Form No. 3412-307 Rev A

TORO®

Count on it.

Podręcznik operatora

Przycinarka krzewów

Model nr 23522—Numer seryjny 400000000 i wyższe

Model nr 33522—Numer seryjny 400000000 i wyższe

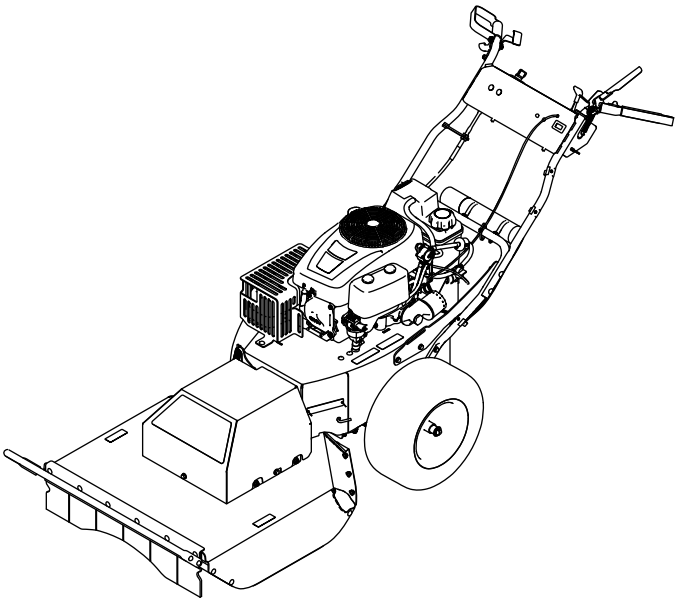

Zarejestruj produkt pod adresem www.Toro.com.
Tłumaczenie oryginału (PL)

CE

3412-307 A

Opisywane urządzenie jest zgodne ze wszystkimi obowiązującymi dyrektywami Unii Europejskiej; szczegółowe informacje zamieszczone są w odpowiedniej deklaracji zgodności, w oddzielnym arkuszu.

System zapłonu iskrowego jest zgodny z normą kanadyjską ICES-002

Ponieważ w niektórych obszarach istnieją lokalne, regionalne lub krajowe przepisy wymagające wyposażenia silnika urządzenia w iskrochron, element ten jest dostępny opcjonalnie. W przypadku konieczności zastosowania iskrochronu należy skontaktować się z przedstawicielem autoryzowanego serwisu Toro.

Oryginalne odiskrowniki Toro zostały dopuszczone przez Służbę Leśną USDA (USDA Forestry Service).

Stosowanie lub eksploatowanie w obszarach zalesionych, zakrzewionych lub trawiastych silnika bez działającego tłumika z iskrochronem według punktu 4442 kodeksu dotyczącego ochrony dóbr publicznych stanu Kalifornia lub silnika zaprojektowanego z myślą o ochronie przeciwpożarowej i odpowiednio wyposażonego oraz utrzymywanego jest naruszeniem punktu 4442 lub 4443 tegoż kodeksu.

Wprowadzenie

Ta maszyna jest przeznaczona do wyrównywania krzewów, wysokich chwastów, młodych i małych drzew oraz grubej roślinności o wysokości do 1,8 m i średnicy do 5,1 cm.

Przeczytaj uważnie poniższe informacje, aby poznać zasady właściwej obsługi i konserwacji urządzenia, nie uszkodzić go i uniknąć obrażeń ciała. Odpowiedzialność za prawidłowe i bezpieczne użytkowanie produktu spoczywa na Tobie.

Aby uzyskać informacje na temat urządzenia i akcesoriów, znaleźć dealera lub zarejestrować swoje urządzenie, skontaktuj się bezpośrednio z firmą Toro za pomocą witryny internetowej www.Toro.com.

Aby skorzystać z serwisu, zakupić oryginalne części Toro lub uzyskać dodatkowe informacje, skontaktuj się z przedstawicielem autoryzowanego serwisu lub biurem obsługi klienta firmy Toro, a także przygotuj numer modelu i numer seryjny urządzenia. Rysunek 1 przedstawia lokalizację numeru modelu i numeru seryjnego na maszynie. Zapisz je w przewidzianym na to miejscu.

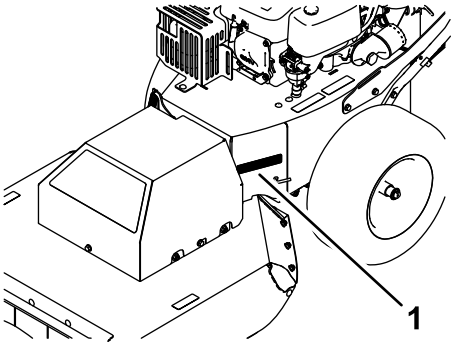

g186622

Rysunek 1

1. Tabliczka z numerem modelu i numerem seryjnym

Model nr _____

Numer seryjny _____

Niniejsza instrukcja zawiera opis potencjalnych zagrożeń, a zawarte w niej ostrzeżenia zostały oznaczone symbolem ostrzegawczym (Rysunek 2), który sygnalizuje niebezpieczeństwo mogące spowodować poważne obrażenia lub śmierć w razie zlekceważenia zalecanych środków ostrożności.

g000502

Rysunek 2

1. Symbol ostrzegawczy

W niniejszej instrukcji występują 2 słowa podkreślające wagę informacji. **Ważne** zwraca uwagę na szczególne informacje techniczne, a **Uwaga** podkreśla informacje ogólne wymagające uwagi.

© 2017—The Toro® Company
8111 Lyndale Avenue South
Bloomington, MN 55420

Napisz do nas pod adres www.Toro.com.
Wydrukowano w Stanach Zjednoczonych
Wszelkie prawa zastrzeżone

Spis treści

Bezpieczeństwo 4
Ogólne zasady bezpieczeństwa 4
Wskaźnik nachylenia terenu 5
Naklejki informacyjne i ostrzegawcze 6
Montaż 8
1 Instalacja uchwytu 8
2 Podłączenie ujemnego przewodu akumulatora 9
Przegląd produktu 10
Elementy sterowania 10
Specyfikacje 11
Before Operation 12
Bezpieczeństwo przed rozpoczęciem pracy 12
Zalecane paliwo 13
Używanie środka stabilizującego/dodatku uszlachetniającego paliwo 13
Uzupełnianie paliwa 13
Sprawdzanie poziomu oleju w silniku 13
Bezpieczeństwo to podstawa 13
Before Operation 14
Bezpieczeństwo podczas pracy 14
Obsługa wyłącznika zapłonu (stacyjki) 14
Uruchamianie i zatrzymywanie silnika 15
Obsługa dźwigni napędu jezdnego 15
Obsługa sprzęgła napędu ostrza 15
After Operation 15
Bezpieczeństwo po pracy 15
Przemieszczanie niesprawnej maszyny 16
Transport urządzenia 16
Konserwacja 17
Zalecany harmonogram konserwacji 17
Zasady bezpieczeństwa podczas konserwacji 17
Konserwacja silnika 18
Zalecenia bezpieczeństwa dotyczące silnika 18
Konserwacja filtra powietrza 18
Wymiana oleju silnikowego 19
Serwisowanie świecy zapłonowej 21
Konserwacja układu paliwowego 22
Wymiana przepływowego filtra paliwa 22
Konserwacja instalacji elektrycznej 23
Bezpieczna praca przy instalacji elektrycznej 23
Demontaż akumulatora 23
Ładowanie akumulatora 24
Montaż akumulatora 24
Konserwacja nowego akumulatora po wymianie 24
Konserwacja układu napędowego 25
Sprawdzanie ciśnienia w oponach 25
Konserwacja układu chłodzenia 25
Czyszczenie osłony silnika 25
Czyszczenie żeber chłodzących silnik i ich osłon 25
Konserwacja pasków napędowych 26
Kontrola pasków 26
Wymiana paska napędowego 26
Wymiana paska kosiarki 27
Konserwacja kosiarki 28
Zachowanie bezpieczeństwa w przypadku postępowania z ostrzami 28
Przed sprawdzeniem lub konserwacją ostrza 28
Sprawdzanie ostrza 28
Sprawdzanie ostrzy po kątem zgięcia 29
Demontaż ostrza 30
Ostrzenie ostrza 30
Montaż ostrza 31
Czyszczenie 31
Czyszczenie maszyny z zanieczyszczeń 31
Przechowywanie 32
Przechowywanie maszyny 32
Rozwiązywanie problemów 33

Bezpieczeństwo

Maszyna została zaprojektowana zgodnie z normą EN 12733.

Ogólne zasady bezpieczeństwa

Produkt ten może spowodować amputację dłoni i stóp oraz wyrzucać obiekty. Aby uniknąć poważnych obrażeń ciała, zawsze przestrzegaj wszystkich instrukcji dotyczących bezpieczeństwa.

Używanie produktu w celach niezgodnych z jego przeznaczeniem może okazać się niebezpieczne dla operatora i osób postronnych.

- Przed pierwszym uruchomieniem silnika należy zapoznać się z niniejszą *instrukcją obsługi.*
- Nie zbliżać dłoni ani stóp do ruchomych części maszyny.
- Zabronione jest używanie maszyny bez założonych i działających wszystkich osłon oraz innych urządzeń ochronnych.
- Nie zbliżać się do wyrzutnika. Osoby postronne powinny przebywać w bezpiecznej odległości od maszyny.
- Nie zezwalać dzieciom na podchodzenie w pobliże obszaru pracy. Nigdy nie pozwalaj dzieciom obsługiwać maszyny.
- Przed serwisowaniem, dolewaniem paliwa lub odblokowywaniem tunelu wyrzutowego należy zatrzymać maszynę i wyłączyć silnik.

Niewłaściwe użytkowanie lub konserwacja maszyny może spowodować obrażenia ciała. Aby zmniejszyć ryzyko urazu, należy postępować zgodnie z tymi instrukcjami bezpieczeństwa i zawsze zwracać uwagę na symbol dotyczący bezpieczeństwa, który oznacza UWAGA, OSTRZEŻENIE lub NIEBEZPIECZEŃSTWO – instrukcja dotycząca bezpieczeństwa osobistego. Nieprzestrzeganie powyższych zasad może doprowadzić do obrażeń ciała lub śmierci.

Dodatkowe informacje dotyczące bezpieczeństwa można znaleźć w stosownych rozdziałach niniejszej instrukcji.

Wskaźnik nachylenia terenu

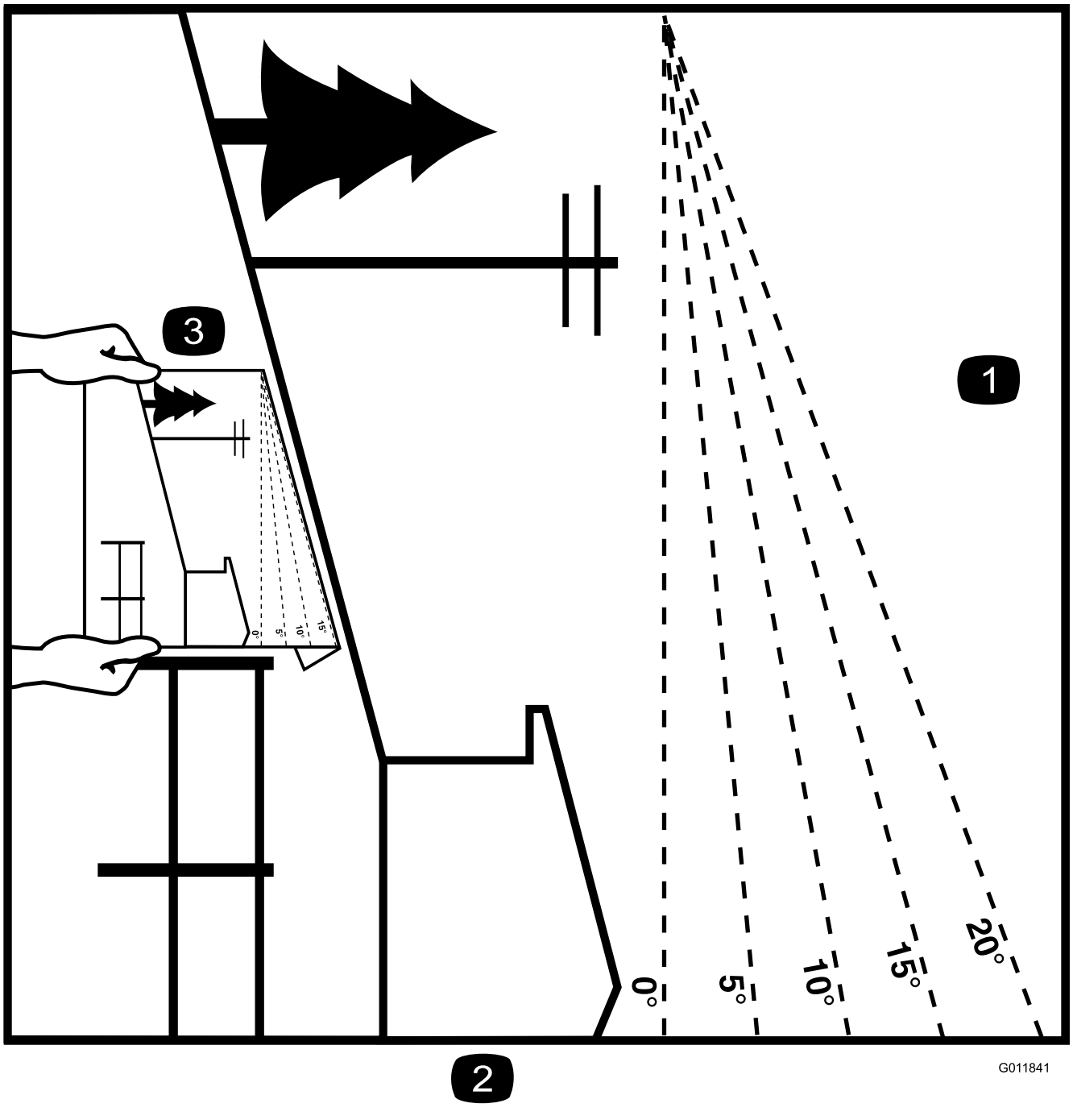

Rysunek 3

Tę stronę można kopiować dla użytku prywatnego.

1. Maksymalne nachylenie pozwalające na bezpieczną obsługę maszyny to **15 stopni**. Przed rozpoczęciem pracy użyj załączonego wzornika kąta, aby określić kąt nachylenia. **Nie obsługuj maszyny na terenie pochyłym o nachyleniu większym niż 15 stopni.** Wzornik należy złożyć wzdłuż odpowiedniej linii, aby dopasować do zalecanego zbocza.
2. Wyrównaj tę krawędź z powierzchnią pionową, drzewem, budynkiem, słupkiem ogrodzeniowym itd.
3. Przykład określenia kąta zbocza przy zagiętej krawędzi

Naklejki informacyjne i ostrzegawcze

Etykiety dotyczące bezpieczeństwa oraz instrukcje są wyraźnie widoczne dla operatora i znajdują się w pobliżu wszystkich miejsc potencjalnego zagrożenia. Uszkodzone i brakujące etykiety należy wymienić.

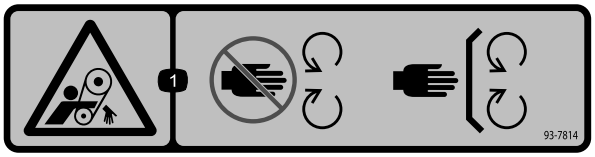

decal93-7814

93-7814

1. Ryzyko wciągnięcia, taśma – zachowaj odpowiednią odległość od części ruchomych; wszystkie zabezpieczenia i osłony muszą znajdować się na swoim miejscu.

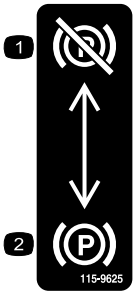

decal115-9625

115-9625

1. Hamulec postojowy: rozłączony
2. Hamulec postojowy: załączony

CALIFORNIA SPARK ARRESTER WARNING

Operation of this equipment may create sparks that can start fires around dry vegetation. A spark arrester may be required. The operator should contact local fire agencies for laws or regulations relating to fire prevention requirements. 117-2718

decal117-2718

117-2718

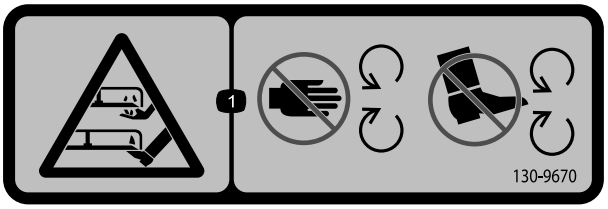

decal130-9670

130-9670

1. Niebezpieczeństwo utraty ręki lub stopy, ostrze kosiarki – zachowaj bezpieczną odległość od części ruchomych; nie usuwaj żadnych zabezpieczeń ani osłon.

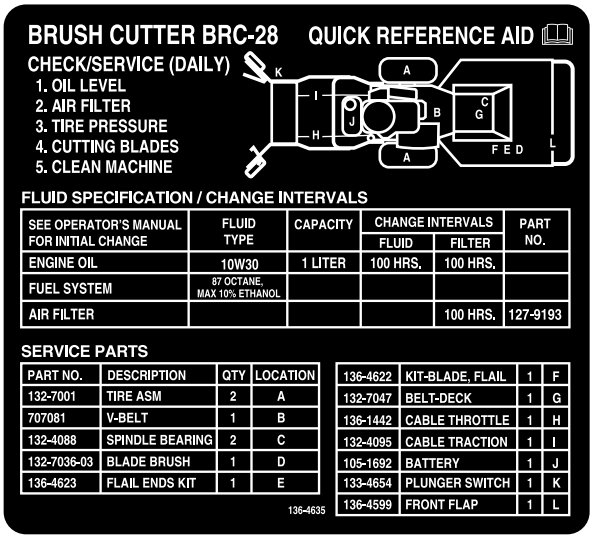

decal136-4635

136-4635

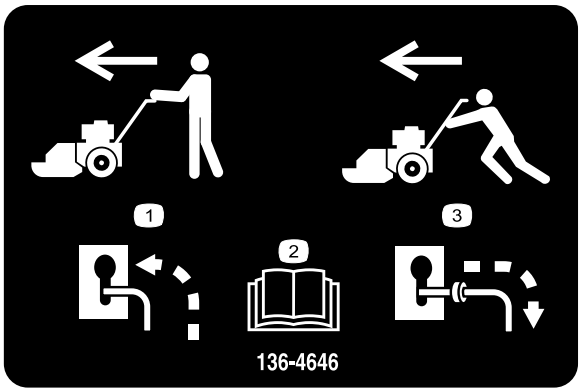

decal136-4646

136-4646

1. Jeżeli maszyna ma zasilanie, wyłącz obejście i transportuj maszynę w normalny sposób.
2. Przeczytaj *Instrukcję obsługi*.
3. Jeżeli maszyna nie ma zasilania, załącz obejście i pchaj, by ją przetransportować.

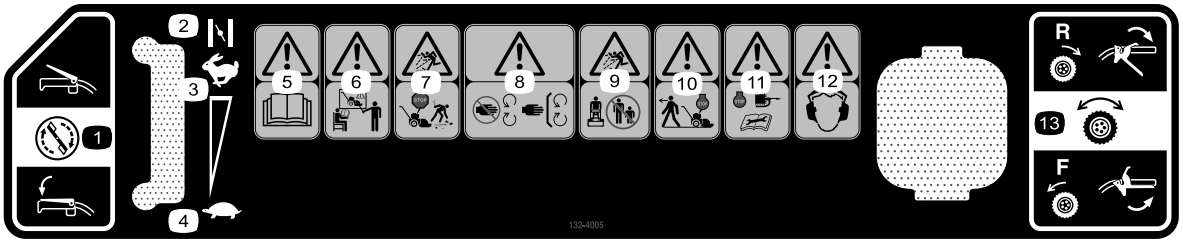

decal132-4005

132-4005

1. Dźwignia sterowania ostrzem
2. Ssanie
3. Szybkie obroty silnika
4. Wolne obroty silnika
5. Ostrzeżenie — przeczytaj *Instrukcję obsługi*.
6. Ostrzeżenie — wszystkich operatorów należy przeszkolić przed ich przystąpieniem do eksploatacji maszyny.
7. Uwaga na wyrzucane przedmioty – wyłącz silnik i podnieś odpady przed użyciem maszyny.
8. Ostrzeżenie – nie zbliżaj się do ruchomych części; wszystkie osłony muszą być prawidłowo zainstalowane.
9. Uwaga na wyrzucane przedmioty – osoby postronne powinny stać w bezpiecznej odległości od urządzenia.
10. Ostrzeżenie — przed opuszczeniem stanowiska operatora wyłącz silnik.
11. Ostrzeżenie – przed przystąpieniem do konserwacji maszyny wyłącz silnik, odłącz przewód świecy zapłonowej i przeczytaj *instrukcję obsługi*.
12. Ostrzeżenie — korzystaj z ochrony słuchu.
13. Sterowanie napędem jezdnym

Montaż

Elementy luzem

Za pomocą poniższego zestawienia sprawdź, czy zostały dostarczone wszystkie elementy.

Procedura	Opis	Ilość	Sposób użycia
1	Opaska kablowa Śruba uchwytu Nakrętka (5/16 cala) Śruba z rowkiem (nr 10) Nakrętka zabezpieczająca (nr 10)	1 4 4 2 2	Zainstaluj uchwyt.
2	Nie są potrzebne żadne części	–	Podłącz ujemny przewód akumulatora.

1

Instalacja uchwytu

Części potrzebne do tej procedury:

1	Opaska kablowa
4	Śruba uchwytu
4	Nakrętka (5/16 cala)
2	Śruba z rowkiem (nr 10)
2	Nakrętka zabezpieczająca (nr 10)

Procedura

1. Zamontuj rury górnego uchwytu do dolnego uchwytu i klamer za pomocą 2 śrub uchwytu i 2 nakrętek (5/16 cala) z obu stron maszyny (Rysunek 4).

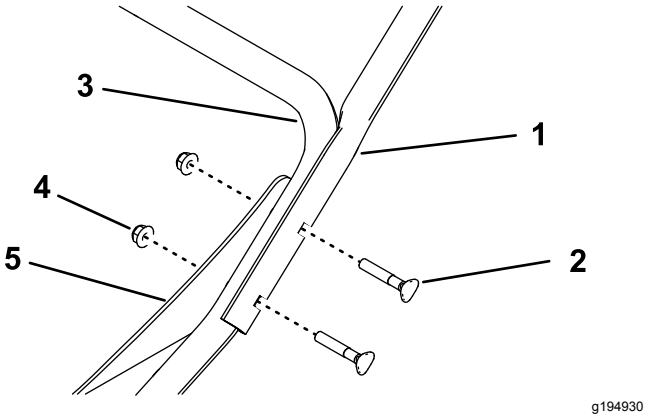

Rysunek 4
Widok lewej strony

1. Górna rura uchwytu
2. Śruba uchwytu
3. Dolny uchwyt
4. Nakrętka (5/16 cala)
5. Klamra

2. Zamocuj linkę przepustnicy nad dolnym uchwytem za pomocą opaski kablowej (Rysunek 5).

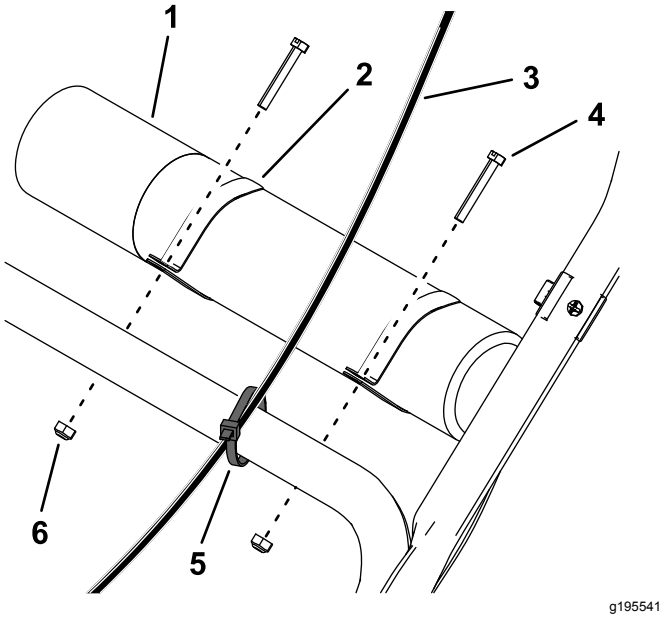

Rysunek 5

1. Rura *Instrukcja obsługi*
2. Zacisk (2)
3. Linka przepustnicy
4. Śruba z rowkiem (2)
5. Opaska zaciskowa
6. Nakrętka zabezpieczająca (2)

3. Przesuń zaciski na rurę *Instrukcja obsługi* i zamontuj ją nad dolnym uchwytem za pomocą 2 śrub z rowkiem i 2 nakrętek zabezpieczających (Rysunek 5).

2

Podłączenie ujemnego przewodu akumulatora

Nie są potrzebne żadne części

Procedura

1. Zdejmij plastikową osłonę z ujemnego zacisku akumulatora.
2. Podłącz ujemny przewód akumulatora do ujemnego (-) bieguna akumulatora za pomocą śruby i nakrętki zamocowanych do kabla (Rysunek 6).

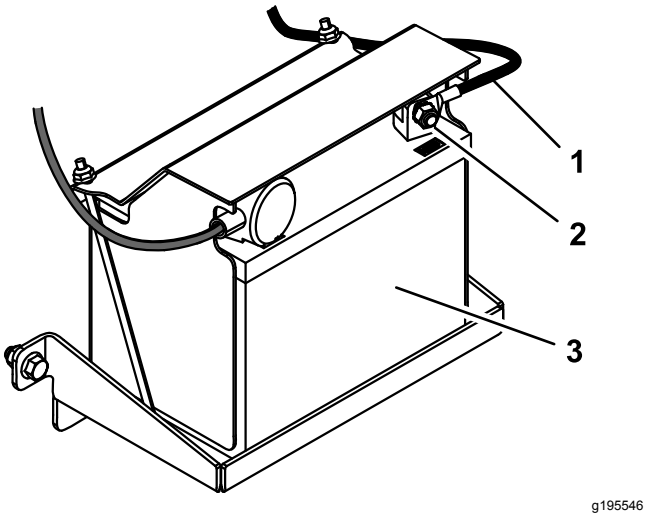

Rysunek 6

1. Ujemny przewód akumulatora
2. Śruba i nakrętka
3. Akumulator

Przegląd produktu

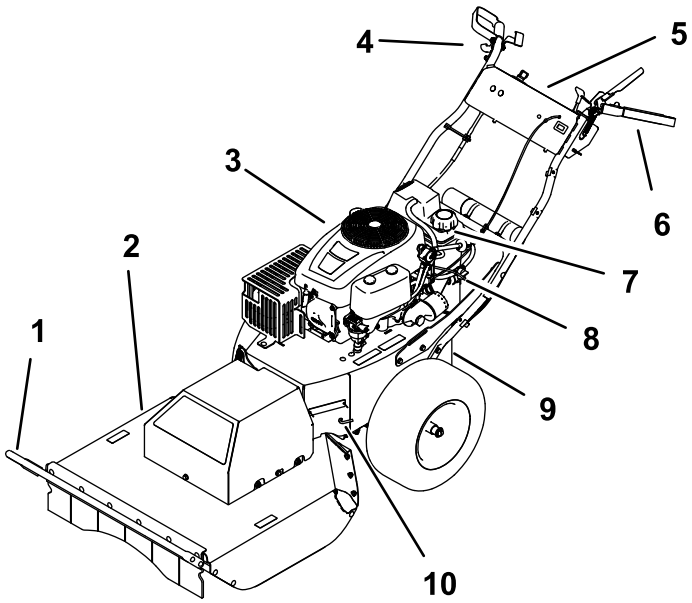

g186623

Rysunek 7

1. Osłona przed krzewami
2. Podwozie tnące
3. Silnik
4. Prawy chwyt kierownicy i dźwignia sterowania jazdą
5. Panel sterowania
6. Lewy chwyt kierownicy i sprzęgło napędu ostrza
7. Korek zbiornika paliwa
8. Zawór odcinający paliwo
9. Hamulec postojowy
10. Dźwignia obejścia

Elementy sterowania

Zanim uruchomisz silnik i rozpoczniesz pracę z maszyną, zapoznaj się ze wszystkimi elementami sterowania (Rysunek 7 oraz Rysunek 8).

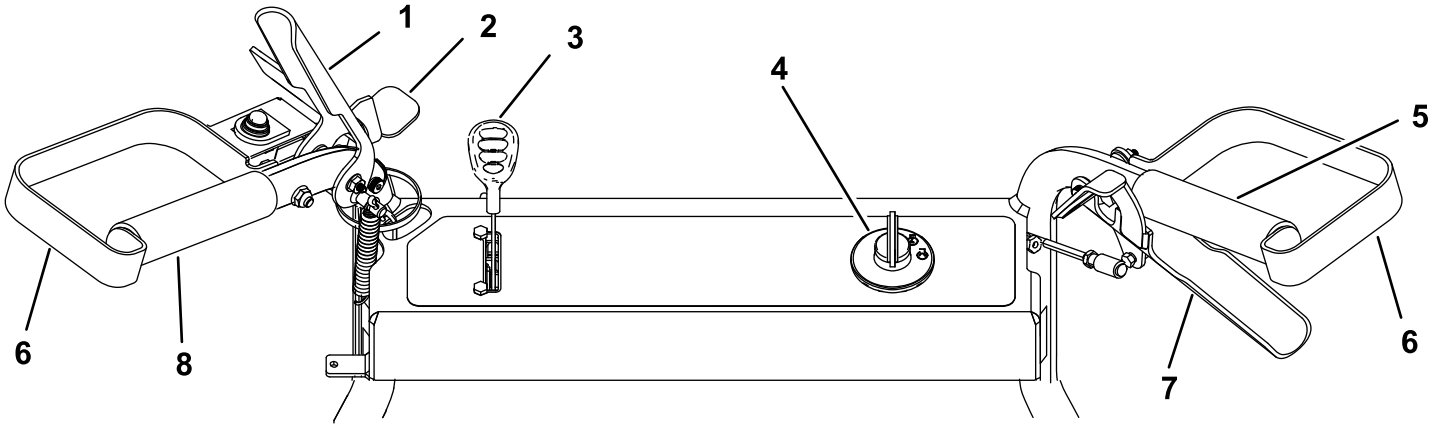

g186771

Rysunek 8

1. Sprzęgło napędu ostrza
2. Zapadka bezpieczeństwa
3. Dźwignia przepustnicy/ssania
4. Wyłącznik zapłonu
5. Prawy chwyt kierownicy
6. Osłona dłoni
7. Dźwignia sterująca napędem jezdnym
8. Lewy chwyt kierownicy

Sprzęgło napędu ostrza

Sprzęgło napędu ostrza służy do załączania i odłączania napędu ostrza kosiarki.

Wyłącznik zapłonu (stacyjka)

Wyłącznik zapłonu może znajdować się w 3 położeniach: WYŁĄCZENIA, PRACY i ROZRUCHU. Po przekręceniu do pozycji ROZRUCHU i puszczeniu kluczyk powróci do pozycji PRACY. Przekręcenie kluczyka do pozycji WYŁĄCZENIA (pozycji „STOP”) spowoduje zatrzymanie silnika. Aby nieuprawniona osoba nie uruchomiła przypadkowo silnika i aby zapobiec przypadkowemu rozładowaniu akumulatora, przed opuszczeniem maszyny wyjmij kluczyk zapłonu ze stacyjki (Rysunek 9).

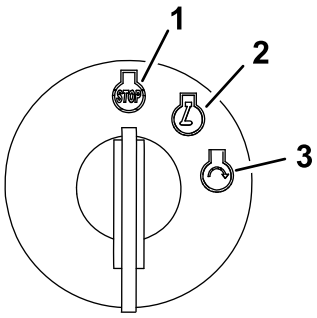

g192199

Rysunek 9

1. Pozycja wyłączenia
2. Pozycja pracy
3. Pozycja rozruchu

Dźwignia przepustnicy/ssania

Dźwignie przepustnicy i ssania są połączone w jedną dźwignię sterującą. Dźwignia przepustnicy służy do sterowania prędkością obrotową silnika. Dźwignię można ustawić w dowolnej pozycji między położeniem WOLNO a SZYBKO. Aby włączyć ssanie, należy przesunąć dźwignię za położenie SZYBKO, aż zatrzyma się o ogranicznik.

Dźwignia sterująca napędem jezdnym

Dźwignia jazdy służy do bezstopniowego sterowania ruchem maszyny do przodu i do tyłu.

Zawór odcięcia paliwa

Zamknij zawór odcięcia paliwa na czas transportu, konserwacji i przechowywania.

Upewnij się, że podczas uruchamiania silnika zawór odcięcia paliwa jest otwarty.

Hamulec postojowy

Hamulec postojowy znajduje się w pobliżu akumulatora. Aby załączyć hamulec postojowy, wyciągnij jego dźwignię na zewnątrz otworu w kształcie dziurki klucza i w dół, blokując ją w tym położeniu (Rysunek 10). Aby zwolnić hamulec postojowy, przesuń dźwignię w górę i pchnij ją do wewnątrz otworu w kształcie dziurki klucza.

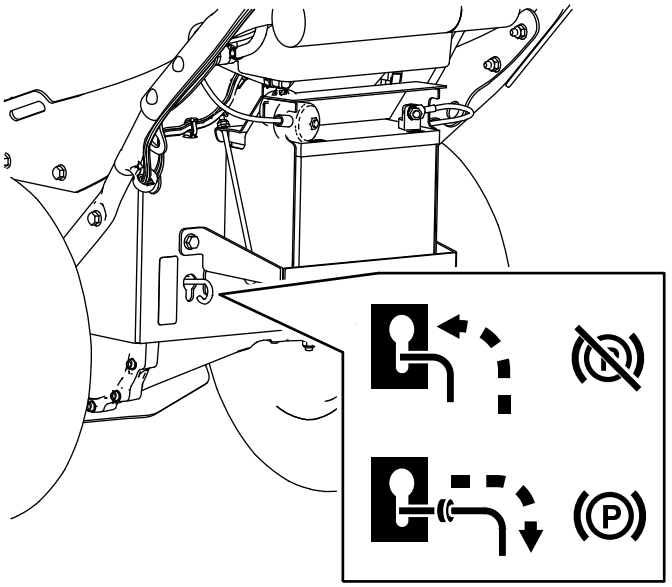

g195543

Rysunek 10

Licznik godzin

Licznik motogodzin wyświetla liczbę godzin pracy zapisaną w maszynie (Rysunek 11).

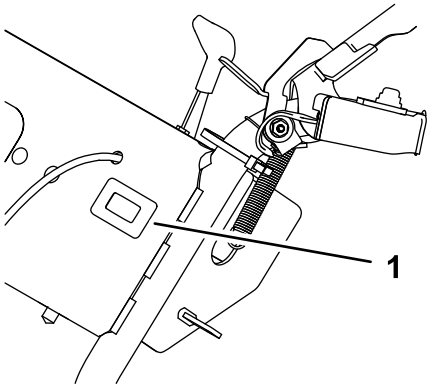

g186773

Rysunek 11

1. Licznik godzin

Specyfikacje

Informacja: Dane techniczne i konstrukcja mogą ulec zmianie bez uprzedzenia.

Długość	227 cm
Szerokość	88 cm
Wysokość	101 cm
Waga	171 kg
Szerokość cięcia	71 cm

Działanie

Before Operation

Informacja: Określ lewą i prawą stronę maszyny ze standardowego stanowiska operatora.

Bezpieczeństwo przed rozpoczęciem pracy

Ogólne zasady bezpieczeństwa

- Należy zapoznać się z bezpieczną obsługą urządzeń, elementami sterującymi operatora i znakami bezpieczeństwa.
- Sprawdź, czy wszystkie osłony i urządzenia zabezpieczające są odpowiednio zamocowane i działają prawidłowo.
- Zawsze sprawdzaj maszynę, aby upewnić się, że ostrza, śruby ostrzy oraz zespół tnący nie są zużyte ani uszkodzone.
- Sprawdź obszar, w którym zamierzasz używać maszyny, i usuń wszelkie obiekty, które mogłyby zostać podrzucone przez maszynę.

Bezpieczeństwo związane z paliwem

⚠ NIEBEZPIECZEŃSTWO

Paliwo jest niezwykle łatwopalne i wybuchowe. Zapłon lub wybuch paliwa może poparzyć operatora i osoby postronne oraz spowodować straty materialne.

- **Aby zapobiec zapaleniu paliwa przez ładunek elektrostatyczny, przed napełnianiem ustaw kanister lub urządzenie bezpośrednio na podłożu, a nie w pojeździe ani na innym przedmiocie.**
- **Uzupełniaj zbiornik paliwa na zewnątrz, na otwartej przestrzeni, gdy silnik jest zimny. Wytrzyj paliwo, które się rozlało.**
- **Nie zbliżaj się do paliwa, kiedy palisz. Paliwo nie może znajdować się w pobliżu otwartego płomienia ani iskier.**
- **Przechowuj paliwo w atestowanym kanistrze, poza zasięgiem dzieci.**

⚠ OSTRZEŻENIE

W przypadku połknięcia paliwo jest szkodliwe dla zdrowia i może prowadzić do śmierci. Długotrwałe wystawienie na działanie oparów może wywołać poważne obrażenia i choroby.

- **Unikaj długotrwałego wdychania oparów paliwa.**
- **Nie zbliżaj rąk ani twarzy do pistoletu dystrybutora paliwa i otworu zbiornika paliwa.**
- **Unikaj kontaktu paliwa z oczami i ze skórą.**

Zalecane paliwo

- Aby uzyskać najlepsze rezultaty, używaj tylko czystej, świeżej (poniżej 30 dni) benzyny bezołowiowej o liczbie oktanowej 87 lub wyższej (metoda klasyfikacji [R+M)/2]).
- **Etanol**: Benzyna o zawartości do 10% etanolu (gazohol) lub 15% MTBE (etyl metylowo-tert-butylowy) zgodnie z objętością jest dopuszczalna. Etanol i MTBE to nie to samo. Benzyna o zawartości 15% etanolu (E15) nie może być stosowana. **Zabrania się stosowania benzyny o zawartości powyżej 10% etanolu (zgodnie z objętością),** na przykład E15 (zawiera 15% etanolu), E20 (zawiera 20% etanolu) lub E85 (zawiera do 85% etanolu). Zastosowanie nieprawidłowego rodzaju benzyny może skutkować problemami z wydajnością i/lub uszkodzeniem silnika, które może nie być objęte gwarancją.
- **Nie** używaj benzyny zawierającej metanol.
- **Nie** przechowuj paliwa w zbiorniku lub kanistrach przez okres zimowy, chyba że używasz stabilizatora paliwa.
- **Nie dolewaj oleju** do benzyny.

Używanie środka stabilizującego/dodatku uszlachetniającego paliwo

Zastosowanie środka stabilizującego/dodatku uszlachetniającego paliwo może przynieść następujące korzyści:

- Zachowanie świeżości paliwa przy przechowywaniu przez okres 90 dni lub krótszy. Przy przechowywaniu przez dłuższy okres zaleca się spuszczenie paliwa ze zbiornika.
- Oczyszczanie silnika w trakcie pracy.
- Wyeliminowanie powstawania w układzie paliwowym gumiastych osadów, które utrudniają rozruch silnika.

Ważne: **Nie stosuj dodatków uszlachetniających paliwo zawierających metanol lub etanol.**

Dodaj do benzyny właściwą porcję środka stabilizującego/dodatku uszlachetniającego paliwo.

Informacja: Środek stabilizujący/dodatek uszlachetniający paliwo jest najskuteczniejszy, gdy zostanie wymieszany ze świeżą benzyną. Aby zminimalizować prawdopodobieństwo powstania osadów w układzie paliwowym, stabilizator paliwa należy stosować przez cały czas.

Uzupełnianie paliwa

1. Zaparkuj maszynę na płaskim, równym terenie i wyłącz silnik.
2. Odczekaj, aż silnik ostygnie.
3. Oczyść okolice korka zbiornika paliwa, po czym odkręć korek (Rysunek 7).
4. Dodawaj paliwo do zbiornika paliwa do momentu, gdy paliwo osiągnie poziom dolnej krawędzi szyjki wlewu.
5. Dokręć korek zbiornika paliwa.
6. Wytrzyj paliwo, które się rozlało.

Sprawdzanie poziomu oleju w silniku

Przed uruchomieniem silnika i przystąpieniem do użytkowania urządzenia sprawdź poziom oleju w skrzyni korbowej silnika: patrz Sprawdzanie poziomu oleju w silniku (Strona 19).

Bezpieczeństwo to podstawa

Uważnie przeczytaj wszystkie instrukcje bezpieczeństwa oraz etykiety w sekcji dotyczącej bezpieczeństwa. Pomoże to uniknąć obrażeń operatora lub osób postronnych.

⚠ OSTROŻNIE

Maszyna wytwarza hałas na poziomie powyżej 85 dBA przy uchu operatora. Przy nadmiernym użytkowaniu może to doprowadzić do utraty słuchu.

Podczas eksploatacji maszyny należy korzystać z ochraniaczy słuchu.

Używaj odpowiedniego sprzętu ochrony oczu, uszu, dłoni, stóp oraz głowy.

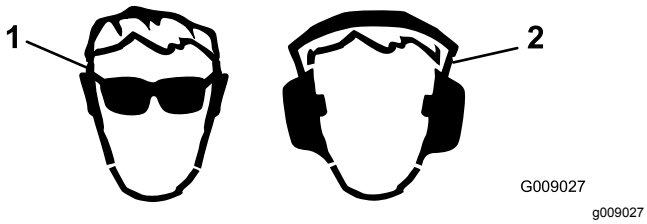

Rysunek 12

1. Noś osłonę oczu.
2. Noś ochronniki słuchu.

Before Operation

Bezpieczeństwo podczas pracy

Ogólne zasady bezpieczeństwa

- Stosuj odpowiedni ubiór, w tym ochronę oczu, pełne obuwie robocze z podeszwą antypoślizgową, grube wykładane rękawice i ochronniki słuchu. Zwiąż włosy, jeśli są długie, zabezpiecz luźne ubranie, i nie noś biżuterii.
- Nie używaj maszyny, będąc chorym, zmęczonym lub pod wpływem alkoholu lub narkotyków.
- Ostrze jest ostre; kontakt z nim może doprowadzić do poważnych obrażeń ciała. Zanim opuścisz stanowisko operatora, wyłącz silnik i zaczekaj, aż wszystkie ruchome części się zatrzymają.
- Po zwolnieniu dźwigni sterującej ostrzem powinno się ono zatrzymać w ciągu 7 sekund. Jeżeli tak się nie stanie, natychmiast przestań korzystać z maszyny i skontaktuj się z przedstawicielem autoryzowanego serwisu.
- Korzystaj z urządzenia tylko przy dobrej widoczności i odpowiednich warunkach pogodowych. Nie używaj maszyny, jeżeli występuje ryzyko wystąpienia wyładowań atmosferycznych.
- Mokra trawa lub liście mogą doprowadzić do poważnych obrażeń ciała w przypadku poślizgnięcia się na nich i kontaktu z ostrzem. Unikaj koszenia w mokrych warunkach.
- Zachowaj szczególną ostrożność, zbliżając się do zakrętów z ograniczoną widocznością, krzewów, drzew lub innych obiektów, które mogą ograniczać widoczność.
- Uważaj na dziury, koleiny, garby, kamienie lub inne ukryte obiekty. Praca na nierównym terenie może spowodować ześlizgnięcie się i upadek.
- Po uderzeniu w przedmiot lub w razie wystąpienia odbiegających od normy drgań zatrzymaj maszynę i sprawdź ostrze. Przed kontynuowaniem pracy przeprowadź wszystkie niezbędne naprawy.
- Przed opuszczeniem stanowiska operatora wyłącz silnik i zaczekaj, aż wszystkie ruchome części się zatrzymają.
- Jeśli silnik pracował, tłumik może być gorący i spowodować poważne oparzenia. Zachowaj odległość od gorącego tłumika.
- Używaj wyłącznie akcesoriów i osprzętu zatwierdzonych przez firmę Toro®.

Bezpieczeństwo pracy na zboczu

- Pracuj maszyną zawsze w poprzek zbocza; nigdy w górę lub w dół. Zachowaj szczególną ostrożność, gdy zmieniasz kierunek jazdy na zboczach.
- Nie używaj maszyny na bardzo stromych zboczach. Przy słabym oparciu stóp o grunt mogą wystąpić spowodowane ześlizgnięciem się i upadkiem.
- Zachowaj ostrożność przy używaniu maszyny w pobliżu zboczy, rowów lub nasypów.

Obsługa wyłącznika zapłonu (stacyjki)

1. Przekręć wyłącznik zapłonu do położenia ROZRUCHU (Rysunek 13).

   Informacja: Gdy silnik uruchomi się, puść kluczyk.

   Ważne: **Podczas rozruchu silnika nie kręć rozrusznikiem dłużej niż przez 5 sekund. Jeśli silnik nie daje się uruchomić, odczekaj 15 sekund pomiędzy kolejnymi próbami. Niezastosowanie się do powyższych zaleceń może spowodować spalenie rozrusznika.**

   Informacja: Podczas uruchamiania silnika po raz pierwszy po całkowitym opróżnieniu układu paliwowego z paliwa konieczne może być kilkukrotne podjęcie próby uruchomienia silnika.

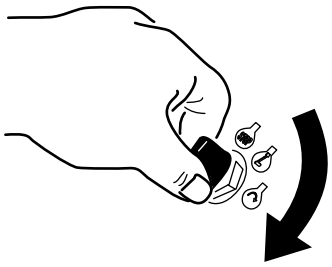

Rysunek 13

2. Aby wyłączyć silnik, przekręć kluczyk zapłonu do pozycji WYŁĄCZENIA.

Uruchamianie i zatrzymywanie silnika

Uruchamianie silnika

1. Aby włączyć ssanie, przesuń dźwignię do przodu poza położenie SZYBKO i przytrzymaj ją dociśniętą do ogranicznika.
2. Przekręć kluczyk zapłonu w położenie ROZRUCHU.
3. Gdy silnik uruchomi się, zwolnij kluczyk i przesuń dźwignię przepustnicy z powrotem do położenia SZYBKO.

Zatrzymywanie silnika

1. Aby odłączyć napęd ostrza, zwolnij sprzęgło napędu ostrza.
2. Przekręć kluczyk zapłonu do pozycji WYŁĄCZENIA i wyjmij kluczyk.

Obsługa dźwigni napędu jezdnego

Aby jechać maszyną do przodu, pociągnij dźwignię jazdy w kierunku chwytu kierownicy (Rysunek 13).

Aby jechać maszyną do tyłu, popchnij dźwignię kciukową w dół, aby odsunąć dźwignię jazdy od chwytu kierownicy (Rysunek 13).

Im dalej przesuniesz dźwignię jazdy w danym kierunku, tym szybciej maszyna będzie w tym kierunku jechać.

Aby wyłączyć napęd jezdny, zwolnij dźwignię jazdy.

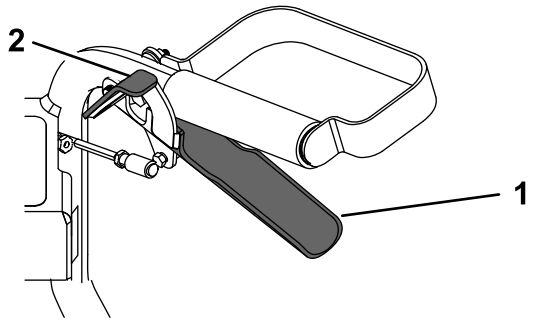

Rysunek 14

1. Dźwignia sterująca napędem jezdnym
2. Dźwignia kciukowa

Obsługa sprzęgła napędu ostrza

Ta maszyna może przycinać krzewy i młode drzewa o wysokości do 1,8 m i średnicy do 5,1 cm. Podczas przemieszczania maszyny podwozie tnące odchyla się i podąża za ukształtowaniem podłoża.

Aby załączyć napęd ostrza, odblokuj prawą ręką blokadę bezpieczeństwa, natomiast lewą ręką dociśnij sprzęgło napędu ostrza do lewego chwytu kierownicy (Rysunek 14).

Aby odłączyć napęd ostrza, zwolnij sprzęgło napędu ostrza.

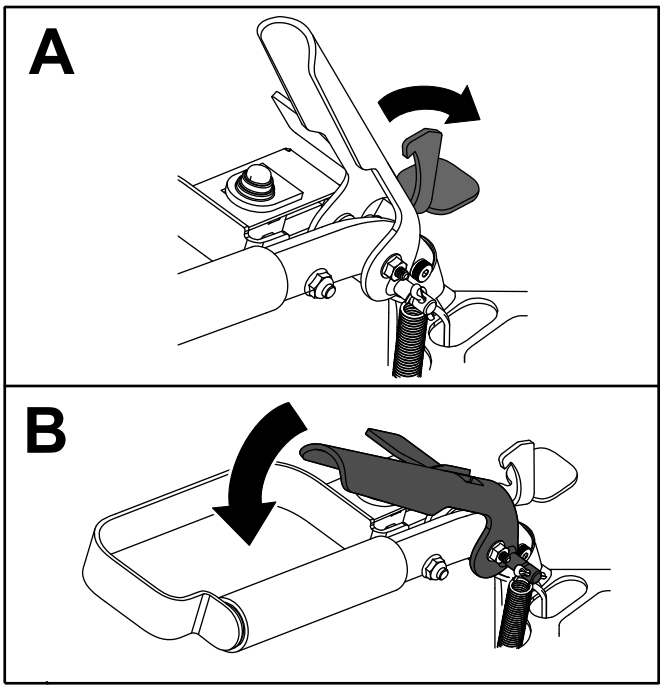

Rysunek 15

After Operation

Bezpieczeństwo po pracy

Ogólne zasady bezpieczeństwa

- Oczyść maszynę z trawy i innych pozostałości, aby zapobiec ewentualnym pożarom. Pamiętaj, aby usunąć rozlany olej lub rozlane paliwo.
- Przed przechowywaniem maszyny w jakimkolwiek pomieszczeniu zaczekaj, aż silnik ostygnie.
- Nie wolno przechowywać maszyny lub kanistra na paliwo w pobliżu otwartego ognia, iskier lub lamp kontrolnych, takich jak montowane na podgrzewaczu wody lub innych urządzeniach.

Bezpieczeństwo podczas transportu

- Zachowaj ostrożność podczas załadunku i rozładunku urządzenia z przyczepy lub ciężarówki.
- Zabezpiecz maszynę przed stoczeniem się.

Przemieszczanie niesprawnej maszyny

1. Zaparkuj maszynę na płaskim podłożu i rozłącz napęd za pomocą przełącznika sterowania ostrzami.
2. Załącz hamulec postojowy, wyłącz silnik, wyjmij kluczyk zapłonu i odczekaj, aż wszystkie części ruchome się zatrzymają.
3. Przesuń dźwignię obejścia do tyłu przez otwór w kształcie dziurki od klucza i w dół, blokując ją w tym położeniu.
4. Zwolnij hamulec postojowy.
5. Teraz możesz pchać maszynę stosownie do potrzeb.
6. Zaciągnij hamulec postojowy.
7. Aby wyłączyć obejście, przesuń dźwignię obejścia w górę i do wewnątrz otworu w kształcie dziurki klucza.

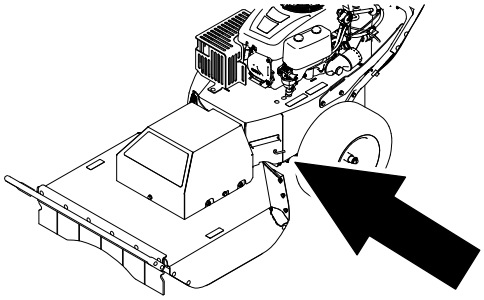

g188886

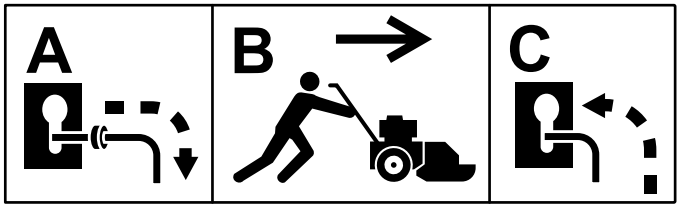

g188887

Rysunek 16

Transport urządzenia

Do transportu maszyny używaj przyczepy lub ciężarówki o dużej nośności. Upewnij się, że przyczepa lub ciężarówka wyposażone są w niezbędne hamulce, oświetlenie i oznaczenia wymagane przez prawo. Dokładnie przeczytaj instrukcje dotyczące bezpieczeństwa. Wiedza ta pomoże uniknąć obrażeń u operatora, jego rodziny, zwierząt lub osób postronnych.

1. Przed użyciem przyczepy zamocuj ją do pojazdu holującego i podłącz łańcuchy zabezpieczające.
2. Podłącz przewody hamulców przyczepy, jeśli są stosowane.
3. Załaduj maszynę na przyczepę lub ciężarówkę.
4. Wyłącz silnik, wyjmij kluczyk, załącz hamulec postojowy i zamknij zawór odcięcia paliwa.
5. Zamocuj maszynę do przyczepy lub ciężarówki za pomocą pasów, łańcuchów lub lin, mocując je do osłony przed krzewami i 2 uch mocujących na maszynie (Rysunek 17).

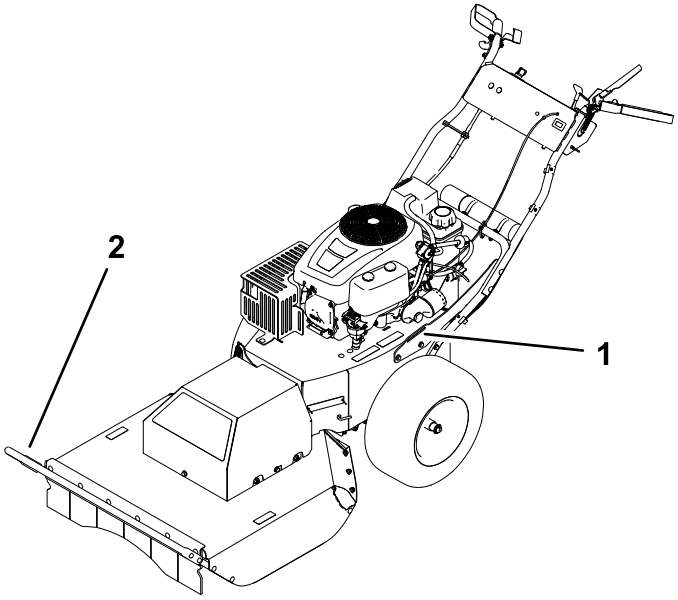

g188889

Rysunek 17

1. Ucho mocujące po lewej stronie
2. Osłona przed krzewami

Konserwacja

Informacja: Określ lewą i prawą stronę maszyny ze standardowego stanowiska operatora.

Zalecany harmonogram konserwacji

Częstotliwość serwisowania	Procedura konserwacji
Po pierwszych 5 godzinach	• Wymień olej silnikowy i filtr.
Przed każdym użyciem lub codziennie	• Oczyść i sprawdź piankowy i papierowy wkład filtra powietrza. • Sprawdź poziom oleju w silniku. • Sprawdź stan opon. • Oczyść siatkę wlotu powietrza do silnika. • Sprawdź ostrze. • Oczyść maszynę z zanieczyszczeń.
Co 25 godzin	• Sprawdź ciśnienie w oponach. • Sprawdź paski pod kątem uszkodzeń i pęknięć.
Co 50 godzin	• Wymień piankowy i papierowy wkład filtra powietrza. • Sprawdź świecę zapłonową.
Co 100 godzin	• Wymień olej silnikowy i filtr. (Wymieniaj częściej podczas pracy przy wysokim obciążeniu lub w wysokiej temperaturze otoczenia.) • Wymień świecę zapłonową. • Wymień przepływowy filtr paliwa. • Oczyść żebra chłodzące silnik i ich osłony.
Przed składowaniem	• Naładuj akumulator i odłącz przewody. • Wymień olej silnikowy i filtr. • Przeprowadź konserwację oczyszczacza powietrza. • Opróżnij zbiornik paliwa. • Nasmaruj od wewnątrz cylinder silnika.

Zasady bezpieczeństwa podczas konserwacji

- Przed wykonaniem którejkolwiek z procedur konserwacyjnych odłącz kabel świecy zapłonowej od świecy.
- Podczas serwisowania maszyny należy stosować rękawice i okulary ochronne.
- Ostrze jest ostre; kontakt z nim może doprowadzić do poważnych obrażeń ciała. Podczas serwisowania ostrza, należy stosować rękawice ochronne.
- Nie manipuluj przy urządzeniach zabezpieczających. Regularnie sprawdzaj prawidłowość ich działania.
- Wywrócenie maszyny może spowodować wyciek paliwa. Paliwo jest łatwopalne, ma właściwości wybuchowe i może spowodować obrażenia ciała. Poczekaj, aż pracujący silnik zgaśnie z braku paliwa lub usuń je pompką ręczną; nigdy nie odciągaj paliwa za pomocą lewara.

Konserwacja silnika

Zalecenia bezpieczeństwa dotyczące silnika

Przed sprawdzeniem poziomu oleju lub dolaniem oleju do skrzyni korbowej wyłącz silnik.

Konserwacja filtra powietrza

Okres pomiędzy przeglądami: Przed każdym użyciem lub codziennie—Oczyść i sprawdź piankowy i papierowy wkład filtra powietrza.

Co 50 godzin—Wymień piankowy i papierowy wkład filtra powietrza.

Informacja: Wymieniaj filtr powietrza częściej, jeśli praca odbywa się w warunkach bardzo silnego zapylenia lub zapiaszczenia.

Wyjmowanie wkładu piankowego i papierowego

1. Zanim opuścisz stanowisko operatora, zaparkuj maszynę na równym podłożu, wyłącz silnik, zaczekaj, aż wszystkie ruchome części się zatrzymają i wyjmij kluczyk zapłonu.
2. Aby zapobiec przedostaniu się zabrudzeń do silnika i spowodowaniu uszkodzeń, oczyść obszar wokół filtra powietrza.
3. Po odkręceniu 2 pokręteł zdejmij osłonę filtra powietrza (Rysunek 18).

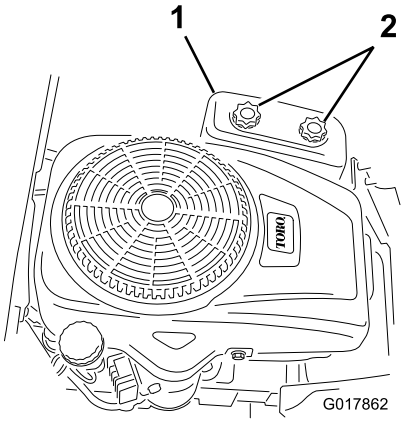

g017862

Rysunek 18

1. Pokrywa filtra powietrza
2. Pokrętła

4. Odkręć 2 nakrętki mocujące zespół filtra do obudowy (Rysunek 19).

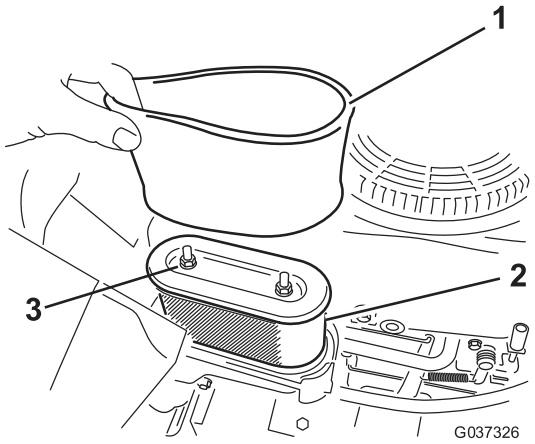

g037326

Rysunek 19

1. Wkład piankowy
2. Wkład papierowy
3. Nakrętki

5. Ostrożnie zdejmin piankowy i papierowy wkład z obudowy filtra powietrza.
6. Odłącz wkład piankowy od wkładu papierowego.

Czyszczenie wkładu piankowego i papierowego

Wkład piankowy:

1. Umyj wkład piankowy za pomocą mydła w płynie i ciepłej wody.
2. Gdy wkład jest czysty, dokładnie go opłucz.
3. Osusz wkład poprzez przyciśnięcie go do czystej szmatki.

   Informacja: Nie zwilżaj wkładu olejem.

   Ważne: **Wymień wkład piankowy, jeśli jest uszkodzony lub zużyty.**

4. Zamocuj wkład piankowy do czystego wkładu papierowego.

Wkład papierowy:

1. W celu usunięcia zabrudzeń i kurzu delikatnie postukaj wkładem o twardą, płaską powierzchnię i przedmuchaj go od środka sprężonym powietrzem.
2. Sprawdź wkład pod kątem rozdarć, tłustej powłoki i uszkodzenia gumowej uszczelki.

   Ważne: **Nie czyść wkładu papierowego za pomocą cieczy, takich jak rozpuszczalniki, benzyna lub nafta. Jeśli wkład papierowy jest uszkodzony lub jeśli nie można go dokładnie oczyścić, wymień go.**

3. Oczyść wnętrze pokrywy filtra powietrza z zanieczyszczeń, pyłów i odpadów.

Montaż wkładu piankowego i papierowego

Ważne: **Aby zapobiec uszkodzeniu silnika, należy go zawsze uruchamiać z zamontowanym kompletnym filtrem powietrza z wkładem papierowym i piankowym.**

1. Zamontuj piankowy filtr w filtrze papierowym (Rysunek 19).
2. Zamontuj piankowy i papierowy wkład w obudowie filtra powietrza.
3. Zamocuj zespół filtra do obudowy za pomocą 2 nakrętek (Rysunek 19).
4. Zamontuj pokrywę filtra powietrza i dokręć 2 pokrętła (Rysunek 18).

Wymiana oleju silnikowego

Rodzaj oleju: Olej zawierający detergenty (klasa serwisowa SF, SG, SH, SJ lub wyższa według API)

Pojemność skrzyni korbowej: 1,4 litra wraz z wymianą filtra.

Lepkość: patrz tabela poniżej.

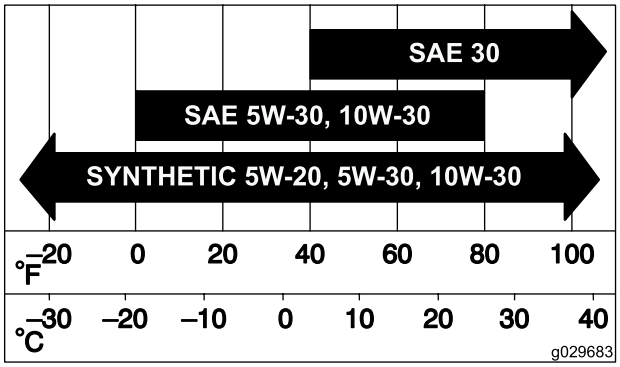

g029683

Rysunek 20

Sprawdzanie poziomu oleju w silniku

Okres pomiędzy przeglądami: Przed każdym użyciem lub codziennie

Informacja: Sprawdź olej, kiedy silnik jest zimny.

⚠ OSTRZEŻENIE

Dotykanie gorących powierzchni może powodować obrażenia ciała.

Trzymaj ręce, stopy, twarz, inne części ciała i odzież w bezpiecznej odległości od tłumika i innych gorących powierzchni.

Ważne: **Nie przepełniaj skrzyni korbowej olejem silnikowym i nie uruchamiaj silnika, gdyż może to doprowadzić do jego zniszczenia.**

1. Zanim opuścisz stanowisko operatora, zaparkuj maszynę na równym podłożu, wyłącz silnik, zaczekaj, aż wszystkie ruchome części się zatrzymają i wyjmij kluczyk zapłonu.
2. Sprawdź poziom oleju w silniku (Rysunek 21).

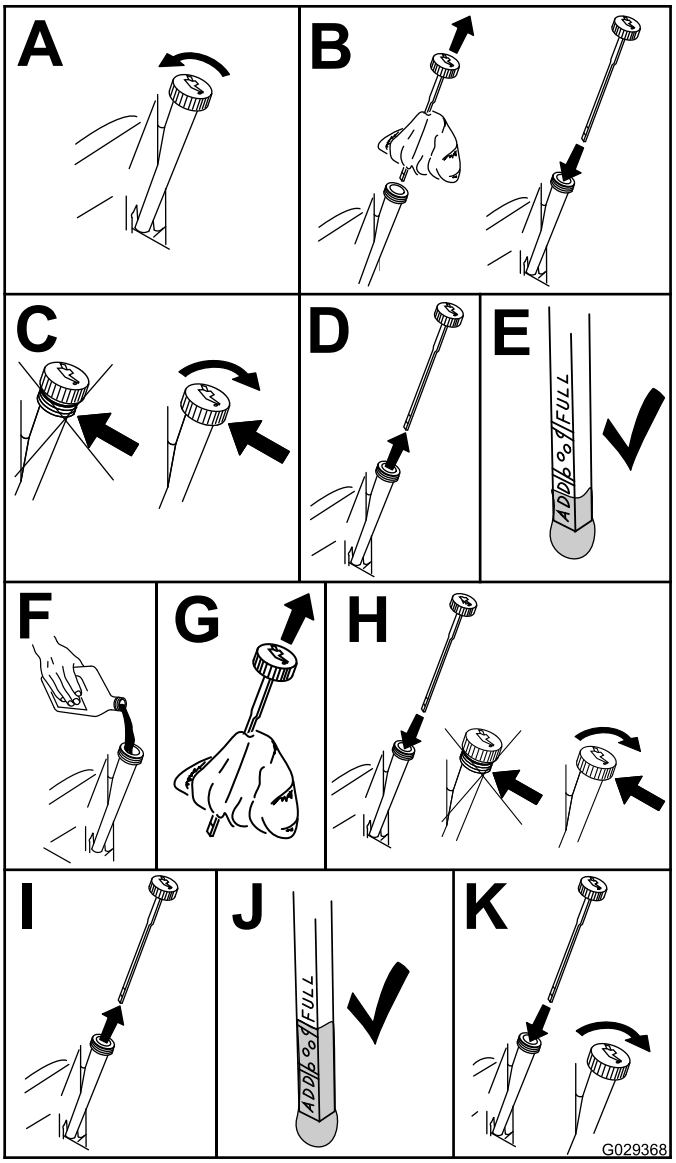

g029368

Rysunek 21

Wymiana oleju silnikowego i filtra

Okres pomiędzy przeglądami: Po pierwszych 5 godzinach

Co 100 godzin (Wymieniaj częściej podczas pracy przy wysokim obciążeniu lub w wysokiej temperaturze otoczenia.)

Informacja: Wymieniaj filtr oleju silnikowego częściej, jeśli praca odbywa się w warunkach bardzo silnego zapylenia lub zapiaszczenia..

1. Zanim opuścisz stanowisko operatora, zaparkuj maszynę na równym podłożu, wyłącz silnik, zaczekaj, aż wszystkie ruchome części się zatrzymają i wyjmij kluczyk zapłonu.
2. Spuść olej z silnika (Rysunek 22).

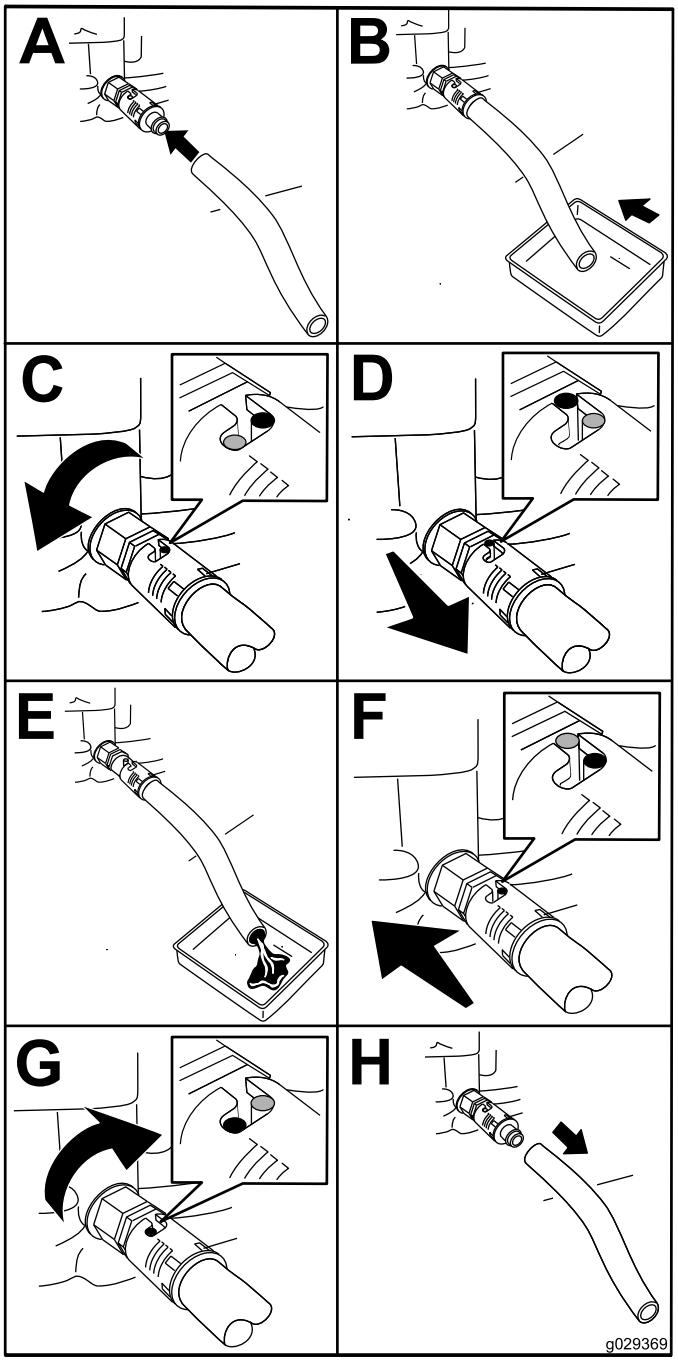

g029369

Rysunek 22

3. Wyjmij filtr oleju silnikowego (Rysunek 23). Po spuszczeniu oleju zamontuj nowy filtr oleju.

Informacja: Dokręcaj filtr do momentu, aż uszczelka nowego filtra oleju dotknie silnika, a następnie dokręć o dodatkowe 3/4 obrotu.

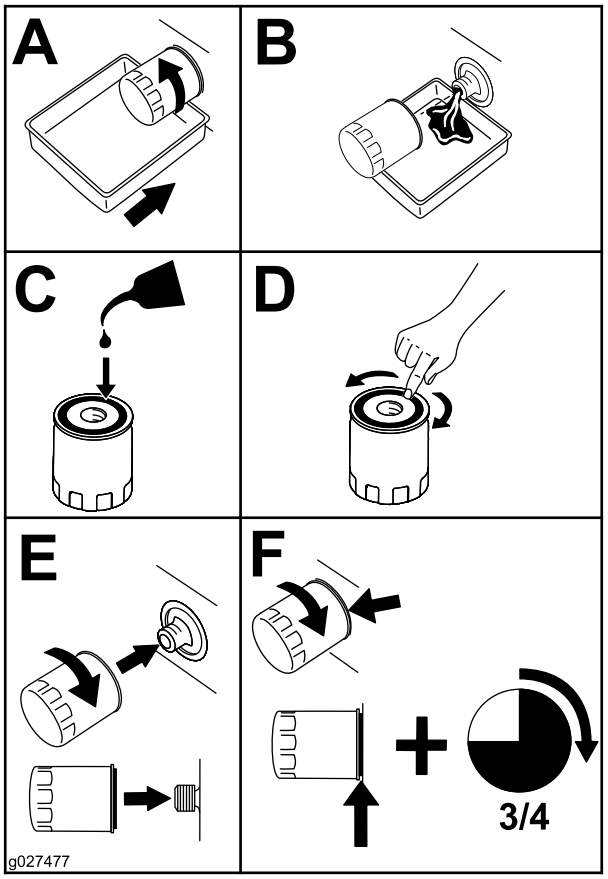

g027477

Rysunek 23

4. Powoli wlej około 80% podanej objętości oleju przez otwór wlewu oleju (Rysunek 24).
5. Odczekaj od 3 do 5 minut na ustabilizowanie się poziomu, po czym sprawdź poziom oleju (Rysunek 24).

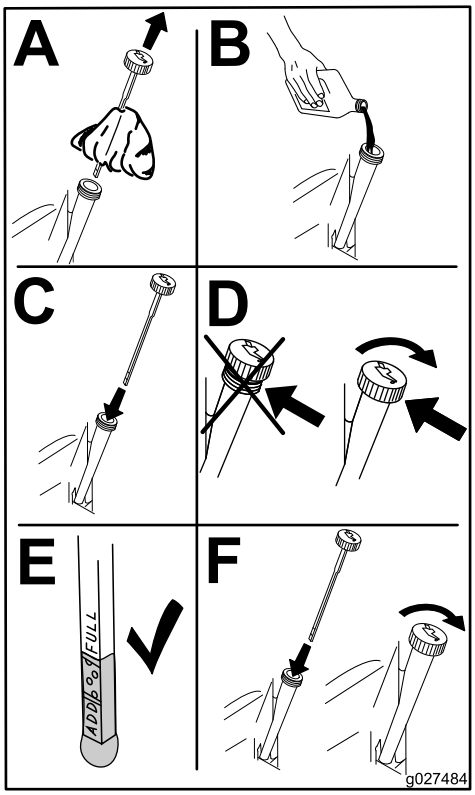

g027484

Rysunek 24

6. Powoli dolewaj oleju do silnika maszyny, aż sięgnie znaku Full (pełny) na wskaźniku.

Serwisowanie świecy zapłonowej

Okres pomiędzy przeglądami: Co 50 godzin—Sprawdź świecę zapłonową.

Co 100 godzin—Wymień świecę zapłonową.

Przed zamontowaniem świecy zapłonowej upewnij się, że odstęp pomiędzy centralną i boczną elektrodą jest właściwy. Wykręcaj i wkręcaj świece za pomocą klucza do świec zapłonowych i używaj odległościomierza w celu sprawdzenia i skorygowania odstępu. W razie potrzeby zamontuj nową świecę zapłonową.

Typ: Champion® RC12YC, Autolite® 3924 lub NGK® BPR6ES

Szczelina:0,76 mm

Wyjmowanie świecy zapłonowej

1. Zaparkuj maszynę na równej nawierzchni, wyłącz silnik i wyjmij kluczyk zapłonu.
2. Przed wykręceniem świecy zapłonowej oczyść obszar wokół podstawy świecy zapłonowej, aby zanieczyszczenia i brud nie dostały się do silnika.
3. Wyjmij świecę zapłonową (Rysunek 25).

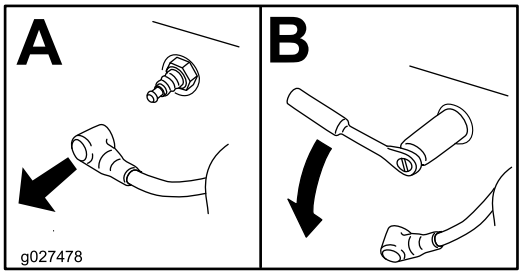

g027478

Rysunek 25

Sprawdzanie świecy zapłonowej

Ważne: **Nigdy nie czyść świec zapłonowych. Wymień świecę zapłonową, jeśli pokryta jest czarnym nalotem, jej elektrody są zużyte, pokryte tłustą powłoką lub popękane.**

Informacja: Jeżeli widzisz, że izolator ma kolor jasnobrązowy lub szary, silnik działa poprawnie. Czarny nalot na izolatorze zazwyczaj oznacza, że filtr powietrza jest brudny.

Ustaw szerokość szczeliny na 0,76 mm.

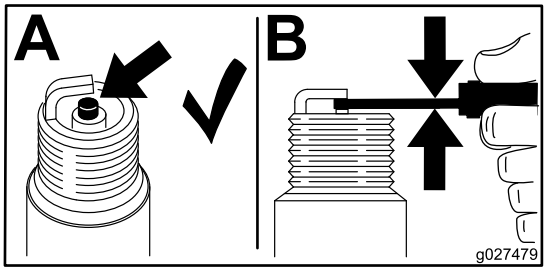

g027479

Rysunek 26

Montaż świecy zapłonowej

Dokręć świecę z momentem 20 N·m.

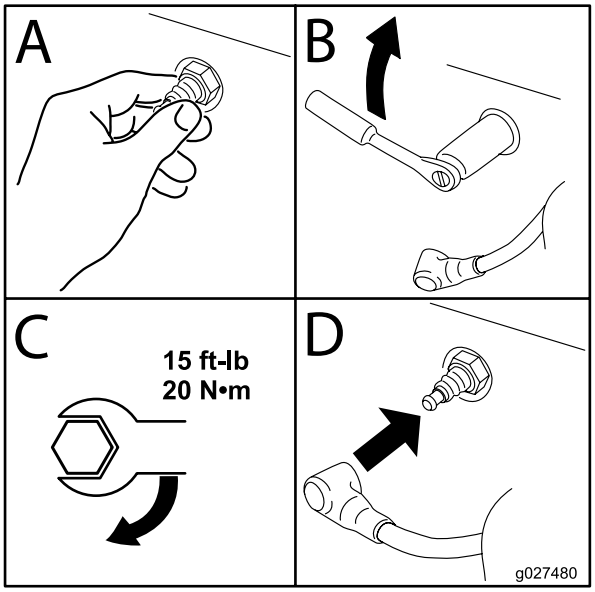

g027480

Rysunek 27

Konserwacja układu paliwowego

⚠ NIEBEZPIECZEŃSTWO

W określonych warunkach benzyna jest wysoce łatwopalna i silnie wybuchowa. Zapalenie się lub wybuch benzyny może skutkować poważnymi oparzeniami ciała operatora i innych osób oraz zniszczeniem mienia.

- **Wszelkie prace konserwacyjne związane z paliwem wykonuj, gdy silnik jest zimny. Czynności te wykonuj na zewnątrz, na otwartej przestrzeni. Usuń rozlaną benzynę.**
- **Nie pal podczas spuszczania benzyny. Pozostań również z dala od źródła otwartego ognia lub miejsc, w których opary benzyny mogą zapalić się od iskry.**

Wymiana przepływowego filtra paliwa

Okres pomiędzy przeglądami: Co 100 godzin—Wymień przepływowy filtr paliwa.

Nie instaluj brudnego filtra paliwa po wyjęciu go z przewodu paliwowego.

1. Zaparkuj maszynę na równej nawierzchni, wyłącz silnik i wyjmij kluczyk zapłonu.
2. Zamknij zawór odcięcia paliwa.
3. Wymień przepływowy filtr paliwa (Rysunek 28).

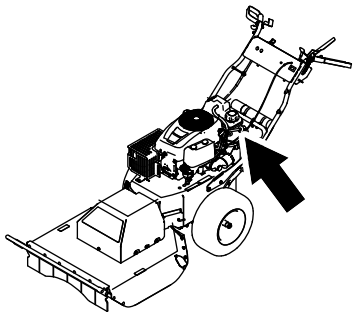

g186943

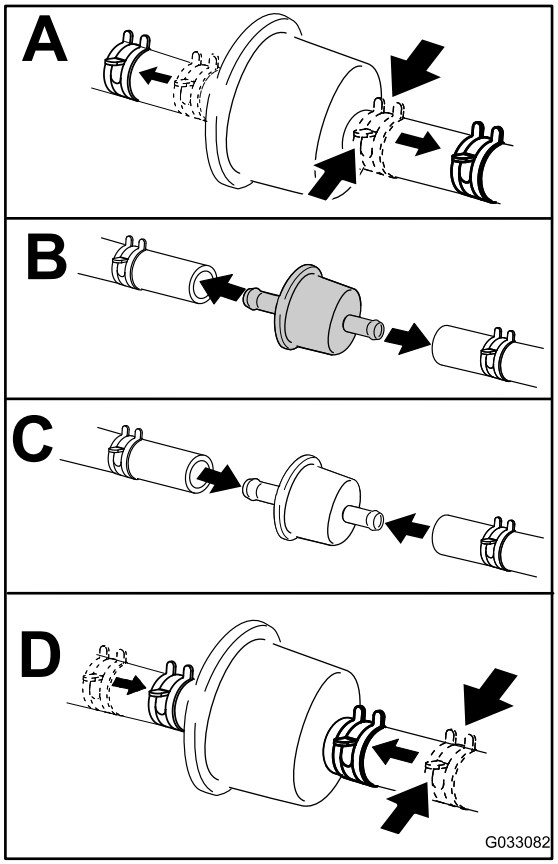

g033082

Rysunek 28

Konserwacja instalacji elektrycznej

Bezpieczna praca przy instalacji elektrycznej

- Przed przystąpieniem do naprawiania maszyny odłącz akumulator. W pierwszej kolejności odłącz zacisk ujemny, a następnie dodatni. Zacisk dodatni podłącz jako pierwszy, a ujemny jako ostatni.
- Ładuj akumulator na otwartym, dobrze wentylowanym obszarze, z dala od źródeł iskier i ognia. Należy odłączać ładowarkę od zasilania przed podłączeniem lub odłączeniem od akumulatora. Noś odzież ochronną i używaj izolowanych narzędzi.

OSTRZEŻENIE

KALIFORNIA
Propozycja 65 ostrzeżenie

Trzpienie biegunowe akumulatora i powiązane akcesoria zawierają ołów i jego związki, substancje znane w stanie Kalifornia jako powodujące nowotwory i szkody reprodukcyjne. Umyj ręce po wykonaniu czynności przy akumulatorze.

Demontaż akumulatora

⚠ OSTRZEŻENIE

Zaciski akumulatora lub metalowe narzędzia mogą powodować zwarcia z metalowymi podzespołami maszyny, wywołując iskrzenie. Iskrzenie może być przyczyną wybuchu gazów akumulatora, co grozi obrażeniami ciała.

- **Podczas demontażu lub montażu akumulatora nie dopuszczaj do zetknięcia się zacisków akumulatora z jakimikolwiek metalowymi częściami maszyny.**
- **Nie dopuszczaj do zwarcia pomiędzy zaciskami akumulatora a metalowymi częściami maszyny wywołanego przez metalowe narzędzia.**

⚠ OSTRZEŻENIE

Nieprawidłowo poprowadzony przewód akumulatora może spowodować uszkodzenie maszyny i przewodów, powodując iskrzenie. Iskrzenie może być przyczyną wybuchu gazów akumulatora, co grozi obrażeniami ciała.

- **Zawsze odłączaj najpierw ujemny przewód akumulatora (czarny), a następnie przewód dodatni (czerwony).**
- **Zawsze podłączaj najpierw przewód dodatni (czerwony), a następnie przewód ujemny akumulatora (czarny).**

1. Zaparkuj maszynę na równej nawierzchni, wyłącz silnik i wyjmij kluczyk zapłonu.
2. Odłącz ujemny (czarny) przewód od akumulatora.
3. Odłącz dodatni (czerwony) przewód od akumulatora.
4. Odkręć nakrętki i pręty mocujące po obu stronach akumulatora od pokrywy akumulatora i tacy akumulatora.

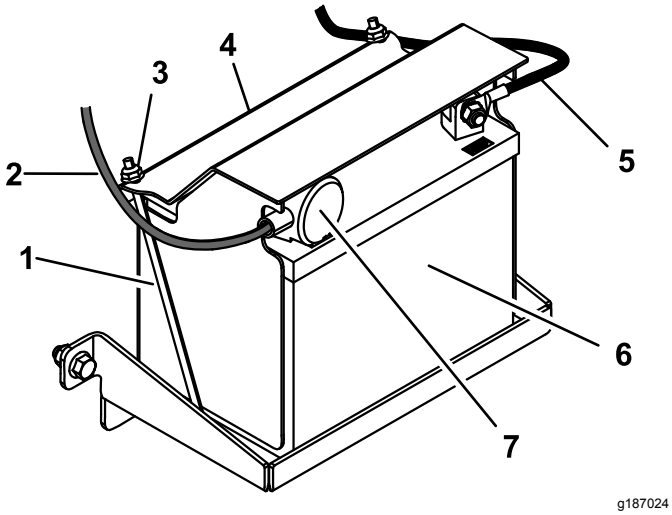

Rysunek 29

1. Pręt mocujący (2)
2. Dodatni przewód akumulatora
3. Nakrętka (2)
4. Pokrywa akumulatora
5. Ujemny przewód akumulatora
6. Akumulator
7. Czerwona osłona zacisku

Ładowanie akumulatora

Okres pomiędzy przeglądami: Przed składowaniem—Naładuj akumulator i odłącz przewody.

1. Wymontuj akumulator z podwozia, patrz Demontaż akumulatora (Strona 23).
2. Ładuj akumulator przez minimum 1 godzinę prądem o natężeniu od 6 do 10 amperów.

   Informacja: Nie dopuszczaj do przeładowania akumulatora.
3. Gdy akumulator jest w pełni naładowany, odłącz ładowarkę od gniazdka elektrycznego, a następnie odłącz przewody ładowarki od biegunów akumulatora (Rysunek 30).

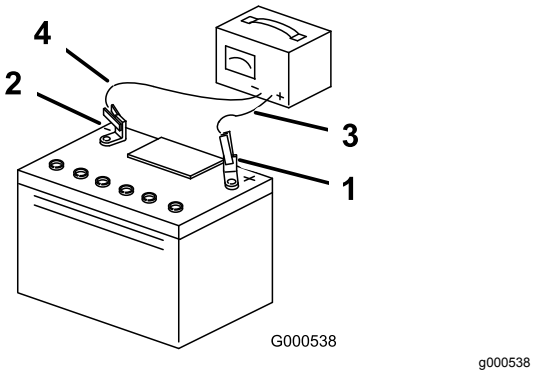

Rysunek 30

1. Dodatni (+) biegun akumulatora
2. Ujemny (-) biegun akumulatora
3. Czerwony (+) przewód ładowarki
4. Czarny (-) przewód ładowarki

Montaż akumulatora

1. Umieść akumulator na jego płycie i zabezpiecz go za pomocą pokrywy, 2 prętów mocujących i 2 nakrętek (Rysunek 29).
2. Podłącz dodatni przewód do dodatniego (+) bieguna akumulatora.
3. Podłącz ujemny przewód do ujemnego (-) bieguna akumulatora.
4. Nasuń czerwoną osłonę zacisku na dodatni biegun akumulatora (Rysunek 29).

Konserwacja nowego akumulatora po wymianie

Oryginalny akumulator jest bezobsługowy i nie wymaga prac konserwacyjnych. Odpowiednie informacje dotyczące konserwacji zamiennego akumulatora można znaleźć w instrukcji producenta.

Konserwacja układu napędowego

Sprawdzanie ciśnienia w oponach

Okres pomiędzy przeglądami: Przed każdym użyciem lub codziennie

Co 25 godzin—Sprawdź ciśnienie w oponach.

Utrzymuj zalecane ciśnienie w oponach. Sprawdź ciśnienie w trzpieniu zaworu (Rysunek 31). Sprawdź ciśnienie w oponach, gdy są zimne. Pozwoli to na uzyskanie najdokładniejszego odczytu ciśnienia.

Napompuj opony do ciśnienia 97 kPa.

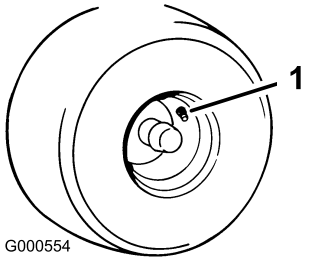

g000554

Rysunek 31

1. Trzpień zaworu

Konserwacja układu chłodzenia

Czyszczenie osłony silnika

Okres pomiędzy przeglądami: Przed każdym użyciem lub codziennie—Oczyść siatkę wlotu powietrza do silnika.

Aby zapewnić odpowiednie chłodzenie, należy zadbać o to, aby siatka wlotu powietrza, żeberka chłodzące i inne powierzchnie zewnętrzne silnika były zawsze utrzymywane w czystości.

Do oczyszczenia nagromadzonych zanieczyszczeń z siatki wlotu powietrza i okolic silnika należy użyć suchej szczotki.

Ważne: **Nie należy używać wody do czyszczenia silnika, gdyż mogłoby to spowodować dostanie się wody do układu paliwowego.**

Czyszczenie żeber chłodzących silnik i ich osłon

Okres pomiędzy przeglądami: Co 100 godzin—Oczyść żebra chłodzące silnik i ich osłony.

1. Zaparkuj maszynę na równej nawierzchni, wyłącz silnik i wyjmij kluczyk zapłonu.
2. Zdemontuj siatkę wlotu powietrza i osłony elementów chłodzących.
3. Oczyść części silnika z zanieczyszczeń i trawy.
4. Zamontuj siatkę wlotu powietrza i osłony elementów chłodzących.

Konserwacja pasków napędowych

Kontrola pasków

Okres pomiędzy przeglądami: Co 25 godzin—Sprawdź paski pod kątem uszkodzeń i pęknięć.

Sprawdź paski pod kątem pęknięć, postrzępionych brzegów, śladów spalenia lub innych uszkodzeń. Wymień uszkodzone paski.

Wymiana paska napędowego

1. Ustaw maszynę na poziomej nawierzchni, odłącz napęd ostrza i załącz hamulec postojowy.
2. Przekręć wyłącznik zapłonu do położenia WYŁĄCZENIA i wyjmij go, a następnie odłącz przewód świecy zapłonowej.
3. Unieś maszynę za pomocą wciągnika lub podpórek.
4. Odłącz sprężynę napinającą od ramienia napinającego (Rysunek 32).

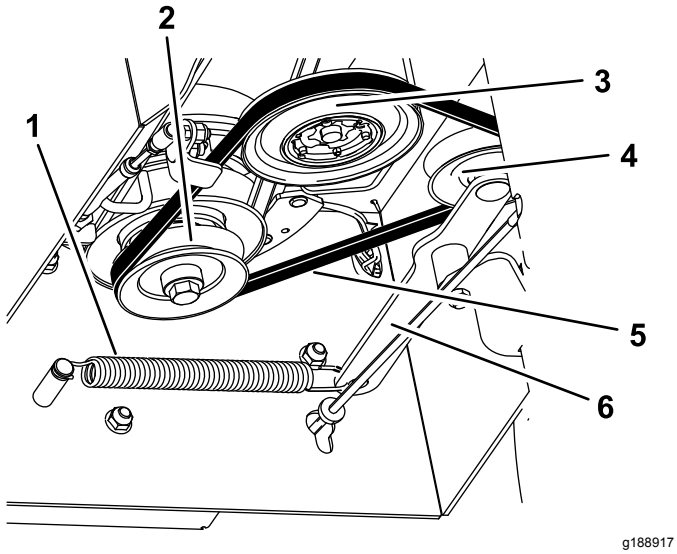

Rysunek 32

Układ napędowy nie jest pokazany

1. Sprężyna napinająca
2. Koło pasowe sprzęgła
3. Koło pasowe napędu
4. Rolka napinająca
5. Pasek
6. Ramię napinające

5. Zdejmij pasek napędowy z kół pasowych.
6. Załóż nowy pasek napędowy wokół kół pasowych sprzęgła, napędu i napinającego (Rysunek 32).
7. Zamocuj sprężynę napinającą do ramienia napinającego.

Wymiana paska kosiarki

1. Ustaw maszynę na poziomej nawierzchni, odłącz napęd ostrza i załącz hamulec postojowy.
2. Przekręć wyłącznik zapłonu do położenia WYŁĄCZENIA i wyjmij go, a następnie odłącz przewód świecy zapłonowej.
3. Unieś maszynę za pomocą wciągnika lub podpórek.
4. Zdejmij pasek napędowy, patrz Wymiana paska napędowego (Strona 26).
5. Poluzuj lewą i prawą śrubę o kilka obrotów, a następnie poluzuj przednią śrubę na tyle, by dało się zdjąć osłonę (Rysunek 33).

   Informacja: Nie wyjmuj śrub.

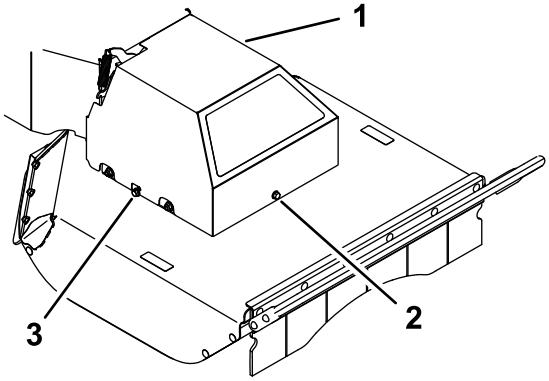

Rysunek 33

1. Pokrywa pasa
2. Przednia śruba
3. Prawa śruba

6. Zdejmij pokrywę, unosząc ją do góry.
7. Odłącz sprężynę napinającą (Rysunek 34).

⚠ OSTROŻNIE

Zamontowana sprężyna jest naprężona i może spowodować obrażenia ciała.

Podczas zdejmowania sprężyny noś okulary ochronne i zachowaj ostrożność.

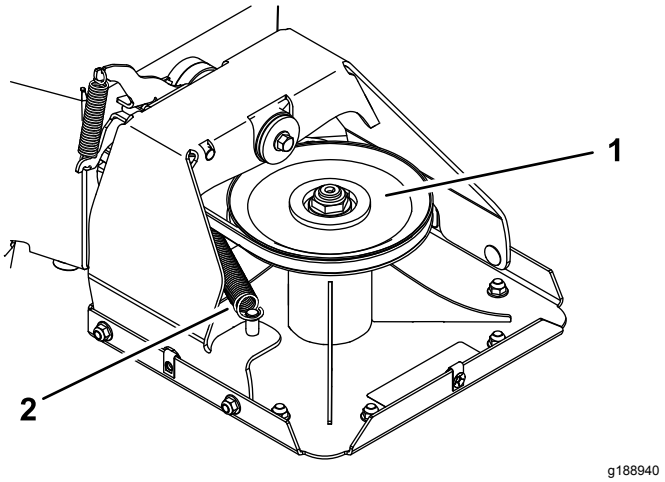

Rysunek 34

1. Koło pasowe podwozia tnącego
2. Sprężyna napinająca

8. Zdejmij pasek kosiarki z koła pasowego sprzęgła.
9. Przeprowadź nowy pasek wokół koła pasowego sprzęgła, przez prowadnicę paska, wokół koła jałowego, a następnie koła pasowego podwozia tnącego (Rysunek 34 oraz Rysunek 35).

   Informacja: Upewnij się, że pasek jest prawidłowo osadzony na obydwu kołach pasowych i nie jest skręcony. Pasek musi pozostać w tym stanie do momentu założenia sprężyny napinającej.

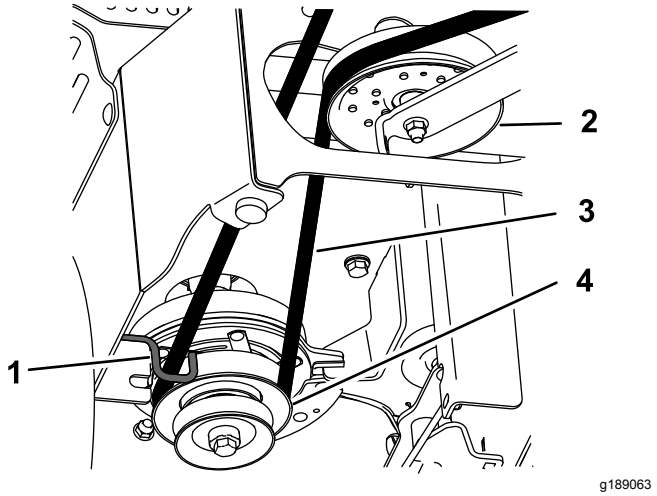

Rysunek 35

Układ napędowy nie jest pokazany

1. Prowadnica paska
2. Koło pasowe luźne
3. Pasek kosiarki
4. Koło pasowe sprzęgła

10. Zamontuj sprężynę napinającą (Rysunek 34).
11. Opuść osłonę paska na podwozie tnące, ustawiając wycięcia w pokrywie równo ze

śrubami bocznymi. Dokręć przednią śrubę, a następnie obydwie śruby boczne (Rysunek 33).

12. Załóż pasek napędu, patrz Wymiana paska napędowego (Strona 26).

Konserwacja kosiarki

W celu zapewnienia najwyższej jakości przycinania pilnuj, by ostrze było zawsze zaostrzone. Aby ułatwić sobie ostrzenie i wymianę, warto rozważyć zakup dodatkowych ostrzy.

Zachowanie bezpieczeństwa w przypadku postępowania z ostrzami

Uszkodzone lub zużyte ostrza mogą się złamać, a ich kawałki mogą być wyrzucone w kierunku operatora lub osób postronnych, powodując poważne obrażenia ciała lub śmierć. Próba naprawy uszkodzonego ostrza może skutkować utratą dopuszczeń bezpieczeństwa produktu.

- Regularnie sprawdzaj ostrze pod kątem zużycia i uszkodzeń.
- Podczas sprawdzania stanu ostrzy zachowaj szczególną ostrożność. Na czas wykonywania czynności serwisowych owiń ostrze lub załóż rękawice i zachowaj ostrożność. Ostrza należy wymienić lub naostrzyć, nie wolno ich prostować ani spawać.

Przed sprawdzeniem lub konserwacją ostrza

1. Ustaw maszynę na poziomej nawierzchni, odłącz napęd ostrza i załącz hamulec postojowy.
2. Przekręć wyłącznik zapłonu do położenia WYŁĄCZENIA i wyjmij go, a następnie odłącz przewody świec zapłonowych.
3. Przechyl maszynę tak, aby podwozie tnące uniosło się nad podłoże, a następnie podłóż drewniane klocki w celu podtrzymania podniesionego podwozia tnącego.

Sprawdzanie ostrza

Okres pomiędzy przeglądami: Przed każdym użyciem lub codziennie

1. Sprawdź krawędzie tnące (Rysunek 36).
2. Jeżeli krawędzie nie są ostre lub mają wyszczerbienia, zdejmij i naostrz ostrze; patrz Ostrzenie ostrza (Strona 30).
3. Sprawdź ostrze.
4. Jeżeli zauważysz jakiekolwiek pęknięcia lub zużycie, natychmiast zamontuj nowe ostrze (Rysunek 36).

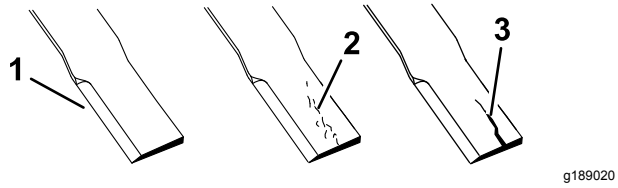

Rysunek 36

1. Krawędź tnąca
2. Zużycie
3. Pęknięcie

Sprawdzanie ostrzy po kątem zgięcia

Tylko proste ostrze

⚠ OSTRZEŻENIE

Ostrze, które jest zgięte lub uszkodzone, może pęknąć i spowodować poważne obrażenia bądź nawet zabić operatora lub osoby postronne.

- **Zawsze wymieniaj zgięte lub uszkodzone ostrze na nowe.**
- **Nie szlifuj krawędzi ani powierzchni ostrzy ani nie twórz na nich ostrych zadziorów.**

1. Obracaj ostrza, aż końce będą skierowane do przodu i do tyłu.
2. Dokonaj pomiaru odległości od poziomej powierzchni do krawędzi tnącej ostrzy w położeniu **A** ostrza (Rysunek 37).

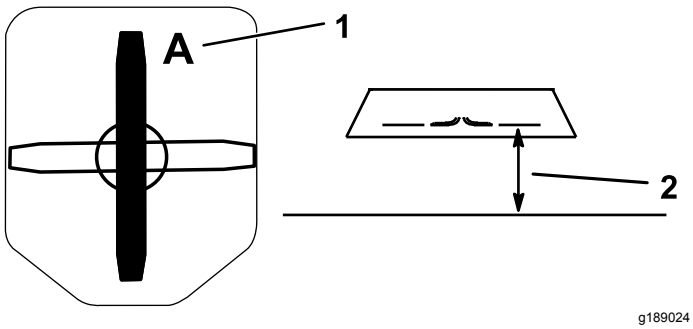

Rysunek 37

1. Położenie A
2. Dokonaj pomiaru tutaj, od ostrza do twardej powierzchni.

3. Obróć przeciwne końce ostrzy do przodu.
4. Zmierz odległość od poziomej powierzchni do krawędzi tnącej ostrzy w tym samym miejscu, co w kroku 2 powyżej.

   Informacja: Różnica wymiarów zmierzonych w krokach 2 i 4 nie może przekroczyć 3 mm.

Informacja: Jeśli różnica ta przekracza 3 mm, ostrze jest zgięte i musi zostać wymienione.

Demontaż ostrza

Wymień ostrze, jeżeli uderzyło ono w twardy przedmiot, jest niewyważone lub zgięte. Aby zapewnić optymalną wydajność i stałą zgodność z wymogami bezpieczeństwa maszyny, używaj tylko oryginalnych ostrzy zamiennych firmy Toro. Ostrza zamienne wyprodukowane przez innych producentów mogą spowodować niezgodność ze standardami bezpieczeństwa.

Informacja: Ostrza bijakowe są ostrzone po obu stronach, dzięki czemu można je przełożyć na drugą stronę i pracować z użyciem ostrej krawędzi

Tylko ostrze bijakowe

1. Trzymaj koniec ostrza przez szmatkę lub grube wykładane rękawice.
2. Odkręć śrubę ostrza, zdejmij podkładkę falistą i ostrze z wału wrzeciona z uchwytu ostrza u dołu wału wrzeciona (Rysunek 38).

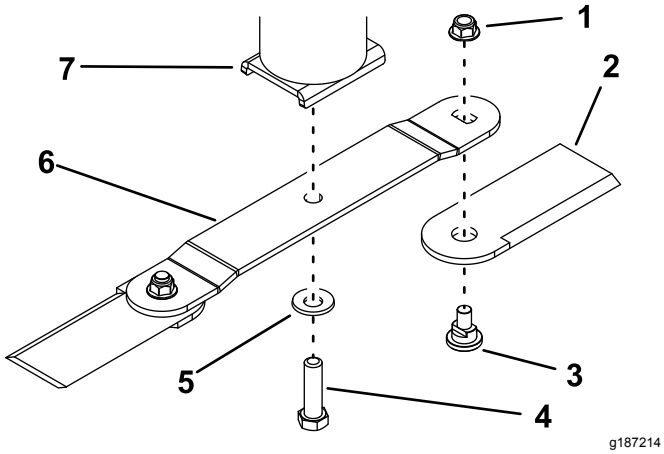

Rysunek 38

1. Nakrętka
2. Bijak
3. Śruba bijaka
4. Śruba ostrza
5. Zakrzywiona podkładka
6. Ostrze
7. Zespół wału wrzeciona

3. Aby zdemontować tylko ostrza bijakowe, zdemontuj bijaki z ostrza po odkręceniu śruby i nakrętki bijaka na każdym z bijaków.

Tylko proste ostrze

1. Trzymaj koniec ostrza przez szmatkę lub grube wykładane rękawice.
2. Odkręć śrubę ostrza, podkładkę falistą i zdejmij ostrze z wału wrzeciona (Rysunek 39).

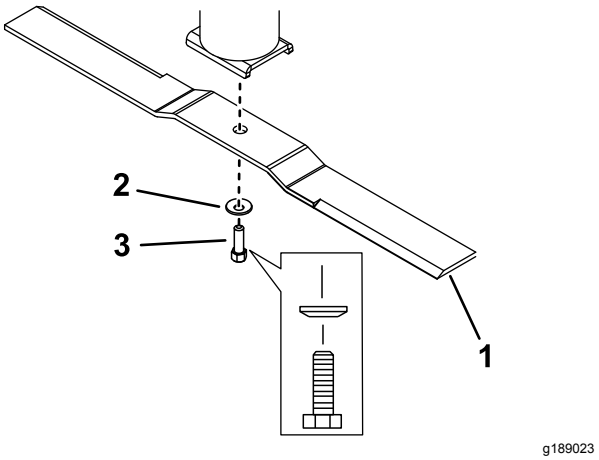

Rysunek 39

1. Ostrze
2. Zakrzywiona podkładka
3. Śruba ostrza

Ostrzenie ostrza

1. Użyj pilnika do naostrzenia krawędzi tnącej na obu końcach każdego ostrza (Rysunek 40).

   Informacja: Zachowaj oryginalny kąt ostrza.

   Informacja: Ostrze będzie wyważone, jeśli usuniesz tę samą ilość materiału z obu krawędzi tnących.

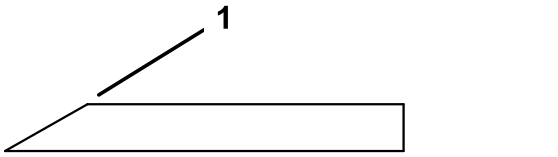

Rysunek 40

1. Ostrz pod oryginalnym kątem.

2. W przypadku prostych ostrzy sprawdź wyważenie ostrza, układając je na równoważniku ostrzy (Rysunek 41).

   Jeżeli ostrze nie jest wyważone, spiłuj nieco metalu z tylnej krawędzi ostrza (przeciwnej do krawędzi tnącej) (Rysunek 38).

   Powtarzaj tę procedurę do momentu wyważenia ostrza.

   Informacja: Jeżeli ostrze pozostaje w położeniu poziomym, jest wyważone.

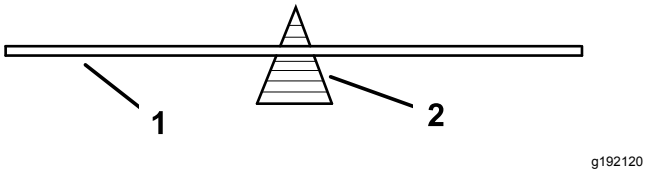

Rysunek 41

1. Ostrze
2. Równoważnik

Montaż ostrza

Tylko ostrze bijakowe

1. Zamocuj ostrze do wału wrzeciona za pomocą śruby ostrza i podkładki falistej (Rysunek 38).

   Informacja: Upewnij się, że wypukła strona podkładki jest skierowana w stronę ostrza i że ostrze jest założone wypukłą stroną do wału wrzeciona.

2. Dokręć śrubę z momentem od 136 do 149 N·m.
3. Aby zamontować tylko ostrza bijakowe, zamocuj bijaki do końców ostrza, używając śruby bijaka i nowej nakrętki do każdego bijaka (Rysunek 38). Dokręć nakrętkę z momentem od 103 do 127 N·m.

   Informacja: Zawsze po odkręceniu nakrętki bijaka przykręcaj w jej miejsce nową nakrętkę.

   Informacja: Zamocuj bijaki do dołu ostrza, a nie do góry.

Tylko proste ostrze

1. Zamontuj ostrze na wale wrzeciona (Rysunek 39).

   Informacja: Upewnij się, że ostrze jest założone wypukłą stroną do wału wrzeciona.

2. Załóż podkładkę falistą (stroną wypukłą do ostrza) i wkręć śrubę ostrza (Rysunek 39).
3. Dokręć śrubę ostrza z momentem od 136 do 149 N·m.

Czyszczenie

Czyszczenie maszyny z zanieczyszczeń

Regularne czyszczenie i mycie pozwala wydłużyć okres eksploatacji maszyny. Czyść maszynę bezpośrednio po użyciu.

Aby uniknąć dostania się wody do zbiornika paliwa, sprawdź przed czyszczeniem, czy korek zbiornika paliwa jest poprawnie założony.

Postępuj ostrożnie, używając myjki ciśnieniowej, gdyż może ona uszkodzić etykiety ostrzegawcze, znaki ze wskazówkami oraz silnik..

Przechowywanie

Przechowywanie maszyny

W przypadku magazynowania przekraczającego 30 dni przygotuj maszynę zgodnie z następującymi wskazówkami:

1. Ustaw maszynę na poziomej nawierzchni, odłącz napęd ostrza i załącz hamulec postojowy.
2. Przekręć wyłącznik zapłonu do położenia WYŁĄCZENIA i wyjmij go, a następnie odłącz przewód świecy zapłonowej.
3. Usuń zanieczyszczenia i zabrudzenia z zewnętrznych części maszyny, a w szczególności z silnika.

   Ważne: **Urządzenie można myć łagodnym detergentem i wodą.**
4. Do paliwa w zbiorniku dodaj środek stabilizujący/dodatek uszlachetniający na bazie ropy naftowej. Przestrzegaj instrukcji mieszania podanych przez producenta środka stabilizującego. (7,8 ml na litr paliwa).

   Informacja: Środek stabilizujący/dodatek uszlachetniający jest najskuteczniejszy, gdy zostanie wymieszany ze świeżym paliwem i będzie stosowany przez cały czas.

   Ważne: **Nie stosuj środka stabilizującego na bazie alkoholu (etanolu lub metanolu). Nie przechowuj stabilizatora/paliwa kondycjonowanego przez okres dłuższy niż 90 dni.**
5. Uruchom silnik w celu rozprowadzenia paliwa ze środkiem kondycjonującym w układzie paliwowym (silnik powinien pracować przez 5 minut).
6. Zatrzymaj silnik, pozwól, aby ostygł, po czym opróżnij zbiornik paliwa za pomocą syfonu z pompką. Zutylizuj paliwo we właściwy sposób, zgodnie z lokalnyimi przepisami.
7. Uruchom silnik i pozwól, aby pracował aż do wyłączenia.
8. Uruchom silnik i pozwól, aby pracował do momentu, w którym nie da się go ponownie uruchomić.
9. Wyczyść filtr powietrza (patrz Konserwacja filtra powietrza (Strona 18)).
10. Wymień olej silnikowy w skrzyni korbowej, patrz rozdział Wymiana oleju silnikowego i filtra (Strona 19).
11. Wyjmij akumulator z maszyny i naładuj go, patrz Ładowanie akumulatora (Strona 24).
12. Wykręć świecę zapłonową i sprawdź jej stan, patrz Serwisowanie świecy zapłonowej (Strona 21).
13. Po wykręceniu świecy zapłonowej z silnika wlej dwie łyżki oleju silnikowego do otworu świecy zapłonowej. Następnie użyj rozrusznika, aby obracać wałem korbowym silnika i rozprowadzić olej wewnątrz cylindra. Zamontuj świece zapłonowe. Nie podłączaj przewodów do świec zapłonowych.
14. Sprawdź i dokręć wszystkie śruby, nakrętki i wkręty. Napraw lub wymień wszystkie części, które są uszkodzone.
15. Pomaluj wszystkie porysowane lub niepokryte powierzchnie metalowe. Farba jest dostępna u autoryzowanego przedstawiciela serwisowego.
16. Przechowuj maszynę w czystym, suchym garażu lub magazynie.
17. Przykryj urządzenie, by zabezpieczyć je i utrzymać w czystości.

Rozwiązywanie problemów

Problem	Możliwa przyczyna	Usuwanie usterek
Silnik przegrzewa się.	1. Silnik jest nadmiernie obciążony. 2. Niski poziom oleju w skrzyni korbowej. 3. Żeberka chłodzące i przewody powietrzne pod obudową dmuchawy silnika są zablokowane. 4. Zabrudzony filtr powietrza. 5. W układzie paliwowym znajduje się brud, woda lub stare paliwo.	1. Zmniejsz prędkość jazdy. 2. Dolej oleju do skrzyni korbowej. 3. Usuń wszelkie przeszkody z żeberek chłodzących i przewodów powietrznych. 4. Oczyść lub wymień wkład filtra powietrza. 5. Skontaktuj się z przedstawicielem autoryzowanego serwisu
Rozrusznik nie działa.	1. Przełącznik sterujący ostrzem jest załączony. 2. Akumulator jest rozładowany. 3. Połączenia elektryczne są skorodowane lub obluzowane. 4. Przepalony bezpiecznik. 5. Uszkodzony przekaźnik lub przełącznik.	1. Zwolnij przełącznik sterujący ostrzem. 2. Naładuj akumulator. Aby zapobiec rozładowaniu akumulatora, przekręcaj kluczyk zapłonu do pozycji WYŁĄCZONEJ i wyjmuj go, gdy maszyna nie jest używana. 3. Sprawdź połączenia elektryczne pod kątem prawidłowego styku. 4. Wymień bezpiecznik. 5. Skontaktuj się z przedstawicielem autoryzowanego serwisu.
Silnik nie uruchamia się, dławi lub po chwili gaśnie.	1. Zbiornik paliwa jest pusty. 2. Zabrudzony filtr powietrza. 3. Przewód świecy zapłonowej jest obluzowany lub odłączony. 4. Świeca zapłonowa jest pokryta czarnym nalotem, jest uszkodzona lub szczelina jest nieprawidłowa. 5. Filtr paliwa jest zanieczyszczony. 6. W układzie paliwowym znajduje się brud, woda lub stare paliwo. 7. W zbiorniku paliwa znajduje się niewłaściwy rodzaj paliwa. 8. Niski poziom oleju w skrzyni korbowej.	1. Napełnij zbiornik paliwa. 2. Oczyść lub wymień wkład filtra powietrza. 3. Podłącz przewód do świecy zapłonowej. 4. Zainstaluj nową świecę zapłonową o prawidłowej szerokości szczeliny. 5. Wymień filtr paliwa. 6. Skontaktuj się z przedstawicielem autoryzowanego serwisu. 7. Spuść paliwo z układu paliwowego i zatankuj prawidłowy rodzaj paliwa. 8. Dolej oleju do skrzyni korbowej.
Silnik traci moc.	1. Silnik jest nadmiernie obciążony. 2. Zabrudzony filtr powietrza. 3. Niski poziom oleju w skrzyni korbowej. 4. Żeberka chłodzące i przewody powietrzne pod obudową dmuchawy silnika są zablokowane. 5. Świeca zapłonowa jest pokryta czarnym nalotem, jest uszkodzona lub szczelina jest nieprawidłowa. 6. Zatkany odpowietrznik zbiornika paliwa. 7. Filtr paliwa jest zabrudzony. 8. Zanieczyszczenie, woda lub stare paliwo w układzie paliwowym. 9. W zbiorniku paliwa znajduje się niewłaściwy rodzaj paliwa.	1. Zmniejsz prędkość jazdy. 2. Oczyść lub wymień wkład filtra powietrza. 3. Dolej oleju do skrzyni korbowej. 4. Usuń wszelkie przeszkody z żeberek chłodzących i przewodów powietrznych. 5. Zainstaluj nową świecę zapłonową o prawidłowej szerokości szczeliny. 6. Skontaktuj się z przedstawicielem autoryzowanego serwisu. 7. Wymień filtr paliwa. 8. Skontaktuj się z przedstawicielem autoryzowanego serwisu. 9. Spuść paliwo z układu paliwowego i zatankuj prawidłowy rodzaj paliwa.

Problem	Możliwa przyczyna	Usuwanie usterek
Występują nieprawidłowe drgania.	1. Śruby mocujące silnika są poluzowane 2. Koło pasowe silnika, koło pasowe luźne lub koło pasowe ostrza jest poluzowane. 3. Koło pasowe silnika jest uszkodzone. 4. Ostrze/ostrza tnące są zgięte lub niewyważone. 5. Śruba mocująca ostrze jest poluzowana. 6. Wrzeciono ostrza jest zgięte.	1. Dokręć śruby mocujące silnika 2. Dokręć koło pasowe lub rolkę napinającą. 3. Skontaktuj się z przedstawicielem autoryzowanego serwisu. 4. Zamontuj nowe ostrze/ostrza tnące. 5. Dokręć śrubę mocującą ostrze. 6. Skontaktuj się z przedstawicielem autoryzowanego serwisu.
Wysokość koszenia jest nierówna.	1. Ostrze nie jest ostre. 2. Ostrze tnące jest zgięte. 3. Spodnia część kosiarki jest zabrudzona. 4. Wrzeciono ostrza jest zgięte.	1. Naostrz ostrza. 2. Zamontuj nowe ostrze tnące. 3. Oczyść spodnią część kosiarki. 4. Skontaktuj się z przedstawicielem autoryzowanego serwisu.
Ostrze się nie obraca.	1. Pasek kosiarki spadł z koła pasowego. 2. Sprzęgło napędu ostrza działa nieprawidłowo. 3. Pasek kosiarki jest zużyty, poluzowany lub zerwany.	1. Zamontuj pasek kosiarki. 2. Skontaktuj się z przedstawicielem autoryzowanego serwisu. 3. Zamontuj nowy pasek kosiarki.
Przycinarka do krzewów nie chce jechać po naciśnięciu dźwigni jazdy.	1. Pasek napędu spadł z koła pasowego. 2. Pasek napędu jest zużyty, poluzowany lub zerwany. 3. Załączone jest obejście układu napędowego. 4. Hamulec postojowy jest załączony. 5. Brakuje wpustu na wale napędzającym koła lub został on ścięty przy jednym lub przy obu kołach. 6. Przekładnia jest uszkodzona.	1. Zamontuj pasek napędu. 2. Wymień pasek napędu na nowy. 3. Wyłącz obejście układu napędowego. 4. Zwolnij hamulec postojowy. 5. Zamontuj nowy wpust na wale. 6. Skontaktuj się z przedstawicielem autoryzowanego serwisu.
Maszyna wykazuje niską wydajność cięcia.	1. Prędkość jazdy do przodu jest zbyt wysoka. 2. Ostrze jest stępione. 3. Spodnia część podwozia tnącego jest zapchana zanieczyszczeniami.	1. Zmniejsz prędkość jazdy do przodu. 2. Naostrz lub wymień ostrze. 3. Oczyść spód podwozia tnącego z zanieczyszczeń.

Notatki:

Europejskie powiadomienie dotyczące prywatności

Informacje gromadzone przez firmę Toro
Toro Warranty Company (Toro) szanuje prywatność użytkownika. W celu przetwarzania Twojego zgłoszenia naprawy gwarancyjnej i kontaktowania się z Tobą w przypadku wycofania produktu z rynku, prosimy o udostępnienie nam pewnych danych osobowych, bezpośrednio lub za pośrednictwem lokalnego oddziału firmy Toro lub sprzedawcy.

System gwarancji firmy Toro jest utrzymywany na serwerach znajdujących się w Stanach Zjednoczonych, których prawa dotyczące prywatności nie mogą nie zapewniać takiego samego poziomu ochrony, jak w kraju użytkownika.

UDOSTĘPNIAJĄC NAM DANE OSOBOWE UŻYTKOWNIK WYRAŻA ZGODĘ NA PRZETWARZANIE DANYCH OSOBOWYCH W SPOSÓB OPISANY W POWIADOMIENIU DOTYCZĄCYM PRYWATNOŚCI.

Sposób, w jaki Toro wykorzystuje informacje
Firma Toro może używać Twoich danych osobowych do przetwarzania zgłoszeń napraw gwarancyjnych oraz kontaktowania się z Tobą w przypadku wycofania produktu z rynku lub z wszelkich innych powodów, o których Cię informujemy. Firma Toro może w związku z tymi działaniami udostępniać informacje użytkownika firmom od siebie zależnym, przedstawicielom lub innym partnerom biznesowym. Nie sprzedamy Twoich danych osobowych żadnej innej firmie. Zastrzegamy sobie prawo do ujawnienia danych osobowych w celu zapewnienia zgodności z obowiązującymi przepisami i żądaniami właściwych organów władzy, zapewnienia prawidłowego funkcjonowania poszczególnych systemów oraz w celu ochrony własnych interesów lub innych użytkowników.

Przechowywane danych osobowych
Dane osobowe są przechowywane tak długo, jak jest to niezbędne dla celów, do których zostały pierwotnie pozyskane, dla innych zgodnych z prawem celów (takich, jak zgodność z przepisami), lub jest to wymagane przez odpowiednie prawo.

Zobowiązanie firmy Toro dotyczące danych osobowych użytkownika
Podejmujemy uzasadnione środki ostrożności, mające na celu zapewnienie bezpieczeństwa danych osobowych użytkownika. Podejmujemy również kroki mające na celu zachowanie dokładności i aktualności danych osobowych.

Dostęp i poprawianie danych osobowych
Jeśli chcesz sprawdzić lub poprawić swoje dane osobowe, prosimy o kontakt drogą elektroniczną na adres: legal@toro.com.

Australijskie prawo konsumenta

Klienci z Australii mogą znaleźć szczegółowe dane, związane z australijskim prawem konsumenta wewnątrz opakowania lub uzyskać te dane u przedstawiciela firmy Toro.

Gwarancja firmy Toro

Ograniczona gwarancja (patrz okresy gwarancji poniżej)

Warunki i produkty objęte gwarancją

Firma Toro i jej podmiot stowarzyszony, Toro Warranty Company, zgodnie z zawartą między nimi umową wspólnie gwarantują, że Produkty Toro wymienione poniżej są wolne od jakichkolwiek wad materiałowych i wykonawczych.

Niniejsza gwarancja obejmuje koszty części i robocizny, ale użytkownik musi pokryć koszty transportu.

Obowiązują poniższe okresy, liczone od daty zakupu:

Produkty	Okres gwarancji
Aerator pchany	1 rok
• Silnik[1]	2 lata
Aerator samojezdny z podestem	1 rok
• Akumulator	90 dni na części i robociznę 1 rok tylko części
• Silnik[1]	2 lata
Skaryfikator	1 rok
• Silnik[1]	2 lata
Siewnik do murawy	1 rok
• Silnik[1]	Honda – 2 lata
• Silnik[1]	Subaru – 5 lat
Rozrzutnik-spryskiwacz samojezdny z platformą	1 rok
• Akumulator	90 dni na części i robociznę 1 rok tylko części
• Silnik[1]	5 lata
Pchana szczotka obrotowa	1 rok
• Silnik[1]	2 lata
Przycinarka krzewów	1 rok
• Silnik[1]	2 lata

Jeżeli spełnione są warunki gwarancji, Produkt zostanie przez nas naprawiony bezpłatnie; dotyczy to także diagnostyki, robocizny i części zamiennych.

[1]Niektóre silniki używane w produktach firmy Toro są objęte gwarancją producenta silnika.

Instrukcja korzystania z serwisu gwarancyjnego

Jeśli uważasz, że posiadany produkt firmy Toro zawiera wadę materiałową lub wykonawczą, wykonaj poniższą procedurę**:

1. Skontaktuj się z autoryzowanym serwisem, aby umówić się na przegląd w punkcie serwisowym. Aby znaleźć najbliższy serwis, wejdź na naszą stronę internetową www.Toro.com. Wybierz „Where to Buy" („Gdzie kupić") i „Contractor" („Wykonawca") jako typ produktu. Możesz także zatelefonować pod poniższy numer (połączenie bezpłatne).
2. Przywieź produkt z dowodem zakupu (paragonem) do serwisu.
3. Jeżeli z jakiegoś powodu jesteś niezadowolony z analizy lub pomocy udzielonej przez punkt serwisowy, prosimy o kontakt z nami:

   Toro Warranty Company
   8111 Lyndale Avenue South
   Bloomington, MN 55420-1196
   Tel. (połączenie bezpłatne): 888-384-9939

**Autoryzowane wypożyczalnie Toro, które zakupiły produkty od firmy Toro i mają zawartą umowę Wypożyczalni sprzętu Toro, mogą wykonywać naprawy gwarancyjne samodzielnie. Procedury zgłaszania reklamacji gwarancyjnych drogą elektroniczną są dostępne w Portalu Toro dla Wypożyczalni lub pod podanym wyżej bezpłatnym numerem telefonu.

Obowiązki właściciela

Musisz konserwować posiadany produkt Toro, przestrzegając procedur konserwacji opisanych w *Instrukcji obsługi*. Koszty takiej rutynowej konserwacji, wykonywanej przez przedstawiciela lub przez Ciebie, pokrywasz Ty. Części zaplanowane do wymiany w ramach wymaganej konserwacji (Części do konserwacji) są objęte gwarancją przez okres do planowego czasu wymiany dla danej części. Niewykonywanie wymaganych czynności konserwacyjnych i regulacyjnych może być podstawą do odrzucenia roszczeń gwarancyjnych.

Elementy i sytuacje nie objęte gwarancją

Nie wszystkie uszkodzenia i usterki Produktu, które wystąpią w okresie gwarancyjnym, są wadami materiałowymi lub wykonania. Niniejsza wyrażona gwarancja nie obejmuje:

- Uszkodzeń Produktu wynikających z instalacji i korzystania z dodatkowego wyposażenia oraz zmodyfikowanych i niezatwierdzonych akcesoriów.
- Uszkodzeń Produktu wynikających z niewykonywania zalecanych czynności konserwacyjnych lub regulacyjnych.
- Napraw niezbędnych ze względu na niestosowanie się do czynności opisanych w rozdziale Zalecane paliwo (patrz *Instrukcja obsługi*, aby uzyskać więcej informacji)
  - Usuwania zanieczyszczeń z układu paliwowego
  - Stosowania starego paliwa (powyżej 1 miesiąca) lub paliwa o zawartości powyżej 10% etanolu lub 15% MTBE
  - Pozostawienia paliwa w układzie przez okres przerwy w eksploatacji maszyny dłuższy niż jeden miesiąc
- Uszkodzeń produktu wynikających z użytkowania produktu w sposób agresywny, niedbały lub lekkomyślny
- Części podlegających zużyciu w następstwie używania, chyba że okażą się wadliwe. Przykłady części eksploatacyjnych podlegających zużyciu: paski, ostrza tnące, sprzęgła, noże, zęby, świece zapłonowe, opony, filtry itp.
- Uszkodzeń powstałych w wyniku działania czynników zewnętrznych, w tym pogody, niewłaściwego przechowywania, zanieczyszczeń, smarów, dodatków, chemikaliów itp.
- Elementy ulegające normalnemu zużyciu obejmują powierzchnie lakierowane, naklejane znaki itp.
- Wszystkie elementy objęte oddzielną gwarancją producenta.
- Opłaty dotyczące odbioru i dostawy

Warunki ogólne

Na podstawie gwarancji naprawy mogą być wykonywane tylko przez autoryzowane punkty serwisowe; w przypadku autoryzowanych wypożyczalni możliwa jest naprawa we własnym zakresie.

Firmy The Toro Company i Toro Warranty Company nie ponoszą odpowiedzialności za pośrednie, przypadkowe lub wynikowe szkody związane z użytkowaniem produktów Toro objętych tą gwarancją, w tym za jakiekolwiek koszty czy wydatki związane z zapewnieniem maszyn lub usług zastępczych w uzasadnionych okresach występowania usterek lub nieużywania w oczekiwaniu na naprawę w ramach gwarancji. Wszelkie domniemane gwarancje dotyczące wartości handlowej i przydatności do określonych zastosowań są ograniczone do okresu objętego niniejszą gwarancją. Niektóre kraje nie zezwalają na wyłączenie szkód przypadkowych lub wynikowych lub ograniczeń dotyczących okresu trwania domniemanych gwarancji, więc powyższe wyłączenia i ograniczenia mogą nie mieć zastosowania.

Niniejsza gwarancja udziela określonych praw, a w zależności od kraju właścicielowi mogą przysługiwać także inne prawa.

Oprócz gwarancji dotyczącej emisji zanieczyszczeń, o której mowa poniżej, w stosownych przypadkach nie ma innych wyraźnych gwarancji. Układ kontroli emisji spalin w Produkcie może być objęty osobną gwarancją spełniającą wymagania ustalone przez amerykańską Agencję Ochrony Środowiska (Environmental Protection Agency; EPA) lub Kalifornijską Radę Ochrony Czystości Powietrza (California Air Resources Board; CARB). Szczegółowe informacje można znaleźć w dokumencie California Emission Control Warranty Statement dołączonym do Produktu lub zawartym w dokumentacji producenta silnika.

Wszystkie kraje oprócz USA i Kanady

Klienci, którzy zakupili produkty Toro poza terenem Stanów Zjednoczonych lub Kanady, powinni skontaktować się z Dystrybutorem (Przedstawicielem) Toro w celu uzyskania danych na temat polityki gwarancyjnej dotyczącej danego kraju, prowincji lub danego stanu. Jeśli z jakichkolwiek powodów nie jesteś zadowolony z obsługi świadczonej przez dystrybutora lub masz trudności z uzyskaniem informacji o warunkach gwarancyjnych, skontaktuj się z importerem produktów Toro. Jeśli zawiodą wszystkie inne sposoby uzyskania takich informacji, skontaktuj się z Toro Warranty Company.

Australijska ustawa o ochronie konsumenta: Klienci z Australii mogą znaleźć szczegółowe dane, związane z australijskim prawem konsumenta, wewnątrz opakowania lub uzyskać te dane u przedstawiciela firmy Toro.