Form No. 3412-992 Rev A

Sæt til traktionspedalforbedring

Groundsmaster® 360-universalmaskine med serienummer 315000001 til 316999999

Modelnr. 136-4450

Monteringsvejledning

Montering

Løsdele

Brug skemaet herunder til at kontrollere, at alle dele er blevet leveret.

Fremgangsmåde	Beskrivelse	Antal	Anvendelse
1	Trykskive Afstandsbøsning (lang) Afstandsbøsning (lille) Lejer	1 1 1 2	Monter traktionsstangen.
2	Traktionsstang Kontramøtrik (3/8 tomme) Stangendeleje Ledforbindelsesplade Gummibeslag Plastbeslag	1 1 1 1 2 2	Monter traktionsstangen.
3	Kræver ingen dele	–	Juster traktionsstangen.
4	Kræver ingen dele	–	Juster traktionsdrevet til neutral.

Bemærk: Monter dette sæt for at forbedre maskinens bevægelse ud af neutral position.

⚠ ADVARSEL

CALIFORNIEN
Advarsel i henhold til erklæring nr. 65

Dette produkt indeholder et eller flere kemikalier, der ifølge staten Californien er kræftfremkaldende og giver medfødte defekter eller forplantningsskader.

© 2017—The Toro® Company
8111 Lyndale Avenue South
Bloomington, MN 55420

Registrer dit produkt på www.Toro.com.

CE

Oversættelse af original (DA)
Trykt i USA
Alle rettigheder forbeholdes

3412-992 A

1

Montering af traktionsstangen

Dele, der skal bruges til dette trin:

1	Trykskive
1	Afstandsbøsning (lang)
1	Afstandsbøsning (lille)
2	Lejer

Fremgangsmåde

1. Parker maskinen på en plan flade, sluk motoren, aktiver parkeringsbremsen, og tag nøglen ud af tændingskontakten.
2. Løsn låsemøtrikkerne på højre baghjul.
3. Hæv højre side af maskinen med en donkraft, og fastgør den med en donkraft.
4. Afmonter højre baghjul. Dette giver nem adgang til montering.
5. Find og fjern den eksisterende neutrale arm (Figur 1 og Figur 2).

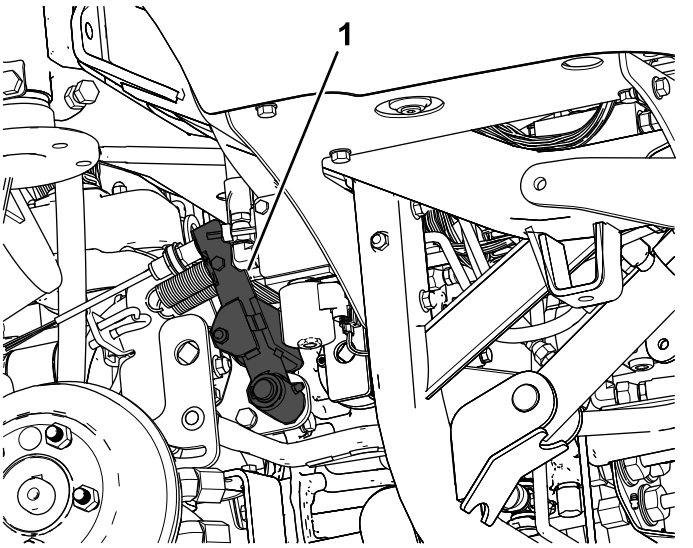

Figur 1

1. Neutral arm

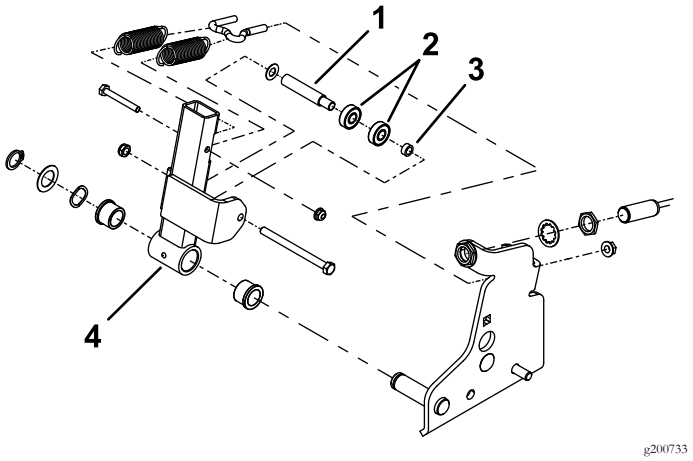

Figur 2

1. Afstandsbøsning (lang)
2. Lejer
3. Afstandsbøsning (lille)
4. Neutral arm

6. Fjern de eksisterende lejer og afstandsbøsninger fra den neutrale arm (Figur 3).
7. Monter de nye lejer og afstandsbøsninger (Figur 3).

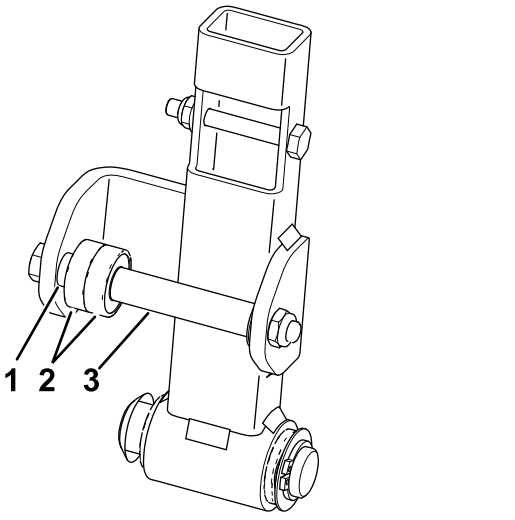

Figur 3

1. Afstandsbøsning (lille)
2. Lejer
3. Afstandsbøsning (lang)

8. Monter den neutrale arm i maskinen (Figur 2).

2

Montering af traktionsstangen

Dele, der skal bruges til dette trin:

1	Traktionsstang
1	Kontramøtrik (3/8 tomme)
1	Stangendeleje
1	Ledforbindelsesplade
2	Gummibeslag
2	Plastbeslag

Fremgangsmåde

1. Find og fjern traktionshåndtagets arm (Figur 4).

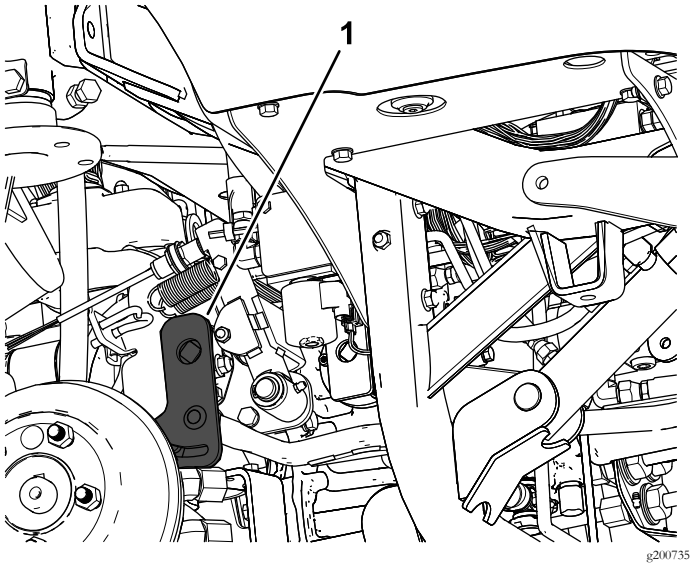

Figur 4

1. Traktionshåndtagets arm

2. Fjern den eksisterende traktionsstang fra traktionshåndtagets arm og den forreste ledforbindelse (Figur 5).

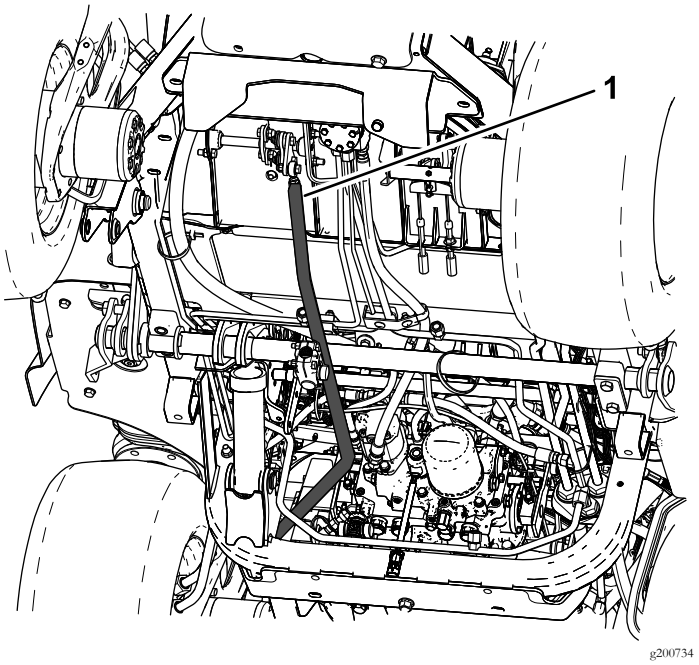

Figur 5

1. Traktionsstang

3. Monter stangendelejet og kontramøtrikken på traktionsstangen (Figur 6).
4. Monter ledforbindelsespladen og enten gummi- eller plastbeslagene (Figur 6).

   Bemærk: Brug enten plast- eller gummibeslagene til dette sæt, alt efter hvad der føles bedst, når maskinen betjenes. Det anbefales at bruge gummibeslagene til en maskine med førerhus, da dette vil hjælpe med at reducere støjen i førerkabinen (Figur 6).
5. Monter den nye traktionsstang på traktionshåndtagets arm og den forreste ledforbindelse (Figur 5 og Figur 6).

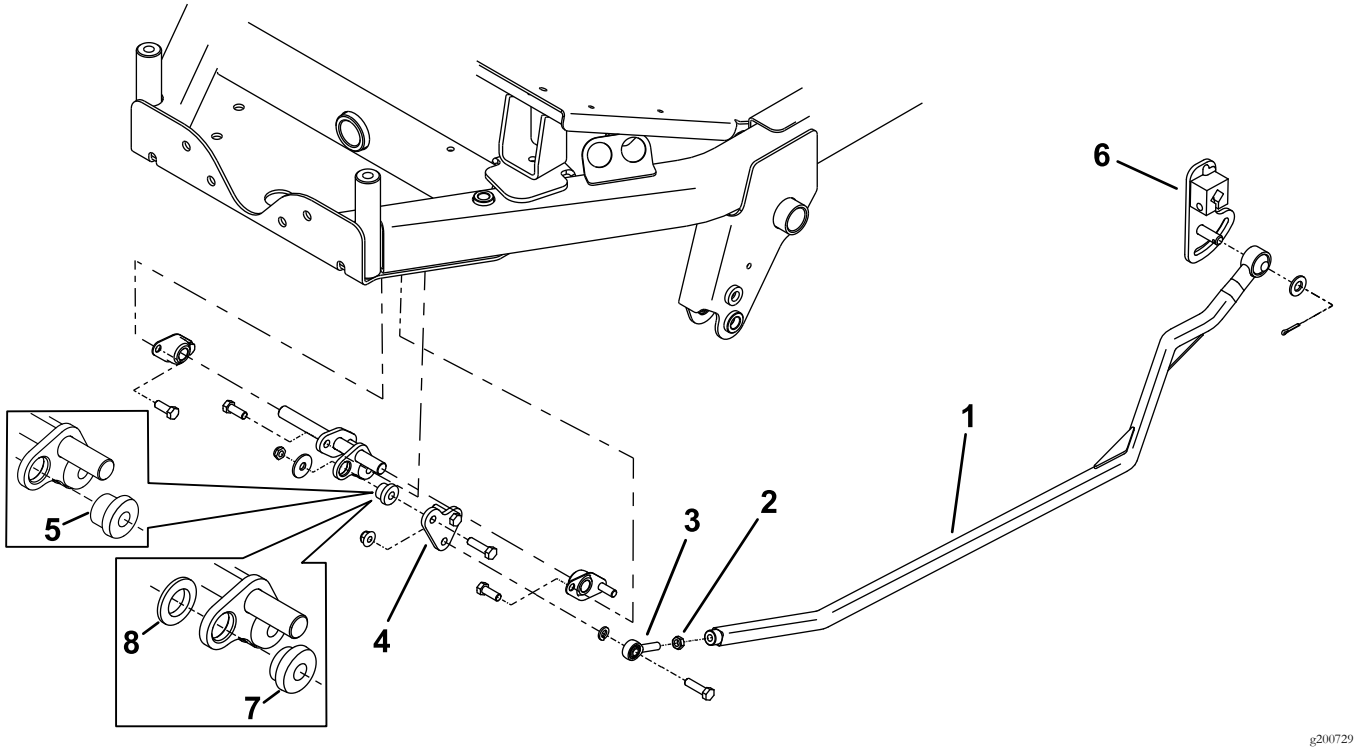

Figur 6

1. Traktionsstang
2. Kontramøtrik
3. Stangendeleje
4. Ledforbindelsesplade
5. Gummibeslag
6. Traktionshåndtagets arm
7. Plastbeslag
8. Plastikspændeskive bruges kun med plastikbeslaget

3

Justering af traktionsstangen

Kræver ingen dele

Fremgangsmåde

1. Juster stramningen af fjedrene som vist i Figur 7.
2. Juster neutralkontakten som vist i Figur 7.

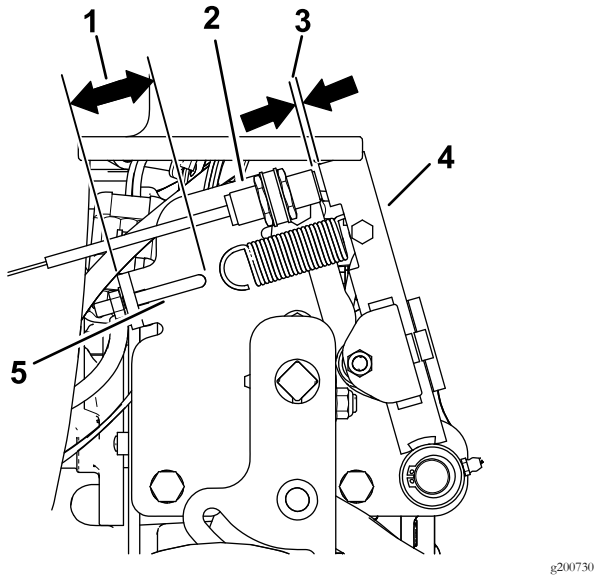

Figur 7

1. 41 mm
2. Neutralkontakt
3. 2,8 mm til 3,5 mm
4. Neutral arm
5. Fjederkrog

3. Flyt traktionspedalen til neutral position, juster stangendelejet ved at skrue det i eller ud, så målet i Figur 8 opnås.

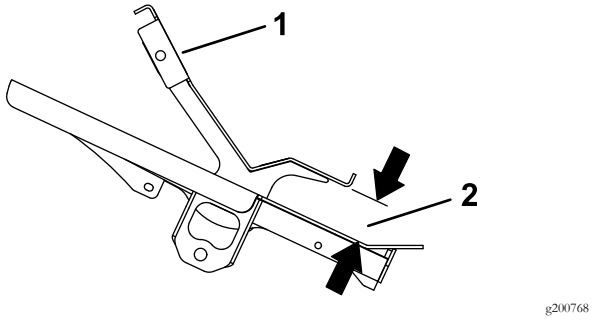

Figur 8
Set fra siden

1. Traktionspedal
2. 45 til 48 mm

4. Monter højre baghjul.

4

Justering af traktionsdrevet til neutral

Kræver ingen dele

Fremgangsmåde

Bemærk: Hvis maskinen står på et vandret underlag, må den ikke krybe, når du slipper traktionspedalen.

1. Parker maskinen på en plan flade, aktiver parkeringsbremsen, sænk klippeenheden ned på gulvet, og sluk motoren.
2. Hæv maskinens bagende med en donkraft, indtil baghjulene er fri af gulvet. Understøt maskinen med donkrafte, så den ikke kan vælte.

   Bemærk: På modeller med firehjulstræk skal forhjulene også hæves fra gulvet og understøttes med bukke.

⚠ ADVARSEL

Motoren skal køre, så du kan foretage justeringen. Dette kan forårsage personskade.

Hold hænder, fødder, ansigt og øvrige legemsdele væk fra varme motordele og roterende dele.

3. Start motoren ved at sætte gashåndtaget i positionen SLOW (langsom), og hold øje med, i hvilken retning baghjulene roterer.

   Vigtigt: Sørg for, at traktionspedalen er i positionen NEUTRAL.

   - Hvis det venstre baghjul roterer, skal kontramøtrikkerne løsnes på transmissionsstyrestangen i venstre side (Figur 9).

     Bemærk: Der er venstregevind forrest på styrearmen. I den bageste ende af styrearmen, som er forbundet med transmissionen, er der højregevind.

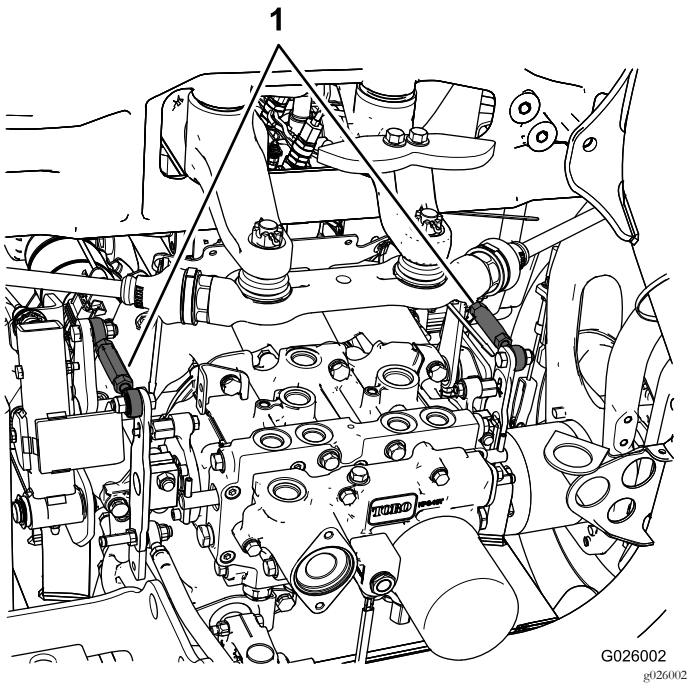

Figur 9

1. Transmissionsstyrestænger

- Hvis det venstre baghjul roterer i bakgear, skal styrearmen forlænges ved at dreje den langsomt mod uret (set fra maskinens forende), indtil venstre baghjul enten stopper med at rotere eller blot roterer minimalt i bakgear.
- Hvis det venstre baghjul roterer fremad, skal styrearmen forkortes ved at dreje den langsomt med uret (set fra maskinens forende), indtil venstre baghjul stopper med at rotere.

4. Sæt gashåndtaget i positionen FAST (hurtig). Sørg for, at hjulet forbliver stoppet eller roterer minimalt i bakgear. Juster efter behov.
5. Spænd kontramøtrikkerne.
6. Gentag proceduren for højre baghjul om nødvendigt vha. den højre transmissionsstyrestang.
7. Sluk motoren, fjern donkraftene, og sænk maskinen ned på gulvet.
8. Prøvekør maskinen for at kontrollere, at den ikke kryber.

Bemærkninger:



Count on it.