Form No. 3412-993 Rev A

# Fahrpedalverbesserung

## Mehrzweckmaschine Groundsmaster® 360 mit Seriennummer 315000001 bis 316999999

**Modellnr. 136-4450**

**Installationsanweisungen**

# Installation

## Einzelteile

Prüfen Sie anhand der nachstehenden Tabelle, dass Sie alle im Lieferumfang enthaltenen Teile erhalten haben.

| Verfahren | Beschreibung | Menge | Verwendung |
|---|---|---|---|
| 1 | Druckscheibe<br>Hülsendistanzstück (lang)<br>Hülsendistanzstück (klein)<br>Lager | 1<br>1<br>1<br>2 | Bauen Sie die Fahrantriebsstange ein. |
| 2 | Fahrantriebsstange<br>Klemmmutter (⅜")<br>Stangenendenlager<br>Gestängeplatte<br>Gummibefestigung<br>Kunststoffbefestigung | 1<br>1<br>1<br>1<br>2<br>2 | Bauen Sie die Fahrantriebsstange ein. |
| 3 | Keine Teile werden benötigt | – | Stellen Sie die Fahrantriebsstange ein. |
| 4 | Keine Teile werden benötigt | – | Stellen Sie die Neutral-Stellung für den Fahrantrieb ein. |

**Hinweis:** Montieren Sie dieses Kit, um die Bewegung der Maschine aus der Neutral-Stellung zu verbessern.

**⚠ WARNUNG:**

**KALIFORNIEN**
**Warnung zu Proposition 65**

**Dieses Produkt enthält eine Chemikalie oder Chemikalien, die laut den Behörden des Staates Kalifornien krebserregend wirken, Geburtsschäden oder andere Defekte des Reproduktionssystems verursachen.**

**© 2017—The Toro® Company**
**8111 Lyndale Avenue South**
**Bloomington, MN 55420**

Registrieren Sie Ihr Produkt unter www.Toro.com.

CE

Originaldokuments (DE)
**Druck: USA**
**Alle Rechte vorbehalten**

*3412-993* A

# 1

# Einbauen der Fahrantriebsstange

### Für diesen Arbeitsschritt erforderliche Teile:

| | |
|---|---|
| 1 | Druckscheibe |
| 1 | Hülsendistanzstück (lang) |
| 1 | Hülsendistanzstück (klein) |
| 2 | Lager |

## Verfahren

1. Parken Sie die Maschine auf einer ebenen Fläche, stellen Sie den Motor ab, aktivieren Sie die Feststellbremse und ziehen Sie den Schlüssel aus dem Zündschloss.
2. Lösen Sie die Radmuttern am rechten Hinterreifen.
3. Heben Sie die rechte Seite der Maschine mit einem Wagenheber an und befestigen Sie ihn mit einem Stützbock.
4. Nehmen Sie den rechten Hinterreifen ab. Jetzt haben Sie Zugang für die Montage.
5. Ermitteln und entfernen Sie den vorhandenen Neutralarm (Bild 1 und Bild 2).

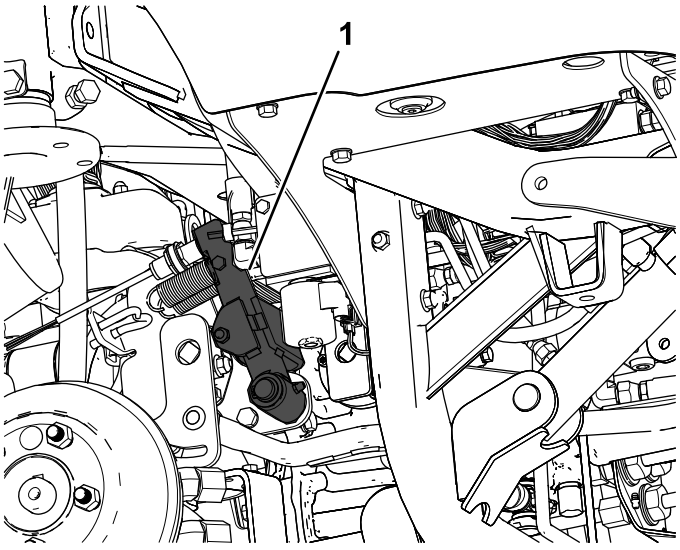


**Bild 1**

1. Neutralarm

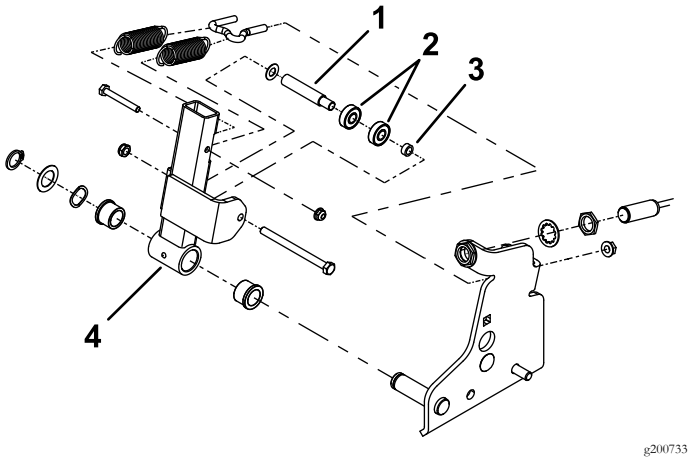


**Bild 2**

1. Hülsendistanzstück (lang)
2. Lager
3. Hülsendistanzstück (klein)
4. Neutralarm

6. Entfernen Sie die vorhandenen Lager und Distanzstücke vom Neutralarm (Bild 3).
7. Befestigen Sie die neuen Lager und Distanzstücke (Bild 3).

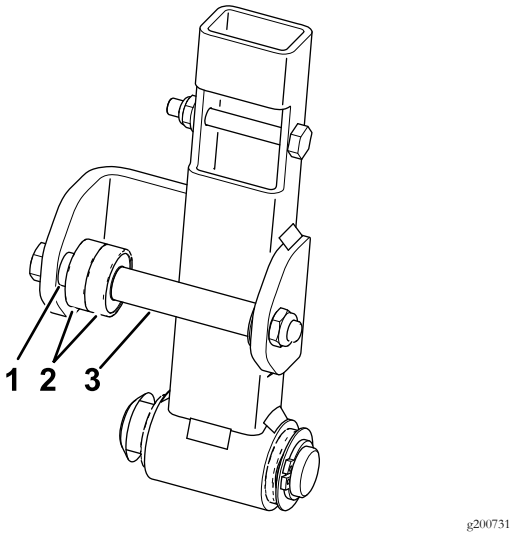


**Bild 3**

1. Hülsendistanzstück (klein)
2. Lager
3. Hülsendistanzstück (lang)

8. Montieren Sie den Neutralarm in der Maschine (Bild 2).

# 2

# Einbauen der Fahrantriebsstange

**Für diesen Arbeitsschritt erforderliche Teile:**

| | |
|---|---|
| 1 | Fahrantriebsstange |
| 1 | Klemmmutter (⅜") |
| 1 | Stangenendenlager |
| 1 | Gestängeplatte |
| 2 | Gummibefestigung |
| 2 | Kunststoffbefestigung |

## Verfahren

1. Ermitteln und entfernen Sie den Fahrantriebshebel-Arm (Bild 4).

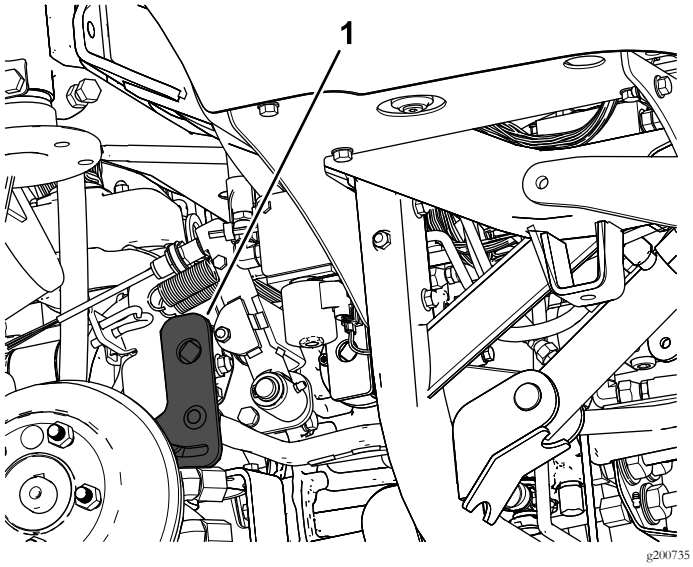


**Bild 4**

1. Fahrantriebshebel-Arm

2. Nehmen Sie die vorhandene Fahrantriebsstange vom Fahrantriebshebel-Arm und dem vorderen Gestänge ab (Bild 5).

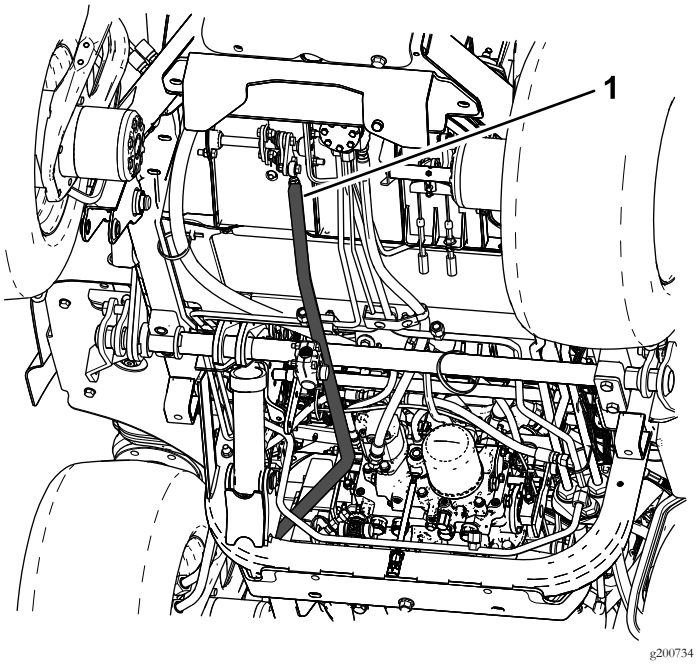


**Bild 5**

1. Fahrantriebsstange

3. Setzen Sie das Stangenendenlager und die Klemmmutter auf die Fahrantriebsstange (Bild 6).

4. Befestigen Sie die Gestängeplatte und entweder die Befestigungen aus Kunststoff oder Gummi (Bild 6).

   **Hinweis:** Verwenden Sie entweder die Befestigungen aus Kunststoff oder Gummi von diesem Kit, je nach dem, mit welcher Sie das beste Fahrgefühl beim Einsatz der Maschine erhalten. Sie sollten die Befestigungen aus Gummi für eine Maschine mit Kabine verwenden, da Sie hiermit das Geräuschniveau in der Kabine senken (Bild 6).

5. Befestigen Sie die neue Fahrantriebsstange am Fahrantriebshebel-Arm und am vorderen Gestänge (Bild 5 und Bild 6).

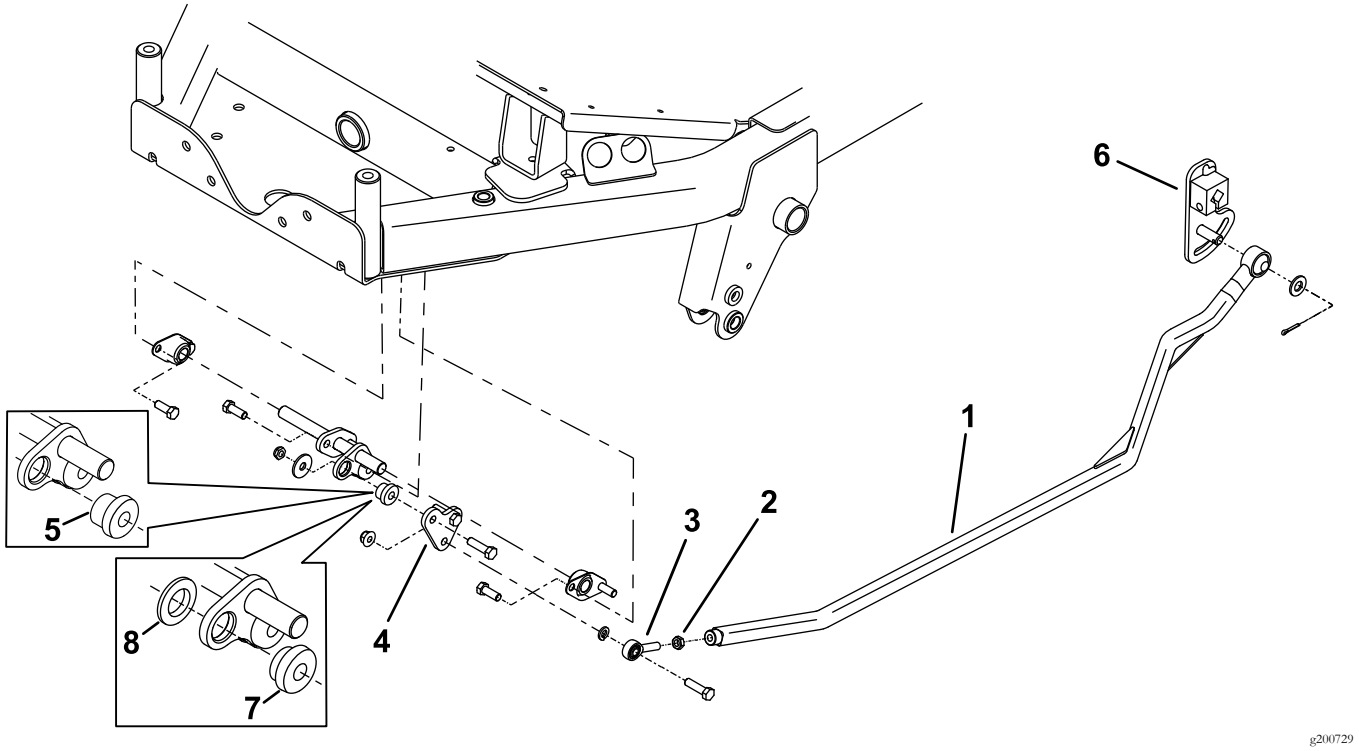


**Bild 6**

1. Fahrantriebsstange
2. Klemmmutter
3. Stangenendenlager
4. Gestängeplatte
5. Gummibefestigung
6. Fahrantriebshebel-Arm
7. Kunststoffbefestigung
8. Die Kunststoffscheibe wird nur mit der Befestigung aus Kunststoff verwendet

# 3

# Einstellen des Fahrantriebsstange

**Keine Teile werden benötigt**

## Verfahren

1. Stellen Sie die Spannung an der Feder ein, wie in Bild 7 abgebildet.
2. Stellen Sie den Neutralschalter ein, wie in Bild 7 abgebildet.

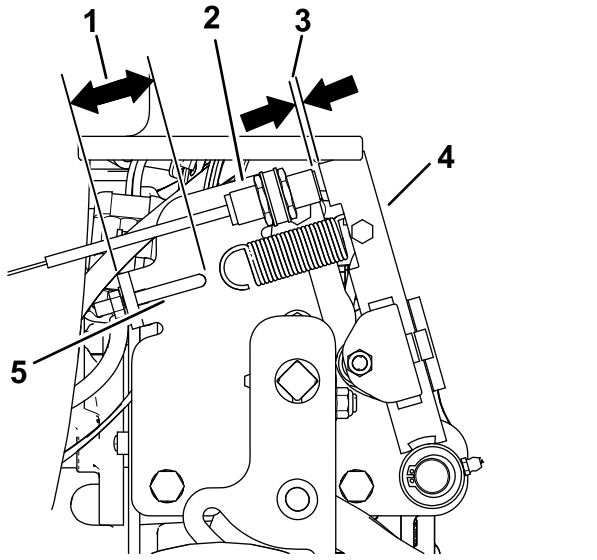


**Bild 7**

1. 41 mm
2. Neutralschalter
3. 2,8 mm bis 3,5 mm
4. Neutralarm
5. Federhaken

3. Stellen Sie das Fahrpedal in die Neutral-Stellung und stellen Sie das Stangenendenlager ein; schrauben Sie es hinein oder heraus, um den Wert zu erhalten, der in Bild 8 abgebildet ist.

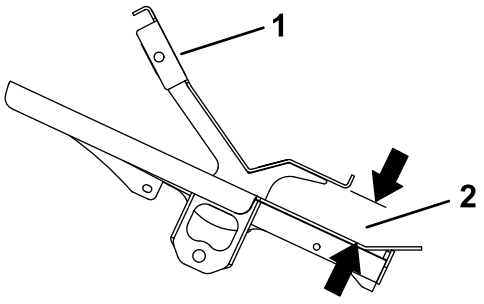


**Bild 8**
Seitenansicht

1. Fahrpedal
2. 45 mm bis 48 mm

4. Montieren Sie den rechten Hinterreifen.

# 4

# Einstellen der Neutral-Stellung für den Fahrantrieb

**Keine Teile werden benötigt**

## Verfahren

**Hinweis:** Auf einer ebenen Fläche darf die Maschine nicht kriechen, wenn Sie das Fahrpedal loslassen.

1. Parken Sie die Maschine auf einer ebenen Fläche, aktivieren Sie die Feststellbremse, senken Sie das Mähwerk ab und stellen Sie den Motor ab.
2. Bocken Sie die Maschine hinten auf, bis die Hinterreifen den Werkstattboden nicht mehr berühren. Stützen Sie die Maschine mit Stützböcken ab, damit sie nicht herunterfällt.

   **Hinweis:** An Modellen mit Vierradantrieb müssen die Vorderreifen auch Bodenfreiheit haben und auf Stützböcken abgestützt sein.

**⚠ WARNUNG:**

**Der Motor muss zum Einstellen laufen. Dies kann Verletzungen verursachen.**

**Halten Sie Ihre Hände und Füße, das Gesicht und andere Körperteile von heißen Motorteilen und sich drehenden Teilen fern.**

3. Lassen Sie den Motor an, stellen Sie die Gasbedienung in die LANGSAM-Stellung und achten Sie darauf, in welche Richtung sich die Hinterreifen drehen.

**Wichtig: Stellen Sie sicher, dass das Fahrpedal in der NEUTRAL-Stellung ist.**

- Wenn sich der linke Hinterreifen dreht, lockern Sie die Klemmmuttern auf der linken Seite der Getriebeschaltstange (Bild 9).

  **Hinweis:** Das vordere Ende der Schaltstange hat ein Linksgewinde. Das hintere Ende der Stange, das mit dem Getriebe verbunden ist, hat ein Rechtsgewinde.

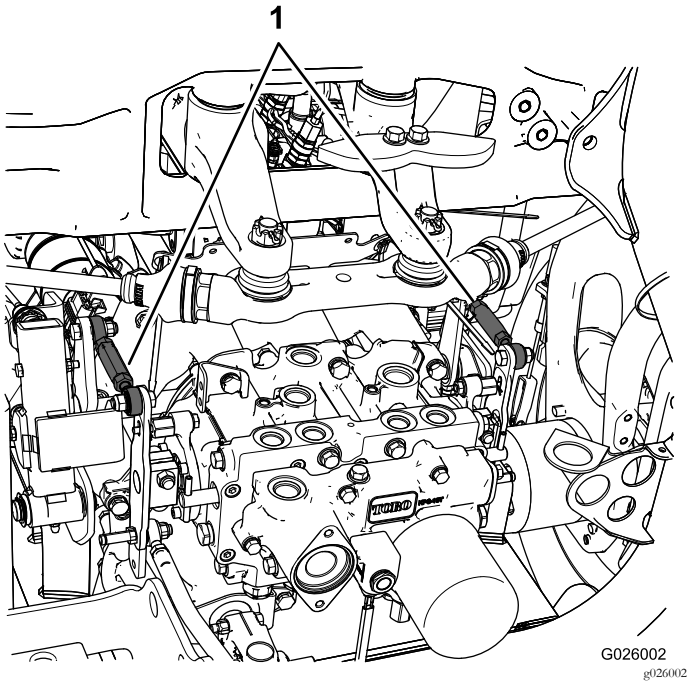


**Bild 9**

1. Getriebeschaltstangen

- Wenn sich der linke Hinterreifen rückwärts dreht, verlängern Sie die Stange durch ein langsames Drehen der Stange nach links (von vorne aus betrachtet), bis der linke Hinterreifen stillsteht oder ein sich etwas rückwärts dreht.
- Wenn sich der linke Hinterreifen nach vorne dreht, verkürzen Sie die Stange durch ein langsames Drehen der Stange nach rechts (von vorne aus betrachtet), bis der linke Hinterreifen stillsteht.

4. Stellen Sie die Gasbedienung in die SCHNELL-Stellung. Achten Sie darauf, dass das Rad stillsteht oder leicht rückwärts läuft. Führen Sie die erforderlichen Einstellungen aus.
5. Ziehen Sie die Klemmmuttern fest.
6. Wiederholen Sie die Schritte bei Bedarf für das rechte Hinterrad; verwenden Sie die rechte Getriebeschaltstange.
7. Stellen Sie den Motor ab, entfernen die Stützböcke und senken die Maschine auf den Boden ab.
8. Machen Sie eine Probefahrt, um sicherzustellen, dass die Maschine nicht kriecht.

# Hinweise:




**Count on it.**