Form No. 3412-994 Rev A

Kit de mejora del pedal de tracción

Máquina multiuso Groundsmaster 360® con N° de serie 315000001 a 316999999

Nº de modelo 136-4450

Instrucciones de instalación

Instalación

Piezas sueltas

Utilice la tabla siguiente para verificar que no falta ninguna pieza.

Procedimiento	Descripción	Cant.	Uso
1	Arandela de empuje Manguito espaciador (largo) Manguito espaciador (pequeño) Cojinetes	1 1 1 2	Instale la varilla de tracción.
2	Varilla de tracción Contratuerca (3/8") Rótula Placa de acoplamiento Casquillo de goma Casquillo de plástico	1 1 1 1 2 2	Instale la varilla de tracción.
3	No se necesitan piezas	–	Ajuste la varilla de tracción.
4	No se necesitan piezas	–	Ajuste la posición de punto muerto de la transmisión de tracción.

Nota: Instale este kit para mejorar el desplazamiento de la máquina al salir de punto muerto.

⚠ ADVERTENCIA

CALIFORNIA
Advertencia de la Propuesta 65

Este producto contiene una o más sustancias químicas que el Estado de California considera causantes de cáncer, defectos congénitos o trastornos del sistema reproductor.

© 2017—The Toro® Company
8111 Lyndale Avenue South
Bloomington, MN 55420

Registre su producto en www.Toro.com.

CE

Traducción del original (ES)
Impreso en EE. UU.
Reservados todos los derechos

3412-994 A

1

Instalación de la varilla de tracción

Piezas necesarias en este paso:

1	Arandela de empuje
1	Manguito espaciador (largo)
1	Manguito espaciador (pequeño)
2	Cojinetes

Procedimiento

1. Aparque la máquina en una superficie nivelada, apague el motor, ponga el freno de estacionamiento y retire la llave del interruptor de encendido.
2. Afloje las tuercas de la rueda trasera derecha.
3. Eleve la parte derecha de la máquina con un gato y apóyela sobre un gato fijo.
4. Retire la rueda trasera derecha. Esto facilita el acceso para la instalación.
5. Localice y retire el brazo de punto muerto existente (Figura 1 y Figura 2).

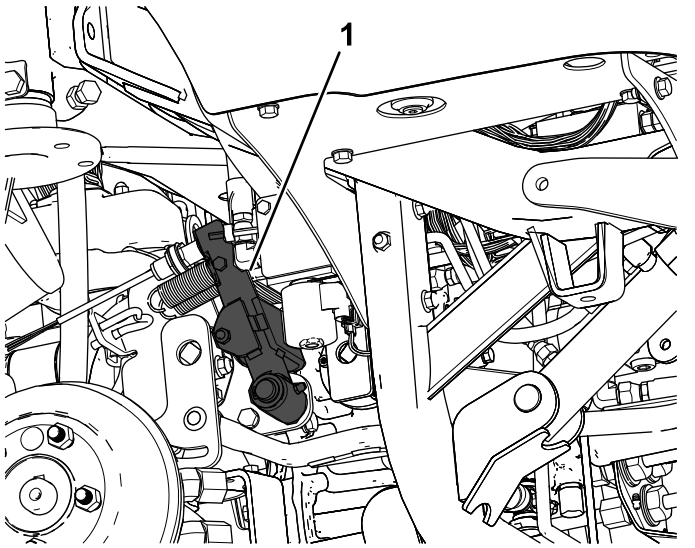

Figura 1

1. Brazo de punto muerto

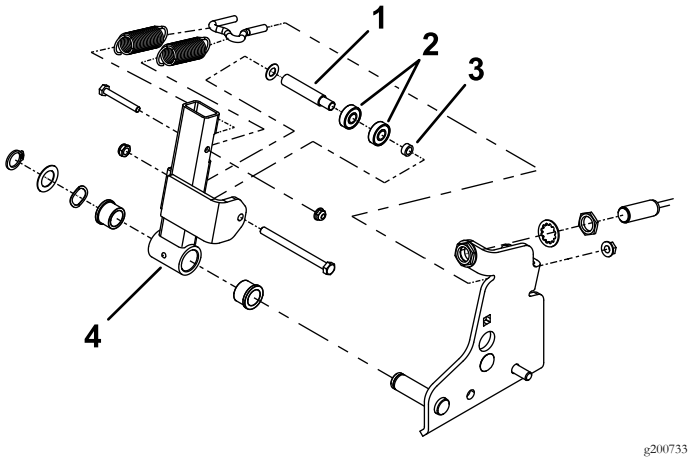

Figura 2

1. Manguito espaciador (largo)
2. Cojinetes
3. Manguito espaciador (pequeño)
4. Brazo de punto muerto

6. Retire los cojinetes y los espaciadores existentes del brazo de punto muerto (Figura 3).
7. Instale los cojinetes y espaciadores nuevos (Figura 3).

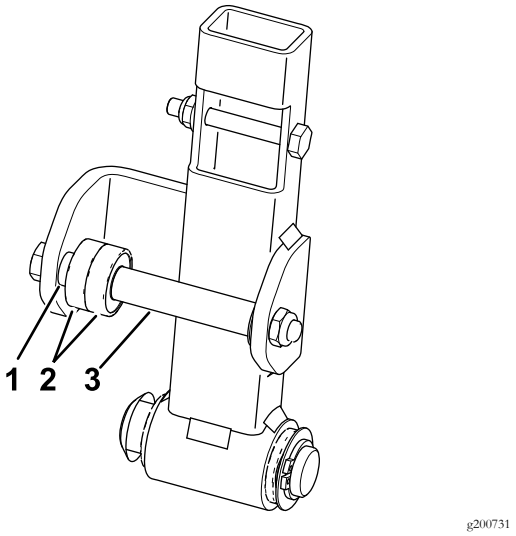

Figura 3

1. Manguito espaciador (pequeño)
2. Cojinetes
3. Manguito espaciador (largo)

8. Instale el brazo de punto muerto en la máquina (Figura 2).

2

Instalación de la varilla de tracción

Piezas necesarias en este paso:

1	Varilla de tracción
1	Contratuerca (3/8")
1	Rótula
1	Placa de acoplamiento
2	Casquillo de goma
2	Casquillo de plástico

Procedimiento

1. Localice y retire el brazo de la palanca de tracción (Figura 4).

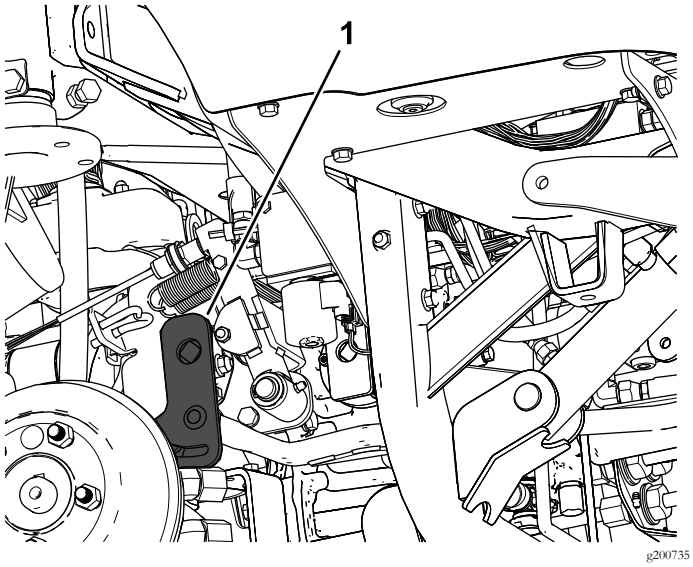

Figura 4

1. Brazo de la palanca de tracción

2. Retire la varilla de tracción existente del brazo de la palanca de tracción y del acoplamiento delantero (Figura 5).

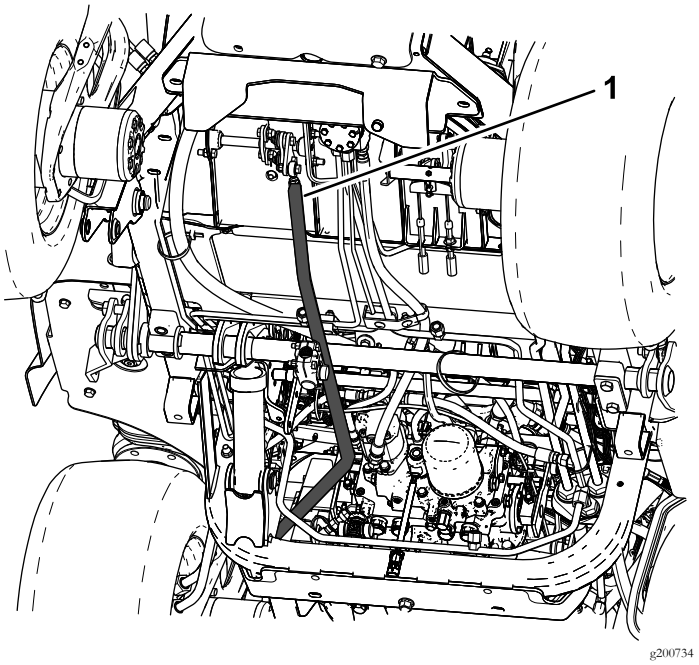

Figura 5

1. Varilla de tracción

3. Instale la rótula y la contratuerca en la varilla de tracción (Figura 6).
4. Instale la placa de acoplamiento y los casquillos de goma o de plástico (Figura 6).

   Nota: Este kit incluye casquillos de goma y de plástico; elija los que proporcionen el mejor resultado para su máquina. Se recomienda que utilice los casquillos de goma en máquinas equipadas con cabina, porque ayudarán a reducir el ruido en la cabina (Figura 6).
5. Instale la varilla de tracción nueva en el brazo de la palanca de tracción y el acoplamiento delantero (Figura 5 y Figura 6).

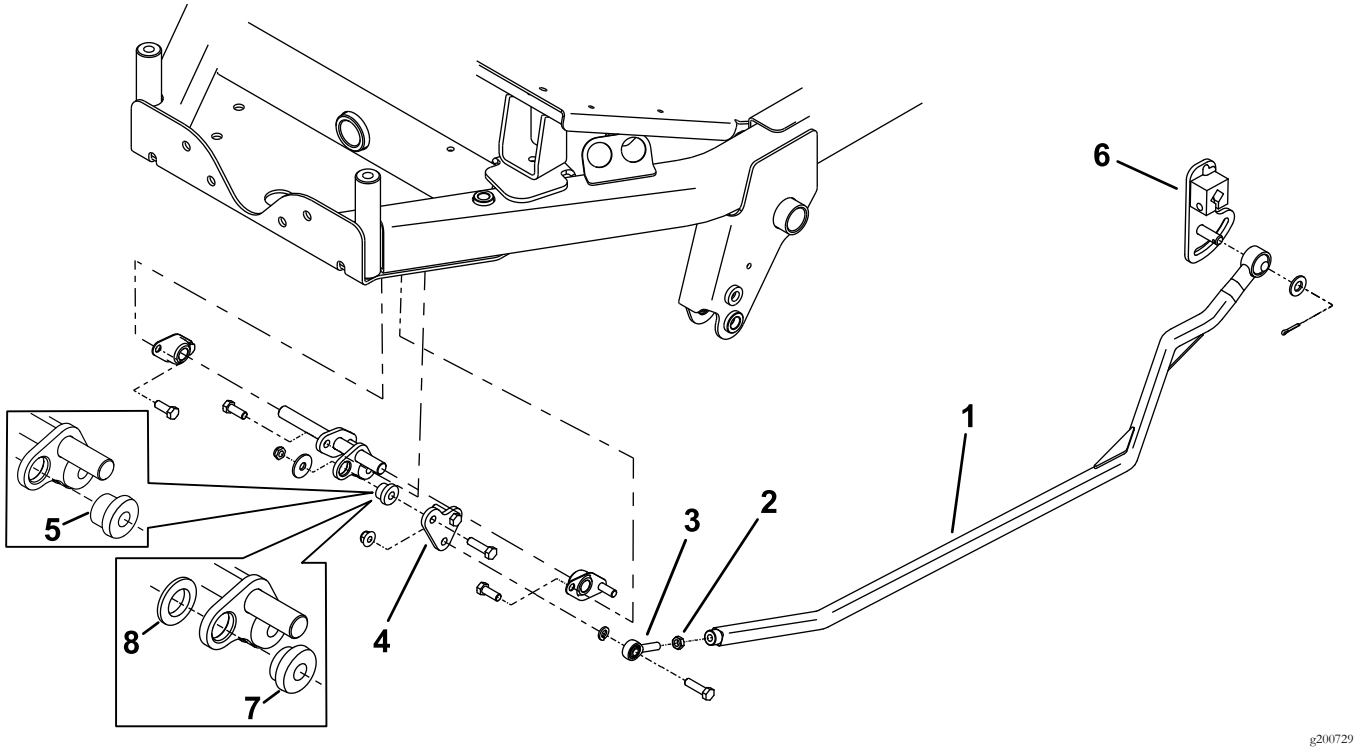

Figura 6

1. Varilla de tracción
2. Contratuerca
3. Rótula
4. Placa de acoplamiento
5. Casquillo de goma
6. Brazo de la palanca de tracción
7. Casquillo de plástico
8. La arandela de plástico sólo se utiliza con el casquillo de plástico

3

Ajuste de la varilla de tracción

No se necesitan piezas

Procedimiento

1. Ajuste la tensión de los muelles según se muestra en Figura 7.
2. Ajuste el interruptor de punto muerto según se indica en Figura 7.

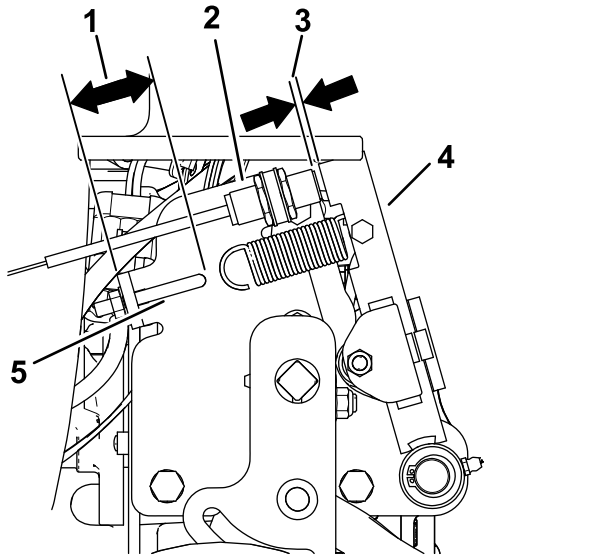

Figura 7

1. 41 mm
2. Interruptor de punto muerto
3. 2,8 mm a 3,5 mm
4. Brazo de punto muerto
5. Anclaje del muelle

3. Mueva el pedal de tracción a la posición de punto muerto, y ajuste la rótula enroscándola o desenroscándola hasta que obtenga la dimensión indicada en Figura 8.

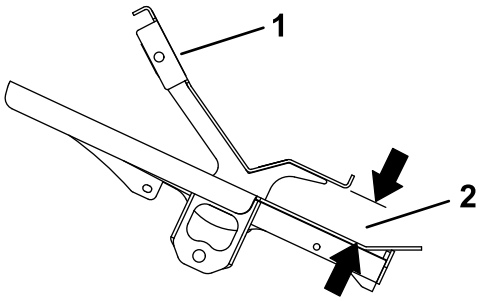

Figura 8
Vista lateral

1. Pedal de tracción
2. 45 a 48 mm

4. Instale la rueda trasera derecha.

4

Ajuste del punto muerto de la transmisión de tracción

No se necesitan piezas

Procedimiento

Nota: Cuando está colocada sobre una superficie nivelada, la máquina no debe desplazarse al soltarse el pedal de tracción.

1. Aparque la máquina en una superficie nivelada, ponga el freno de estacionamiento, baje la unidad de corte al suelo y apague el motor.
2. Eleve con un gato la parte trasera de la máquina hasta que las ruedas traseras no toquen el suelo del taller. Coloque soportes fijos debajo de la máquina para evitar que se caiga.

   Nota: En los modelos de tracción a 4 ruedas, los neumáticos delanteros también deben estar levantados del suelo y apoyados en soportes fijos.

⚠ ADVERTENCIA

El motor debe estar en marcha para poder realizar este ajuste. Esto podría provocar lesiones personales.

Mantenga las manos, los pies, la cara y otras partes del cuerpo alejados de las superficies calientes del motor y de cualquier pieza en movimiento.

3. Arranque el motor, ponga el acelerador en la posición de LENTO y observe el sentido de rotación de las ruedas traseras.

Importante: Asegúrese de que el pedal de tracción está en la posición de PUNTO MUERTO.

- Si el neumático trasero izquierdo está girando, afloje las contratuercas de la varilla de control de la transmisión del lado izquierdo (Figura 9).

  Nota: El extremo delantero de la varilla de control tiene rosca a izquierdas. El extremo trasero de la varilla, que está conectado a la transmisión, tiene rosca a derechas.

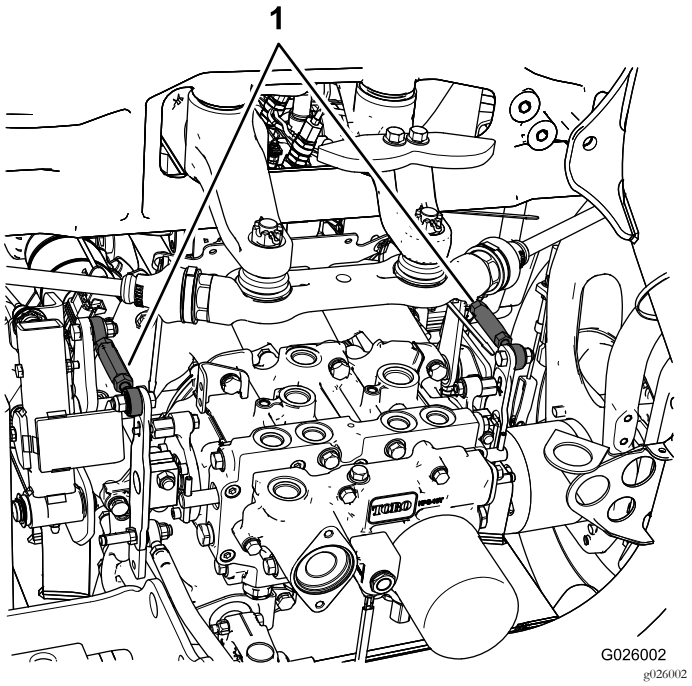

Figura 9

1. Varillas de control de la transmisión

- Si el neumático trasero izquierdo gira hacia atrás, alargue la varilla girándola lentamente en sentido antihorario (visto desde delante) hasta que el neumático trasero izquierdo deje de girar o tenga una rotación mínima hacia atrás.
- Si el neumático trasero izquierdo gira hacia adelante, acorte la varilla girándola lentamente en sentido horario (visto desde delante) hasta que el neumático trasero izquierdo deje de girar.

4. Mueva el acelerador a RÁPIDO. Asegúrese de que la rueda permanece estacionaria o tiene una rotación mínima en marcha atrás. Haga los ajustes necesarios.
5. Apriete las contratuercas.
6. Repita el procedimiento con la rueda trasera derecha, si es necesario, usando la varilla de control de la transmisión del lado derecho.
7. Apague el motor, retire los soportes fijos y baje la máquina al suelo del taller.
8. Haga una prueba de conducción de la máquina para asegurarse de que no se desplaza indebidamente.

Notas:



Count on it.