Form No. 3412-995 Rev A

Ajopolkimen muutossarja

Groundsmaster® 360 -yleisajoyksikkö, sarjanumerot 315000001–316999999

Mallinro: 136-4450

Asennusohjeet

Asennus

Irralliset osat

Tarkista alla olevasta taulukosta, että kaikki osat on toimitettu.

Ohjeet	Kuvaus	Määrä	Käyttökohde
1	Painealuslaatta Välikeholkki (pitkä) Välikeholkki (lyhyt) Laakerit	1 1 1 2	Vetotangon asennus.
2	Vetotanko Vastamutteri (3/8 tuumaa) Tangon pään laakeri Yhdyslevy Kumikiinnike Muovikiinnike	1 1 1 1 2 2	Vetotangon asennus
3	Mitään osia ei tarvita	–	Vetotangon säätö
4	Mitään osia ei tarvita	–	Vetopyörän säätö vapaalle

Huomaa: Asentamalla tämän sarjan voi parantaa koneen liikkeellelähtöä vapaa-asennosta.

⚠ VAARA

KALIFORNIA
Lakiesityksen 65 mukainen varoitus

Tämä tuote sisältää kemikaaleja, jotka Kalifornian osavaltion tietojen mukaan aiheuttavat syöpää, synnynnäisiä epämuodostumia tai lisääntymiseen liittyvää haittaa.

© 2017—The Toro® Company
8111 Lyndale Avenue South
Bloomington, MN 55420

Rekisteröi tuotteesi osoitteessa www.Toro.com.

CE

Käännös alkuperäisestä tekstistä (FI)
Painettu Yhdysvalloissa
Kaikki oikeudet pidätetään

3412-995 A

1

Vetotangon asennus

Vaiheeseen tarvittavat osat:

1	Painealuslaatta
1	Välikeholkki (pitkä)
1	Välikeholkki (lyhyt)
2	Laakerit

Ohjeet

1. Pysäköi kone tasaiselle alustalle, sammuta moottori, kytke seisontajarru ja irrota virta-avain.
2. Löysää oikeanpuoleisen takarenkaan pyöränmutterit.
3. Nosta koneen oikea puoli tunkilla ja tue kone pukilla.
4. Irrota oikea takarengas. Tämä helpottaa asennusta.
5. Paikanna ja irrota vanha vapaan varsikokoonpano (Kuva 1 ja Kuva 2).

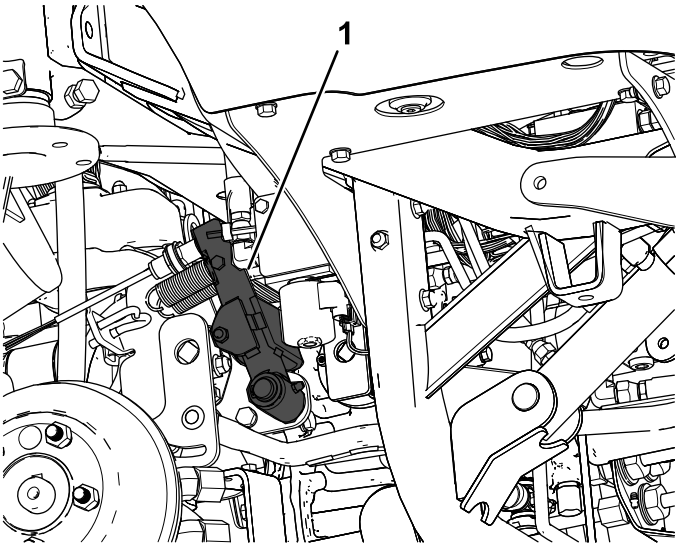

Kuva 1

1. Vapaan varsikokoonpano

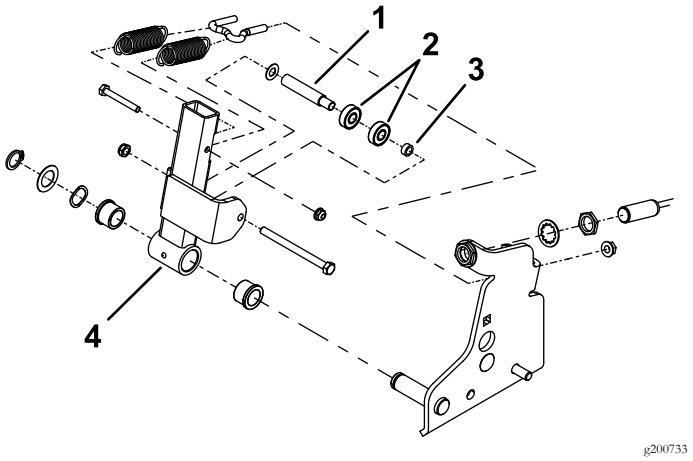

Kuva 2

1. Välikeholkki (pitkä)
2. Laakerit
3. Välikeholkki (lyhyt)
4. Vapaan varsikokoonpano

6. Irrota vanhat laakerit ja holkit vapaan varresta (Kuva 3).
7. Asenna uudet laakerit ja holkit (Kuva 3).

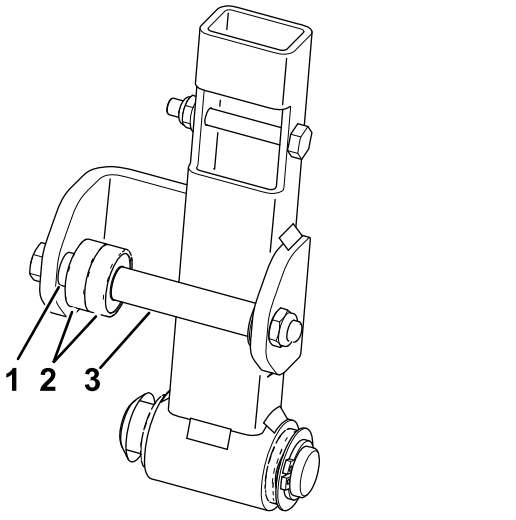

Kuva 3

1. Välikeholkki (lyhyt)
2. Laakerit
3. Välikeholkki (pitkä)

8. Asenna vapaan varsikokoonpano koneeseen (Kuva 2).

2

Vetotangon asennus

Vaiheeseen tarvittavat osat:

1	Vetotanko
1	Vastamutteri (3/8 tuumaa)
1	Tangon pään laakeri
1	Yhdyslevy
2	Kumikiinnike
2	Muovikiinnike

Ohjeet

1. Paikanna ja irrota vetovivun varsi (Kuva 4).

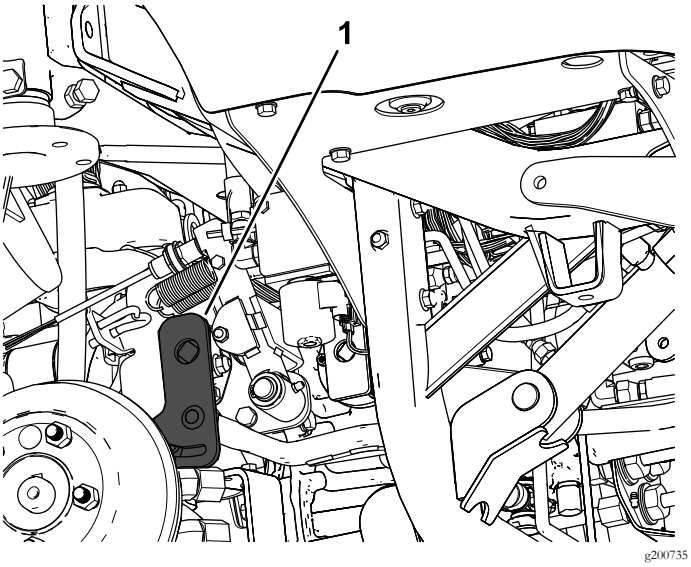

Kuva 4

1. Vetovivun varsi

2. Irrota vanha vetotanko vetovivun varresta ja etunivelestä (Kuva 5).

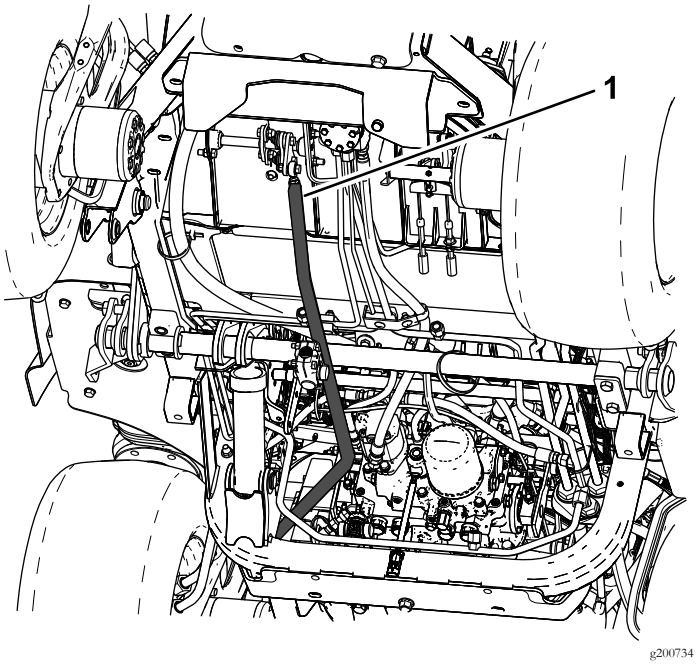

Kuva 5

1. Vetotanko

3. Asenna tangon pään laakeri ja vastamutteri vetotankoon (Kuva 6).

4. Asenna yhdyslevy ja joko kumiset tai muoviset kiinnikkeet (Kuva 6).

   Huomaa: Käytä sarjaa varten joko muovisia tai kumisia kiinnikeitä sen mukaan, kummat tarjoavat paremman tuntuman koneen käytön aikana. Ohjaamolla varustetussa koneessa on suositeltavaa käyttää kumisia kiinnikeitä, koska ne vähentävät ohjaamon melua (Kuva 6).

5. Asenna uusi vetotanko vetovivun varteen ja etuniveleen (Kuva 5 ja Kuva 6).

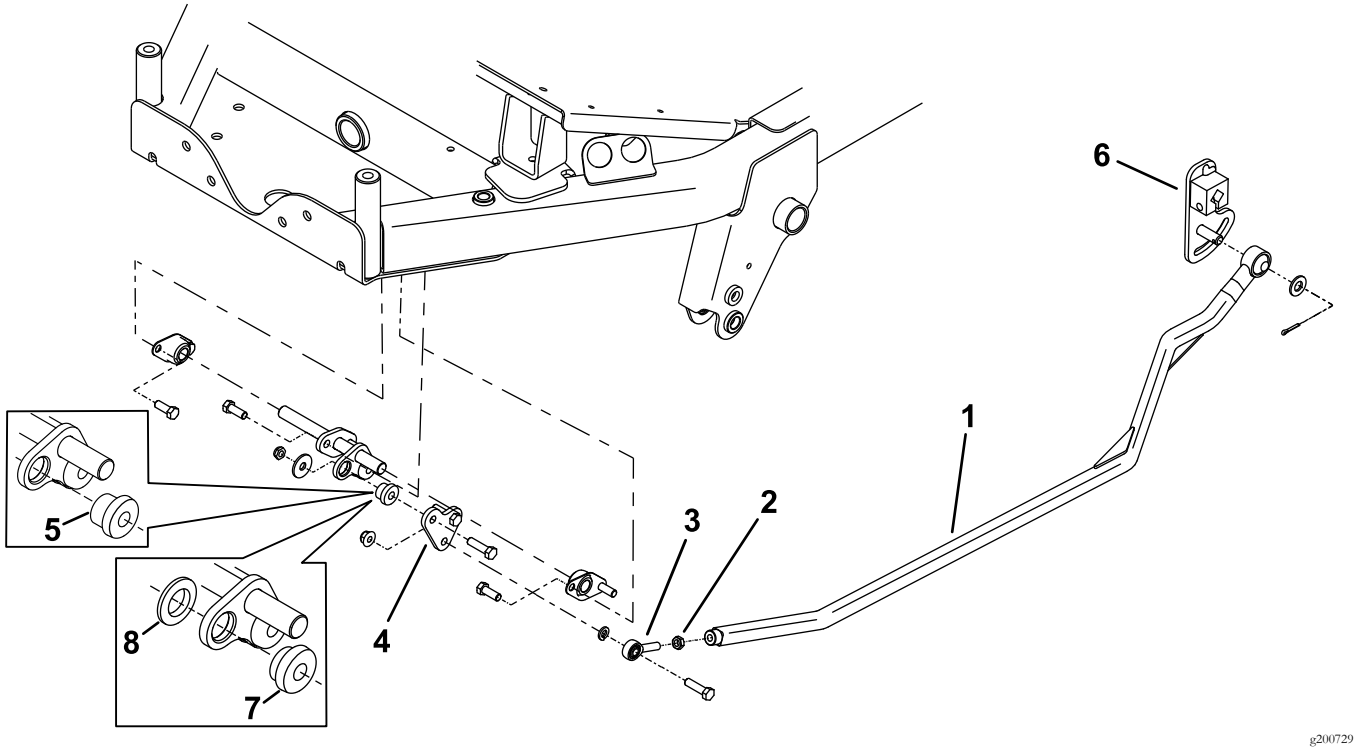

Kuva 6

1. Vetotanko
2. Vastamutteri
3. Tangon pään laakeri
4. Yhdyslevy
5. Kumikiinnike
6. Vetovivun varsi
7. Muovikiinnike
8. Muovialuslaattaa käytetään vain muovikiinnikkeen kanssa.

3

Vetotangon säätö

Mitään osia ei tarvita

Ohjeet

1. Säädä jousijännitystä kuvan mukaisesti (Kuva 7).
2. Säädä vapaakytkin kuvan mukaisesti (Kuva 7).

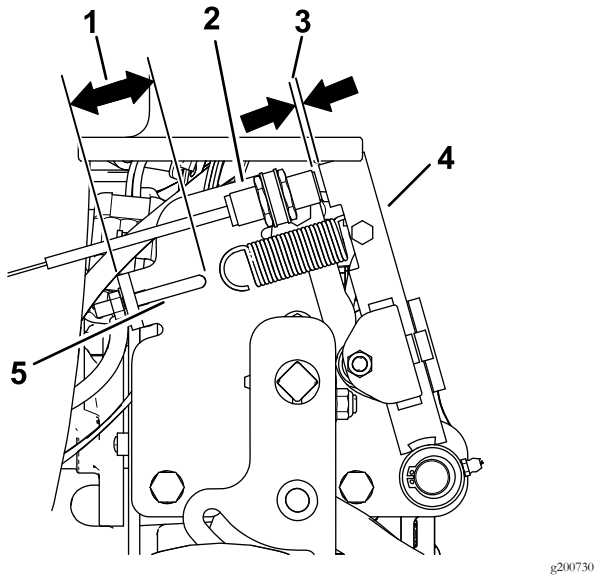

g200730

Kuva 7

1. 41 mm
2. Vapaakytkin
3. 2,8–3,5 mm
4. Vapaan varsikokoonpano
5. Jousen koukku

3. Siirrä ajopoljin vapaa-asentoon ja säädä tangon pään laakeri kiertämällä sitä sisään tai ulos kuvan mukaiseen mittaan (Kuva 8).

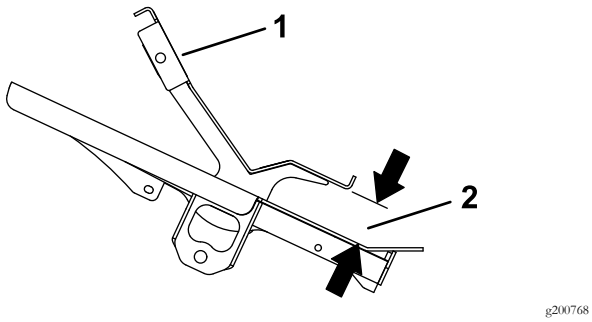

g200768

Kuva 8
Näkymä sivulta

1. Ajopoljin
2. 45–48 mm

4. Asenna oikeanpuoleinen takarengas.

4

Vetopyörän säätö vapaalle

Mitään osia ei tarvita

Ohjeet

Huomaa: Kone ei saa ryömiä, kun ajopoljin vapautetaan koneen ollessa tasaisella alustalla.

1. Pysäköi kone tasaiselle alustalle, kytke seisontajarru, laske leikkuuyksikkö maahan ja sammuta moottori.
2. Nosta koneen takaosa ylös siten, että takarenkaat nousevat irti maasta. Tue kone pukeilla, jotta se ei voi kaatua.

   Huomaa: Nelipyörävetomalleissa myös eturenkaat on nostettava irti maasta ja tuettava pukeilla.

⚠ VAARA

Moottorin on oltava käynnissä tätä säätöä varten. Tällöin on olemassa henkilövahingon vaara.

Pidä kädet, jalat, kasvot ja muut kehonosat etäällä moottorin kuumista tai liikkuvista osista.

3. Käynnistä moottori, siirrä kaasuvipu HIDAS-asentoon ja seuraa, mihin suuntaan takarenkaat pyörivät.

   Tärkeää: Varmista, että ajopoljin on VAPAA-asennossa.

   - Jos vasen takarengas pyörii, löysää vaihteiston vasemmanpuoleisen ohjaustangon vastamuttereita (Kuva 9).

     Huomaa: Ohjaustangon etupäässä on vasemmanpuoleinen kierre. Vaihteistossa kiinni olevassa tangon takapäässä on oikeanpuoleinen kierre.

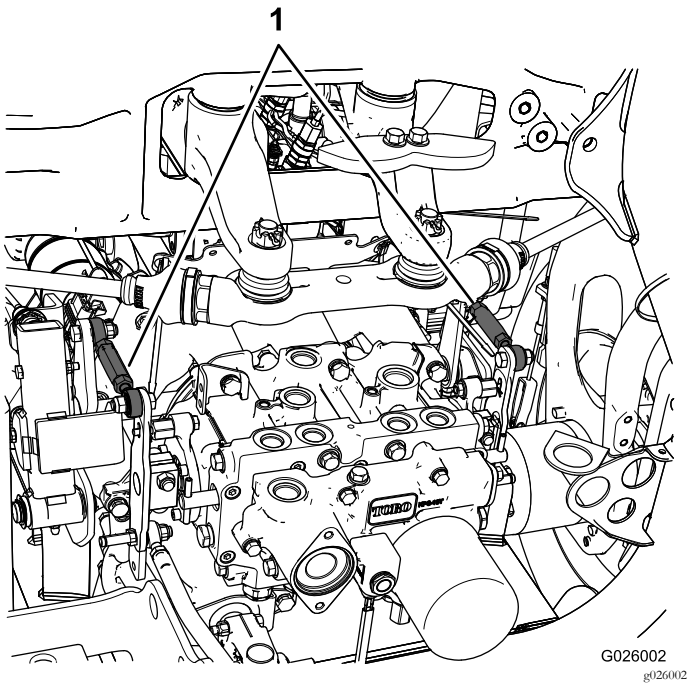

Kuva 9

1. Vaihteiston ohjaustangot

- Jos vasen takarengas pyörii taaksepäin, pidennä tankoa kääntämällä sitä hitaasti vastapäivään (edestäpäin katsottuna), kunnes vasen takarengas lakkaa pyörimästä tai pyörii vain vähän taaksepäin.
- Jos vasen takarengas pyörii eteenpäin, lyhennä tankoa kääntämällä sitä hitaasti myötäpäivään (edestäpäin katsottuna), kunnes vasen takarengas lakkaa pyörimästä.

4. Siirrä kaasuvipu NOPEA-asentoon. Varmista, että pyörä pysyy pysähtyneenä tai pyörii hitaasti taaksepäin. Säädä tarvittaessa.
5. Kiristä vastamutterit.
6. Toista toimenpide tarvittaessa oikeanpuoleiselle takarenkaalle käyttämällä vaihteiston oikeanpuoleista ohjaustankoa.
7. Sammuta moottori, poista pukit ja laske kone maahan.
8. Koeaja konetta ja varmista, että se ei enää ryömi eteenpäin pysähdyttäessä.

Huomautuksia:



Count on it.