Form No. 3412-996 Rev A

# Kit d'amélioration de pédale de déplacement

## Groundsmaster 360® à usages multiples avec cabine (numéros de série 315000001 à 316999999)

**N° de modèle 136-4450**

**Instructions de montage**

# Montage

## Pièces détachées

Reportez-vous au tableau ci-dessous pour vérifier si toutes les pièces ont été expédiées.

| Procédure | Description | Qté | Utilisation |
|---|---|---|---|
| 1 | Rondelle de butée<br>Douille d'écartement (grande)<br>Douille d'écartement (petite)<br>Paliers | 1<br>1<br>1<br>2 | Montez la tige de commande de déplacement. |
| 2 | Tige de déplacement<br>Écrou de blocage (3/8")<br>Palier d'embout de tige<br>Plaque de liaison<br>Bloc en caoutchouc<br>Bloc en plastique | 1<br>1<br>1<br>1<br>2<br>2 | Montez la tige de commande de déplacement. |
| 3 | Aucune pièce requise | – | Réglez la tige de commande de déplacement. |
| 4 | Aucune pièce requise | – | Réglage du point mort de la transmission aux roues. |

**Remarque:** Montez ce kit pour améliorer de déplacement de la machine hors de la position point mort.

**⚠ ATTENTION**

**CALIFORNIE**
**Proposition 65 - Avertissement**

**Ce produit contient une ou des substances chimiques considérées par l'état de Californie comme capables de provoquer des cancers, des anomalies congénitales ou d'autres troubles de la reproduction.**

**© 2017—The Toro® Company**
**8111 Lyndale Avenue South**
**Bloomington, MN 55420**

Enregistrez votre produit à www.Toro.com.

CE

Traduction du texte d'origine (FR)
**Imprimé aux États-Unis**
**Tous droits réservés**

*3412-996* A

# 1

# Montage de la tige de commande de déplacement

### Pièces nécessaires pour cette opération:

| | |
|---|---|
| 1 | Rondelle de butée |
| 1 | Douille d'écartement (grande) |
| 1 | Douille d'écartement (petite) |
| 2 | Paliers |

## Procédure

1. Garez la machine sur une surface plane et horizontale, coupez le moteur, serrez le frein de stationnement et enlevez la clé de contact.
2. Desserrez les écrous de la roue arrière droite.
3. Soulevez l'avant de la machine à l'aide d'un cric et soutenez-le avec une chandelle.
4. Enlevez la roue arrière droite. Cela facilite l'accès pour le montage.
5. Localisez et déposez le bras de point mort (Figure 1 et Figure 2).

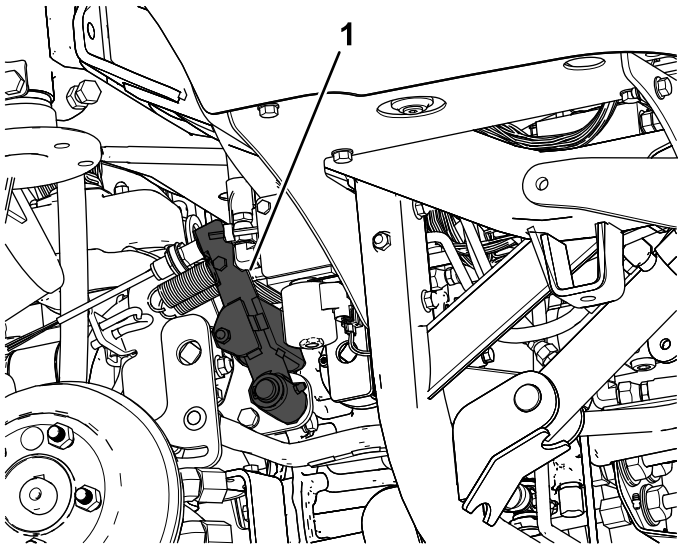


**Figure 1**

1. Bras de point mort

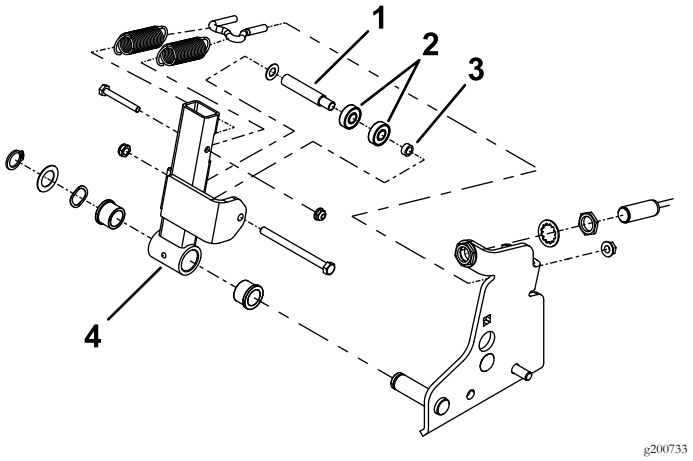


**Figure 2**

1. Douille d'écartement (grande)
2. Paliers
3. Douille d'écartement (petite)
4. Bras de point mort

6. Déposez les paliers et les douilles d'écartement existants du bras de point mort (Figure 3).
7. Montez les nouveaux paliers et douilles d'écartement (Figure 3).

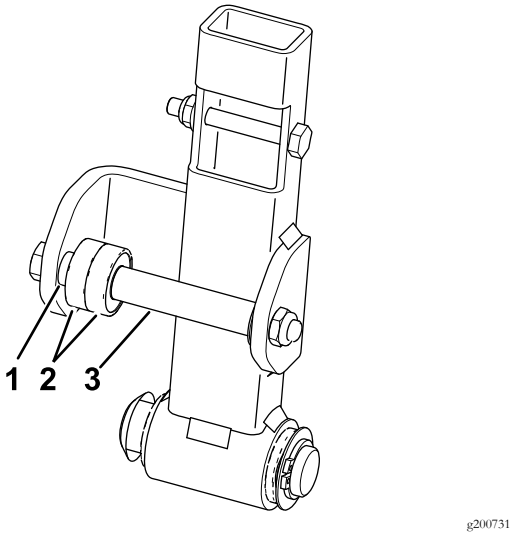


**Figure 3**

1. Douille d'écartement (petite)
2. Paliers
3. Douille d'écartement (grande)

8. Montez le bras de point mort sur la machine (Figure 2).

# 2

# Montage de la tige de commande de déplacement

**Pièces nécessaires pour cette opération:**

| | |
|---|---|
| 1 | Tige de déplacement |
| 1 | Écrou de blocage (3/8") |
| 1 | Palier d'embout de tige |
| 1 | Plaque de liaison |
| 2 | Bloc en caoutchouc |
| 2 | Bloc en plastique |

## Procédure

1. Localisez et déposer le bras du levier de déplacement (Figure 4).

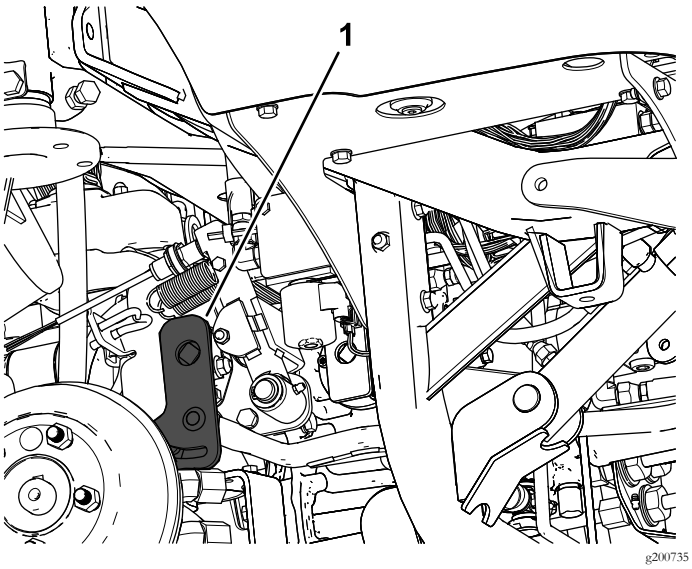


**Figure 4**

1. Bras de levier de déplacement

2. Déposez la tige de commande de déplacement existante du bras de levier de déplacement et de la tringlerie avant (Figure 5).

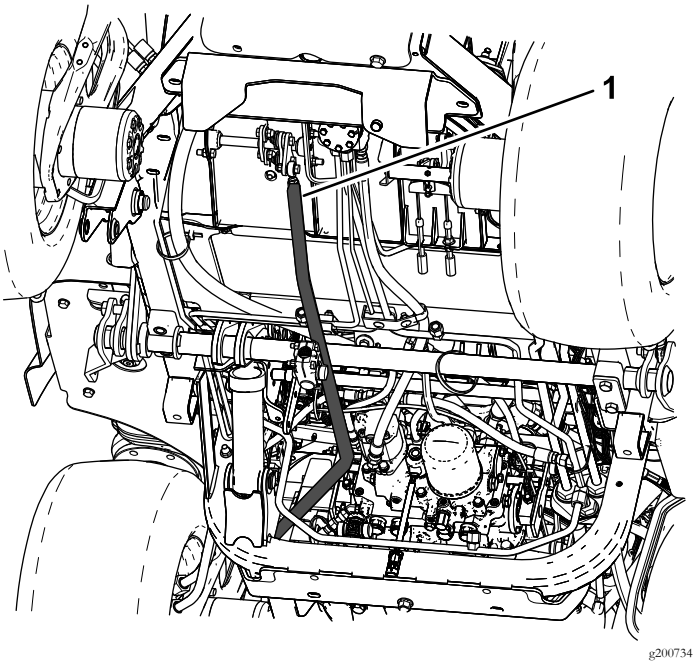


**Figure 5**

1. Tige de déplacement

3. Montez le palier d'embout de tige et l'écrou de blocage sur la tige de commande de déplacement (Figure 6).
4. Montez la plaque de liaison et les blocs en caoutchouc ou en plastique (Figure 6).

   **Remarque:** Utilisez indifféremment les blocs en plastique ou en caoutchouc pour ce kit, selon ceux qui vous procurent le meilleur confort d'utilisation de la machine. Nous recommandons d'utiliser les blocs en caoutchouc si la machine est équipée d'une cabine, car cela contribue à atténuer le bruit dans la cabine (Figure 6).
5. Posez la tige de commande de déplacement neuve sur le bras de levier de déplacement et la tringlerie avant (Figure 5 et Figure 6).

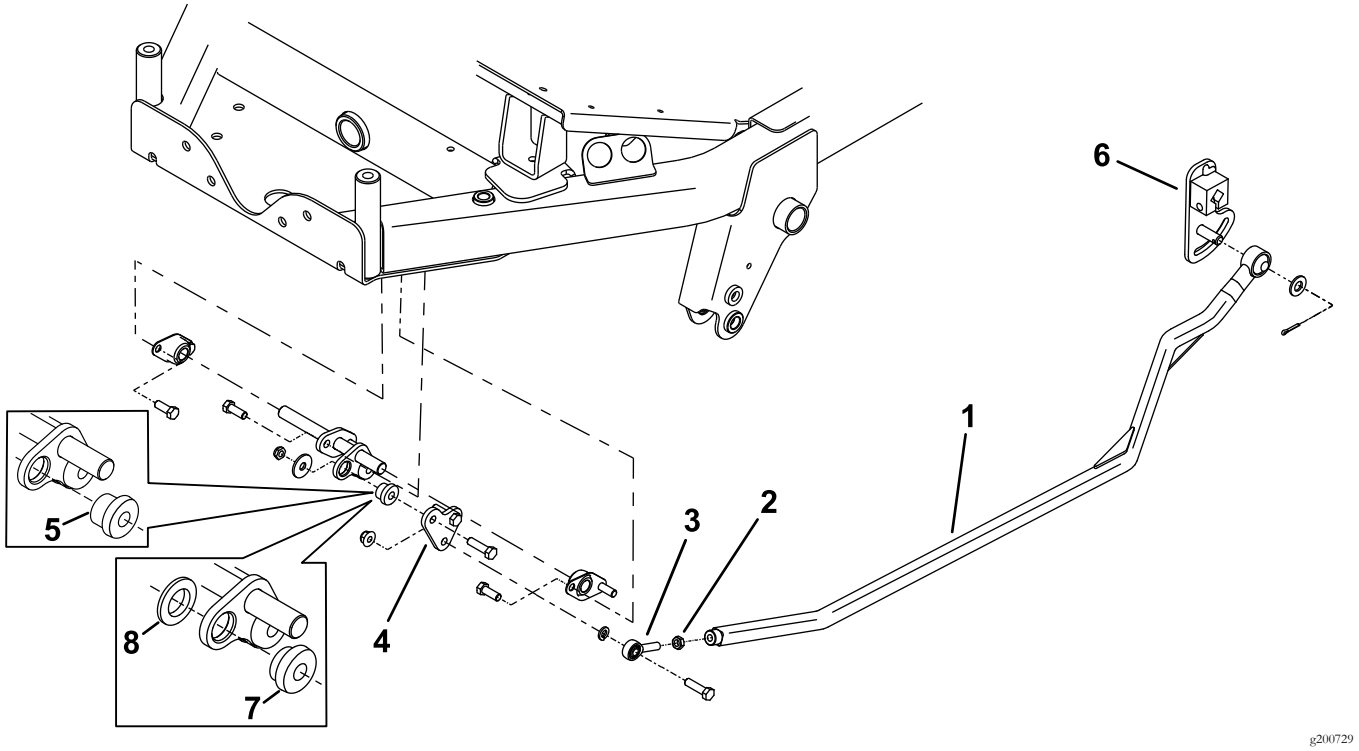


**Figure 6**

1. Tige de déplacement
2. Écrou de blocage
3. Palier d'embout de tige
4. Plaque de liaison
5. Bloc en caoutchouc
6. Bras de levier de déplacement
7. Bloc en plastique
8. La rondelle en plastique est seulement utilisée avec le bloc en plastique

# 3

# Réglage de la tige de commande de déplacement

**Aucune pièce requise**

## Procédure

1. Réglez la tension des ressorts comme montré à la Figure 7.
2. Réglez le contacteur de point mort comme montré à la Figure 7.

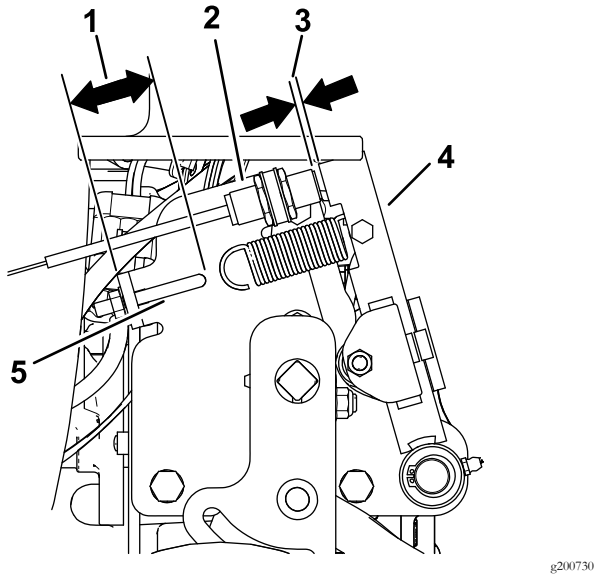


**Figure 7**

1. 41 mm
2. Contacteur de point mort
3. 2,8 à 3,5 mm
4. Bras de point mort
5. Crochet de ressort

3. Amenez la pédale de déplacement en position neutre, vissez ou dévissez le palier d'embout de tige pour obtenir la dimension indiquée à la Figure 8.

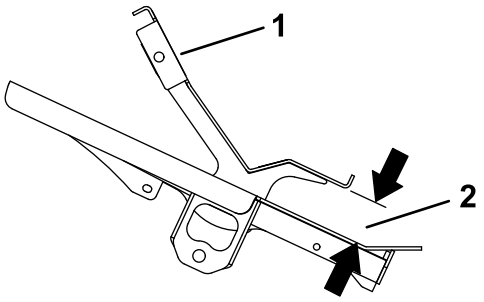


**Figure 8**
Vue latérale

1. Pédale de déplacement
2. 45 à 48 mm

4. Reposez la roue arrière droite.

# 4

# Réglage du point mort de la transmission aux roues

**Aucune pièce requise**

## Procédure

**Remarque:** Lorsque la machine se trouve sur une surface plane et horizontale, elle ne doit pas bouger lorsque vous relâchez la pédale de déplacement.

1. Garez la machine sur une surface plane et horizontale, serrez le frein de stationnement, abaissez le plateau de coupe et coupez le moteur.
2. Soulevez l'arrière de la machine au cric jusqu'à ce que les roues arrière ne touchent plus le sol. Placez des chandelles sous la machine pour l'empêcher de retomber.

   **Remarque:** Sur les modèles à 4 roues motrices, les roues avant doivent aussi être décollées du sol et soutenues par des chandelles.

**⚠ ATTENTION**

**Le moteur doit tourner pour effectuer ce réglage. Cela peut causer des blessures.**

**Gardez les mains, les pieds, le visage et toute autre partie du corps à l'écart des parties chaudes du moteur, ainsi que des pièces rotatives.**

3. Mettez le moteur en marche, réglez la commande d'accélérateur en position BAS RÉGIME et observez le sens de rotation des roues arrière.

**Important: Vérifiez que la pédale de déplacement est en position NEUTRE.**

- Si la roue arrière gauche tourne, desserrez les écrous de blocage sur la tige de commande de transmission gauche (Figure 9).

  **Remarque:** Le côté avant de la tige de commande est fileté à gauche. Le côté arrière de la tige, qui est accouplé à la transmission, est fileté à droite.

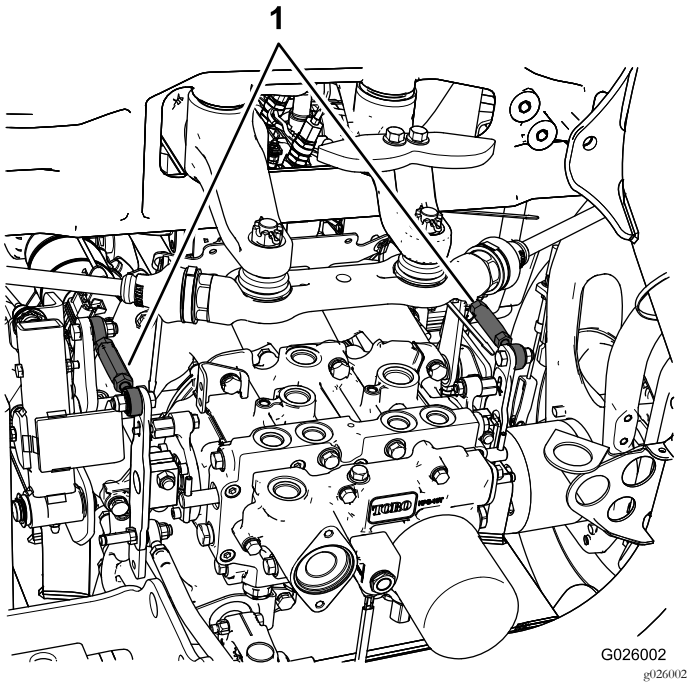


**Figure 9**

1. Tiges de commande de transmission

- Si la roue arrière gauche tourne en sens inverse, allongez la tige en la tournant lentement dans le sens antihoraire (vue de l'avant) jusqu'à ce que la roue cesse complètement de tourner ou tourne à peine en arrière.
- Si la roue arrière gauche tourne en avant, raccourcissez la tige en la tournant lentement dans le sens horaire (vu de l'avant) jusqu'à ce que la roue arrête de tourner.

4. Placez la commande d'accélérateur en position HAUT RÉGIME. Assurez-vous que la roue ne tourne pas du tout ou tourne à peine. Réglez-la au besoin.
5. Resserrez les écrous de blocage.
6. Au besoin, répétez la procédure pour la roue arrière droite en utilisant la tige de commande de transmission droite.
7. Coupez le moteur, retirez les chandelles et abaissez la machine au sol.
8. Faites un essai de conduite pour vérifier que la machine ne se déplace plus.

# Remarques:




**Count on it.**