Form No. 3412-997 Rev A

Kit di miglioramento del pedale della trazione

Macchine multiuso Groundsmaster® 360 con numeri di serie da 315000001 a 316999999

Nº del modello 136-4450

Istruzioni di installazione

Installazione

Parti sciolte

Verificate che sia stata spedita tutta la componentistica, facendo riferimento alla seguente tabella.

Procedura	Descrizione	Qté	Uso
1	Rondella di spinta Distanziale a manicotto (lungo) Distanziale a manicotto (piccolo) Cuscinetti	1 1 1 2	Montaggio dell'asta della trazione.
2	Asta della trazione Controdado (3/8") Cuscinetto dell'estremità dell'asta Piastra di collegamento Supporto in gomma Supporto di plastica	1 1 1 1 2 2	Montaggio dell'asta della trazione.
3	Non occorrono parti	–	Regolazione dell'asta della trazione.
4	Non occorrono parti	–	Regolazione della trazione per la folle.

Nota: Montate questo kit per il miglioramento dello spostamento della macchina dalla posizione di folle.

⚠ AVVERTENZA

CALIFORNIA
Avvertenza norma "Proposition 65"

Il presente prodotto contiene una o più sostanze chimiche che nello Stato della California sono considerate cancerogene e causa di anomalie congenite o di altre problematiche della riproduzione.

© 2017—The Toro® Company
8111 Lyndale Avenue South
Bloomington, MN 55420

Registrate il vostro prodotto presso www.Toro.com.

CE

Traduzione dell'originale (IT)
Stampato negli USA
Tutti i diritti sono riservati

3412-997 A

1

Montaggio dell'asta della trazione

Parti necessarie per questa operazione:

1	Rondella di spinta
1	Distanziale a manicotto (lungo)
1	Distanziale a manicotto (piccolo)
2	Cuscinetti

Procedura

1. Parcheggiate la macchina su una superficie pianeggiante, spegnete il motore, inserite il freno di stazionamento e togliete la chiave dall'interruttore.
2. Allentate i dadi ad alette della ruota posteriore destra.
3. Sollevate il lato destro della macchina con un martinetto e fissatela con un cavalletto.
4. Rimuovete la ruota posteriore destra. Ciò consente un facile accesso per l'installazione.
5. Individuate e rimuovete il gruppo del braccio di folle preesistente (Figura 1 e Figura 2).

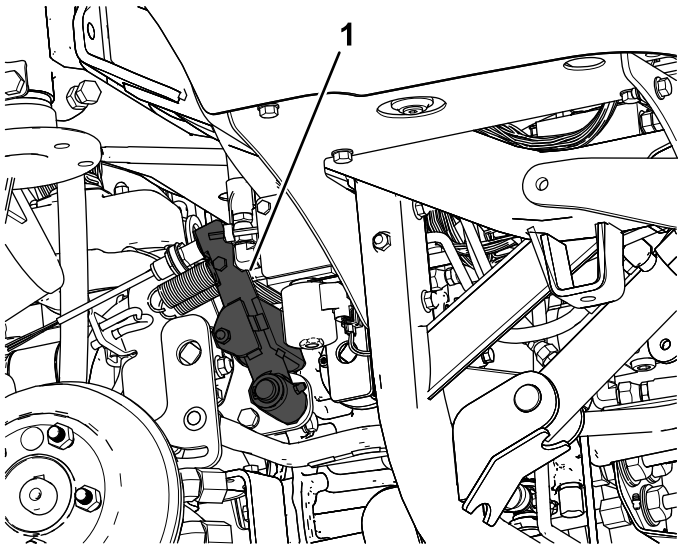

Figura 1

1. Gruppo del braccio di folle

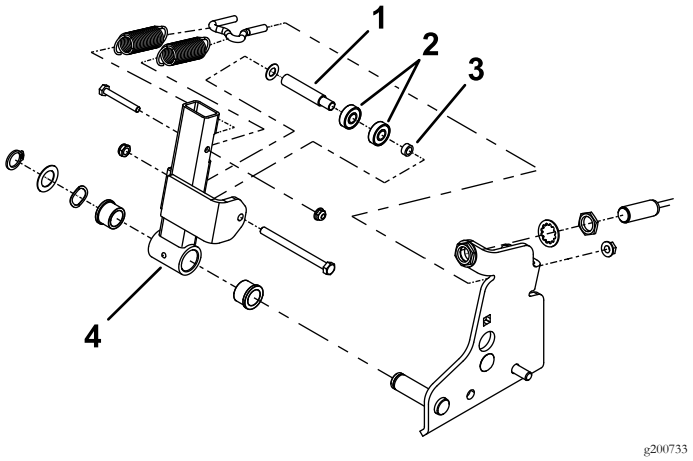

Figura 2

1. Distanziale a manicotto (lungo)
2. Cuscinetti
3. Distanziale a manicotto (piccolo)
4. Gruppo del braccio di folle

6. Rimuovete i cuscinetti e i distanziali preesistenti dal braccio di folle (Figura 3).
7. Montate i nuovi cuscinetti e distanziali (Figura 3).

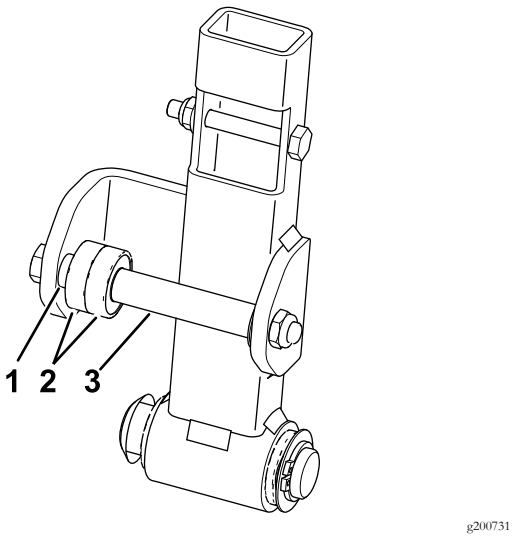

Figura 3

1. Distanziale a manicotto (piccolo)
2. Cuscinetti
3. Distanziale a manicotto (lungo)

8. Montate il gruppo del braccio di folle sulla macchina (Figura 2).

2

Montaggio dell'asta della trazione

Parti necessarie per questa operazione:

1	Asta della trazione
1	Controdado (3/8")
1	Cuscinetto dell'estremità dell'asta
1	Piastra di collegamento
2	Supporto in gomma
2	Supporto di plastica

Procedura

1. Individuate e rimuovete il braccio della leva della trazione (Figura 4).

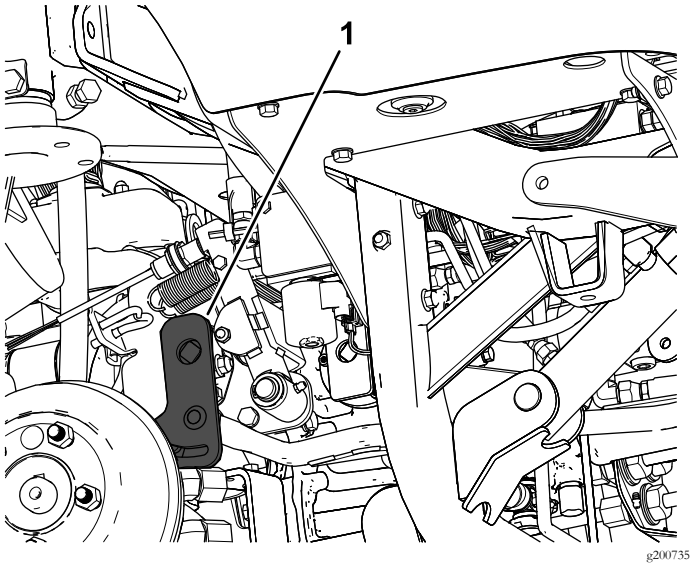

Figura 4

1. Braccio della leva della trazione

2. Rimuovete l'asta della trazione preesistente dal braccio della leva della trazione e la tiranteria anteriore (Figura 5).

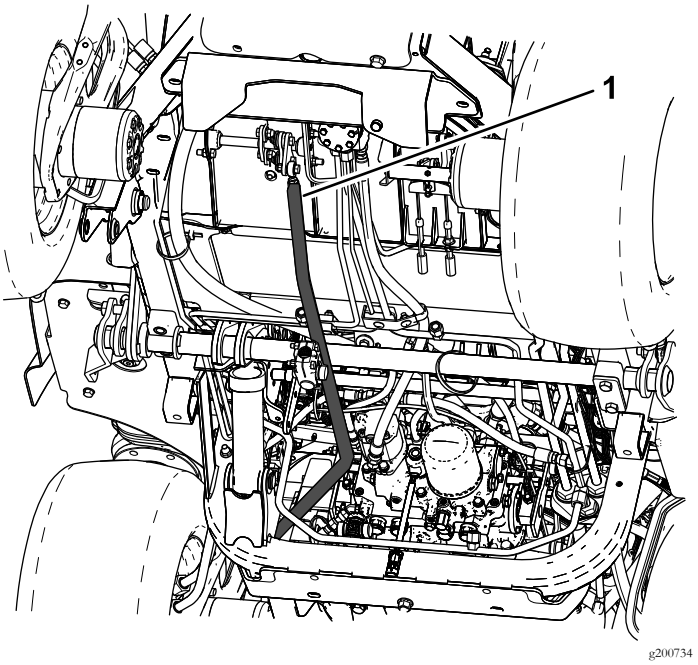

Figura 5

1. Asta della trazione

3. Montate il cuscinetto dell'estremità dell'asta e il controdado sull'asta della trazione (Figura 6).

4. Montate la piastra di collegamento e i supporti in gomma o plastica (Figura 6).

   Nota: Utilizzate i supporti in plastica o gomma per questo kit, a seconda di quale tipo vi offre le sensazioni migliori quando utilizzate la macchina. Si raccomanda di utilizzare i supporti in gomma per una macchina con cabina, dal momento che aiutano a ridurre il rumore nella cabina (Figura 6).

5. Montate la nuova asta della trazione sul braccio della leva della trazione e la tiranteria anteriore (Figura 5 e Figura 6).

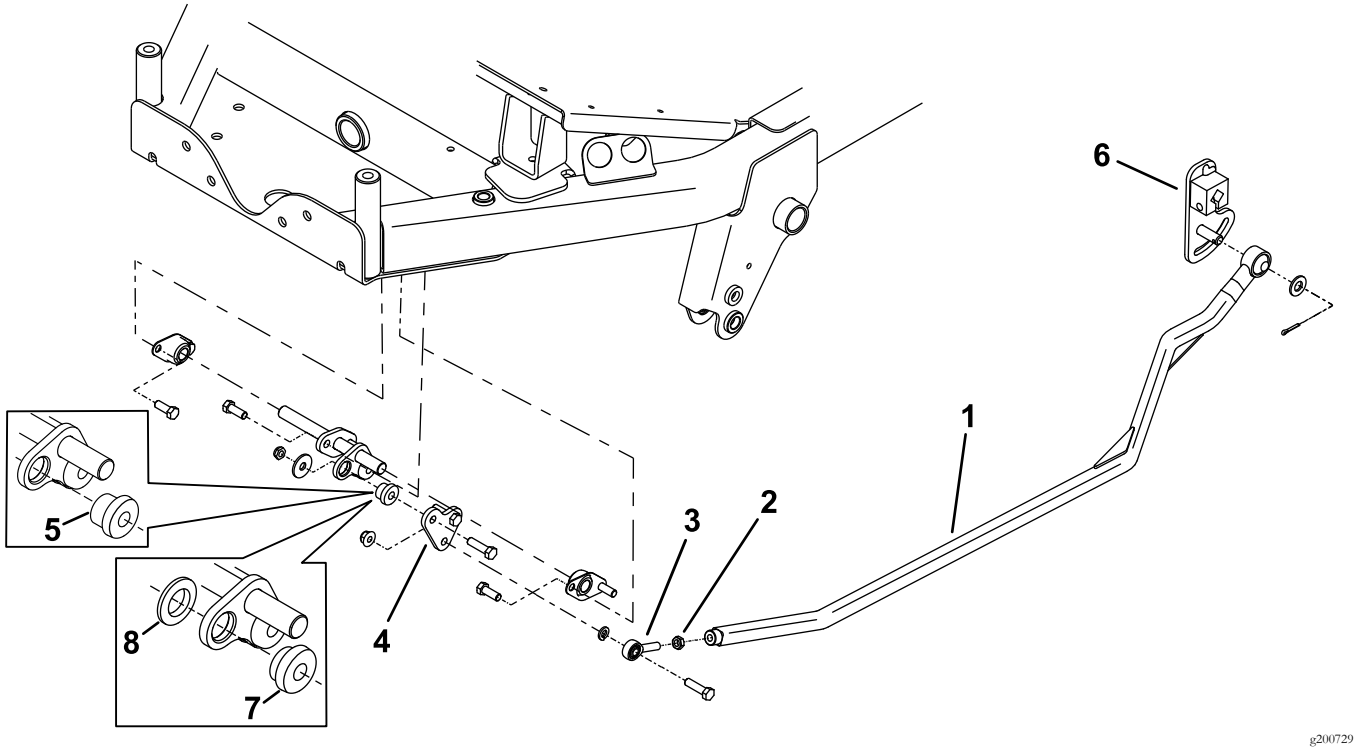

Figura 6

1. Asta della trazione
2. Controdado
3. Cuscinetto dell'estremità dell'asta
4. Piastra di collegamento
5. Supporto in gomma
6. Braccio della leva della trazione
7. Supporto di plastica
8. La rondella di plastica viene utilizzata solo con il supporto di plastica.

3

Regolazione dell'asta della trazione

Non occorrono parti

Procedura

1. Regolate la tensione delle molle, come illustrato nella Figura 7.
2. Regolate l'interruttore di folle, come illustrato nella Figura 7.

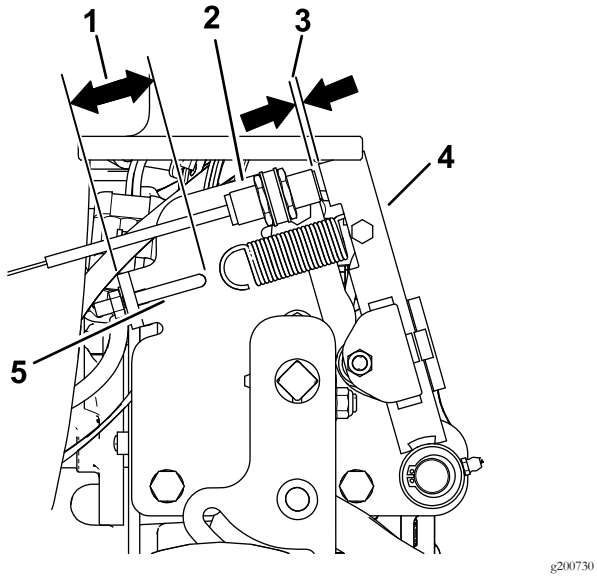

Figura 7

1. 41 mm
2. Interruttore di folle
3. Da 2,8 a 3,5 mm
4. Gruppo del braccio di folle
5. Gancio a molla

3. Spostate il pedale della trazione in posizione di folle, regolate il cuscinetto dell'estremità dell'asta avvitandolo in dentro o in fuori, per ottenere le dimensioni illustrate nella Figura 8.

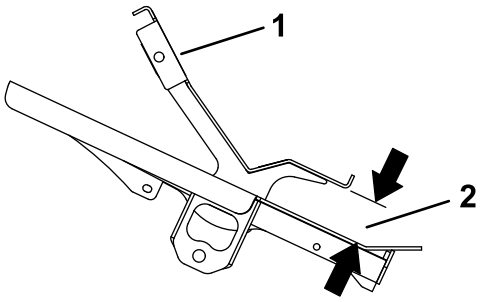

Figura 8
Vista laterale

1. Pedale della trazione
2. Da 45 a 48 mm

4. Montate la ruota posteriore destra.

4

Regolazione della trazione per la folle

Non occorrono parti

Procedura

Nota: Quando posizionata su una superficie pianeggiante, la macchina non deve spostarsi quando rilasciate il pedale della trazione.

1. Parcheggiate la macchina su una superficie pianeggiante, inserite il freno di stazionamento, abbassate l'apparato di taglio a terra e spegnete il motore.
2. Con un martinetto sollevate la parte posteriore della macchina fino a staccare le ruote posteriori dal pavimento dell'officina. Supportate la macchina con cavalletti per evitare che cada.

   Nota: Sui modelli a trazione integrale, anche gli pneumatici anteriori devono essere sollevati da terra e sostenuti mediante cavalletti.

⚠ AVVERTENZA

Il motore deve essere in funzione in modo che sia possibile effettuare questa regolazione. Ciò può causare infortuni.

Tenete mani, piedi, viso e altre parti del corpo lontano da eventuali parti calde del motore e parti rotanti.

3. Avviate il motore, impostate l'acceleratore in posizione di MINIMA e osservate in quale direzione ruotano gli pneumatici posteriori.

Importante: Assicuratevi che il pedale della trazione sia in posizione di FOLLE.

- Se la ruota posteriore sinistra gira, allentate i controdadi sull'asta di comando della trasmissione sinistra (Figura 9).

  Nota: L'estremità anteriore dell'asta di comando presenta una filettatura sinistrorsa. L'estremità posteriore dell'asta, collegata alla trasmissione, presenta una filettatura destrorsa.

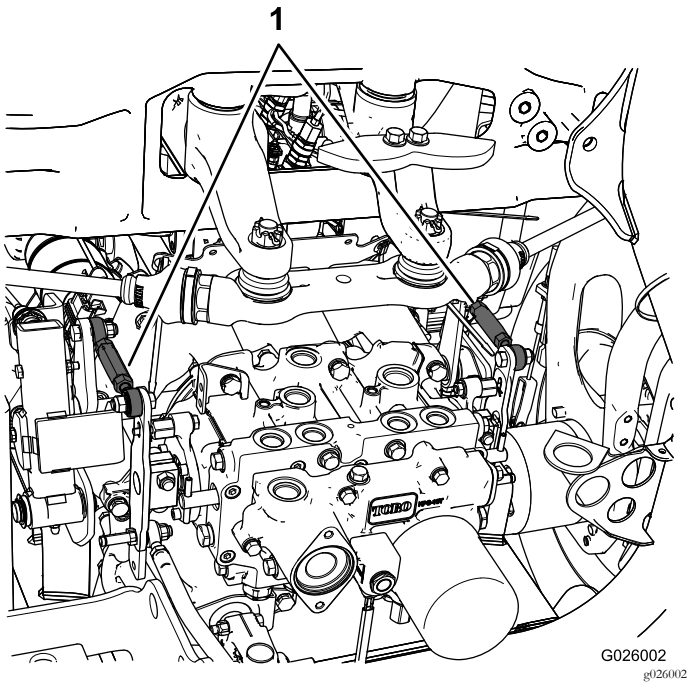

Figura 9

1. Aste di comando della trasmissione

- Se lo pneumatico posteriore sinistro ruota in retromarcia, allungate l'asta ruotandola lentamente in senso antiorario (vista da davanti) fino a quando lo pneumatico posteriore sinistro non smette di ruotare o ha una rotazione minima in retromarcia.
- Se il pneumatico posteriore sinistro ruota in avanti, accorciate l'asta girandola lentamente in senso orario (guardando l'asta dal davanti) finché il pneumatico posteriore sinistro non cessa di ruotare.

4. Mettete l'acceleratore in posizione di MASSIMA. Assicuratevi che la ruota rimanga ferma o abbia una rotazione minima in retromarcia. Regolate come opportuno.
5. Serrate i controdadi.
6. Ripetete la procedura per lo pneumatico posteriore destro, se necessario, utilizzando l'asta di controllo della trasmissione di destra.
7. Spegnete il motore, togliete i cavalletti e abbassate la macchina a terra.
8. Collaudate la macchina e verificate che non si sposti.

Note:



Count on it.