Form No. 3412-999 Rev A

Verbeterset voor tractiepedaal

Groundsmaster® 360 multifunctionele machines met serienummer 315000001 tot 316999999

Modelnr.: 136-4450

Installatie-instructies

Installatie

Losse onderdelen

Gebruik onderstaande lijst om te controleren of alle onderdelen zijn geleverd.

Procedure	Omschrijving	Hoeveelheid	Gebruik
1	Drukring Afstandshuls (lang) Afstandshuls (kort) Lagers	1 1 1 2	De tractiestang monteren.
2	Tractiestang Contramoer (⅜") Lager aan uiteinde van stang Verbindingsplaatje Rubberen bevestiging Kunststof bevestiging	1 1 1 1 2 2	De tractiestang monteren.
3	Geen onderdelen vereist	–	Tractiestang afstellen.
4	Geen onderdelen vereist	–	Stel de tractie-aandrijving af op de neutraalstand.

Opmerking: Monteer deze set om de beweging van de machine uit de neutraalstand te verbeteren.

⚠ WAARSCHUWING

CALIFORNIË
Proposition 65 Waarschuwing

Dit product bevat een chemische stof of chemische stoffen waarvan de Staat Californië weet dat ze kanker, geboorteafwijkingen en schade aan het voortplantingssysteem veroorzaken.

© 2017—The Toro® Company
8111 Lyndale Avenue South
Bloomington, MN 55420

Registreer uw product op www.Toro.com. Vertaling van de oorspronkelijke tekst (NL)

CE

Gedrukt in de VS
Alle rechten voorbehouden

3412-999 A

1

De tractiestang monteren

Benodigde onderdelen voor deze stap:

1	Drukring
1	Afstandshuls (lang)
1	Afstandshuls (kort)
2	Lagers

Procedure

1. Plaats de machine op een horizontaal oppervlak, zet de motor af, stel de parkeerrem in werking en verwijder het sleuteltje uit het contact.
2. Draai de wielmoeren van het rechterachterwiel los.
3. Krik de rechterzijde van de machine op en plaats de machine op een kriksteun.
4. Verwijder het rechterachterwiel. Zo krijgt u beter toegang voor de montageprocedure.
5. Ga naar de oude neutraalarm en verwijder deze (Figuur 1 en Figuur 2).

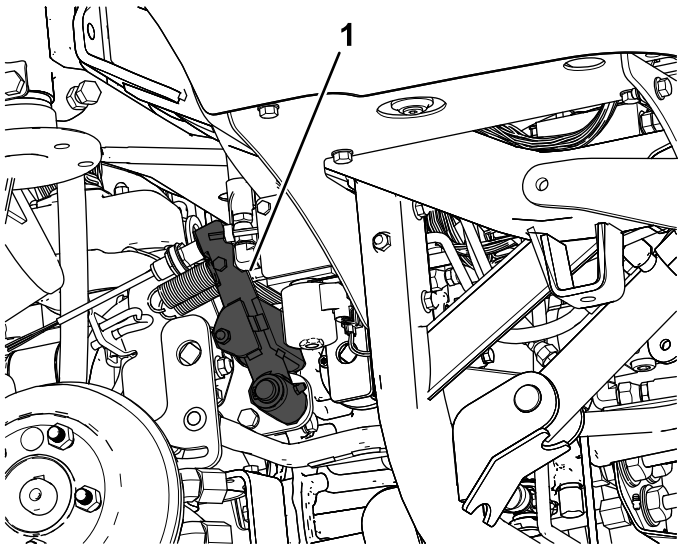

Figuur 1

1. Neutraalarm

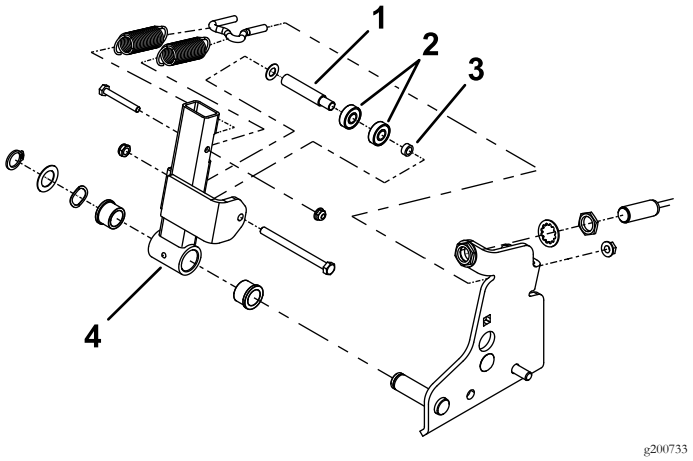

Figuur 2

1. Afstandshuls (lang)
2. Lagers
3. Afstandshuls (kort)
4. Neutraalarm

6. Verwijder de oude lagers en afstandsstukken van de neutraalarm (Figuur 3).
7. Plaats de nieuwe lagers en afstandsstukken (Figuur 3).

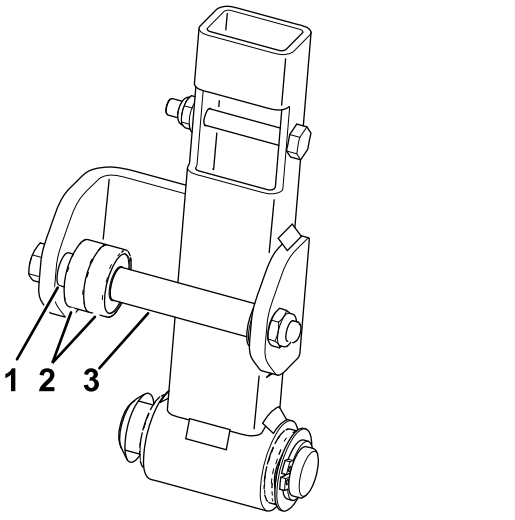

Figuur 3

1. Afstandshuls (kort)
2. Lagers
3. Afstandshuls (lang)

8. Monteer de neutraalarm op de machine (Figuur 2).

2

De tractiestang monteren

Benodigde onderdelen voor deze stap:

1	Tractiestang
1	Contramoer (⅜")
1	Lager aan uiteinde van stang
1	Verbindingsplaatje
2	Rubberen bevestiging
2	Kunststof bevestiging

Procedure

1. Zoek en verwijder de arm van de tractiehendel (Figuur 4).

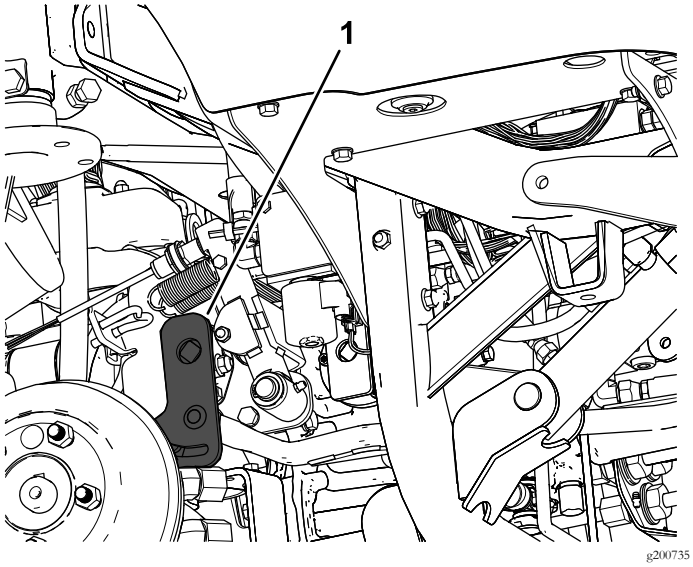

Figuur 4

1. Arm van tractiehendel

2. Verwijder de oude tractiestang van de arm van de tractiehendel en de voorste verbinding (Figuur 5).

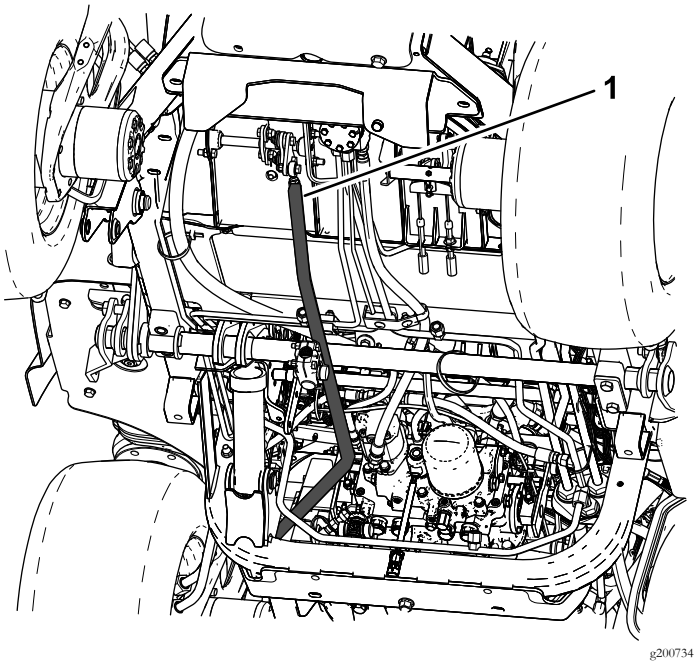

Figuur 5

1. Tractiestang

3. Monteer het lager aan het uiteinde van de stang en de contramoer op de tractiestang (Figuur 6).
4. Monteer het verbindingsplaatje en de rubberen of de kunststof bevestiging (Figuur 6).

   Opmerking: Kies voor deze set de kunststof of de rubberen bevestigingen, afhankelijk van welke het beste gevoel geven bij het werken met de machine. Het is aanbevolen om de rubberen bevestigingen te gebruiken op een machine met een cabine, omdat deze bevestigingen helpen om het lawaai in de cabine te verminderen (Figuur 6).
5. Monteer de nieuwe tractiestang op de arm van de tractiehendel en de voorste verbinding (Figuur 5 en Figuur 6).

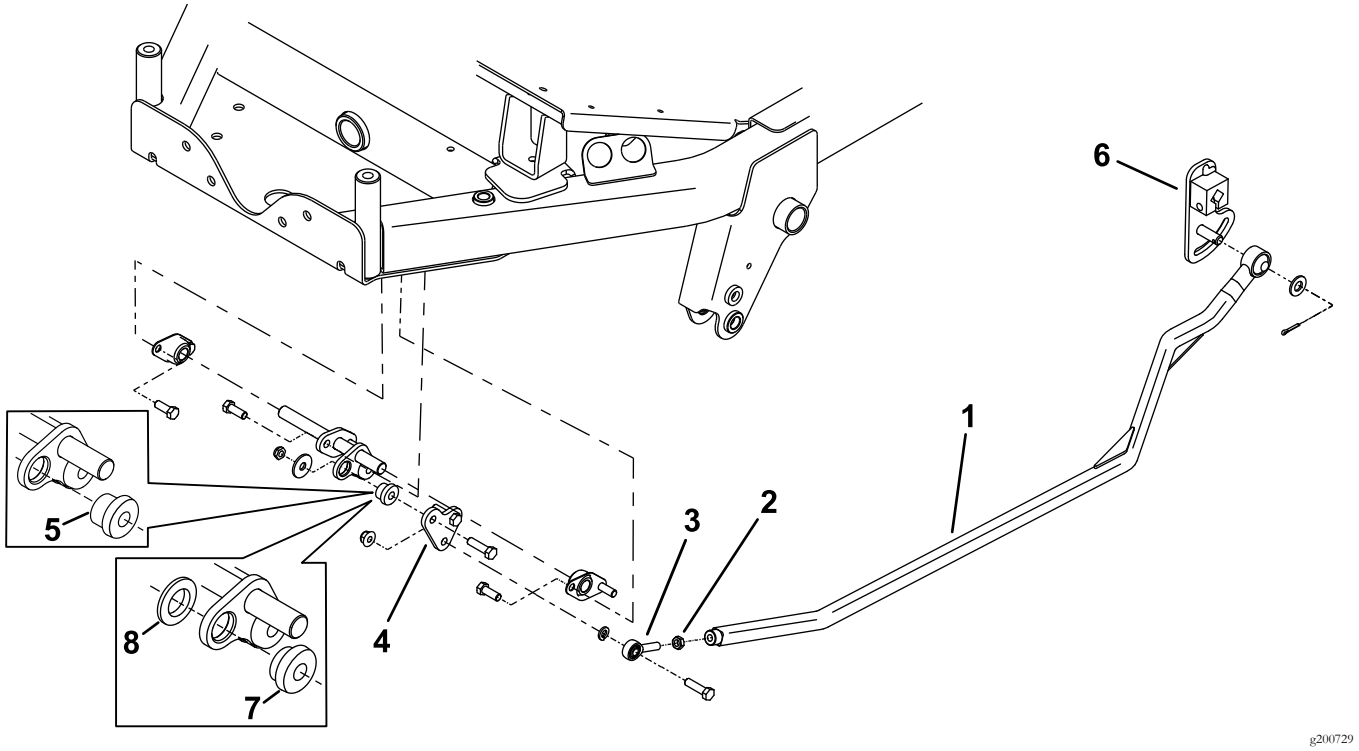

Figuur 6

1. Tractiestang
2. Contramoer
3. Lager aan uiteinde van stang
4. Verbindingsplaatje
5. Rubberen bevestiging
6. Arm van tractiehendel
7. Kunststof bevestiging
8. De kunststof ring wordt enkel gebruikt samen met de kunststof bevestiging

3

Tractiestang afstellen

Geen onderdelen vereist

Procedure

1. Stel de spanning van de veren af zoals wordt afgebeeld in Figuur 7.
2. Stel de neutraalschakelaar af zoals wordt getoond in Figuur 7.

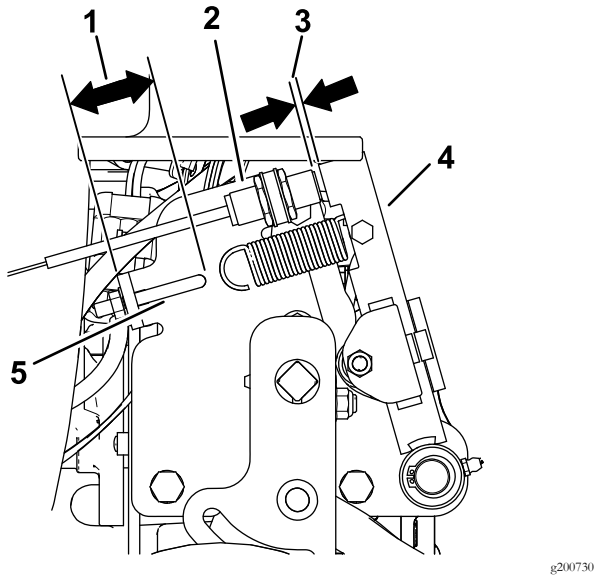

Figuur 7

1. 41 mm
2. Neutraalstand-schakelaar
3. 2,8 tot 3,5 mm
4. Neutraalarm
5. Haak van veer

3. Zet het tractiepedaal in de neutraalstand en stel het lager aan het uiteinde van de stang af door het vaster of losser te schroeven tot u de afmeting in Figuur 8 bereikt.

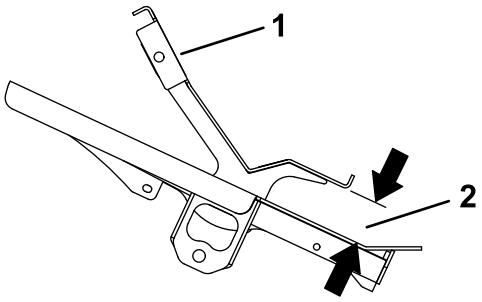

Figuur 8
Zijaanzicht

1. Tractiepedaal
2. 45 tot 48 mm

4. Monteer het rechterachterwiel.

4

De tractie-aandrijving afstellen voor de neutraalstand

Geen onderdelen vereist

Procedure

Opmerking: De machine mag op een vlakke ondergrond niet kruipen als u het tractiepedaal loslaat.

1. Plaats de machine op een horizontaal vlak, stel de parkeerrem in werking, laat de maai-eenheid neer en zet de motor af.
2. Krik de achterkant van de machine op tot de achterbanden vrijkomen van de vloer van de werkplaats. Ondersteun de machine met assteunen om te voorkomen dat de machine valt.

   Opmerking: Bij modellen met vierwielaandrijving moeten ook de voorwielen vrijkomen van de grond en ondersteund worden door assteunen.

⚠ WAARSCHUWING

De motor moet lopen opdat u deze afstelling kunt uitvoeren. Dit kan lichamelijk letsel veroorzaken.

Houd uw gezicht, handen, voeten en andere lichaamsdelen uit de buurt van hete delen van de motor en draaiende onderdelen.

3. Start de motor, stel de gashendel in op LANGZAAM en controleer in welke richting de achterwielen draaien.

Belangrijk: Zorg ervoor dat het tractiepedaal zich in de NEUTRALE stand bevindt.

- Als de linkerachterband draait, draait u de borgmoeren van de regelstang van de transmissie aan de linkerkant losser (Figuur 9).

  Opmerking: Het voorste uiteinde van de regelstang heeft linkse draad. De achterkant van de stang, die verbonden is met de transmissie, heeft rechtse draad.

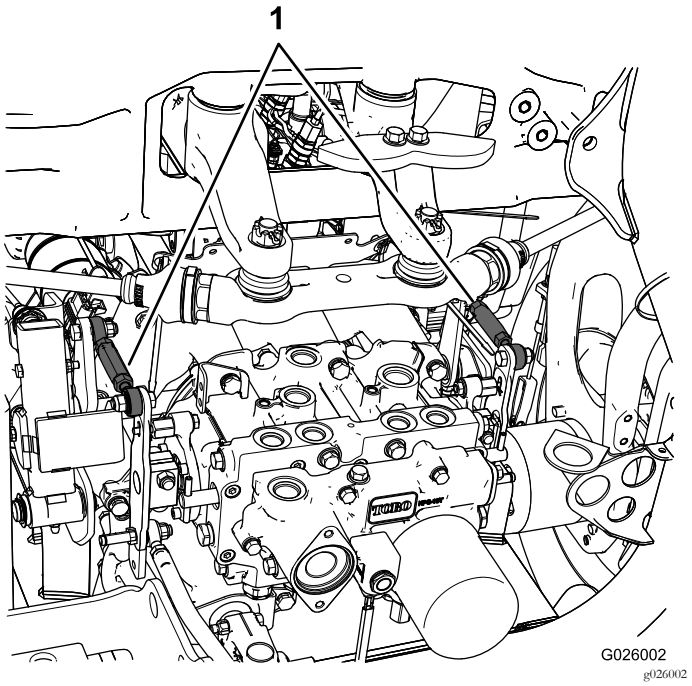

Figuur 9

1. Regelstangen van de transmissie

- Als de linkerachterband achteruit draait, verlengt u de stang door deze langzaam tegen de wijzers van de klok in (gezien van de voorkant) te draaien tot de linkerachterband stopt met draaien of deze lichtjes achteruit draait.
- Als de linkerachterband vooruit draait, verkort u de stang door deze langzaam met de wijzers van de klok mee (van de voorkant gezien) te draaien tot de linkerachterband stopt met draaien.

4. Zet de gashendel op SNEL . Controleer of het wiel nog steeds niet beweegt of minimaal achteruit kruipt. Indien nodig afstellen.
5. Draai de contramoeren vast.
6. Ga indien nodig op dezelfde manier te werk voor de rechterachterband. Gebruik hiervoor de regelstang van de transmissie aan de rechterkant.
7. Zet de motor af, haal de assteunen weg en laat de machine neer op de grond.
8. Maak een proefrit met de machine om er zeker van te zijn dat deze niet kruipt.

Opmerkingen:



Count on it.