Form No. 3413-100 Rev A

Trekkpedalforbedringssett

Groundsmaster® 360 universalmaskin med serienummer 315000001 til og med 316999999

Modellnr. 136-4450

Installasjonsveiledning

Montering

Løse deler

Bruk diagrammet nedenfor som en sjekkliste for å kontrollere at alle delene er sendt.

Prosedyre	Beskrivelse	Ant.	Bruk
1	Trykkskive Avstandsstykke (langt) Avstandsstykke (lite) Lagre	1 1 1 2	Monter trekkstaget.
2	Trekkstag Låsemutter (3/8 tomme) Stagendelager Forbindelsesplate Gummifeste Plastfeste	1 1 1 1 2 2	Monter trekkstaget.
3	Ingen deler er nødvendige	–	Juster trekkstaget.
4	Ingen deler er nødvendige	–	Juster trekkdrivet for nøytral.

Merk: Monter dette settet for å forbedre maskinbevegelsen ut fra nøytral stilling.

⚠ ADVARSEL

CALIFORNIA
Proposition 65-advarsel

Dette produktet inneholder et kjemikalie eller kjemikalier som staten California vet forårsaker kreft, fødselsdefekter eller forplantningsskade.

© 2017—The Toro® Company
8111 Lyndale Avenue South
Bloomington, MN 55420

Registrer ditt produkt på www.Toro.com.

CE

Oversettelse av originalen (NO)
Trykt i USA
Med enerett

3413-100 A

1

Montere trekkstaget

Deler som er nødvendige for dette trinnet:

1	Trykkskive
1	Avstandsstykke (langt)
1	Avstandsstykke (lite)
2	Lagre

Prosedyre

1. Parker maskinen på en jevn overflate, slå av motoren, sett på parkeringsbremsen, og ta nøkkelen ut av tenningen.
2. Løsne hjulhakemutterne for høyre bakhjul.
3. Hev høyre side av maskinen med en jekk, og sikre den med en jekkstøtte.
4. Fjern høyre bakdekk. Dette forenkler tilgangen for montering.
5. Finn og fjern den eksisterende nøytralarmenheten (Figur 1 og Figur 2).

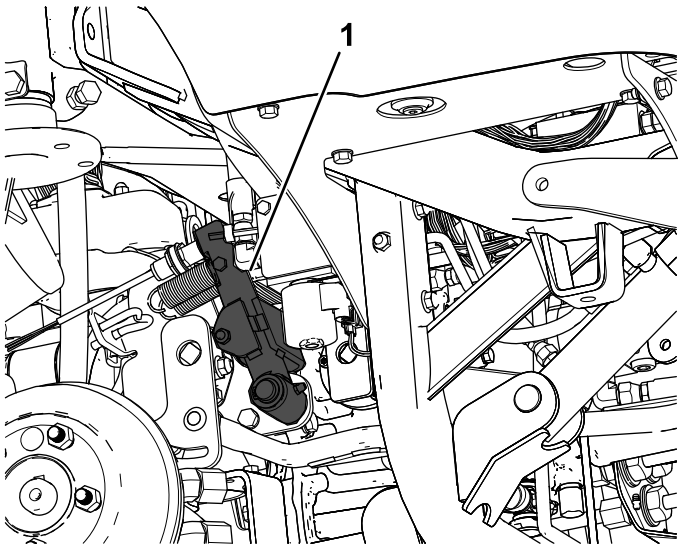

Figur 1

1. Nøytralarmenhet

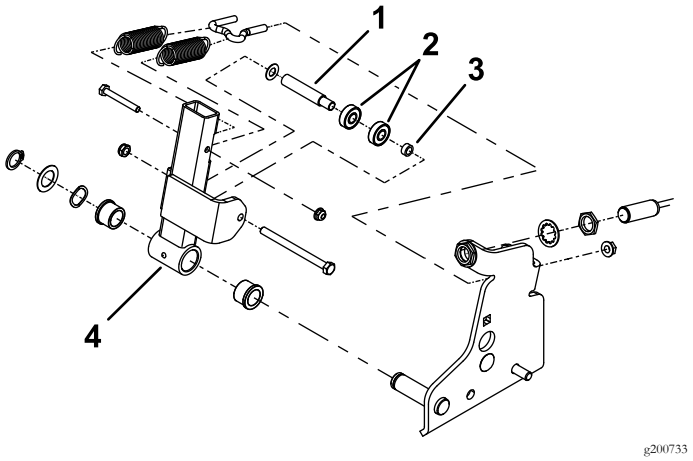

Figur 2

1. Avstandsstykke (langt)
2. Lagre
3. Avstandsstykke (lite)
4. Nøytralarmenhet

6. Fjern de eksisterende lagrene og avstandsstykkene fra nøytralarmen (Figur 3).
7. Monter de nye lagrene og avstandsstykkene (Figur 3).

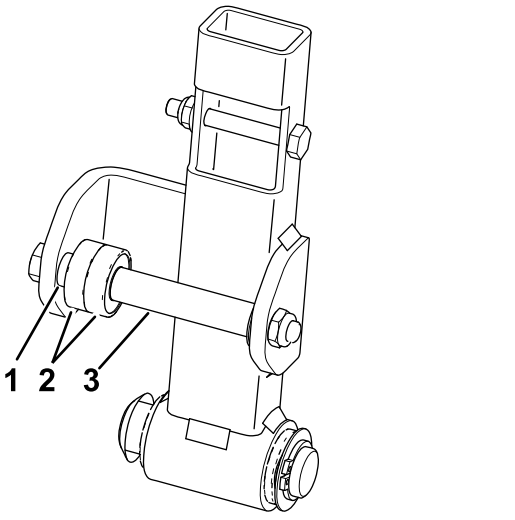

Figur 3

1. Avstandsstykke (lite)
2. Lagre
3. Avstandsstykke (langt)

8. Monter nøytralarmen på maskinen (Figur 2).

2

Montere trekkstaget

Deler som er nødvendige for dette trinnet:

1	Trekkstag
1	Låsemutter (3/8 tomme)
1	Stagendelager
1	Forbindelsesplate
2	Gummifeste
2	Plastfeste

Prosedyre

1. Finn og fjern trekkspakearmen (Figur 4).

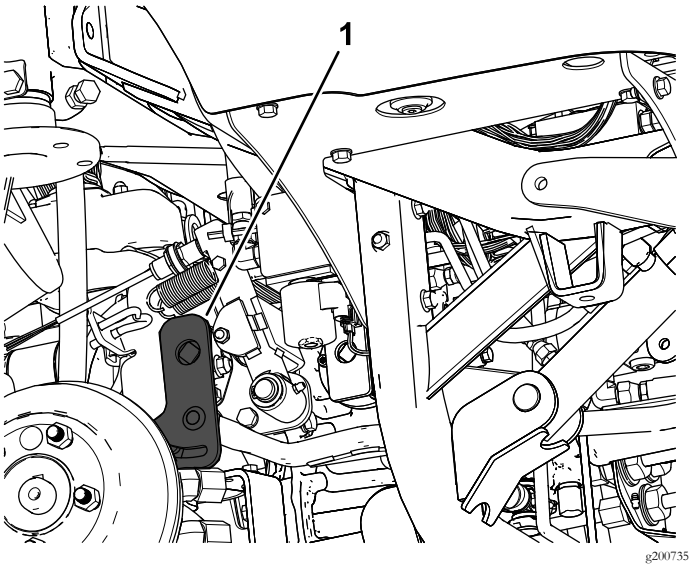

Figur 4

1. Trekkspakearm

2. Fjern det eksisterende trekkstaget fra trekkspakearmen og den fremre forbindelsen (Figur 5).

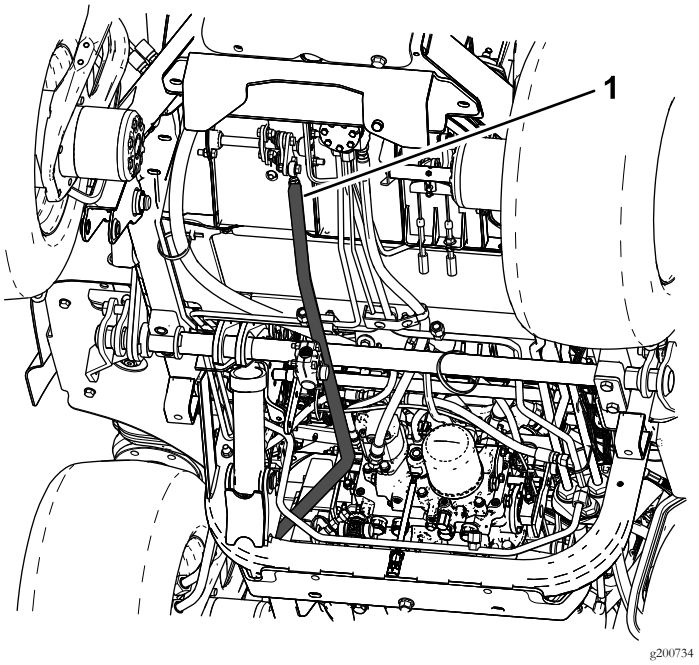

Figur 5

1. Trekkstag

3. Monter stagendelageret og låsemutteren på trekkstaget (Figur 6).
4. Monter forbindelsesplaten og enten gummi- eller plastfestene (Figur 6).

   Merk: Bruk enten plast- eller gummifestene i dette settet, avhengig av hvilke som føles mest riktig når du bruker maskinen. Det anbefales å bruke gummifester på maskiner med førerhus, da disse vil bidra til å redusere støy i førerhuset (Figur 6).
5. Monter det nye trekkstaget til trekkspakearmen og den fremre forbindelsen (Figur 5 og Figur 6).

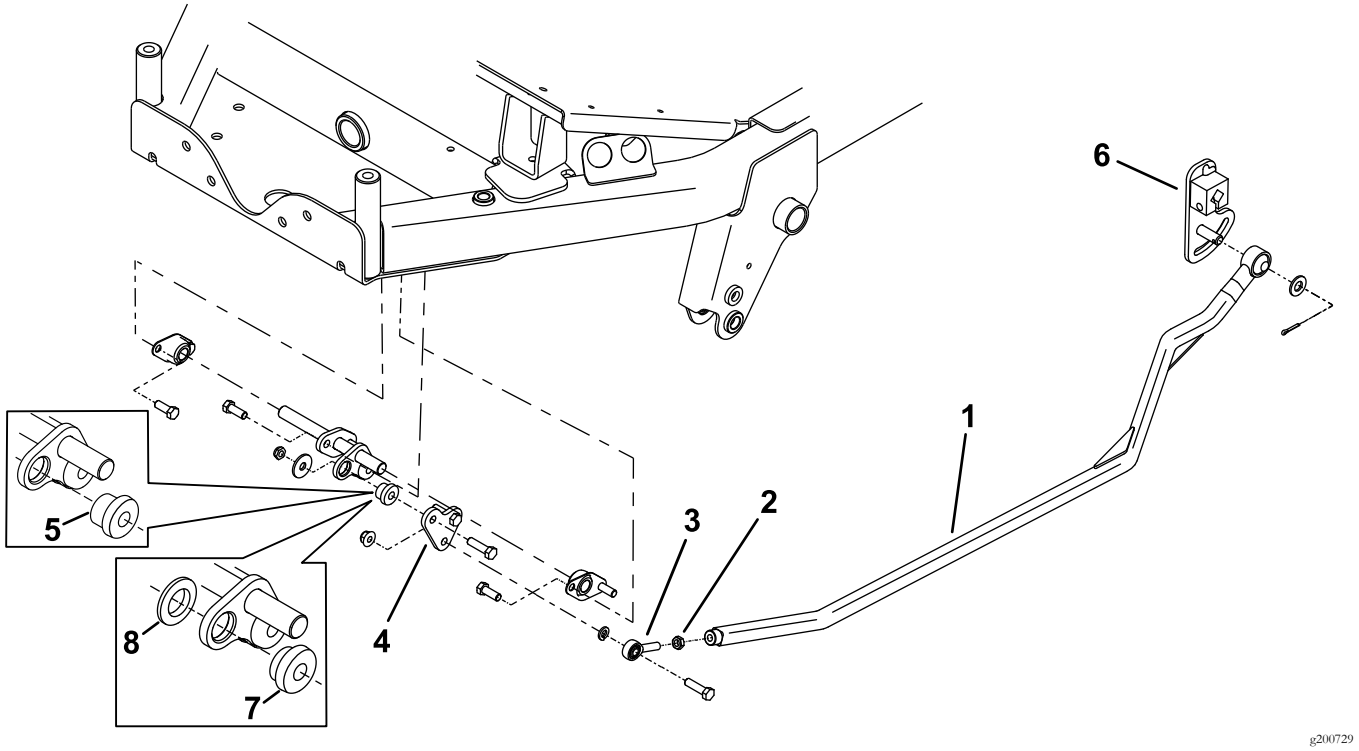

Figur 6

1. Trekkstag
2. Låsemutter
3. Stagendelager
4. Forbindelsesplate
5. Gummifeste
6. Trekkspakearm
7. Plastfeste
8. Plastskiven brukes kun med plastfestet

3

Justere trekkstaget

Ingen deler er nødvendige

Prosedyre

1. Juster strammingen på fjærene som vist i Figur 7.
2. Juster nøytralbryteren som vist i Figur 7.

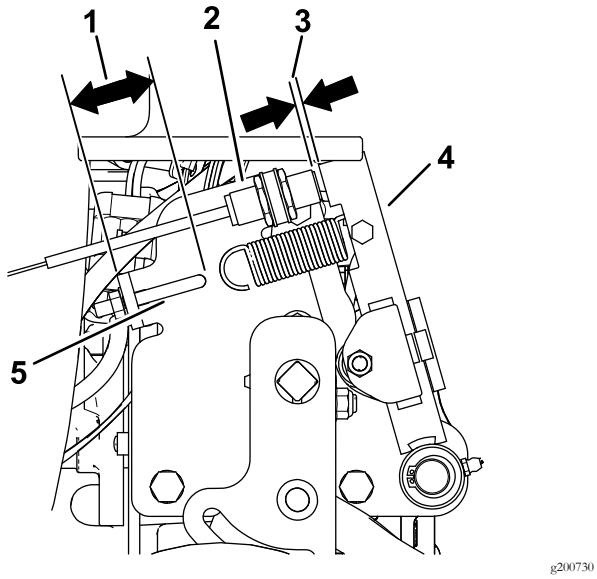

g200730

Figur 7

1. 41 mm
2. Nøytral-bryter
3. 2,8–3,5 mm
4. Nøytralarmenhet
5. Fjærkrok

3. Flytt trekkpedalen til nøytral stilling, og juster stagendelageret ved å skru det inn eller ut for å oppnå målene vist i Figur 8.

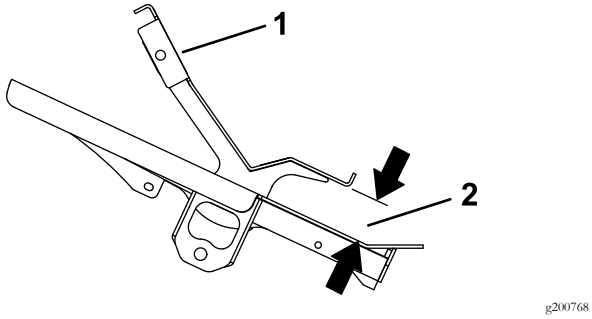

g200768

Figur 8
Sett fra siden

1. Trekkpedal
2. 45–48 mm

4. Monter det høyre bakdekket.

4

Justere trekkdrivet for nøytral

Ingen deler er nødvendige

Prosedyre

Merk: På en jevn overflate skal maskinen ikke krype når trekkpedalen utløses.

1. Parker maskinen på en jevn flate, aktiver parkeringsbremsen, senk klippeenheten til bakken og slå av motoren.
2. Jekk opp baksiden av maskinen til bakhjulene er løftet fra verkstedsgulvet. Støtt maskinen med jekkstøtter, slik at den ikke kan falle ned.

   Merk: På modeller med firehjulsdrift skal også forhjulene løftes fra verkstedsgulvet og støttes med jekkstøtter.

⚠ ADVARSEL

Motoren må være i gang slik at du kan utføre denne justeringen. Dette kan føre til personskader.

For å beskytte deg mot personskade må du holde hender, føtter, ansiktet og andre kroppsdeler borte fra varme deler i motoren og eventuelle deler som roterer.

3. Start motoren, still gasspaken til SAKTE-stilling og observer hvilken i retning bakhjulene roterer.

   Viktig: Påse at trekkpedalen er i NØYTRAL stilling.

   - Hvis venstre bakhjul roterer, løsne låsemutterne til venstre girkontrollstag (Figur 9).

     Merk: Stangens fremre ende er venstregjenget. Stangens bakende, som er koblet til giret, er høyregjenget.

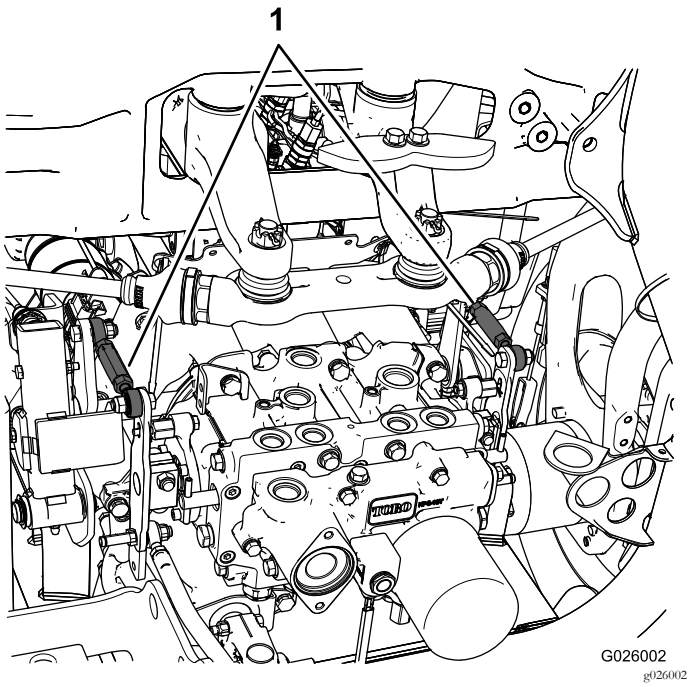

Figur 9

1. Girkontrollstag

- Hvis venstre bakhjul roterer bakover, forlenger du staget ved å dreie det sakte mot klokken (sett forfra) til venstre bakhjul slutter å rotere eller roterer minimalt ved rygging.
- Hvis venstre bakhjul roterer fremover, kort ned på staget ved å dreie det med klokken (sett forfra) til venstre bakhjul slutter å rotere.

4. Sett gassen til HURTIG-stilling. Pass på at hjulet fortsatt ikke roterer eller roterer minimalt ved rygging. Juster etter behov.
5. Stram låsemutterne.
6. Gjenta prosedyren for høyre bakhjul, hvis nødvendig, ved å bruke høyre girkontrollstag.
7. Slå av motoren, ta bort jekkstøttene og senk maskinen ned på verkstedsgulvet.
8. Prøvekjør maskinen for å kontrollere at den ikke kryper.

Notat:



Count on it.