Form No. 3413-101 Rev A

Kit de melhoria do pedal de tração

Máquina multifunções Groundsmaster® 360 com número de série de 315000001 a 316999999

Modelo nº 136-4450

Instruções de instalação

Instalação

Peças soltas

Utilize a tabela abaixo para verificar se todas as peças foram enviadas.

Procedimento	Descrição	Quantidade	Utilização
1	Anilha de encosto Espaçador da manga (comprido) Espaçador da manga (curto) Rolamentos	1 1 1 2	Instalar a barra de tração.
2	Barra de tração Porca de retenção (⅜ pol.) Rolamento da extremidade da barra Placa de ligação Suporte de montagem de borracha Montagem de plástico	1 1 1 1 2 2	Instalar a barra de tração.
3	Nenhuma peça necessária	–	Ajustar a barra de tração.
4	Nenhuma peça necessária	–	Ajuste da posição de ponto morto da transmissão de tração.

Nota: Instale este kit para melhorar o movimento da máquina para fora da posição de ponto morto.

⚠ AVISO

CALIFÓRNIA
Proposição 65 Aviso

É do conhecimento do Estado da Califórnia que um ou vários produtos químicos deste produto podem provocar cancro, defeitos congénitos ou outros problemas reprodutivos.

© 2017—The Toro® Company
8111 Lyndale Avenue South
Bloomington, MN 55420

Registe o seu produto em www.Toro.com.

CE

Tradução do original (PT)
Impresso nos E.U.A.
Todos os direitos reservados

3413-101 A

1

Instalar a barra de tração

Peças necessárias para este passo:

1	Anilha de encosto
1	Espaçador da manga (comprido)
1	Espaçador da manga (curto)
2	Rolamentos

Procedimento

1. Estacione a máquina numa superfície nivelada, desligue o motor, engate o travão de mão e retire a chave da ignição.
2. Desaperte as porcas das rodas do pneu traseiro direito.
3. Eleve o lado direito da máquina com um macaco e prenda-o com um apoio.
4. Remova o pneu direito traseiro. Isto permite o fácil acesso para instalação.
5. Localize e retire o conjunto do braço do ponto morto existente (Figura 1 e Figura 2).

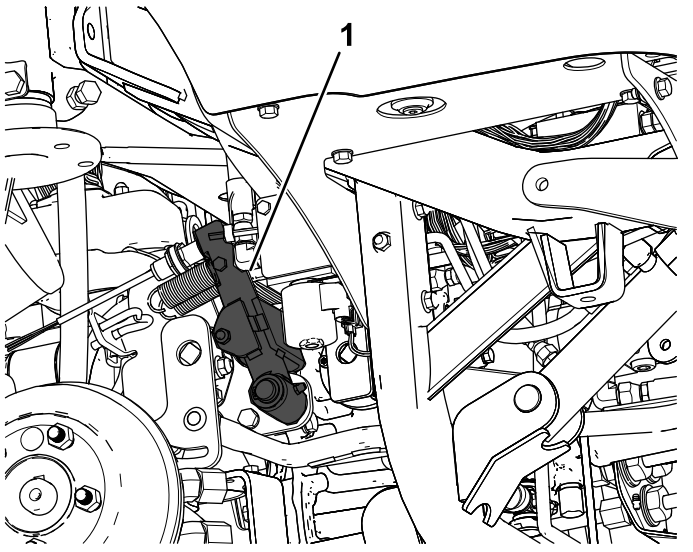

Figura 1

1. Conjunto do braço do ponto morto

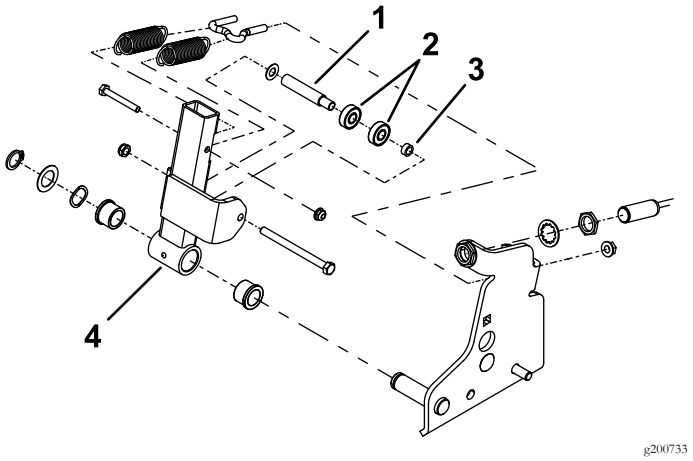

Figura 2

1. Espaçador da manga (comprido)
2. Rolamentos
3. Espaçador da manga (curto)
4. Conjunto do braço do ponto morto

6. Remova os rolamentos e espaçadores existentes do braço do ponto morto (Figura 3).
7. Instale os novos rolamentos e espaçadores (Figura 3).

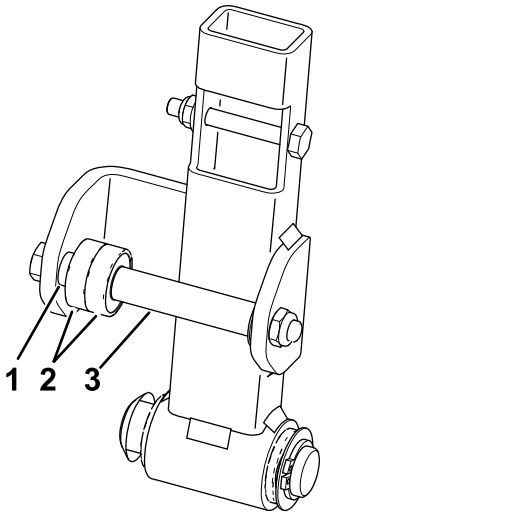

Figura 3

1. Espaçador da manga (curto)
2. Rolamentos
3. Espaçador da manga (comprido)

8. Instale o conjunto do braço do ponto morto (Figura 2).

2

Instalar a barra de tração

Peças necessárias para este passo:

1	Barra de tração
1	Porca de retenção (⅜ pol.)
1	Rolamento da extremidade da barra
1	Placa de ligação
2	Suporte de montagem de borracha
2	Montagem de plástico

Procedimento

1. Localize e remova o braço da alavanca de tração (Figura 4).

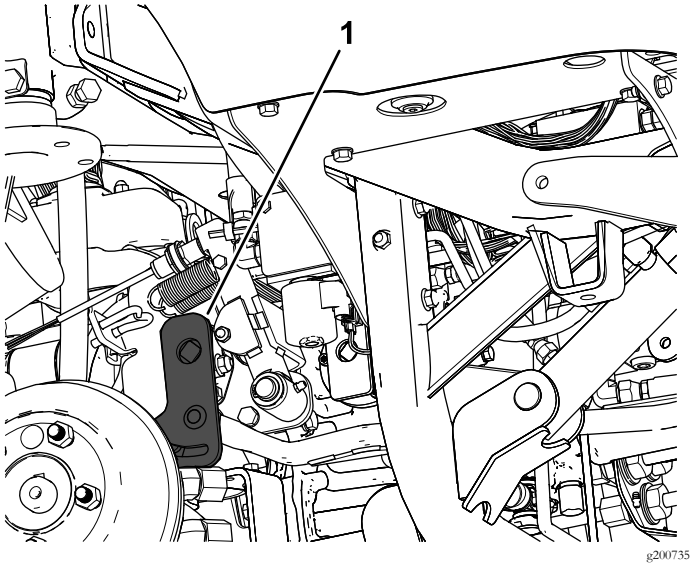

Figura 4

1. Braço da alavanca de tração

2. Retire a barra de tração existente do braço da alavanca de tração e a ligação frontal (Figura 5).

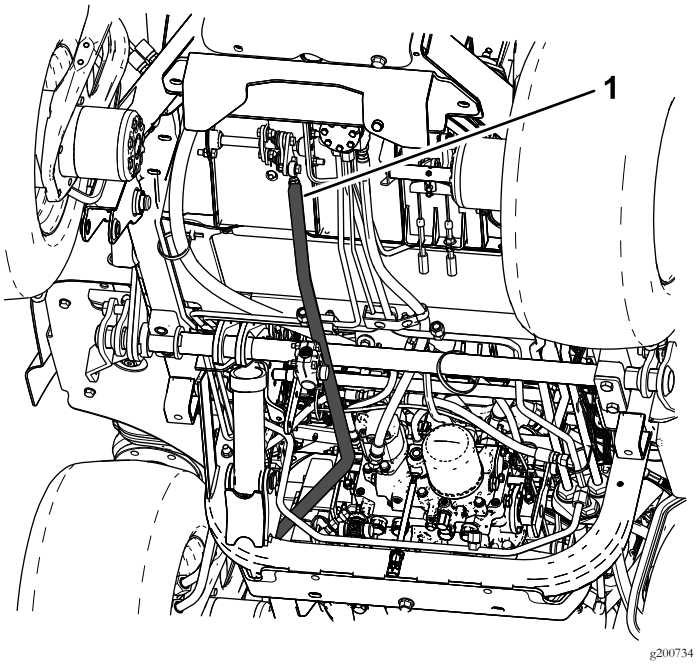

Figura 5

1. Barra de tração

3. Instale o rolamento da extremidade da barra e porca de retenção na barra de tração (Figura 6).
4. Instale a placa de ligação e as montagens de borracha ou de plástico (Figura 6).

   Nota: Utilize as montagens de borracha ou de plástico para este kit, as que o fizerem sentir-se melhor ao operar a máquina. Recomenda-se que utilize as montagens de borracha para uma máquina com uma cabina, uma vez que isto ajuda a reduzir o ruído na cabina (Figura 6).
5. Instale a nova barra de tração no braço da alavanca de tração e a ligação frontal (Figura 5 e Figura 6).

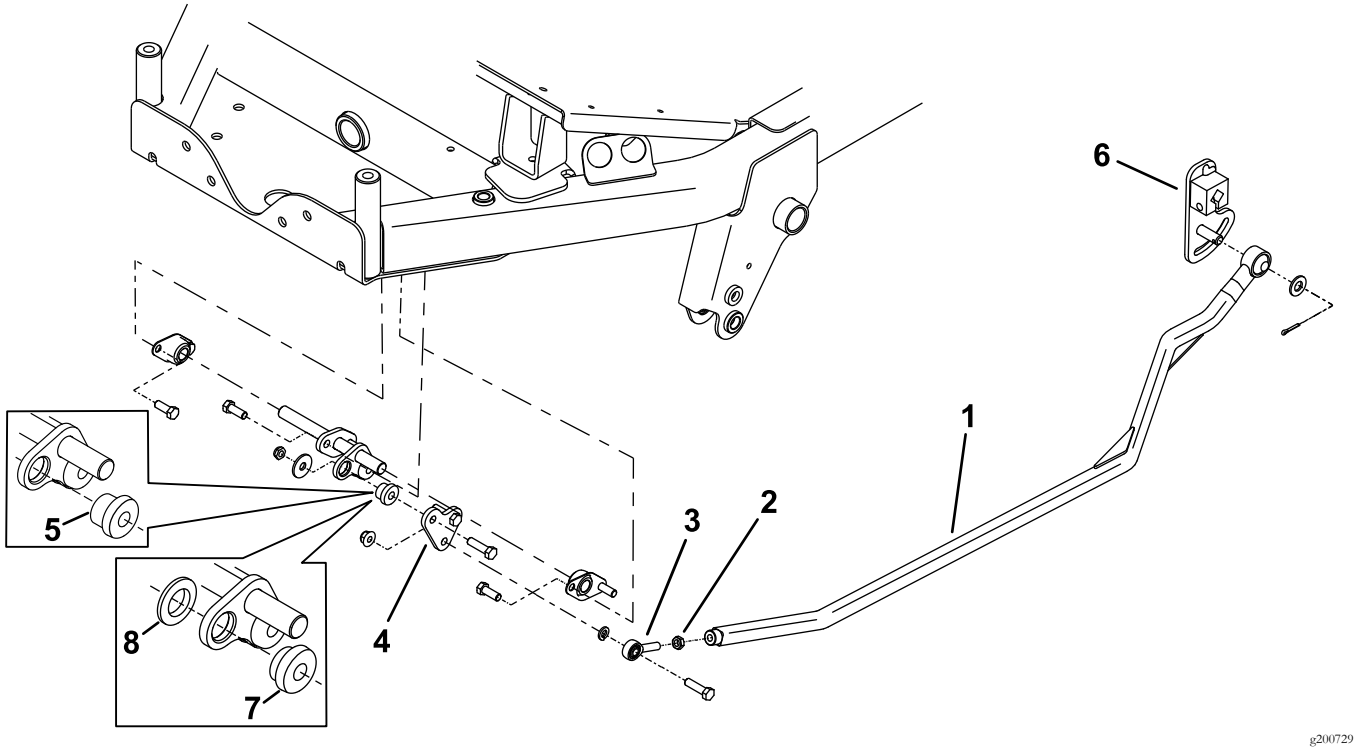

Figura 6

1. Barra de tração
2. Porca de retenção
3. Rolamento da extremidade da barra
4. Placa de ligação
5. Suporte de montagem de borracha
6. Braço da alavanca de tração
7. Montagem de plástico
8. A anilha de plástico só é utilizada com a montagem de plástico

3

Ajustar a barra de tração

Nenhuma peça necessária

Procedimento

1. Ajuste a tensão nas molas como se mostra na Figura 7.
2. Ajuste o interruptor de ponto morto como se mostra na Figura 7.

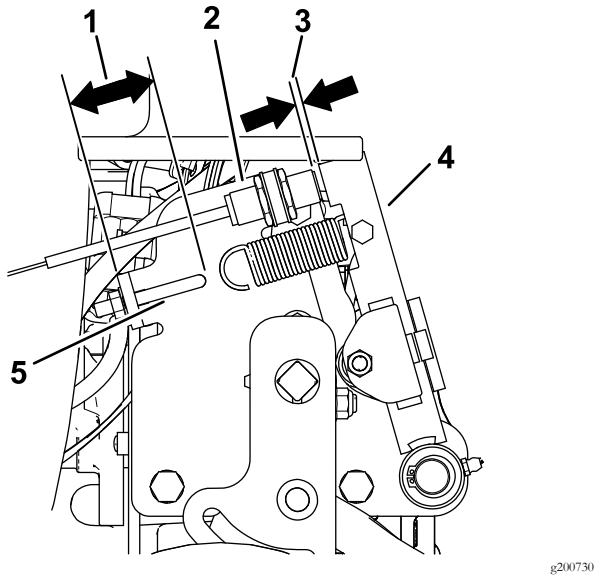

Figura 7

1. 41 mm
2. Interruptor de ponto morto
3. 2,8 a 3,5 mm
4. Conjunto do braço do ponto morto
5. Gancho da mola

3. Mova o pedal da tração para a posição de ponto morto, ajuste o rolamento da extremidade da barra enroscando ou desenroscando para alcançar a dimensão mostrada na Figura 8.

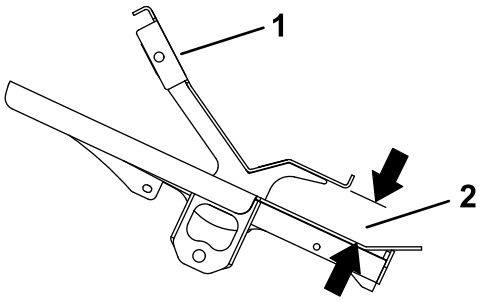

Figura 8
Vista lateral

1. Pedal de tração
2. 45 a 48 mm

4. Instale o pneu direito traseiro.

4

Ajuste da posição de ponto morto da transmissão de tração

Nenhuma peça necessária

Procedimento

Nota: Quando posicionado numa superfície nivelada, a máquina não deve deslizar quando o pedal de tração é libertado.

1. Coloque a máquina numa superfície nivelada, engate o travão de mão, baixe a unidade de corte para o solo e desligue o motor.
2. Levante a traseira da máquina até que os pneus traseiros levantem do chão. Apoie a máquina de forma a evitar qualquer queda.

   Nota: Nos modelos de tração às 4 rodas, também deve levantar os pneus dianteiros e suportar com macacos.

⚠ AVISO

O motor tem de estar em funcionamento para que possa efetuar este ajuste. Estas situações poderão provocar acidentes pessoais.

Mantenha as mãos, pés, cara e outras partes do corpo afastadas de partes quentes do motor e de componentes em rotação.

3. Ligue o motor, coloque o acelerador na posição LENTO e observe em que direção os pneus traseiros rodam.

   Importante: Certifique-se de que o pedal de tração está na posição PONTO MORTO.

- Se o pneu traseiro esquerdo estiver rodar, desaperte as porcas de bloqueio na barra de controlo da transmissão do lado esquerdo (Figura 9).

  Nota: A extremidade frontal da barra de controlo tem rosca do lado esquerdo. A extremidade traseira da barra, que está ligada à transmissão, tem rosca do lado direito.

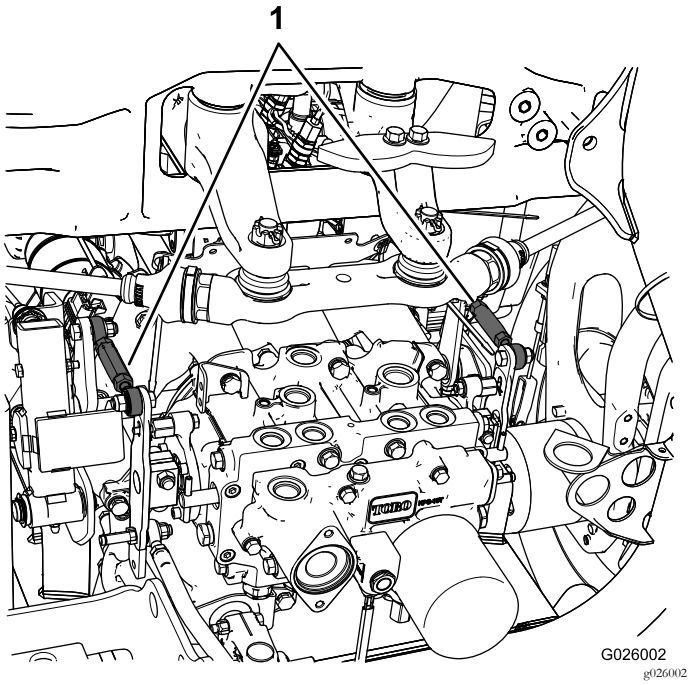

Figura 9

1. Barras de controlo da transmissão

- Se o pneu traseiro esquerdo estiver a rodar para trás, aumente a barra rodando lentamente a barra no sentido contrário ao dos ponteiros do relógio (visto a partir da frente) até que o pneu traseiro esquerdo pare de rodar ou tenha uma rotação mínima para trás.
- Se o pneu traseiro esquerdo estiver a rodar para a frente, diminua a barra rodando lentamente a barra no sentido dos ponteiros do relógio (visto a partir da frente) até que o pneu traseiro esquerdo pare de rodar.

4. Desloque o regulador para a posição RÁPIDO. Certifique-se de que a roda permanece parada ou que tem uma deslocação mínima para trás. Ajuste consoante necessário.
5. Aperte as porcas de retenção.
6. Repita o procedimento para o pneu direito, se necessário, utilizando a barra de controlo da transmissão direita.
7. Desligue o motor, retire os apoios e baixe a máquina até ao chão.
8. Teste a máquina para ter a certeza de que não desliza.

Notas:



Count on it.