Form No. 3413-102 Rev A

Комплект модернизации педали тяги

Многоцелевая машина Groundsmaster® 360 с серийным номером с 315000001 по 316999999

Номер модели 136-4450

Инструкции по монтажу

Монтаж

Незакреплённые детали

Используя таблицу, представленную ниже, убедитесь в том, что все детали отгружены

Процедура	Наименование	Количество	Использование
1	Упорная шайба Проставка втулки (длинная) Проставка втулки (малая) Подшипники	1 1 1 2	Установите шток привода.
2	Шток привода Зажимная гайка (3/8 дюйма) Шарнир наконечника штока Пластина рычажного механизма Резиновое крепление Пластмассовое крепление	1 1 1 1 2 2	Установите шток привода.
3	Детали не требуются	–	Отрегулируйте шток привода.
4	Детали не требуются	–	Отрегулируйте нейтральное положение привода тяги.

Примечание: Установите этот комплект для улучшения движения машины при переключении из нейтрального положения.

⚠ ПРЕДУПРЕЖДЕНИЕ

КАЛИФОРНИЯ
Положение 65, Предупреждение

В соответствии с информацией, имеющейся в распоряжении компетентных органов штата Калифорния, данное вещество содержит химическое соединение (соединения), отнесенные к категории канцерогенных, способных вызвать врождённые пороки и оказывающих вредное воздействие на репродуктивную систему человека.

© 2017—The Toro® Company
8111 Lyndale Avenue South
Bloomington, MN 55420

Регистрация в www.Toro.com.

EAC

Перевод исходного документа (RU)
Отпечатано в США
Все права защищены

3413-102 A

1

Установка штока привода

Детали, требуемые для этой процедуры:

1	Упорная шайба
1	Проставка втулки (длинная)
1	Проставка втулки (малая)
2	Подшипники

Процедура

1. Припаркуйте машину на ровной горизонтальной поверхности, заглушите двигатель, включите стояночный тормоз и извлеките ключ из замка зажигания.
2. Ослабьте зажимные гайки на правом заднем колесе.
3. Поднимите правую сторону машины домкратом и зафиксируйте машину с помощью подъемной опоры.
4. Снимите правое заднее колесо. Это обеспечит легкий доступ для установки.
5. Найдите и снимите установленный рычаг нейтрального положения в сборе (Рисунок 1 и Рисунок 2).

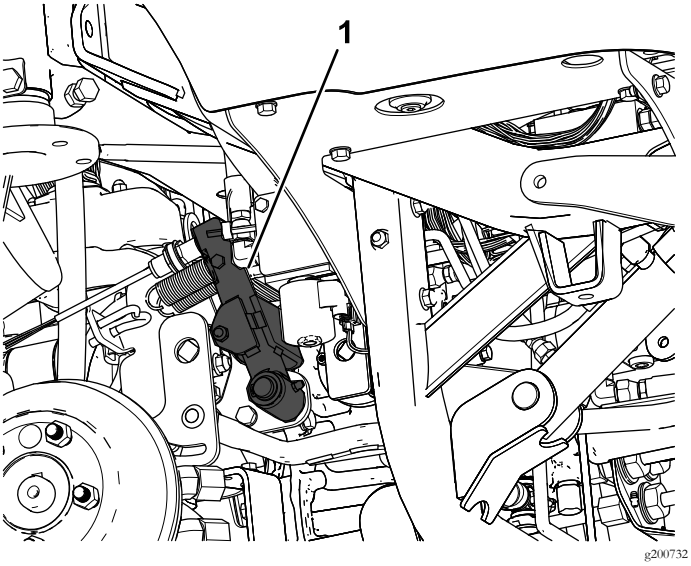

Рисунок 1

1. Рычаг нейтрального положения в сборе

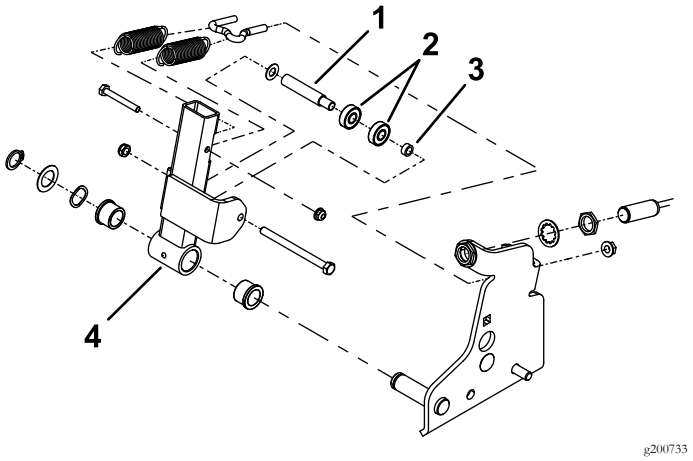

Рисунок 2

1. Проставка втулки (длинная)
2. Подшипники
3. Проставка втулки (малая)
4. Рычаг нейтрального положения в сборе

6. Снимите установленные подшипники и проставки с рычага нейтрального положения (Рисунок 3).
7. Установите новые подшипники и проставки (Рисунок 3).

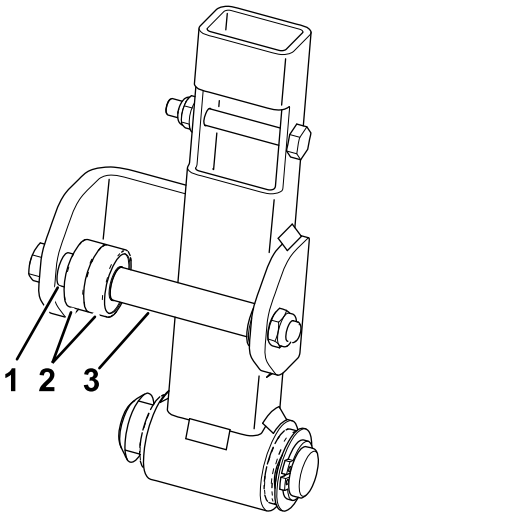

Рисунок 3

1. Проставка втулки (малая)
2. Подшипники
3. Проставка втулки (длинная)

8. Установите рычаг нейтрального положения в сборе на машину (Рисунок 2).

2

Установка штока привода

Детали, требуемые для этой процедуры:

1	Шток привода
1	Зажимная гайка (3/8 дюйма)
1	Шарнир наконечника штока
1	Пластина рычажного механизма
2	Резиновое крепление
2	Пластмассовое крепление

Процедура

1. Найдите и снимите кронштейн рычага тяги (Рисунок 4).

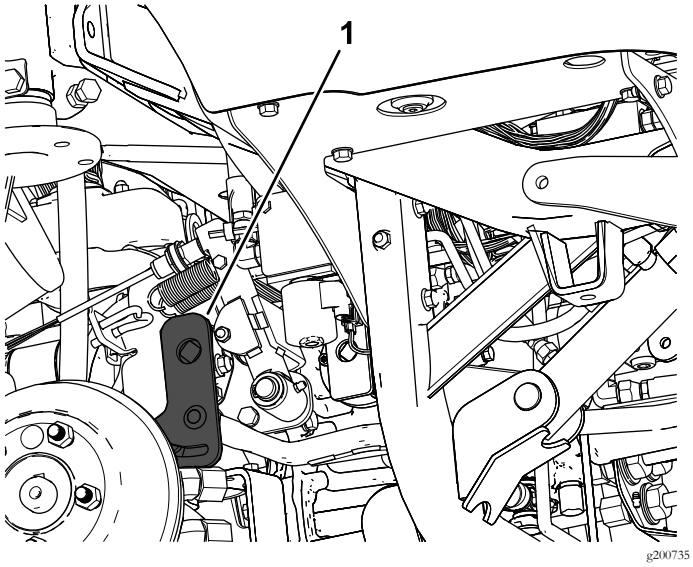

Рисунок 4

1. Кронштейн рычага тяги

2. Снимите установленный шток привода с кронштейна рычага тяги и переднего рычажного механизма (Рисунок 5).

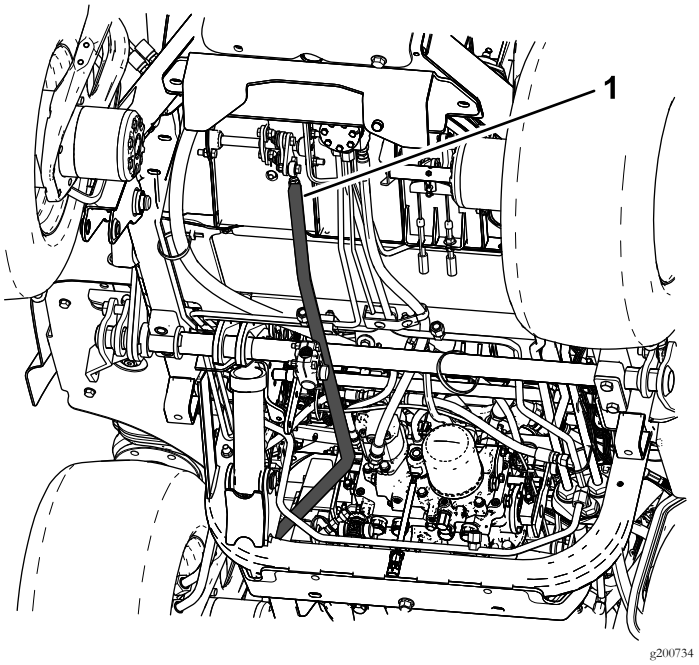

Рисунок 5

1. Шток привода

3. Установите шарнир наконечника штока и зажимную гайку на шток привода (Рисунок 6).
4. Установите пластину рычажного механизма и резиновые или пластмассовые крепления (Рисунок 6).

   Примечание: Для данного комплекта можно использовать пластмассовые или резиновые крепления – выберите те, которые являются самыми удобными при управлении машиной. Рекомендуется использовать резиновые крепления для машины с кабиной, так как это будет способствовать снижению шума в кабине (Рисунок 6).
5. Установите новый шток привода на кронштейн рычага тяги и передний рычажный механизм (Рисунок 5 и Рисунок 6).

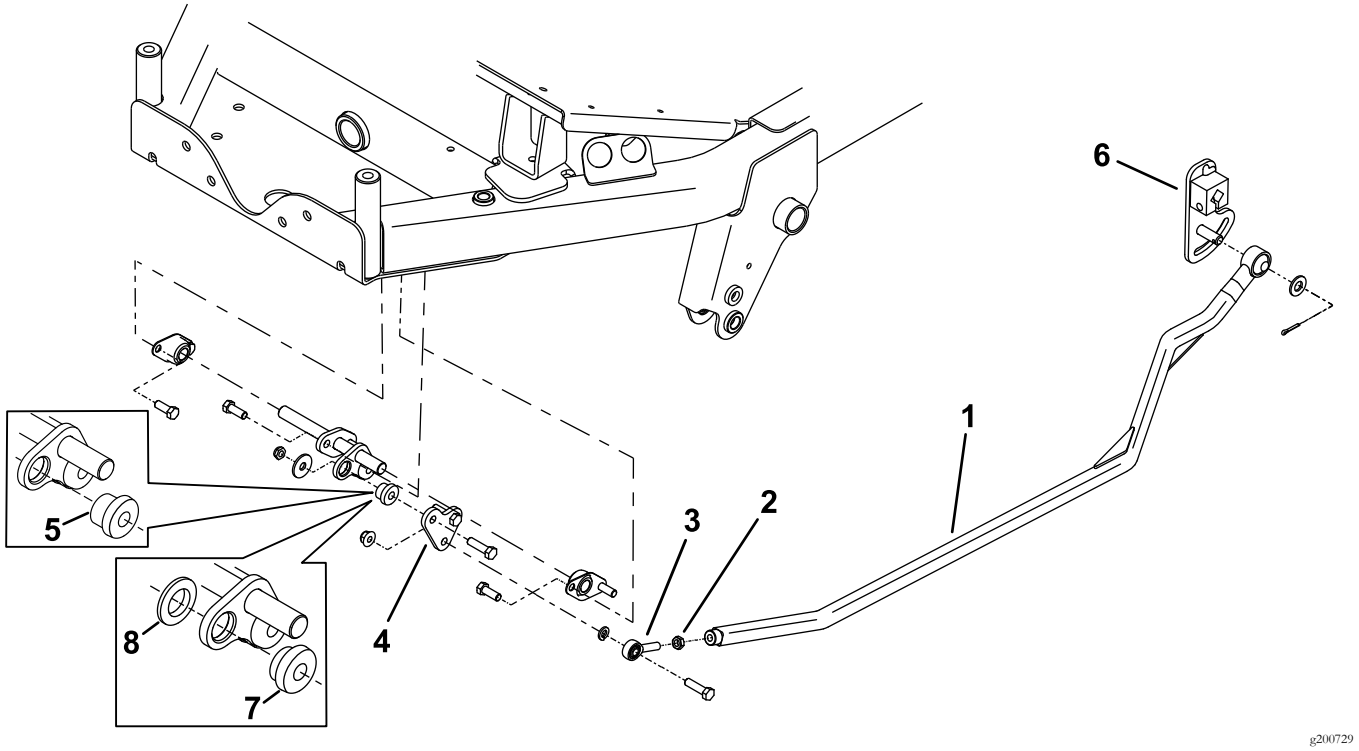

Рисунок 6

1. Шток привода
2. Контргайка
3. Шарнир наконечника штока
4. Пластина рычажного механизма
5. Резиновое крепление
6. Кронштейн рычага тяги
7. Пластмассовое крепление
8. Пластмассовая шайба используется только с пластмассовым креплением

3

Регулировка штока привода

Детали не требуются

Процедура

1. Отрегулируйте натяжение пружин, как показано на Рисунок 7.
2. Отрегулируйте переключатель нейтрального положения, как показано на Рисунок 7.

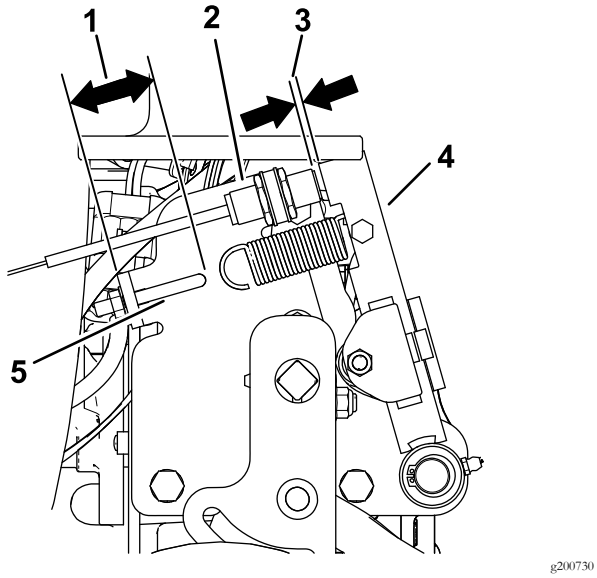

Рисунок 7

1. 41 мм
2. Переключатель нейтрального положения
3. От 2,8 до 3,5 мм
4. Рычаг нейтрального положения в сборе
5. Крюк пружины

3. Переведите педаль тяги в нейтральное положение, отрегулируйте шарнир наконечника штока, завернув или отвернув его, чтобы получить размер, указанный на Рисунок 8.

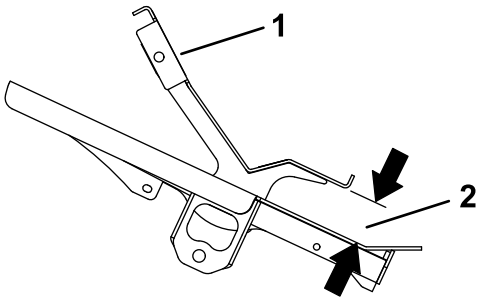

Рисунок 8
Вид сбоку

1. Педаль тяги
2. От 45 до 48 мм

4. Установите правое заднее колесо.

4

Регулировка нейтрали привода тяги

Детали не требуются

Процедура

Примечание: Установленная на ровной горизонтальной поверхности машина не должна ползти при отпускании педали тяги.

1. Припаркуйте машину на ровной горизонтальной поверхности, включите стояночный тормоз, опустите режущий блок на пол и заглушите двигатель.
2. Поддомкрачивайте машину, пока задние колеса не оторвутся от пола цеха. Установите машину на подъемные опоры для предотвращения ее падения.

   Примечание: На полноприводных моделях передние колеса также должны быть приподняты над полом мастерской и поставлены на подъемные опоры.

⚠ ПРЕДУПРЕЖДЕНИЕ

Для выполнения регулировки двигатель должен работать. Выполнение этих действий может привести к травме.

Держите руки, ноги, лицо и другие части тела на безопасном расстоянии от любых горячих частей двигателя и любых вращающихся частей.

3. Запустите двигатель, установите дроссельную заслонку в положение SLOW (МЕДЛЕННО) и

наблюдайте, в каком направлении вращаются задние колеса.

Внимание: Убедитесь в том, что педаль тяги находится в положении NEUTRAL (НЕЙТРАЛЬ).

- Если вращается левое колесо, отпустите зажимную гайку на левой тяге управления трансмиссией (Рисунок 9).

  Примечание: Передний конец тяги управления имеет левую резьбу. Задний конец тяги, подсоединенный к трансмиссии, имеет правую резьбу.

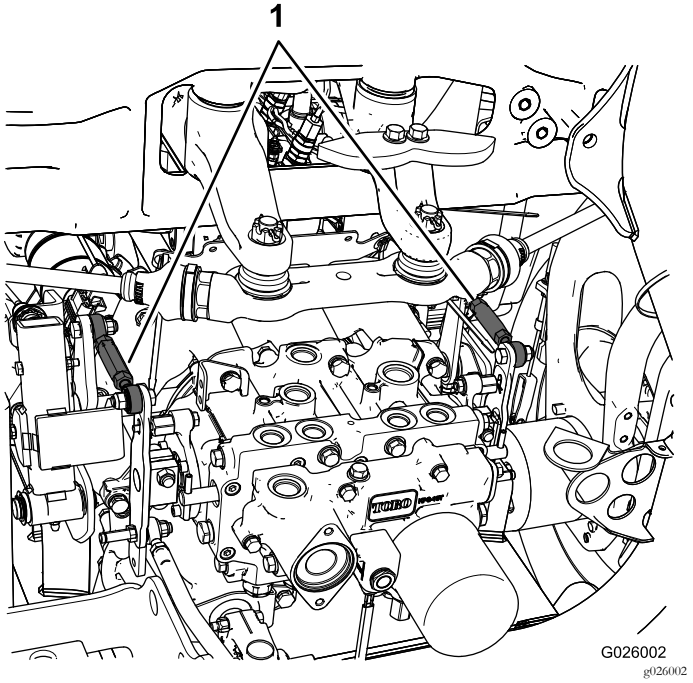

Рисунок 9

1. Тяги управления трансмиссией

- Если левое заднее колесо вращается в обратном направлении, удлините тягу, медленно поворачивая ее против часовой стрелки (если смотреть спереди) до тех пор, пока левое заднее колесо не перестанет вращаться или не будет наблюдаться незначительное обратное вращение.
- Если левое заднее колесо вращается вперед, укоротите тягу, медленно поворачивая ее по часовой стрелке (при взгляде спереди) до тех пор, пока левое заднее колесо не перестанет вращаться.

4. Установите регулятор дроссельной заслонки в положение БЫСТРО. Убедитесь в том, что колесо остается неподвижным или наблюдается минимальное вращение в обратном направлении. Отрегулируйте должным образом.
5. Затяните контргайки.
6. Если требуется, повторите процедуру для правого заднего колеса, используя правую тягу управления трансмиссией.
7. Заглушите двигатель, удалите подъемные опоры и опустите машину на пол мастерской.
8. Выполните пробную поездку на машине, чтобы убедиться в отсутствии самопроизвольного медленного перемещения.

Примечания:



Count on it.