Form No. 3413-103 Rev A

Förbättringssats för gaspedal

Flerfunktionsmaskin Groundsmaster® 360 med serienummer 315000001 till 316999999

Modellnr 136-4450

Monteringsanvisningar

Montering

Lösa delar

Använd diagrammet nedan för att kontrollera att alla delar finns med.

Tillvägagångssätt	Beskrivning	Antal	Användning
1	Tryckbricka Hylsa distansbricka (lång) Hylsa distansbricka (liten) Lager	1 1 1 2	Montera drivstången.
2	Drivstång Kontramutter (3/8 tum) Stångändens lager Länksystemsplåt Gummifäste Plastfäste	1 1 1 1 2 2	Montera drivstången.
3	Inga delar krävs	–	Justera drivstången.
4	Inga delar krävs	–	Justera drivningens neutralinställning.

Obs: Montera satsen för att förbättra maskinens rörelse utanför neutralläget.

⚠ VARNING

KALIFORNIEN
Proposition 65 Varning

Den här produkten innehåller en eller flera kemikalier som av den amerikanska delstaten Kalifornien anses orsaka cancer, fosterskador och andra fortplantningsskador.

© 2017—The Toro® Company
8111 Lyndale Avenue South
Bloomington, MN 55420

Registrera din produkt på www.Toro.com.

CE

Översättning av originalet (SV)
Tryckt i USA
Med ensamrätt

3413-103 A

1

Montera drivstången

Delar som behövs till detta steg:

1	Tryckbricka
1	Hylsa distansbricka (lång)
1	Hylsa distansbricka (liten)
2	Lager

Tillvägagångssätt

1. Parkera maskinen på ett plant underlag, stäng av motorn, lägg i parkeringsbromsen och ta ut nyckeln ur låset.
2. Lossa hjulmuttrarna till höger bakdäck.
3. Höj höger sida av maskinen och stöd den på en domkraft.
4. Ta bort höger bakdäck. Detta gör det enkelt att montera.
5. Ta reda på och ta bort den befintliga neutralarmssatsen (Figur 1 och Figur 2).

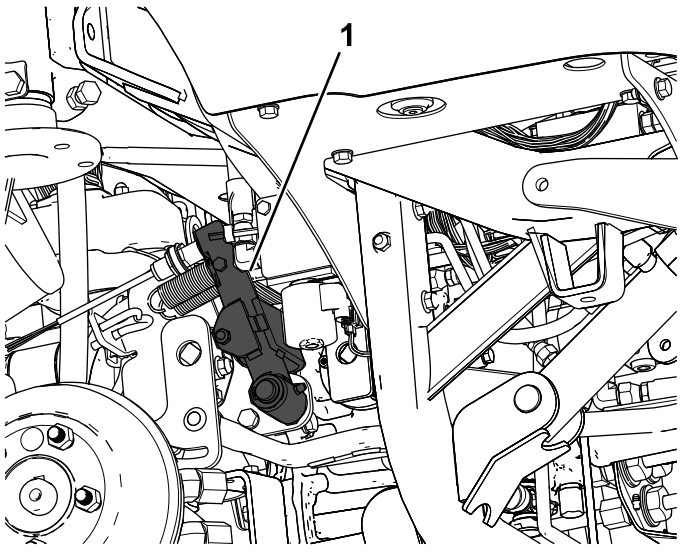

Figur 1

1. Neutralarmssats

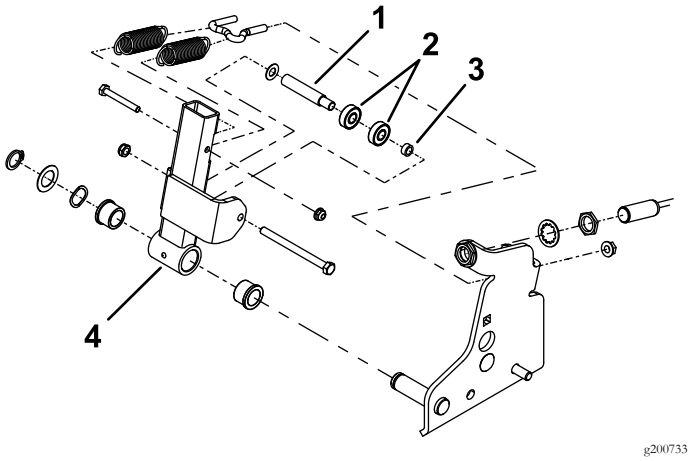

Figur 2

1. Hylsa distansbricka (lång)
2. Lager
3. Hylsa distansbricka (liten)
4. Neutralarmssats

6. Ta bort de befintliga lagren och distansbrickorna från neutralarmen (Figur 3).
7. Montera de nya lagren och distansbrickorna (Figur 3).

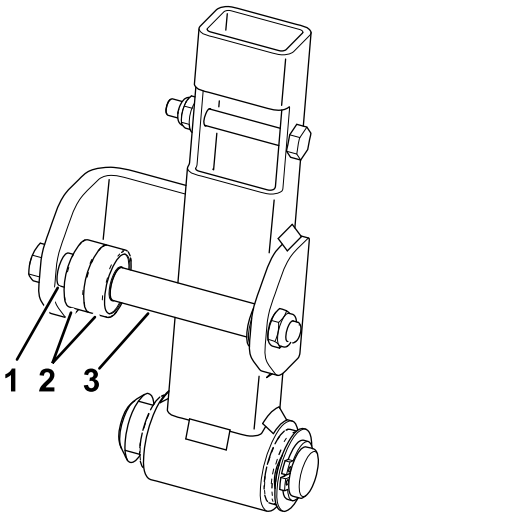

Figur 3

1. Hylsa distansbricka (liten)
2. Lager
3. Hylsa distansbricka (lång)

8. Montera neutralarmssatsen i maskinen (Figur 2).

2

Montera drivstången

Delar som behövs till detta steg:

1	Drivstång
1	Kontramutter (3/8 tum)
1	Stångändens lager
1	Länksystemsplåt
2	Gummifäste
2	Plastfäste

Tillvägagångssätt

1. Ta reda på och avlägsna drivningsreglagets arm (Figur 4).

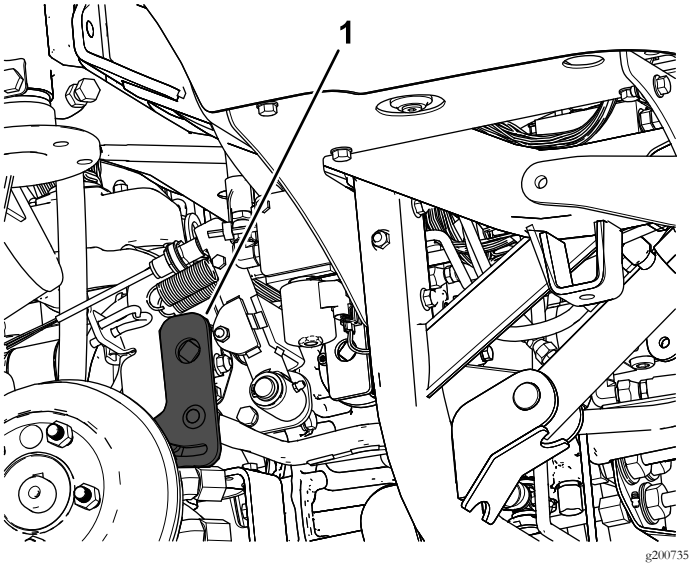

Figur 4

1. Drivningsreglagets arm

2. Ta bort den befintliga drivstången från drivningsreglagets arm och framlänken (Figur 5).

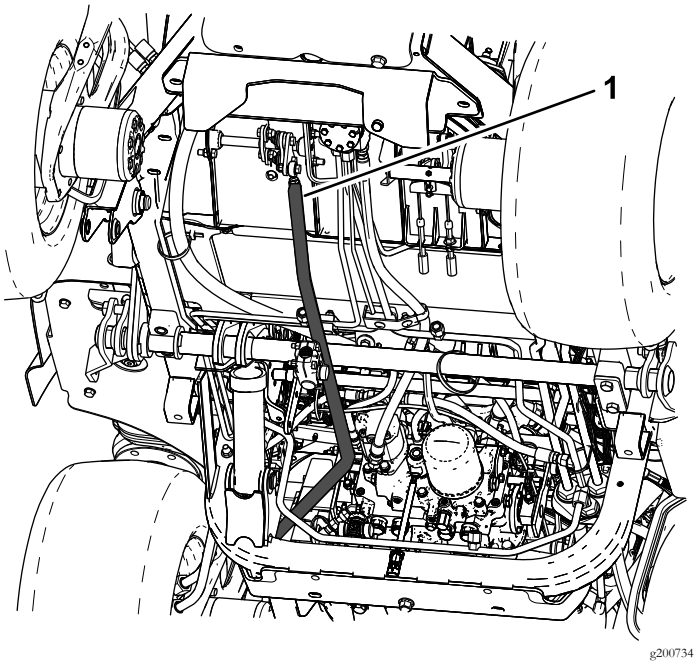

Figur 5

1. Drivstång

3. Montera stångändens lager och kontramuttern mot drivstången (Figur 6).
4. Montera länksystemsplåten och antingen gummi- eller plastfästena (Figur 6).

   Obs: Använd antingen plast- eller gummifästena för satsen, beroende på vilket som känns bäst när du kör maskinen. Vi rekommenderar att du använder gummifästena för en maskin med hytt eftersom detta hjälper till att minska ljudet i hytten (Figur 6).
5. Montera den nya drivstången på drivningsreglagets arm och framlänken (Figur 5 och Figur 6).

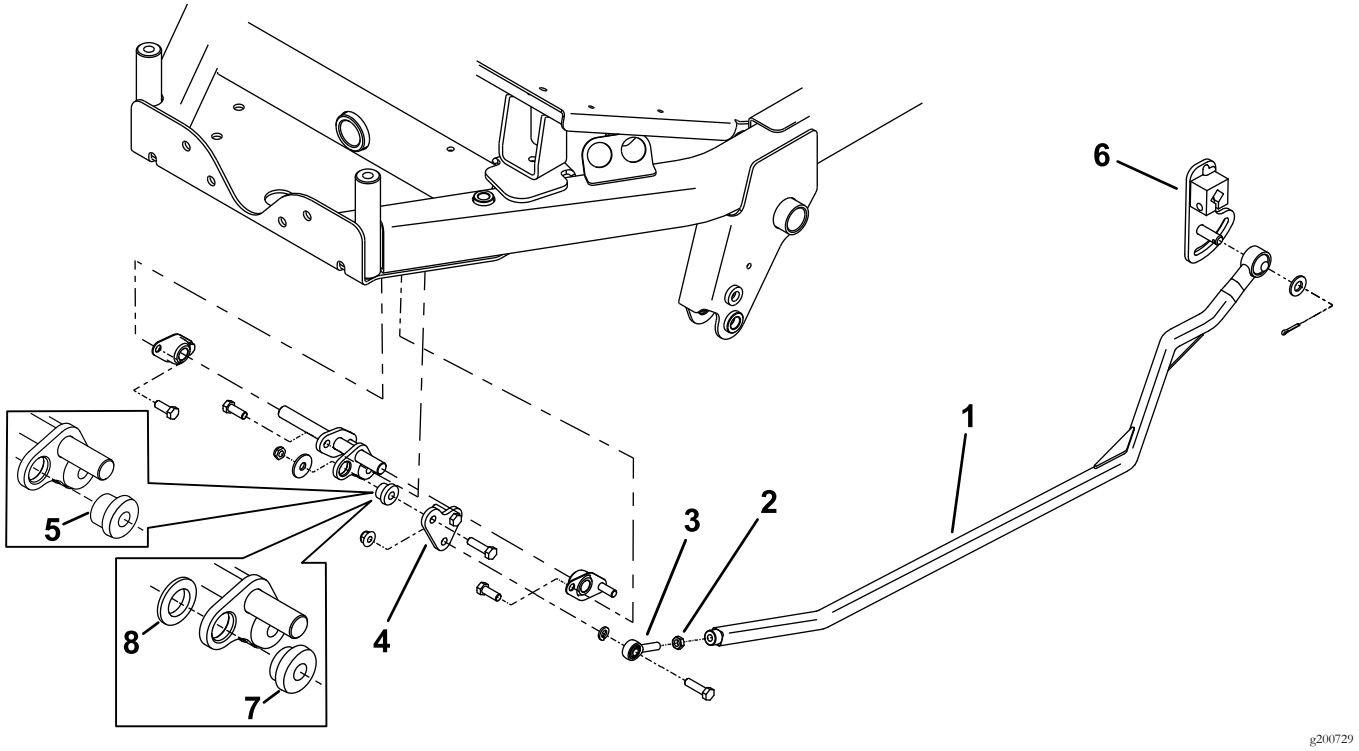

Figur 6

1. Drivstång
2. Kontramutter
3. Stångändens lager
4. Länksystemsplåt
5. Gummifäste
6. Drivningsreglagets arm
7. Plastfäste
8. Plastbricka används endast med plastfästet

3

Justera drivstången

Inga delar krävs

Tillvägagångssätt

1. Justera spänningen på fjädrarna enligt Figur 7.
2. Justera neutralbrytaren på det sätt som visas i Figur 7.

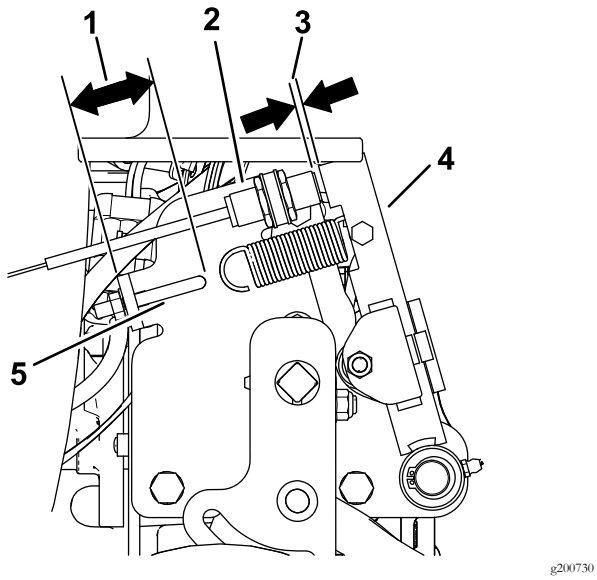

Figur 7

1. 41 mm
2. Neutralbrytare
3. 2,8 till 3,5 mm
4. Neutralarmssats
5. Fjäderkrok

3. Flytta gaspedalen till neutralläget och justera stångändens lager genom att föra det inåt eller utåt för att få det mått som visas i Figur 8.

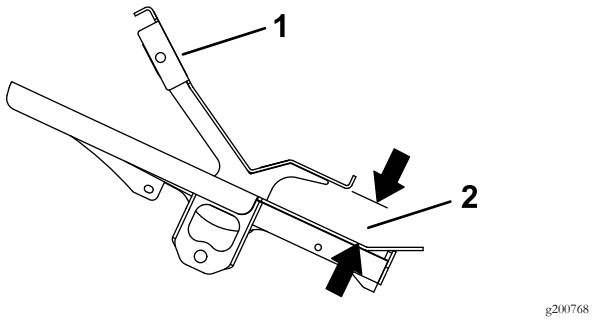

Figur 8
Sett från sidan

1. Gaspedal
2. 45 till 48 mm

4. Montera höger bakdäck.

4

Justera drivningens neutralinställning

Inga delar krävs

Tillvägagångssätt

Obs: När maskinen står på en plan yta får den inte krypa när gaspedalen släpps upp.

1. Parkera maskinen på en plan yta, lägg i parkeringsbromsen, sänk ned klippenheten till golvet och stäng av motorn.
2. Hissa upp maskinens bakdel tills dess att bakhjulen inte vidrör verkstadsgolvet. Stötta maskinen med domkrafter så att den inte kan ramla ned.

   Obs: På fyrhjulsdrivna modeller måste framhjulen också vara upplyfta från golvet och stöttas med domkraft.

⚠ VARNING

Motorn måste vara igång så att du kan justera detta. Det kan leda till personskador.

Håll händer, fötter, ansikte och andra kroppsdelar på behörigt avstånd från heta motordelar och alla roterande delar.

3. Starta motorn, ställ gasreglaget på det LÅNGSAMMA läget och lägg märke till i vilken riktning som bakhjulen snurrar.

   Viktigt: Kontrollera att gaspedalen är i NEUTRALLÄGET.

   - Om vänster bakhjul snurrar ska du lossa på kontramuttrarna på transmissionens vänstra reglagestång (Figur 9).

     Obs: Den främre änden av reglagestången är vänstergängad. Den bakre änden av stången som är ansluten till transmissionen är högergängad.

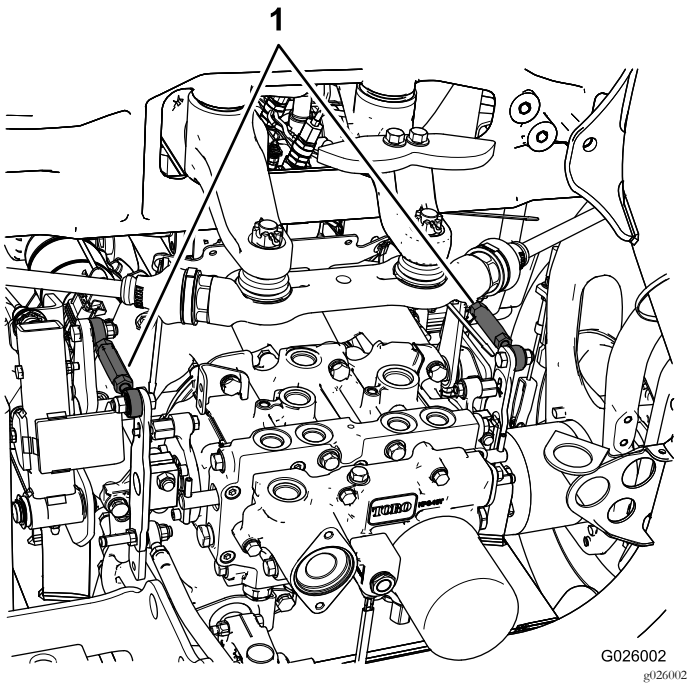

Figur 9

1. Transmissionens reglagestänger

- Om vänster bakhjul snurrar bakåt ska du förlänga stången genom att långsamt vrida den moturs (sett framifrån) tills vänster bakhjul slutar att snurra eller bara snurrar långsamt bakåt.
- Om vänster bakhjul snurrar framåt ska du förkorta stången genom att långsamt vrida den medurs (sett framifrån) tills vänster bakhjul slutar att snurra.

4. För gasreglaget till det SNABBA läget. Kontrollera att hjulet fortfarande står stilla eller snurrar minimalt bakåt. Justera den vid behov.
5. Dra åt kontramuttrarna.
6. Upprepa vid behov proceduren för höger bakhjul genom att använda transmissionens reglagestång på höger sida.
7. Stäng av motorn, ta bort domkrafterna och sänk ned maskinen till verkstadsgolvet.
8. Testkör maskinen och kontrollera att den inte kryper.

Anteckningar:



Count on it.