Form No. 3412-789 Rev B

TORO®

Count on it.

Manual do Operador

Cortador com operador montado TimeCutter® HD X4850 e X5450

Modelo nº 74864—Nº de série 400000000 e superiores
Modelo nº 74865—Nº de série 400000000 e superiores

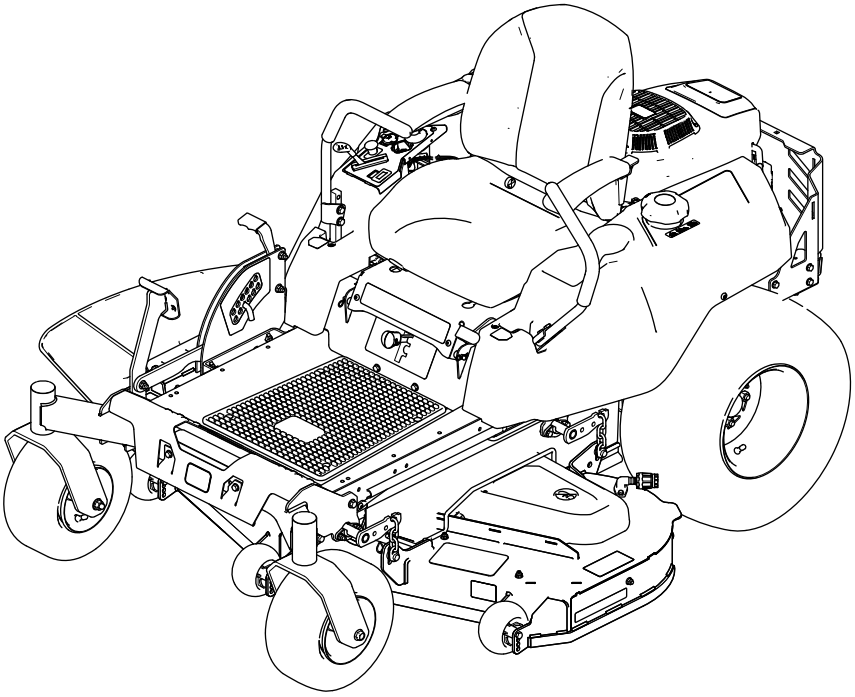

Registe o seu produto em www.Toro.com.
Tradução do original (PT)

CE

3412-789 B

⚠ AVISO

CALIFÓRNIA
Proposição 65 Aviso

É do conhecimento do Estado da Califórnia que um ou vários produtos químicos deste produto podem provocar cancro, defeitos congénitos ou outros problemas reprodutivos.

É do conhecimento do Estado da Califórnia que os gases de escape deste motor contêm químicos que podem provocar cancro, defeitos congénitos ou outros problemas reprodutivos.

Este produto cumpre todas as diretivas europeias relevantes. Para mais informações, consulte a folha de Declaração de conformidade em separado, específica do produto.

Utilizar ou operar o motor em qualquer terreno com floresta, arbustos ou relva é uma violação da secção 4442 ou 4443 do código de recursos públicos da Califórnia exceto se o motor estiver equipado com uma proteção contra chamas, como definido na secção 4442, mantido em boas condições ou o motor for construído equipado e mantido para a prevenção de fogo.

Cavalos de potência bruta

A potência bruta ou líquida em cavalos deste motor foi classificada em laboratório pelo fabricante do motor em conformidade com a Society of Automotive Engineers (SAE) J1940. Com a configuração para obedecer aos requisitos de segurança, emissões e funcionamento, o binário de potência real do motor nesta classe de cortador será substancialmente inferior.

Vá a www.Toro.com para ver especificações do seu modelo de cortador.

Introdução

Este cortador de lâmina rotativa destina-se a ser utilizado por proprietários residenciais ou operadores contratados. Foi principalmente concebido para cortar relva em relvados bem mantidos ou em propriedades residenciais ou comerciais. Não foi concebido para cortar arbustos nem para utilizações agrícolas.

Leia estas informações cuidadosamente para saber como utilizar o produto, como efetuar a sua manutenção de forma adequada, evitar ferimentos pessoais e danos no produto. A utilização correta e segura do produto é da exclusiva responsabilidade do utilizador.

Pode contactar a Toro diretamente em www.Toro.com para obter informações sobre materiais de formação de operação e segurança dos produtos, informações sobre acessórios, para obter o contacto de um revendedor ou para registar o seu produto.

Sempre que necessitar de assistência, peças genuínas Toro ou informações adicionais, entre em contacto com um centro de assistência autorizado ou com a assistência ao cliente Toro, indicando os números de série e modelo do produto. A Figura 1 mostra onde se encontram os números de série e modelo do produto. Escreva os números no espaço fornecido.

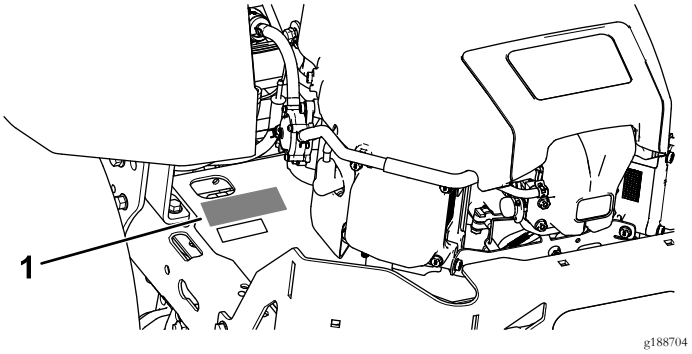

Figura 1

1. Placa com os números de modelo e de série

Escreva os números de modelo e de série do produto nos espaços indicados abaixo:

Modelo nº _____

Nº de série _____

Este manual identifica potenciais perigos e tem mensagens de segurança identificadas pelo símbolo de alerta de segurança (Figura 2), que identificam perigos que podem provocar ferimentos graves ou mesmo a morte, se não respeitar as precauções recomendadas.

g000502

Figura 2

1. Símbolo de alerta de segurança.

Este manual utiliza 2 palavras para destacar informações. A palavra **Importante** chama a atenção para informações especiais de ordem mecânica e a palavra **Nota** sublinha informações gerais que requerem especial atenção.

© 2017—The Toro® Company
8111 Lyndale Avenue South
Bloomington, MN 55420

Contacte-nos em www.Toro.com.
Impresso nos E.U.A.
Todos os direitos reservados

Índice

Segurança 4
Segurança geral 4
Indicador de declive 5
Autocolantes de segurança e de instruções 6
Descrição geral do produto 10
Comandos 10
Antes da operação 12
Segurança antes da operação 12
Combustível recomendado 12
Utilizar o estabilizador/condicionador 13
Encher o depósito de combustível 13
Verificação do nível de óleo do motor 13
Rodagem de uma máquina nova 13
Pense em primeiro lugar na segurança 13
Utilização do sistema de bloqueio de segurança 14
Posicionamento do banco 15
Ajustar as alavancas de controlo de movimento 15
Durante a operação 16
Segurança durante o funcionamento 16
Utilização do travão de mão 16
Utilizar o interruptor de controlo das lâminas do cortador (PTO) 17
Utilização do acelerador 17
Utilização da alavanca do ar 18
Utilização da ignição 18
Ligar e desligar o motor 18
Utilização das alavancas de controlo de movimento 19
Conduzir a máquina 19
Utilizar o sistema de controlo Smart Speed™ 20
Parar a máquina 21
Utilização da descarga lateral 21
Ajustar a altura de corte 21
Ajuste dos rolos antidanos 22
Converter a plataforma do cortador de 122 cm para descarga lateral 23
Converter a plataforma do cortador de 137 cm para descarga lateral 24
Utilizar engates e acessórios 26
Sugestões de utilização 26
Depois da operação 27
Segurança após a operação 27
Empurrar a máquina à mão 27
Transporte da máquina 28
Carregar a máquina 28
Manutenção 30
Plano de manutenção recomendado 30
Procedimentos a efectuar antes da manutenção 31
Segurança na manutenção e armazenamento 31
Libertar a cortina da plataforma do cortador 31
Manutenção do motor 32
Segurança do motor 32
Manutenção do filtro de ar 32
Verificação do óleo do motor 33
Manutenção da vela de ignição 36
Limpeza do sistema de arrefecimento 37
Manutenção do sistema de combustível 37
Substituição do filtro do interior da tubagem 37
Manutenção do sistema eléctrico 38
Segurança do sistema elétrico 38
Manutenção da bateria 38
Manutenção dos fusíveis 40
Manutenção do sistema de transmissão 41
Verificar a pressão dos pneus 41
Manutenção do cortador 41
Manutenção das lâminas de corte 41
Nivelar a plataforma do cortador 44
Remover a plataforma do cortador 46
Instalar a plataforma do cortador 47
Substituição do defletor de relva 47
Manutenção da correia do cortador 49
Inspecionar as correias 49
Substituição da correia do cortador 49
Limpeza 50
Lavar a parte inferior do cortador 50
Eliminação dos resíduos 51
Armazenamento 51
Limpeza e armazenamento 51
Resolução de problemas 53
Esquemas 56

Segurança

Esta máquina foi concebida de acordo com a norma EN ISO 5395:2013.

Segurança geral

Este produto é capaz de amputar mãos e pés e projetar objetos. Respeite sempre todas as instruções de segurança, de modo a evitar ferimentos pessoais graves.

Se a máquina for utilizada para um fim diferente da sua utilização prevista, poderá pôr em perigo o utilizador e outras pessoas.

- Leia e compreenda o conteúdo deste *Manual do utilizador* antes de ligar o motor. Certifique-se de que todas as pessoas que utilizam este produto sabem como utilizá-lo e compreendem os avisos.
- Não coloque as mãos ou os pés perto de componentes em movimento da máquina.
- Não opere a máquina sem que todos os resguardos e outros dispositivos protetores de segurança estejam instalados e a funcionar.
- Mantenha-se afastado de qualquer abertura de descarga. Mantenha as pessoas a uma distância segura da máquina.
- Mantenha as crianças afastadas da área de operação. Nunca permita que crianças utilizem a máquina.
- Pare a máquina e desligue o motor antes de prestar assistência, atestar ou desobstruir a máquina.

A utilização ou manutenção inadequada desta máquina pode provocar ferimentos. De modo a reduzir o risco de ferimentos, deverá respeitar estas instruções de segurança e prestar sempre atenção ao símbolo de alerta de segurança, que indica Cuidado, Aviso ou Perigo – instrução de segurança pessoal. O não cumprimento destas instruções pode resultar em ferimentos pessoais ou mesmo em morte.

Ao longo deste manual poderá encontrar tópicos adicionais das informações de segurança nas respetivas secções.

Indicador de declive

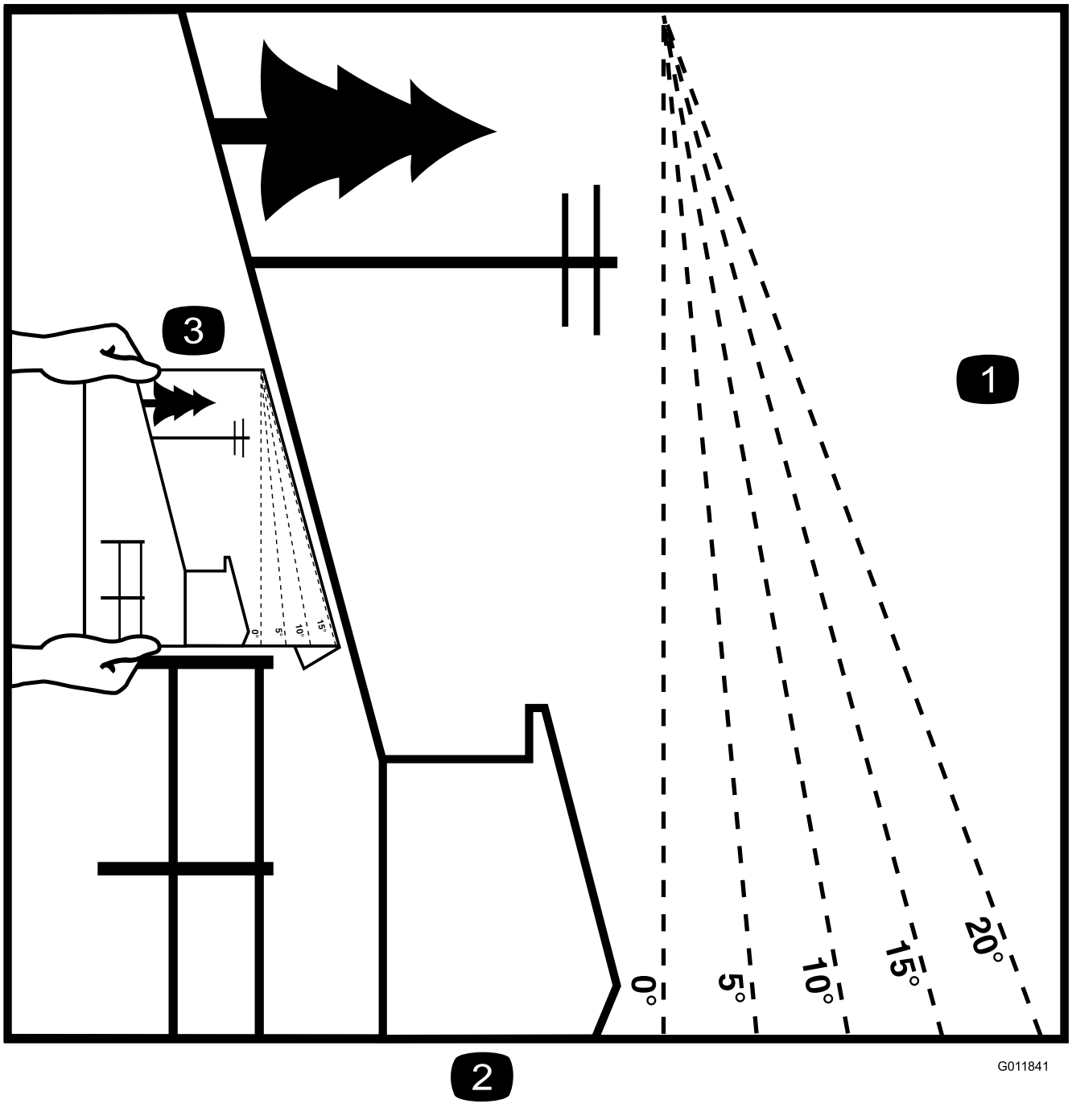

Figura 3

Esta página pode ser copiada para uso pessoal.

1. A inclinação máxima com que pode operar esta máquina em segurança é de **15 graus**. Utilize a tabela de inclinações para determinar o grau de inclinação dos declives antes de operar. **Não opere esta máquina num declive com inclinação superior a 15 graus.** Dobre ao longo da linha adequada para fazer corresponder à inclinação recomendada.
2. Alinhe esta extremidade com uma superfície vertical, uma árvore, um edifício, um poste de vedação, etc.
3. Exemplo de como comparar a inclinação com a extremidade dobrada

Autocolantes de segurança e de instruções

Os autocolantes de segurança e instruções estão facilmente visíveis para o operador e situam-se próximo das zonas de potencial perigo. Substitua todos os autocolantes danificados ou perdidos.

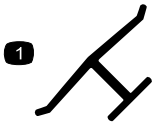

decaloemmarkt

Marca do fabricante

1. Indica que a lâmina está identificada como uma peça do fabricante da máquina original.

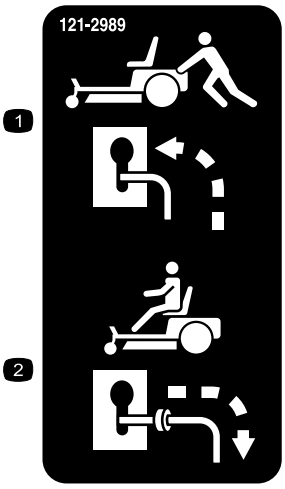

decal121-2989b

121-2989

1. Posição da alavanca de derivação para empurrar a máquina
2. Posição da alavanca de derivação para utilizar a máquina

---

decalbatterysymbols

Símbolos da bateria

Alguns ou todos estes símbolos estão na bateria.

1. Perigo de explosão
2. Não fazer fogo, chamas abertas e não fumar
3. Risco de queimaduras com líquido cáustico/produtos químicos
4. Use proteção para os olhos.
5. Leia o *Manual do utilizador*.
6. Mantenha as pessoas a uma distância segura da bateria.
7. Use proteção para os olhos; os gases explosivos podem provocar cegueira e outras lesões.
8. O ácido da bateria pode provocar cegueira ou queimaduras graves.
9. Lave imediatamente os olhos com água e procure assistência médica o quanto antes.
10. Contém chumbo; não deite fora.

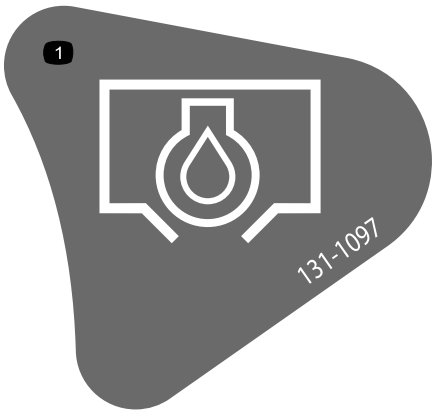

decal131-1097

131-1097

1. Drenagem do óleo

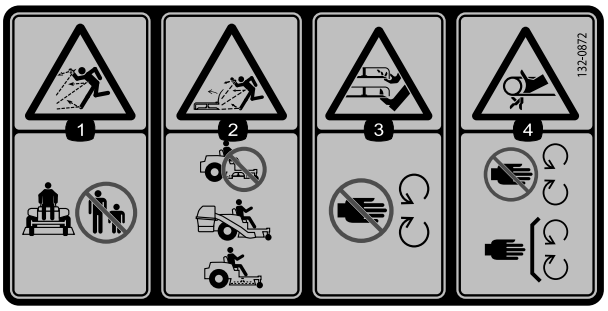

decal132-0872

132-0872

1. Perigo de projeção de objetos – mantenha as pessoas afastadas da máquina.
2. Perigo de projeção de objetos, abafador levantado – não utilize a máquina com uma plataforma aberta; utilize um depósito ou um abafador.
3. Perigo de corte das mãos ou pés – mantenha-se afastado de peças móveis.
4. Perigo de emaranhamento – afaste-se das peças móveis; mantenha todos os resguardos e proteções devidamente montados.

decal130-0731

130-0731

1. Aviso – perigo de projeção de objetos; mantenha o defletor no lugar.
2. Perigo de corte das mãos ou pés, lâmina do cortador – manter afastados de peças móveis.

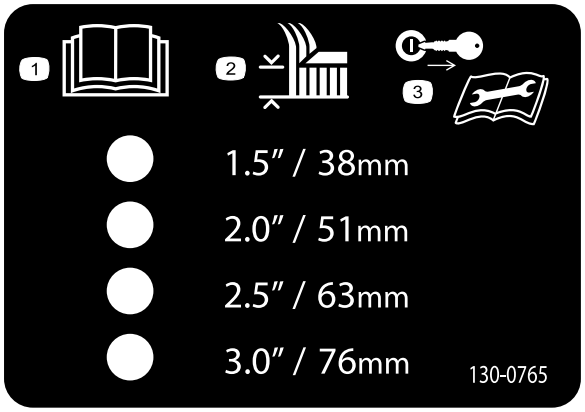

decal130-0765

130-0765

1. Leia o *Manual do utilizador*.
2. Seleção da altura de corte
3. Retire a chave da ignição e leia o *Manual do utilizador* antes de proceder à manutenção.

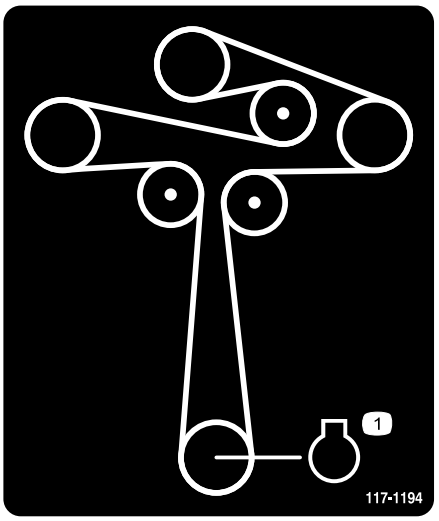

decal117-1194

117-1194

1. Motor

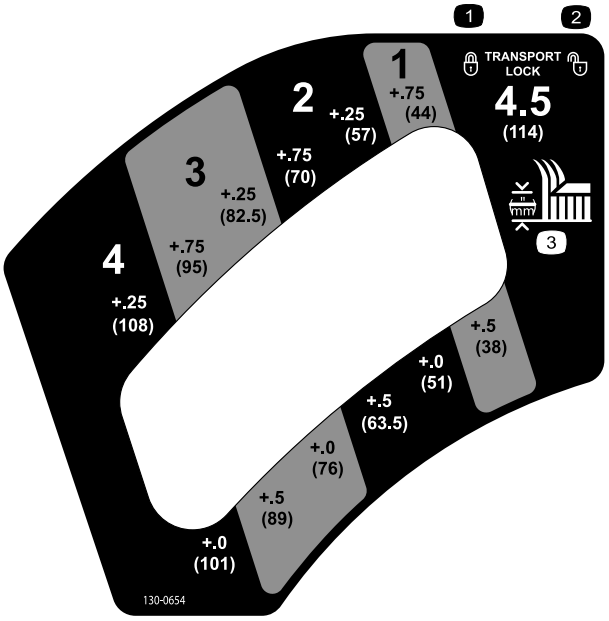

decal130-0654

130-0654

1. Transporte – bloqueio
2. Transporte – desbloqueio
3. Altura de corte

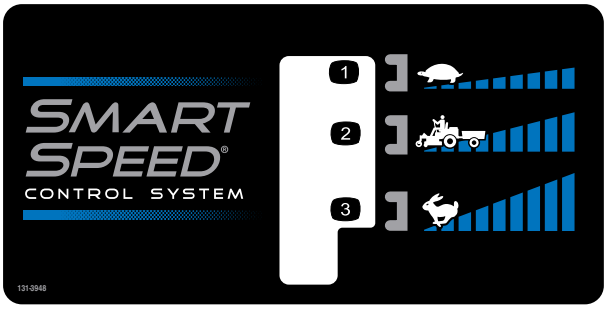

decal131-3948

131-3948

1. Lento
2. Reboque
3. Rápido

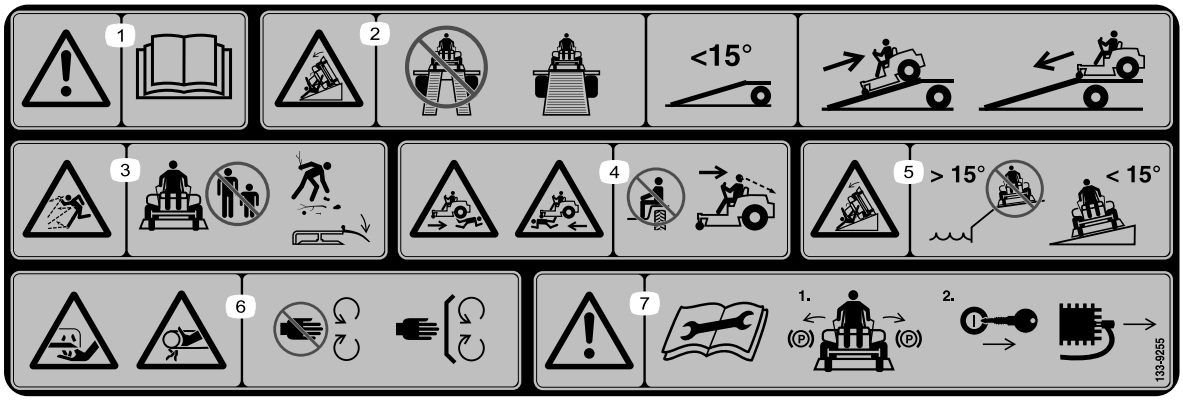

decal133-9255

133-9255

1. Aviso – leia o *Manual do utilizador*.
2. Perigo de rampa – Não utilize rampas duplas ao carregar para um atrelado; utilize uma rampa com largura suficiente para a máquina; utilize uma rampa com uma inclinação inferior a 15°; suba a rampa em marcha-atrás ao carregar a máquina e conduza para a frente pela rampa ao descarregar.
3. Perigo de projeção de objetos — mantenha as outras pessoas a uma distância segura da máquina, recolha detritos antes de iniciar a operação e mantenha o defletor descido.
4. Perigo de ferimentos — não transporte passageiros; olhe para trás quando cortar em marcha-atrás.
5. Perigo de capotamento — não utilize em declives perto de águas; não utilize em declives superiores a 15 graus°.
6. Perigo de corte ou entalamento — mantenha-se afastado das peças em movimento; mantenha todos os resguardos e proteções no sítio.
7. Aviso — antes de efetuar operações de manutenção, leia o *Manual do utilizador*; engate o travão de mão, retire a chave da ignição e desligue a vela.

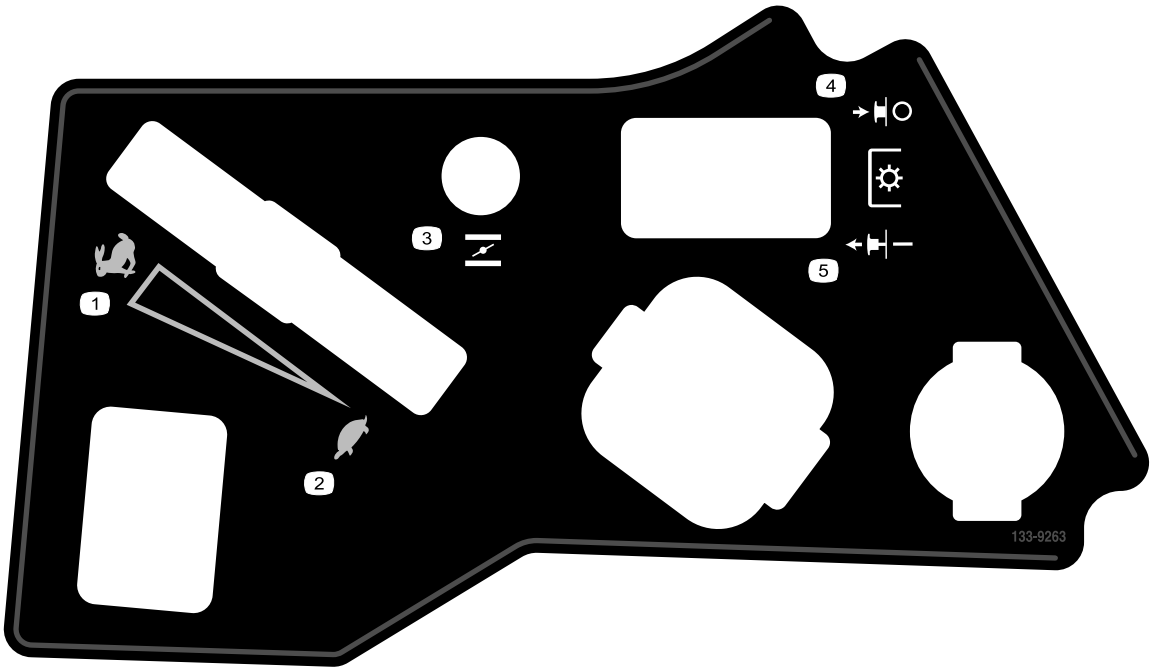

decal133-9263

133-9263

1. Rápido
2. Lento
3. Alavanca do ar
4. Desengatar a tomada de força
5. Engatar a tomada de força

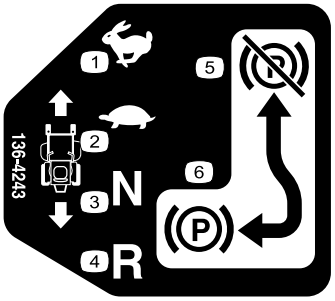

decal136-4243

136-4243

1. Rápido
2. Lento
3. Ponto morto
4. Marcha-atrás
5. Travão de mão desengatado
6. Travão de mão engatado

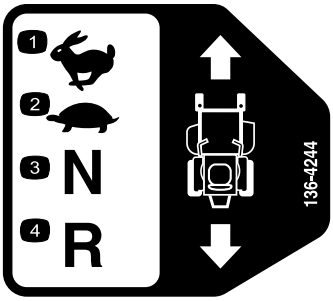

decal136-4244

136-4244

1. Rápido
2. Lento
3. Ponto morto
4. Marcha-atrás

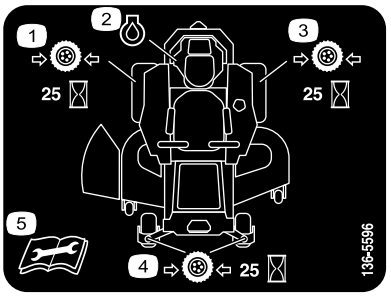

decal136-5596

136-5596

1. Verifique a pressão dos pneus a cada 25 horas de funcionamento.
2. Óleo do motor
3. Verifique a pressão dos pneus a cada 25 horas de funcionamento.
4. Verifique a pressão dos pneus a cada 25 horas de funcionamento.
5. Leia o *Manual do utilizador* antes de realizar uma operação de manutenção.

Descrição geral do produto

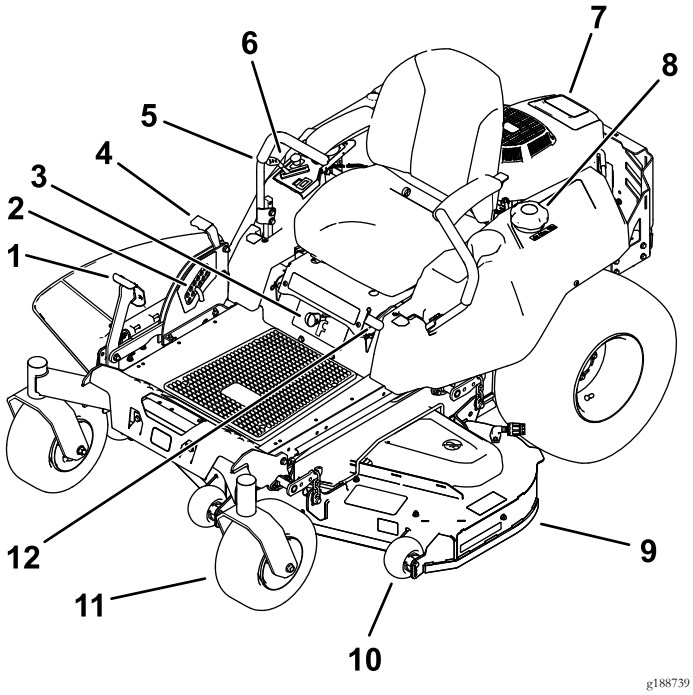

Figura 4

1.	Pedal de elevação da plataforma	7.	Motor
2.	Pino de altura de corte	8.	Tampa do depósito de combustível
3.	Alavanca Smart Speed™	9.	Plataforma do cortador
4.	Alavanca da altura de corte/bloqueio de transporte	10.	Rolo antidanos
5.	Alavanca de controlo de movimento	11.	Roda
6.	Controlos	12.	Alavanca do travão de mão

Comandos

Familiarize-se primeiro com todos os comandos em Figura 5 e Figura 6 antes de ligar o motor e utilizar a máquina.

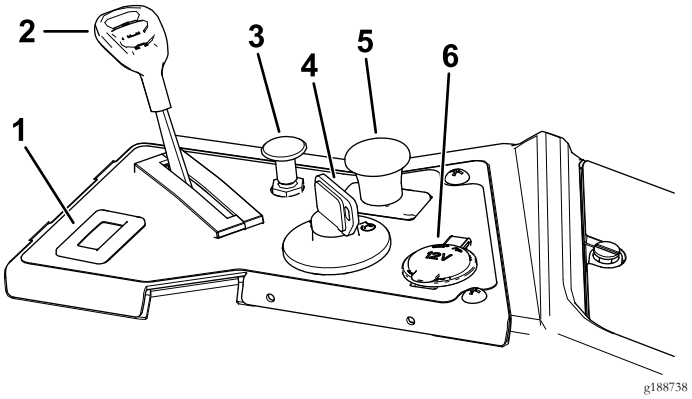

Figura 5

1.	Contador de horas	4.	Ignição
2.	Alavanca do acelerador	5.	Interruptor da tomada de força
3.	Alavanca do ar	6.	Ponto de alimentação de 12 V

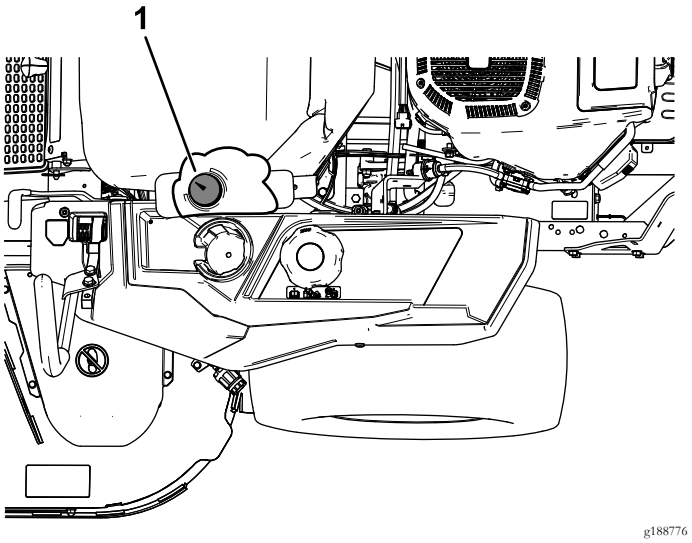

Figura 6

1. Indicador de combustível

Indicador de combustível

O indicador de combustível mostra a quantidade de combustível no depósito (Figura 6).

Controlo do acelerador

O regulador controla a velocidade do motor e tem uma engrenagem de variação contínua da posição LENTA para RÁPIDA (Figura 5).

Alavanca do ar

Utilize a alavanca do ar para arrancar um motor frio. Puxe a alavanca do ar para cima para a ativar. Empurre a alavanca do ar para baixo para a desativar.

Contador de horas

O contador de horas regista o número de horas que o motor operou. Funciona quando o motor está a trabalhar. Utilize estes tempos para agendar a manutenção regular (Figura 5).

Alavancas de controlo de movimento

As alavancas de controlo de movimento são controlos sensíveis à velocidade e independentes dos motores das rodas. Mover a alavanca para a frente ou para trás roda a roda do mesmo lado para a frente ou para trás; a velocidade da roda é proporcional a quanto a alavanca é movida. Mova as alavancas de controlo para fora a partir do centro para a posição de BLOQUEIO EM PONTO-MORTO e sair da máquina (Figura 4). Posicione sempre as alavancas de controlo de movimento na posição de BLOQUEIO EM PONTO-MORTO quando para a máquina ou a deixa sem vigilância.

Alavanca do travão de mão

A alavanca do travão de mão está localizada no lado esquerdo da consola (Figura 4). A alavanca de travão engata o travão de mão nas rodas.

Para engatar o travão de mão, puxe a alavanca do travão de mão para cima até que engate na ranhura.

Para desengatar o travão de mão, empurre a alavanca do travão de mão para fora da ranhura e na sua direção e, em seguida, empurre o travão para baixo.

Sistema de elevação de plataforma por pedal

O sistema de elevação de plataforma por pedal permite-lhe subir e descer a plataforma a partir da posição sentada. Pode utilizar o pedal para elevar rapidamente a plataforma para evitar obstáculos ou bloquear a plataforma na altura de corte mais alta ou posição de transporte (Figura 4).

Alavanca do sistema de controlo Smart Speed™

A alavanca do sistema de controlo Smart Speed™, que se encontra abaixo da posição de operação, dá-lhe a opção de conduzir a máquina a 3 velocidades – aparar, rebocar e cortar (Figura 24).

Ponto de alimentação de 12 V

Utilize o ponto de alimentação de 12 V para ligar acessórios de 12 volts (Figura 5).

Importante: Quando não estiver a utilizar o ponto de alimentação de 12 V, insira o tampão de borracha para evitar danos no ponto de alimentação.

Ignição

Utilize o interruptor da ignição para arrancar o motor do cortador. A ignição tem três posições: ARRANQUE, FUNCIONAMENTO e DESLIGAR.

Interruptor de controlo das lâminas (tomada de força)

O interruptor de controlo das lâminas (PTO) engata e desengata potência para as lâminas do cortador (Figura 5).

Alavanca da altura de corte

A alavanca de altura de corte funciona através do pedal para bloquear a plataforma numa altura de corte específica. Ajuste a altura de corte só quando a máquina não estiver a mover-se (Figura 4).

Engates/acessórios

Está disponível uma seleção de engates e acessórios aprovados pela Toro para utilização com a máquina, para melhorar e expandir as suas capacidades. Contacte um representante ou um distribuidor autorizado ou vá a www.Toro.com para uma lista de todos os engates e acessórios aprovados.

Funcionamento

Nota: Determine os lados esquerdo e direito da máquina a partir da posição normal de utilização.

Antes da operação

Segurança antes da operação

Segurança geral

- Nunca permita que crianças ou pessoal não qualificado utilizem ou procedam à assistência técnica da máquina. Os regulamentos locais podem determinar restrições relativamente à idade do operador. A formação de todos os operadores e mecânicos é da responsabilidade do proprietário.
- Familiarize-se com o funcionamento seguro do equipamento, com os controlos do utilizador e com os sinais de segurança.
- Saiba como parar a máquina e desligar o motor rapidamente.
- Verifique se os controlos de presença do operador, os interruptores de segurança e os resguardos estão corretamente montados e a funcionar corretamente. Não utilize a máquina se estes componentes não estiverem a funcionar corretamente.
- Antes do corte, inspecione sempre a máquina para assegurar que as lâminas, os parafusos das lâminas e as unidades de corte estão em bom estado de funcionamento. Substitua as lâminas e os parafusos gastos ou danificados em grupos para manter o equilíbrio.
- Inspecione a área onde vai utilizar a máquina e remova todos os objetos que a máquina possa projetar.
- Avalie o terreno para determinar qual é o equipamento adequado e os eventuais engates ou acessórios necessários para uma operação correta e segura da máquina.

Segurança do combustível

- Para evitar ferimentos pessoais ou danos materiais, seja extremamente cuidadoso sempre que manusear combustível. Os vapores de combustível são inflamáveis e explosivos.
- Apague todos os cigarros, charutos, cachimbos e outras fontes de ignição.
- Utilize apenas recipientes aprovados para combustível.
- Não retire a tampa do depósito de combustível nem adicione combustível ao depósito enquanto o motor se encontrar em funcionamento ou estiver quente.
- Não abasteça a máquina em interiores.
- Nunca guarde a máquina ou o recipiente de combustível num local onde existam chamas abertas, faíscas ou luzes piloto, como junto de uma caldeira ou outros aparelhos.
- Nunca encha recipientes no interior de um veículo ou num camião ou plataforma de atrelado com um revestimento de plástico. Coloque sempre os recipientes no chão, longe do veículo, antes de os encher.
- Retire o equipamento do camião ou do atrelado e adicione combustível enquanto estiver no chão. Se tal não for possível, abasteça a máquina a partir de um recipiente portátil e não de um bico da agulheta de combustível.
- Não utilize a máquina sem que todos os componentes do sistema de escape estejam corretamente montados e em boas condições de funcionamento.
- Mantenha o bico da agulheta de combustível sempre em contacto com o anel exterior do depósito de combustível ou com a abertura do recipiente até concluir a operação. Não utilize um dispositivo de abertura do bico.
- Se derramar combustível para cima da roupa, mude de roupa imediatamente. Limpe todo o combustível derramado.
- Nunca encha demasiado o depósito de combustível. Volte a colocar a tampa no depósito do combustível e aperte-a bem.
- Guarde o combustível num recipiente aprovado e mantenha longe do alcance das crianças. Não adquira mais combustível do que o necessário para 30 dias.
- Não encha completamente o depósito de combustível. Adicione combustível ao depósito até que o nível se encontre entre 6 e 13 mm abaixo da extremidade inferior do tubo de enchimento. Este espaço vazio no depósito permitirá que o combustível expanda.
  - Evite inalar vapores durante muito tempo.
  - Mantenha a cara afastada do bico e da abertura do depósito de combustível.
  - Evite o contacto com a pele; lave qualquer derrame com água e sabão.

Combustível recomendado

- Para melhores resultados, utilize apenas gasolina limpa, fresca (com menos de 30 dias) e sem chumbo com uma classificação de octanas de 87 ou superior (método de classificação (R+M)/2).
- **Etanol**: Gasolina com até 10% de etanol (gasool) ou 15% MTBE (éter-metil-tercio-butílico) por volume é aceitável. O etanol e MTBE não são a mesma coisa. Gasolina com 15% etanol (E15) por volume não é aprovada para utilização. **Nunca utilize gasolina que contenha mais de 10% de etanol por volume** como, por exemplo, E15 (contém 15% de etanol), E20 (contém 20% de etanol) ou E85 (contém até 85% de etanol). Utilizar gasolina não aprovada pode causar problemas de desempenho e/ou danos no motor, que poderão não ser abrangidos pela garantia.
- **Não utilizar gasolina que contenha metanol.**

- **Não** guarde combustível nem no depósito do combustível nem em recipientes de combustível durante o inverno, a não ser que seja utilizado um estabilizador de combustível.
- **Não adicionar petróleo à gasolina.**

Utilizar o estabilizador/condicionador

Utilize um estabilizador/condicionador na máquina para oferecer as seguintes vantagens:

- Mantém o combustível fresco durante o armazenamento de 90 dias ou inferior (drene o depósito de combustível quando armazenar a máquina durante mais de 90 dias)
- Limpar o motor enquanto funciona
- Eliminar acumulações de verniz tipo borracha no sistema de combustível, o que causa um arranque difícil

Importante: Não utilize aditivos de combustível que contenham metanol ou etanol.

Adicione a quantidade correta de estabilizador/condicionador ao combustível.

Nota: Um estabilizador/condicionador de combustível é mais eficaz quando misturado com combustível novo. Para minimizar as hipóteses de depósitos de verniz no sistema de combustível, utilize sempre o estabilizador de combustível.

Encher o depósito de combustível

1. Estacione a máquina numa superfície nivelada.
2. Engate o travão de mão.
3. Desligue o motor e retire a chave.
4. Limpe a zona em torno da tampa do depósito de combustível.
5. Encha o depósito de combustível até que o indicador de combustível mostre que se encontra na marca de cheio (Figura 7).

   Nota: Não encha completamente o depósito de combustível. O espaço no depósito permite a expansão do combustível.

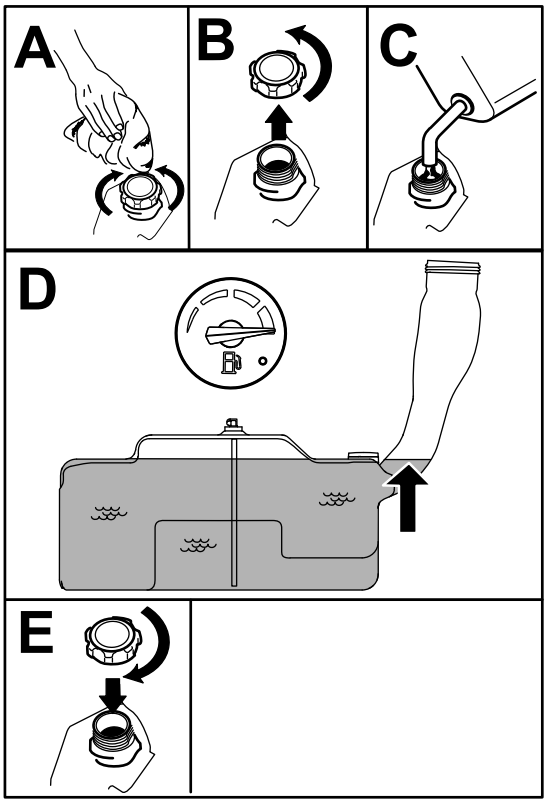

Figura 7

Verificação do nível de óleo do motor

Antes de ligar o motor e utilizar a máquina, verifique o nível do óleo no cárter do motor; consulte Verificação do nível de óleo do motor (página 13).

Rodagem de uma máquina nova

Os novos motores requerem tempo para desenvolver a potência máxima. As plataformas do cortador e os sistemas de transmissão têm um maior atrito enquanto novos, exercendo uma carga adicional sobre o motor. Permita um tempo de rodagem de 40 a 50 horas para que as máquinas novas desenvolvam a potência máxima e o melhor desempenho.

Pense em primeiro lugar na segurança

Leia atentamente todas as instruções e símbolos de segurança na secção sobre segurança. O conhecimento destas informações contribui para evitar que o utilizador e outras pessoas sofram acidentes.

⚠ PERIGO

A utilização da máquina em relva molhada ou inclinações íngremes pode causar deslizamento e perda de controlo.

- **Não utilize em declives com inclinações superiores a 15 graus.**
- **Nos declives reduza a velocidade e tenha o máximo de cuidado.**
- **Não opere a máquina perto de água.**

⚠ PERIGO

Se as rodas tombarem nas bordas dos declives, a máquina pode capotar e provocar ferimentos graves, morte ou afogamento.

Não opere a máquina perto de declives muito acentuados.

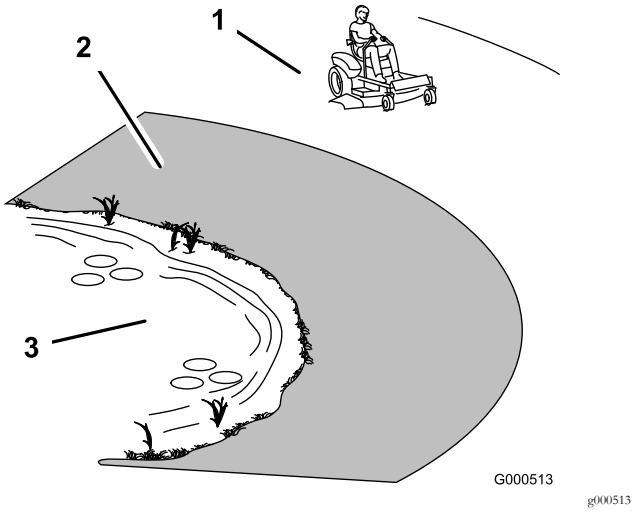

Figura 8

1. Zona de Segurança – utilize a máquina aqui, em declives com inclinação inferior a 15 graus ou áreas planas.
2. Zona de perigo – use um cortador com operador apeado e/ou um aparador manual em declives superiores a 15 graus e perto de declives muito acentuados ou água.
3. Água

⚠ CUIDADO

Esta máquina produz níveis de ruído superiores a 85 dBA ao nível do ouvido do operador, podendo provocar perda de audição em caso de longos de períodos de exposição.

Use proteções para os ouvidos quando utilizar esta máquina.

Utilize equipamento de proteção para os olhos, ouvidos, mãos, pés e cabeça.

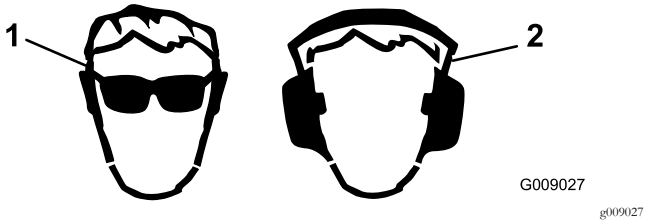

Figura 9

1. Use proteção para os olhos.
2. Use proteção para os ouvidos.

Utilização do sistema de bloqueio de segurança

⚠ AVISO

A máquina poderá arrancar inesperadamente, se os interruptores de segurança se encontrarem desligados ou danificados, e provocar lesões pessoais.

- **Não desative os interruptores de bloqueio.**
- **Verifique o funcionamento dos interruptores de bloqueio diariamente e substitua todos os interruptores danificados antes de utilizar a máquina.**

Compreensão do sistema de bloqueio de segurança

O sistema de bloqueio de segurança foi concebido para evitar o arranque do motor exceto se:

- O interruptor de controlo das lâminas (PTO) está desengatado.
- As alavancas de controlo do movimento encontram-se na posição BLOQUEADA EM PONTO-MORTO.
- O travão de mão está engatado.

O sistema de bloqueio de segurança foi concebido para desligar o motor sempre que as alavancas de controlo estiverem fora da posição de BLOQUEADAS EM PONTO-MORTO e o utilizador se levantar do banco.

Testar o sistema de bloqueio de segurança

Intervalo de assistência: Em todas as utilizações ou diariamente

Teste o sistema de bloqueio de segurança sempre que utilizar a máquina. Se o sistema de segurança não funcionar como descrito a seguir, encaminhe o sistema de segurança para um centro de assistência autorizado para ser imediatamente reparado.

1. Sente-se no banco, engate o travão de mão e empurre o interruptor de controlo da lâmina (PTO) para a posição LIGAR. Tente ligar o motor; o motor não deverá arrancar.
2. Sente-se no banco, engate o travão de mão e empurre o interruptor de controlo da lâmina (PTO) para a posição DESLIGAR. Desloque uma das alavancas de controlo do movimento (para fora da posição de BLOQUEIO DE PONTO MORTO). Tente ligar o motor; o motor não deverá arrancar. Repita para a outra alavanca de controlo.
3. Sente-se no banco, engate o travão de mão, empurre o interruptor de controlo da lâmina (PTO) para a posição DESLIGAR e desloque a alavanca de controlo de movimento para a posição de BLOQUEADA EM PONTO MORTO. Ligue o motor. Com o motor ligado, liberte o travão de mão, ative o interruptor de controlo da lâmina (PTO) e eleve-se ligeiramente do banco; o motor deverá desligar.
4. Sente-se no banco, engate o travão de mão, empurre o interruptor de controlo da lâmina (PTO) para a posição DESLIGAR e desloque a alavanca de controlo de movimento para a posição de BLOQUEADA EM PONTO MORTO. Ligue o motor. Enquanto o motor estiver a trabalhar, centre a alavanca do controlo do movimento e desloque para a frente ou para trás; o motor deverá desligar. Repita para a outra alavanca de controlo do movimento.
5. Sente-se no banco, desengate o travão de mão, empurre o interruptor de controlo da lâmina (PTO) para a posição DESLIGAR e desloque a alavanca de controlo de movimento para a posição de BLOQUEADA EM PONTO MORTO. Tente ligar o motor; o motor não deverá arrancar.

Posicionamento do banco

O banco desloca-se para a frente e para trás. Posicione o banco onde tenha o melhor controlo da máquina e onde se sinta mais confortável.

Para ajustar, desloque a alavanca lateralmente para desbloquear o banco (Figura 10).

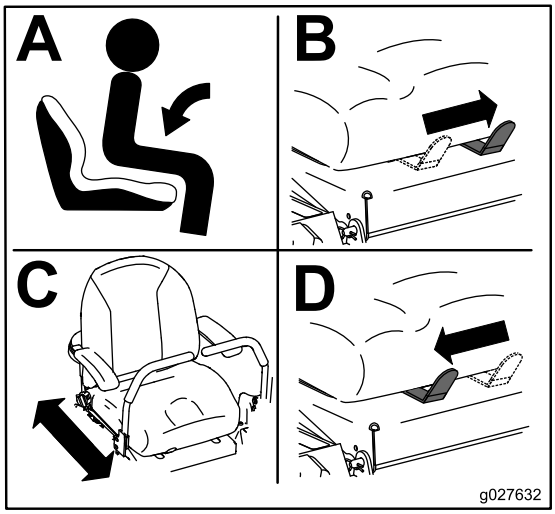

g027632

Figura 10

Ajustar as alavancas de controlo de movimento

Ajustar a altura

Pode ajustar as alavancas de controlo de movimento mais para cima ou mais para baixo para um maior conforto (Figura 11).

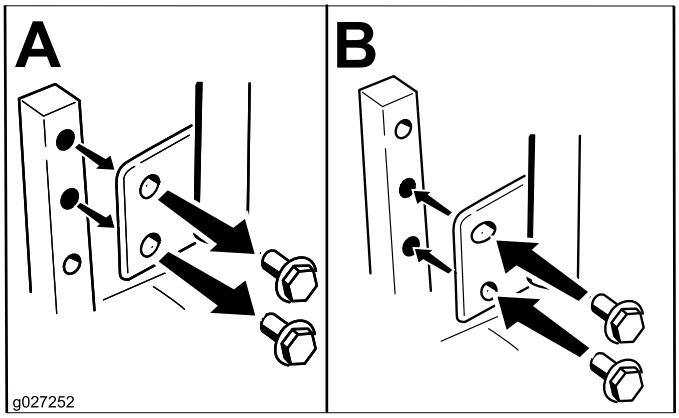

g027252

Figura 11

Ajustar a inclinação

Pode ajustar as alavancas de controlo de movimento mais para cima ou mais para trás para um maior conforto do operador.

1. Desaperte o parafuso superior que prende a alavanca de controlo ao veio do braço de controlo.
2. Desaperte o parafuso inferior o suficiente para rodar a alavanca de controlo para a frente ou para trás (Figura 11).
3. Aperte ambos os parafusos para assegurar o controlo da alavanca na nova posição.
4. Repita o ajuste para a outra alavanca de controlo.

Durante a operação

Segurança durante o funcionamento

Segurança geral

- O proprietário/operador pode prevenir e é responsável por acidentes que possam causar ferimentos pessoais ou danos materiais.
- Use vestuário adequado, incluindo proteção para os olhos, calçado resistente antiderrapante e proteção para os ouvidos. Prenda cabelo comprido e não use joias.
- Nunca utilize a máquina se se sentir cansado, doente ou sob o efeito de álcool ou drogas.
- Nunca transporte passageiros na máquina e mantenha as pessoas e animais afastados da máquina durante o funcionamento.
- Utilize a máquina apenas quando tiver boa visibilidade para evitar buracos ou outros perigos não visíveis.
- Evite cortar relva molhada. Uma redução da tração poderá fazer com que a máquina derrape.
- Certifique-se de que as transmissões estão na posição de ponto morto, o travão de mão está engatado e se encontra na posição de funcionamento antes de ligar o motor.
- Mantenha as mãos e pés longe das unidades de corte. Mantenha-se sempre afastado da abertura de descarga.
- Antes de recuar, olhe para trás e para baixo para ter a certeza de que o caminho está desimpedido.
- Tome todas as precauções necessárias quando se aproximar de esquinas sem visibilidade, arbustos, árvores ou outros objetos que possam obstruir o seu campo de visão.
- Não utilize o cortador perto de declives muito acentuados, valas ou margens. A máquina poderá capotar repentinamente se uma roda resvalar ou se o piso ceder.
- Pare as lâminas sempre que não estiver a cortar.
- Pare a máquina e inspecione as lâminas depois de atingir um objeto ou se existir uma vibração anormal na máquina. Efetue todas as reparações necessárias antes de retomar o funcionamento.
- Abrande e tome as precauções necessárias quando virar e atravessar estradas e passeios com a máquina. Dê sempre prioridade.
- Desengate a transmissão para a unidade de corte e desligue o motor antes de ajustar a altura de corte (exceto se a puder ajustar a partir da posição de operação).
- Nunca ligue o motor numa área onde os gases de escape fiquem estanques.
- Nunca deixe a máquina em funcionamento sem vigilância.
- Antes de sair da posição de operação (incluindo para esvaziar os depósitos de recolha ou desobstruir a calha), faça o seguinte:
  - Pare a máquina numa superfície plana.
  - Desengate a tomada de força e desça os engates.
  - Engate o travão de mão.
  - Desligue o motor e retire a chave.
  - Espere até todas as peças móveis pararem.
- Não opere a máquina quando existir risco de relâmpagos.
- Não use a máquina como um veículo de reboque.
- Não altere os valores da velocidade do regulador nem acelere o motor excessivamente.
- Utilize apenas acessórios e engates aprovados pela Toro.

Segurança em declives

- Abrande a máquina e tome todas as precauções quando utilizar a máquina em declives. Em declives, desloque-se para cima e para baixo. As condições da relva poderão afetar a estabilidade da máquina.
- Evite curvar com a máquina quando estiver num declive. Se não puder evitar a mudança de direção, se possível, faça-o lenta e gradualmente, no sentido descendente.
- Não faça curvas apertadas. Tenha cuidado ao fazer marcha-atrás.
- Tenha cuidado adicional ao operar a máquina com engates; estes podem afetar a estabilidade da máquina.
- Está disponível um ROPS (Sistema de proteção de capotamento) de duas colunas para esta máquina como acessório. É recomendado um ROPS se for cortar relva perto de depressões, perto de água ou de margens inclinadas que pode resultar num capotamento. Contacte um serviço de assistência autorizado da para mais detalhes.

Utilização do travão de mão

Se parar a máquina ou se se afastar da mesma, engate sempre o travão de mão.

Engatar o travão de mão

⚠ AVISO

O travão de mão pode não conseguir manter a máquina estacionada num declive e pode provocar ferimentos pessoais ou danos materiais.

Não estacione em declives, a não ser que ponha calços nas rodas ou as bloqueie.

Para engatar o travão de mão, puxe a alavanca do travão de mão para cima até que engate na ranhura (Figura 12).

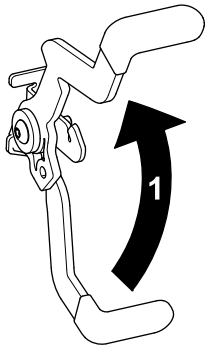

g188778

Figura 12

1. Puxe o travão de mão.

Desengatar o travão de mão

Para desengatar o travão de mão, empurre a alavanca do travão de mão para fora da ranhura e na sua direção e, em seguida, empurre o travão para baixo (Figura 13).

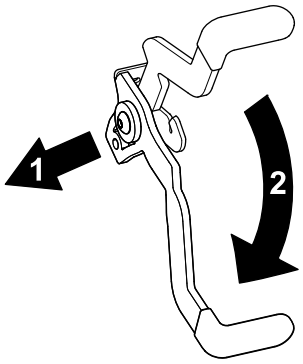

g188777

Figura 13

1. Empurre a alavanca do travão de mão para fora da ranhura e na sua direção.
2. Empurre o travão de mão para baixo.

Utilizar o interruptor de controlo das lâminas do cortador (PTO)

O interruptor de controlo das lâminas (PTO) inicia e para as lâminas do cortador e alguns engates elétricos.

Ativar o interruptor de controlo das lâminas (PTO)

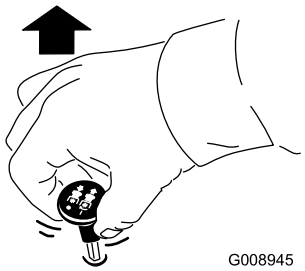

g008945

Figura 14

Nota: Engate sempre as lâminas com o acelerador na POSIÇÃO Rápida (Figura 15).

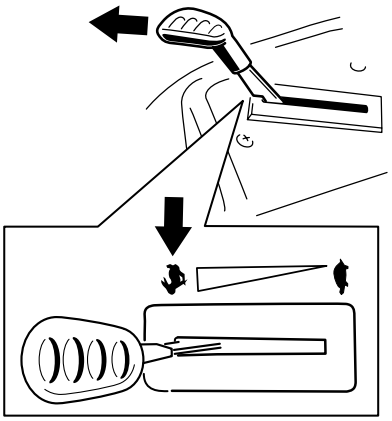

g187516

Figura 15

Desativar o interruptor de controlo das lâminas (PTO)

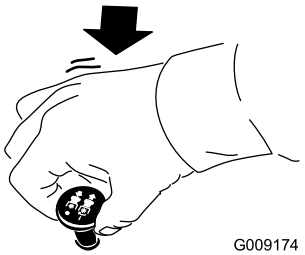

g009174

Figura 16

Utilização do acelerador

Pode deslocar a alavanca do regulador entre as posições RÁPIDO e LENTO (Figura 17).

Utilize sempre a posição RÁPIDO quando ligar a plataforma do cortador com o interruptor de controlo das lâminas (PTO).

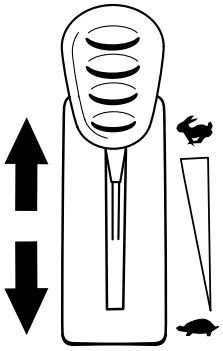

g187517

Figura 17

Utilização da alavanca do ar

Utilize a alavanca do ar para arrancar um motor frio.

1. Se o motor estiver frio, utilize a alavanca do ar para pôr o motor em funcionamento.
2. Puxe a alavanca do ar para cima para engatar o ar antes de utilizar a ignição (Figura 18).
3. Empurre a alavanca do ar para baixo para desativar o ar após o motor ter arrancado (Figura 18).

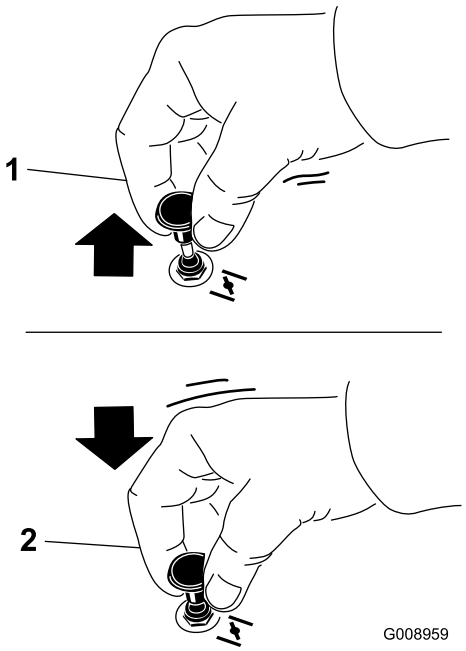

g008959

Figura 18

1. Posição LIGAR
2. Posição DESLIGAR

Utilização da ignição

1. Rode a chave da ignição para a posição ARRANQUE (Figura 19).

   Nota: Quando o motor arrancar, solte a chave.

   Importante: Não ative o motor de arranque durante mais de 5 segundos de cada vez. Se o motor não arrancar, deixe arrefecer durante 15 segundos entre tentativas de arranque. Se não cumprir estas instruções, arrisca-se a queimar o motor de arranque.

   Nota: Podem ser necessárias várias tentativas para ligar o motor pela primeira vez depois de o sistema de combustível ter ficado sem qualquer combustível.

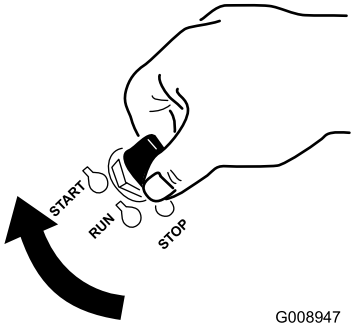

g008947

Figura 19

2. Rode a chave para desligar o motor.

Ligar e desligar o motor

Ligação do motor

Nota: Um motor quente pode não necessitar da alavanca do ar.

Importante: Não ative o motor de arranque durante mais de 5 segundos de cada vez. Engatar o motor de arranque durante mais de 5 segundos pode danificar o motor de arranque. Se o motor não arrancar, aguarde 10 segundos antes de ligar novamente o arrancador.

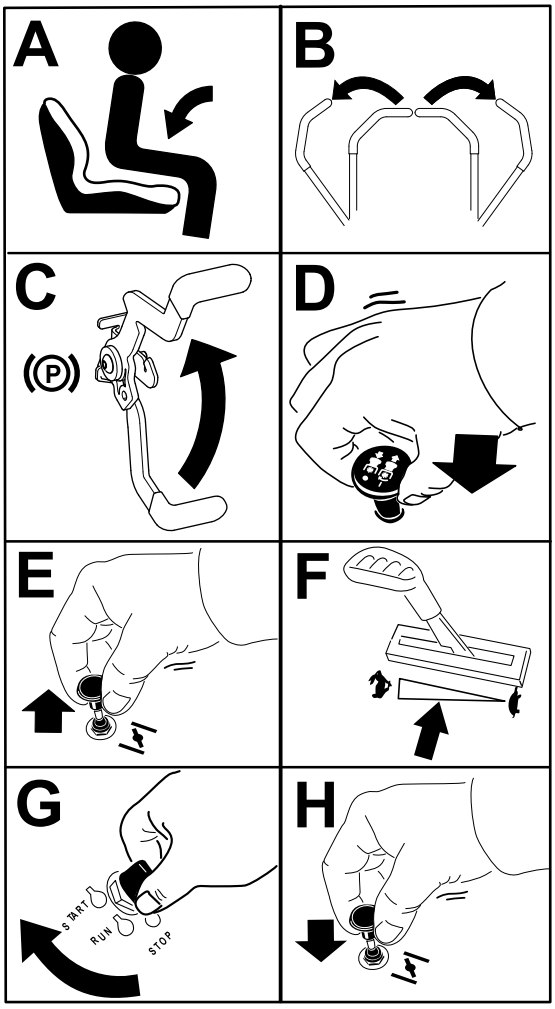

g189354

Figura 20

Desligar o motor

1. Desengate as lâminas através da deslocação do interruptor de controlo das lâminas na posição DESLIGAR (Figura 20).
2. Desloque a alavanca do acelerador para a posição RÁPIDO.
3. Rode a chave para a posição DESLIGAR e retire a chave.

Utilização das alavancas de controlo de movimento

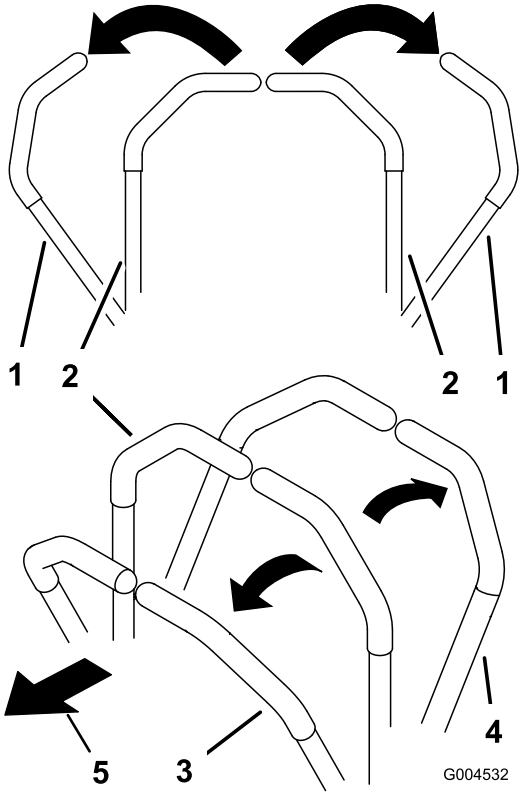

g004532

Figura 21

1. Alavanca de controlo do movimento – na posição de BLOQUEIO DE PONTO MORTO
2. Posição central, desbloqueada
3. Para a frente
4. Para trás
5. Frente da máquina

Conduzir a máquina

Os pneus rodam de forma independente, movidos pelos motores hidráulicos em cada eixo. Pode girar um lado em marcha-atrás enquanto gira outro lado para a frente, fazendo com que a máquina rode em vez de virar. Isto melhora muito a capacidade de manobra da máquina, mas requer algum tempo para se adaptar à forma como se move.

O controlo do acelerador regula a velocidade do motor medida em rpm (rotações por minuto). Coloque o controlo do acelerador na posição RÁPIDO para melhor desempenho. Opere sempre com o acelerador na posição total quando estiver a cortar.

⚠ CUIDADO

A máquina pode rodar muito rapidamente, o que pode fazer com que perca o controlo da máquina, arriscando ferimentos pessoais ou danos na máquina.

- **Tenha cuidado ao fazer curvas.**
- **Desacelere a máquina antes de fazer curvas apertadas.**

Conduzir para a frente

Nota: O motor desliga-se quando move as alavancas de controlo de tração com o travão de mão engatado.

Para parar a máquina, puxe a alavanca de controlo de tração para a posição de PONTO MORTO.

1. Desengate o travão de mão; consulte Desengatar o travão de mão (página 17).
2. Desloque as alavancas para a posição central não bloqueada.
3. Para andar para frente empurre as alavancas de controlo do movimento lentamente para a frente (Figura 22).

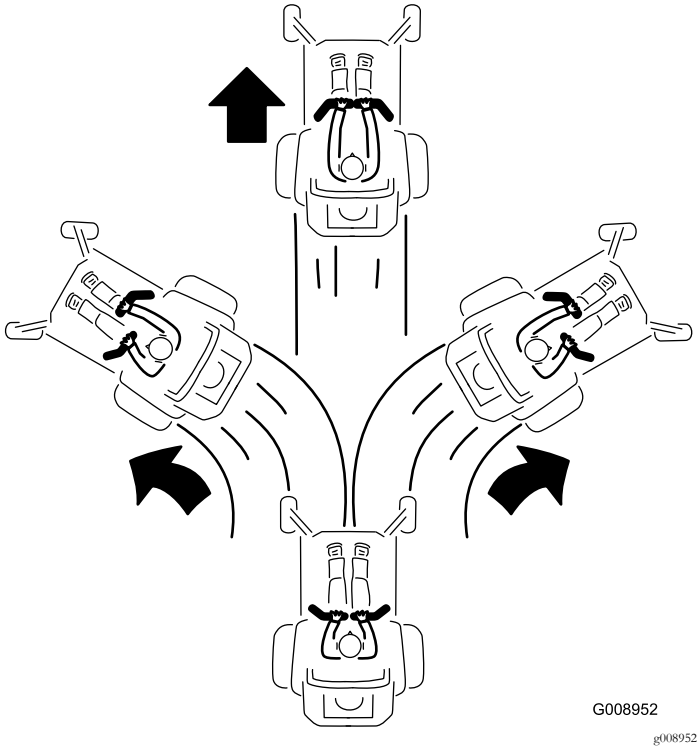

Figura 22

Condução para trás

1. Desloque as alavancas para a posição central não bloqueada.
2. Para andar para trás, puxe as alavancas de controlo do movimento lentamente para trás (Figura 23).

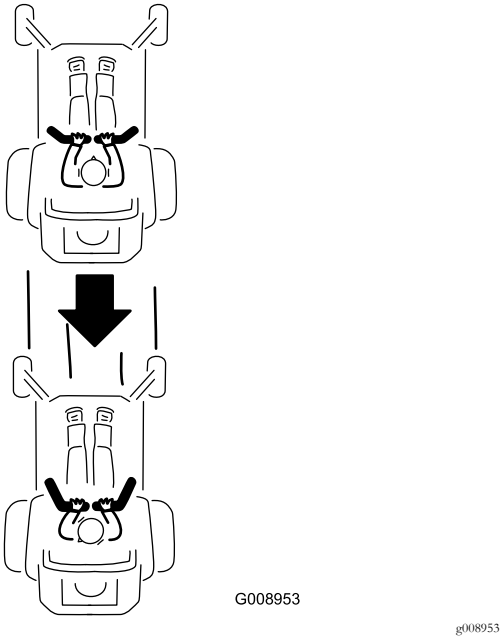

Figura 23

Utilizar o sistema de controlo Smart Speed™

A alavanca do sistema de controlo Smart Speed™, que se encontra abaixo da posição de operação (Figura 24), dá ao operador a opção de conduzir a máquina a 3 velocidades – aparar, rebocar e cortar.

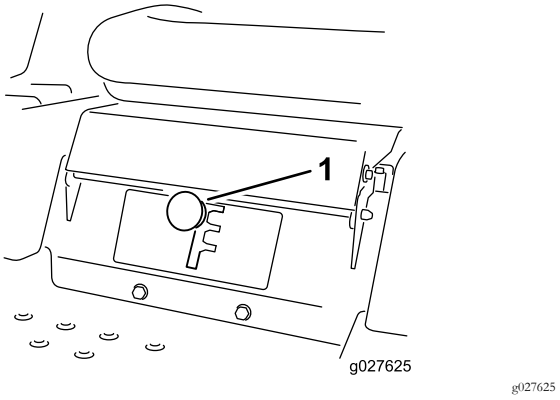

Figura 24

1. Alavanca Smart-speed

Para alterar as velocidades, execute o seguinte:

1. Mova as alavancas de controlo do movimento para a posição de ponto-morto e para fora para a posição de BLOQUEADAS EM PONTO-MORTO.
2. Desengate o interruptor de controlo das lâminas.
3. Ajuste a alavanca na posição desejada.

O seguinte constitui apenas recomendações de utilização. Os ajustes variam consoante o tipo de relva, teor de humidade, e altura da relva.

Utilizações sugeridas:	Aparar	Rebocar	Corte
Estacionar	X		
Relva grossa, húmida	X		
Formação	X		
Recolha		X	
Cobertura (mulch)		X	
Corte normal			X
Transporte			X

Aparar

Esta é a velocidade mais lenta. As utilizações sugeridas para esta posição são as seguintes:

- Estacionar
- Condições de corte de relva grossa, húmida
- Formação

Rebocar

Esta é a velocidade média. As utilizações sugeridas para esta velocidade são a recolha em saco e cobertura (mulch):

Corte

Esta é a velocidade mais rápida. As utilizações sugeridas para esta velocidade são o corte normal e transporte da máquina:

Parar a máquina

Para parar a máquina, desloque as alavancas de controlo de tração para ponto morto e, em seguida, desloque-as até à posição de bloqueio, desengate o interruptor de controlo das lâminas (PTO) e rode a chave da ignição para a posição DESLIGAR.

Engate o travão de mão sempre que sair da máquina, consulte a Engatar o travão de mão (página 16). Lembre-se de retirar a chave do interruptor de ignição.

⚠ CUIDADO

A utilização/deslocação da máquina por crianças ou outras pessoas que não o operador pode provocar acidentes pessoais.

Retire a chave da ignição e engate o travão de mão sempre que se afastar da máquina, mesmo que seja apenas por alguns minutos.

Utilização da descarga lateral

Este cortador dispõe de um defletor de relva articulado que dispersa as aparas para o lado e para baixo em direção à relva.

⚠ PERIGO

Sem um defletor de relva, cobertura de descarga ou uma estrutura completa do depósito de recolha de relva montados no lugar, o operador e as outras pessoas ficarão expostos ao contacto com a lâmina e aos detritos projetados. O contacto com a(s) lâmina(s) rotativa(s) do cortador e os detritos projetados causarão ferimentos ou até mesmo a morte.

- **Nunca remova o defletor de relva do cortador porque encaminha os materiais para baixo, na direção da relva. Se o defletor de relva se danificar, substitua-o imediatamente.**
- **Nunca coloque as mãos ou pés debaixo do cortador.**
- **Nunca tente limpar a área de descarga ou as lâminas do cortador sem colocar o interruptor de controlo das lâminas (PTO) na posição DESLIGAR, rodar a chave da ignição para a posição DESLIGAR e retirar a chave da ignição.**
- **Certifique-se de que o defletor de relva está em baixo.**

Ajustar a altura de corte

A máquina está equipada com um sistema de elevação da plataforma por pedal. Pode utilizar o pedal para elevar rapidamente a plataforma para evitar obstáculos ou bloquear a plataforma na altura de corte mais alta ou posição de transporte. Pode utilizar a alavanca de altura de corte através do pedal para bloquear a plataforma numa altura de corte específica.

Utilizar o sistema de elevação de plataforma por pedal

- Pressione o pedal de elevação da plataforma; continue a pressionar o pedal até que a plataforma esteja bloqueada na posição de transporte (Figura 25).
- Carregue no pedal de elevação da plataforma com o pé e puxe a pega de bloqueio de transporte para trás para desengatar o bloqueio de transporte (Figura 25).

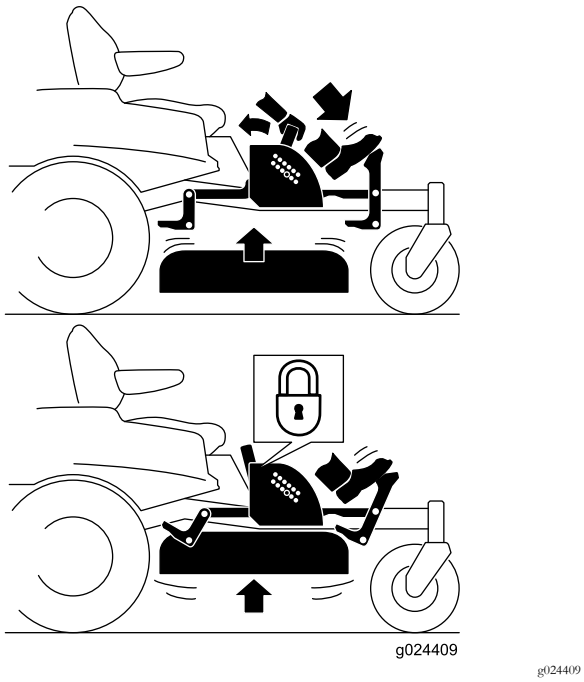

Figura 25
Posição de bloqueio de transporte

Ajustar a altura de corte

Pode ajustar a altura de corte de 38 a 114 mm em incrementos de 6 mm recolocando o pino de altura de corte em diferentes orifícios.

1. Empurre o pedal de elevação da plataforma com o pé e suba a plataforma de corte até à posição de bloqueio de transporte (bem como a posição da altura de corte de 114 mm) como se mostra na Figura 26.
2. Para ajustar, remova o pino do suporte da altura de corte (Figura 26).
3. Selecione um orifício no sistema da altura de corte que corresponda à altura de corte desejada e insira o pino (Figura 26).
4. Carregue no pedal de elevação da plataforma com o pé e puxe a pega para trás para desengatar o bloqueio de transporte (Figura 25).
5. Baixe lentamente a plataforma até que o pino entre em contacto com a alavanca.

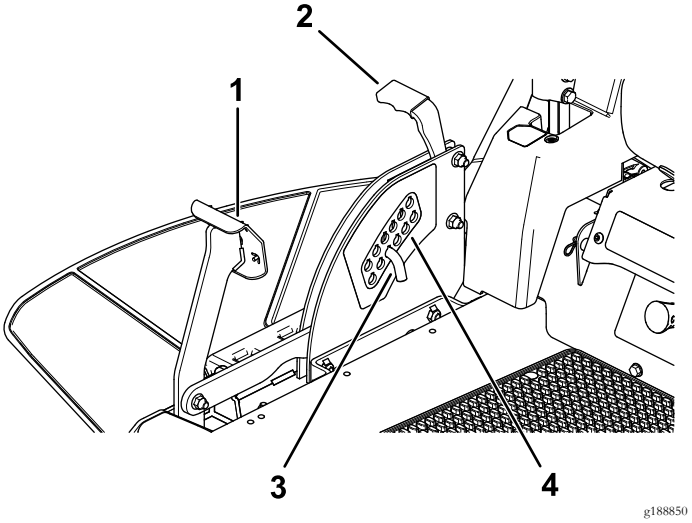

Figura 26

1. Pedal de elevação da plataforma
2. Manípulo
3. Pino
4. Posições da altura de corte

Ajuste dos rolos antidanos

Sempre que mudar a altura de corte, é recomendado que ajuste também a altura dos rolos antidanos traseiros.

1. Desengate o interruptor de controlo das lâminas (PTO), desloque as alavancas de controlo do movimento para a posição de BLOQUEADAS EM PONTO MORTO e engate o travão de mão.
2. Desligue o motor, retire a chave e espere até todas as partes em movimento pararem antes de sair da posição de funcionamento.
3. Ajuste os rolos antidanos como se mostra na Figura 27.

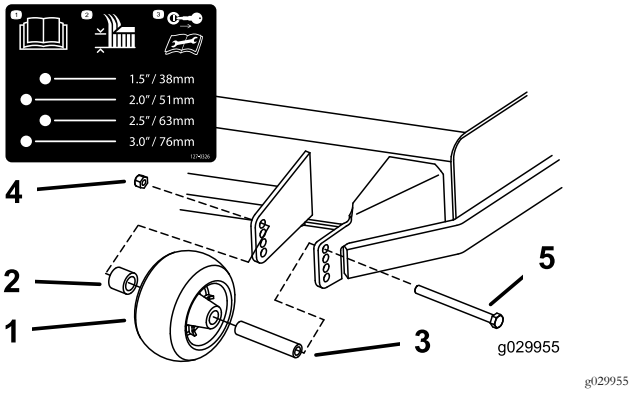

Figura 27

1. Rolo antidanos
2. Espaçador
3. Casquilho
4. Porca flangeada
5. Parafuso

Converter a plataforma do cortador de 122 cm para descarga lateral

A plataforma do cortador e as lâminas de corte que vêm com esta máquina foram concebidas para um desempenho ótimo de cobertura (mulch) e descarga lateral.

Instale as fixações nos mesmos furos na plataforma dos quais foram originalmente removidas. Isto assegura que não são deixados furos abertos quando a plataforma está a ser operada.

⚠ PERIGO

Os furos abertos no cortador expõem-no a si e aos outros à projeção de resíduos. Os resíduos projetados dos furos no cortador podem causar ferimentos.

- **Nunca trabalhe com o cortador sem o equipamento montado em todos os orifícios no cortador.**
- **Instale as ferragens nos furos de montagem quando remover o abafador.**

Remover o abafador de cobertura

1. Coloque a máquina numa superfície nivelada e desligue o interruptor de controlo da lâmina.
2. Desloque as alavancas de controlo de movimento para fora para a posição de BLOQUEADAS EM PONTO MORTO, ative o travão de mão, desligue o motor, retire a chave da ignição e espere que todas as peças em movimento parem antes de deixar a posição de operação.
3. Retire a plataforma do cortador; consulte Remover a plataforma do cortador (página 46).
4. Remova as 2 porcas de bloqueio (5/16 pol.) presas aos postes soldados do abafador esquerdo, na parte superior da plataforma do cortador, nas posições central e esquerda (Figura 28).

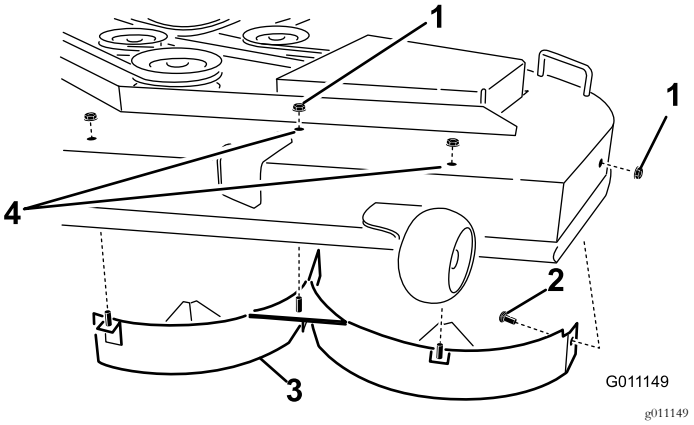

Figura 28

1. Porca de bloqueio (5/16 pol.)
2. Parafuso de carroçaria (5/16 pol. x 3/4 pol.)
3. Abafador esquerdo
4. Instale as fixações aqui.

5. Remova o parafuso de carroçaria e porca de bloqueio na parede lateral da plataforma do cortador que prende o abafador esquerdo à plataforma.
6. Remova o abafador esquerdo da plataforma de corte como se mostra na Figura 28.
7. Remova os dois parafusos de carroçaria (5/16 x 3/4 pol.) e as duas porcas de bloqueio (5/16 pol.) que prendem o abafador direito e a proteção do abafador à plataforma do cortador (Figura 29).

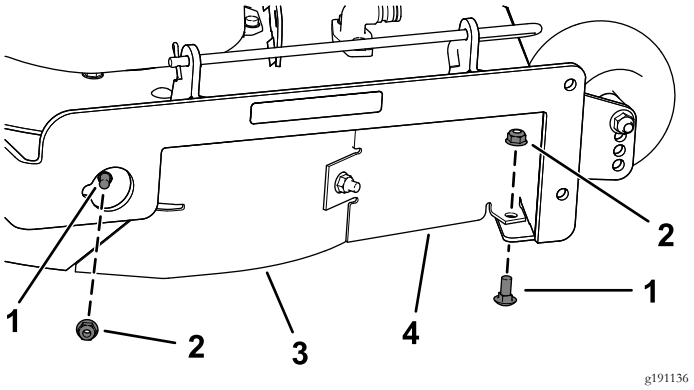

Figura 29

1. Parafuso de carroçaria (5/16 pol. x 3/4 pol.)
2. Porca de bloqueio (5/16 pol.)
3. Abafador direito
4. Resguardo do abafador

8. Remova as duas porcas de bloqueio (5/16 pol.) presas aos postes soldados do abafador direito, na parte superior da plataforma do cortador, nas posições central e direita (Figura 30).

   Nota: Retire o abafador direito da plataforma do cortador.

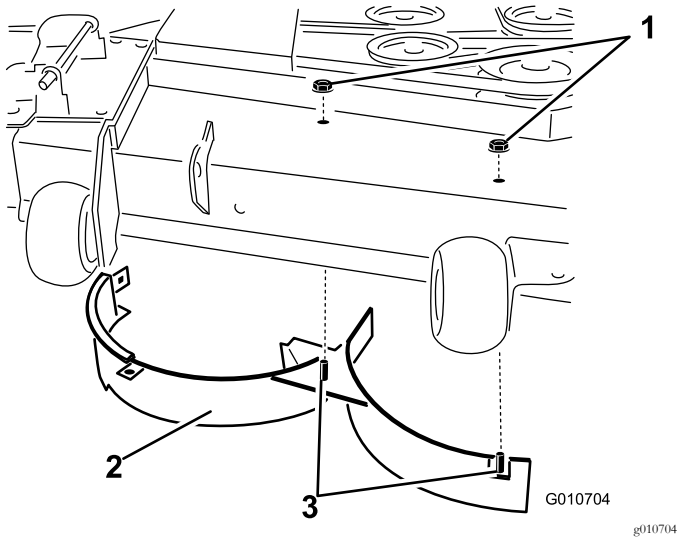

Figura 30

1. Porca de bloqueio (5/16 pol.)
2. Abafador direito
3. Postes soldados (abafador direito)

9. Localize o abafador de corte no saco das peças soltas e retire as fixações nos furos posteriores da placa de descarga (Figura 31).

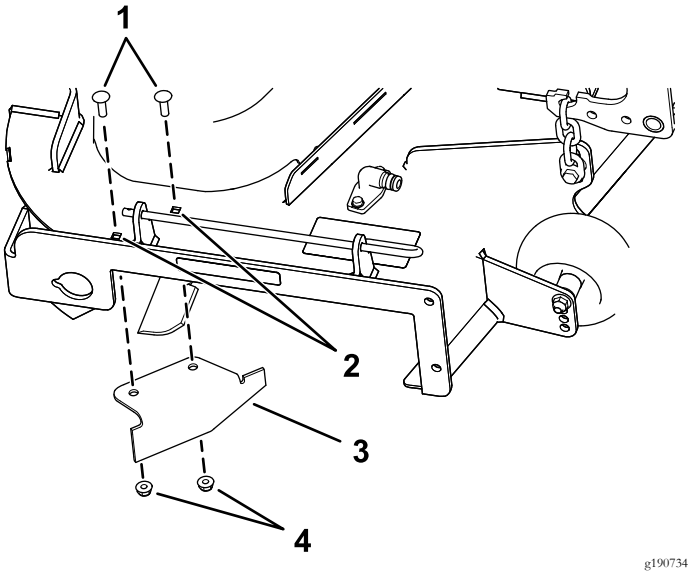

Figura 31

1. Parafusos de carroçaria (existentes)
2. Furos posteriores da placa de descarga
3. Abafador de corte (solto)
4. Porcas de bloqueio (existentes)

10. Instale o abafador na abertura de descarga lateral na plataforma do cortador.
11. Utilize as fixações removidas para prender o abafador de corte à plataforma.
12. Instale a plataforma do cortador; consulte Instalar a plataforma do cortador (página 47).

Converter a plataforma do cortador de 137 cm para descarga lateral

Instale as fixações nos mesmos furos na plataforma dos quais foram originalmente removidas. Isto assegura que não são deixados furos abertos quando a plataforma está a ser operada.

⚠ PERIGO

Os furos abertos no cortador expõem-no a si e aos outros à projeção de resíduos. Os resíduos projetados dos furos no cortador podem causar ferimentos.

- **Nunca trabalhe com o cortador sem o equipamento montado em todos os orifícios no cortador.**
- **Instale as ferragens nos furos de montagem quando remover o abafador.**

Remover o abafador de cobertura

1. Coloque a máquina numa superfície nivelada e desligue o interruptor de controlo da lâmina.
2. Desloque as alavancas de controlo de movimento para fora para a posição de BLOQUEADAS EM PONTO MORTO, ative o travão de mão, desligue o motor, retire a chave da ignição e espere que todas as peças em movimento parem antes de deixar a posição de operação.
3. Retire a plataforma do cortador; consulte Remover a plataforma do cortador (página 46).
4. Remova as 3 porcas de bloqueio (5/16 pol.) presas aos postes soldados do abafador esquerdo, na parte superior da plataforma do cortador, nas posições central e esquerda (Figura 32).

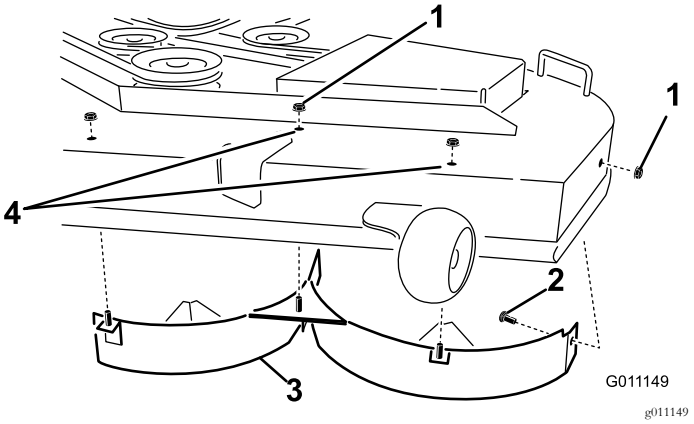

Figura 32

1. Porca de bloqueio (5/16 pol.)
2. Parafuso de carroçaria (5/16 pol. x 3/4 pol.)
3. Abafador esquerdo
4. Instale as fixações aqui.

5. Remova o parafuso de carroçaria e porca de bloqueio na parede lateral da plataforma do cortador que prende o abafador esquerdo à plataforma (Figura 32).

6. Retire o abafador esquerdo da plataforma do cortador (Figura 32).

7. Localize os 2 parafusos nas peças soltas e utilize as porcas de bloqueio existentes e instale as fixações nos orifícios mostrados na Figura 32 no cortador para evitar que os detritos saiam.

   Nota: Instale o parafuso para cima, através do lado inferior da plataforma e utilize uma porca existente para prender a partir do lado superior.

⚠ AVISO

Orifícios abertos no cortador expõe-no a si e aos outros à projeção de detritos, o que pode causar ferimentos graves.

- **Nunca trabalhe com o cortador sem o equipamento montado em todos os orifícios no compartimento do cortador.**
- **Instale o equipamento nos furos de montagem quando remover o abafador de cobertura.**

8. Remova o parafuso de carroçaria (5/16 pol. x 3/4 pol.) e porca de bloqueio (5/16 pol.) na parede lateral da plataforma do cortador que prende o abafador à plataforma (Figura 33).

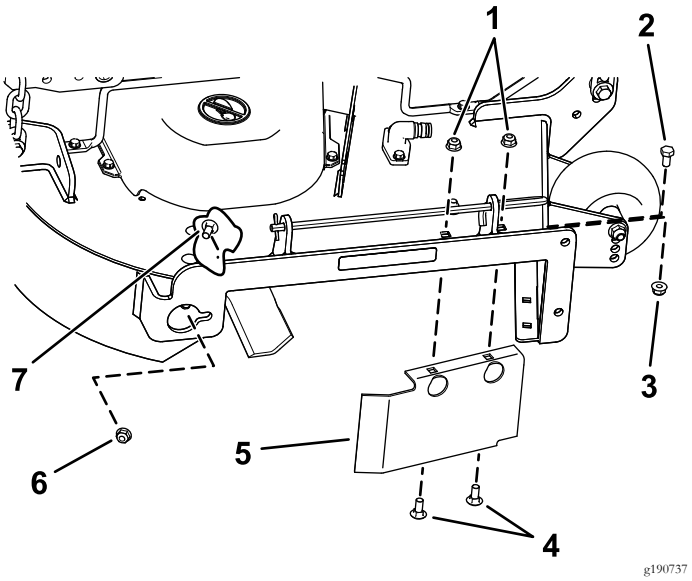

Figura 33

1. Porcas de bloqueio—frente da placa de descarga (instalar após a remoção do abafador)
2. Parafuso de cabeça sextavada—furo frontal na plataforma (instalar após a remoção do abafador)
3. Porca de bloqueio—furo frontal na plataforma (instalar após a remoção do abafador)
4. Parafusos de carroçaria—frente da placa de descarga (instalar após a remoção do abafador)
5. Resguardo do abafador—plataformas de 137 cm
6. Porca de bloqueio (5/16 pol.)
7. Parafuso de carroçaria (5/16 pol. x 3/4 pol.)

9. Localize o resguardo do abafador na extremidade frontal da abertura de descarga lateral (Figura 33).

10. Remova as fixações que prendem o resguardo do abafador e abafador direito à plataforma do cortador (Figura 33).

    Nota: Remova o resguardo do abafador e guarde todas as fixações.

11. Remova as 2 porcas de bloqueio (5/16 pol.) presas aos postes soldados do abafador direito, na parte superior da plataforma do cortador, nas posições central e direita (Figura 34).

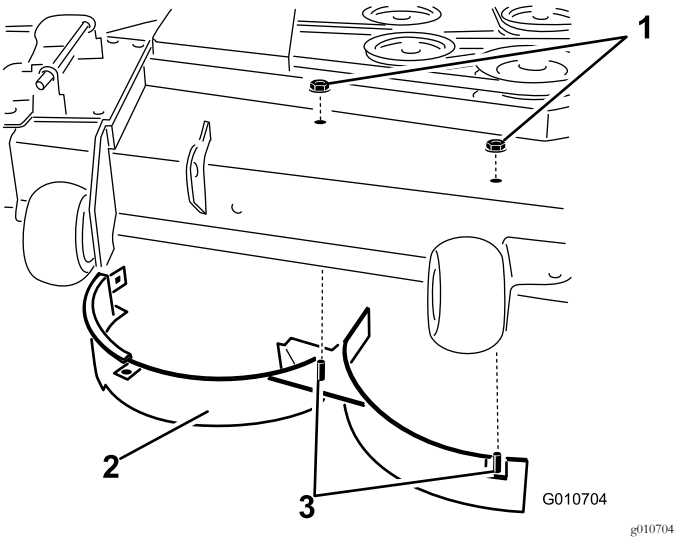

Figura 34

1. Porca de bloqueio (5/16 pol.)
2. Abafador direito
3. Postes soldados (abafador direito)

12. Remova o parafuso de carroçaria e a porca de bloqueio que prendem o abafador direito na parte superior da plataforma do cortador e retire o abafador direito da plataforma do cortador (Figura 34).
13. Instale as fixações previamente removidas nos furos frontais na placa de descarga e furo frontal na plataforma (Figura 33).
14. Localize o abafador de corte no saco das peças soltas, retire as fixações nos furos posteriores da placa de descarga e instale o abafador na abertura de descarga lateral na plataforma do cortador (Figura 35).

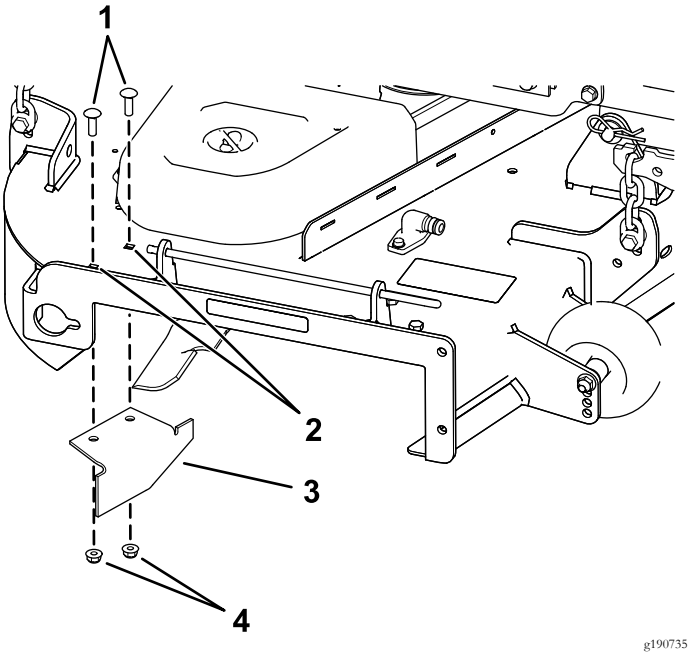

Figura 35

1. Parafusos de carroçaria
2. Furos posteriores da placa de descarga
3. Abafador de corte
4. Porcas de bloqueio

15. Utilize as fixações removidas para prender o abafador de corte à plataforma.
16. Instale a plataforma do cortador; consulte Instalar a plataforma do cortador (página 47).

Utilizar engates e acessórios

Utilize apenas acessórios e engates aprovados pela Toro.

Se instalar um balde na proteção do motor, utilize uma fita de para o prender.

Importante: Se transportar mais de 4,5 kg num balde instalado na proteção do motor, deve equipar a sua máquina com um kit de suporte de balde.

Contacte o seu serviço de assistência autorizado.

Sugestões de utilização

Utilizar a definição de acelerador rápido

Para um melhor corte e máxima circulação de ar, trabalhe com o motor na posição RÁPIDO. É necessário ar para cortar cuidadosamente as aparas de relva, pelo que não deve ajustar a altura de corte demasiado baixa de forma a que a relva não cortada rodeie completamente o cortador. Tente sempre ter 1 lado do cortador livre de relva por cortar. Isto permite ao ar circular para o cortador.

Cortar um relvado pela primeira vez

Corte a relva ligeiramente maior do que o normal para assegurar que a altura de corte do cortador não danifica partes não niveladas do terreno. No entanto, a altura de corte usada no passado é, geralmente, a melhor a usar. Ao cortar a relva com uma altura superior a 15 cm, é aconselhado cortar a relva duas vezes para assegurar uma qualidade de corte aceitável.

Cortar um terço da lâmina de relva

Deve cortar com apenas cerca de um terço da lâmina de relva. Não se recomenda cortar mais que isso, exceto se a relva for dispersa ou for no final do outono quando a relva cresce mais lentamente.

Alternar a direção de corte

Alterne a direção de corte para manter a relva na vertical. Isto também ajuda a dispersar as aparas de relva o que melhora a decomposição e a fertilização.

Cortar em intervalos adequados

O crescimento da relva varia conforme a estação. Para manter a mesma altura de corte, corte mais frequentemente no início da primavera. À medida que o crescimento da relva diminui a meio do Verão, corte menos frequentemente. Se não conseguir cortar durante um longo período, corte primeiro a uma altura de corte elevada e, em seguida, corte novamente 2 dias depois a uma regulação mais baixa.

Utilizar uma velocidade de corte mais lenta

Para melhorar a qualidade do corte, utilize uma velocidade mais lenta em determinadas condições.

Evitar cortar demasiado baixo

Quando cortar relva irregular, levante a altura de corte para evitar danificar a relva.

Parar a máquina

Se o movimento em frente da máquina tiver de ser parado durante o corte, pode cair um monte de aparas no relvado. Para o evitar, desloque-se para uma área cortada previamente com as lâminas engatadas ou pode desengatar a plataforma do cortador ao se mover para a frente.

Manter a parte de baixo do cortador limpa

Limpe as aparas e a sujidade da parte de baixo do cortador após cada utilização. Se se acumularem relva e sujidade dentro do cortador a qualidade do corte fica insatisfatória.

Manutenção da(s) lâmina(s)

Mantenha as lâminas afiadas em toda a época de corte porque uma lâmina afiada corta direito sem rasgar nem estragar as folhas da relva. Quando se rasga ou danifica a relva, esta fica castanha nas extremidades, cresce mais devagar e torna-se mais susceptível a doenças. Verifique as lâminas do cortador diariamente após cada utilização para ver se estão afiadas, se estão gastas ou danificadas. Lime qualquer amolgadela e afie as lâminas conforme o necessário. Se uma lâmina estiver danificada ou gasta, substitua-a imediatamente por uma lâmina sobressalente genuína da Toro.

Depois da operação

Segurança após a operação

Segurança geral

- Limpe todos os vestígios de relva e detritos das unidades de corte, silenciosos e compartimento do motor, de modo a evitar qualquer risco de incêndio. Limpe as zonas que tenham óleo ou combustível derramado.
- Desative o sistema de combustível antes do armazenamento ou transporte da máquina.
- Desengate a transmissão para o engate sempre que estiver a transportar ou não estiver a utilizar a máquina.
- Utilize rampas de largura total para carregar a máquina para um atrelado ou camião.
- Prenda a máquina de forma segura utilizando correias, correntes, cabos ou cordas. As correias frontais e traseiras devem ser direcionadas para baixo e para fora da máquina.
- Espere que o motor arrefeça antes de armazenar a máquina em ambiente fechado.
- Nunca guarde a máquina ou o recipiente de combustível onde uma fonte de fogo, faísca ou luz piloto, como junto de uma caldeira ou outros eletrodomésticos.

Empurrar a máquina à mão

Importante: Empurre sempre a máquina à mão. Não reboque a máquina para não ocorrerem danos.

Empurrar a máquina

1. Coloque a máquina numa superfície nivelada e desligue o interruptor de controlo da lâmina.
2. Engate o travão de mão, desligue o motor e espere que todas as peças em movimento parem antes de se afastar.
3. Localize as alavancas de derivação na estrutura de ambos os lados do motor.
4. Mova as alavancas de derivação para frente através do orifício da chave e para baixo para as bloquear no lugar (Figura 36).

   Nota: Repita o procedimento para todas as alavancas.

5. Desengate o travão de mão.

Nota: Não ligue a máquina.

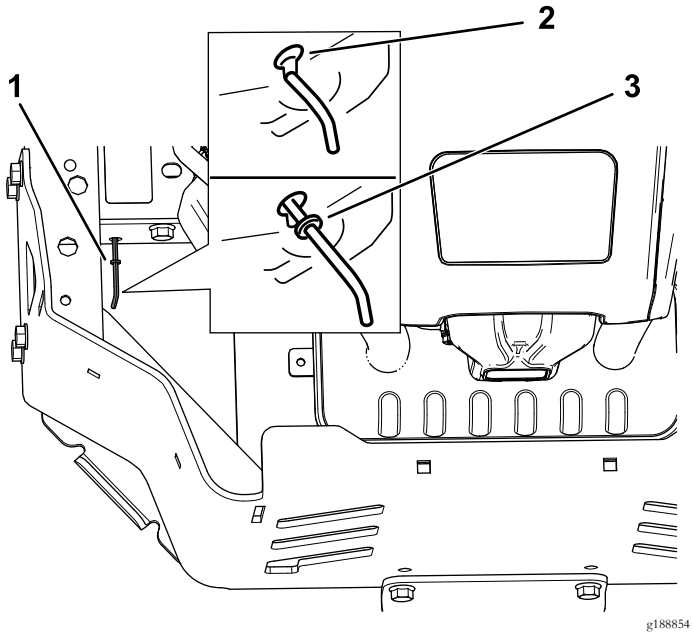

Figura 36

1. Alavanca de derivação
2. Posicione a alavanca para empurrar a máquina
3. Posicione a alavanca para operar a máquina

Operar a máquina

Mova as alavancas de derivação para trás através do orifício da chave e para baixo para as bloquear no lugar, como se mostra na Figura 36.

Nota: Repita o procedimento para todas as alavancas.

Transporte da máquina

Utilize um atrelado para trabalhos pesados ou um camião para transportar a máquina. Verifique se o atrelado ou camião tem todos os travões, iluminação e sinalização necessários exigidos por lei. Leia atentamente todas as instruções de segurança. O conhecimento destas informações contribui para evitar acidentes ao operador, sua família, animais ou terceiros.

⚠ AVISO

Conduzir na via pública sem luzes indicadoras de mudança de direção, luzes, sinais refletores ou um símbolo a indicar perigo de veículo lento pode provocar acidentes, causando lesões.

Não conduza a máquina na via pública.

1. Se estiver a utilizar um atrelado, ligue-o ao veículo de reboque e prenda as correntes de segurança.
2. Se aplicável, ligue os travões do atrelado.
3. Carregue a máquina para o atrelado ou camião.
4. Desligue o motor, retire a chave da ignição, engate o travão, e feche a válvula do combustível.
5. Prenda a máquina perto das rodas giratórias frontais e pára-choques traseiro (Figura 37).

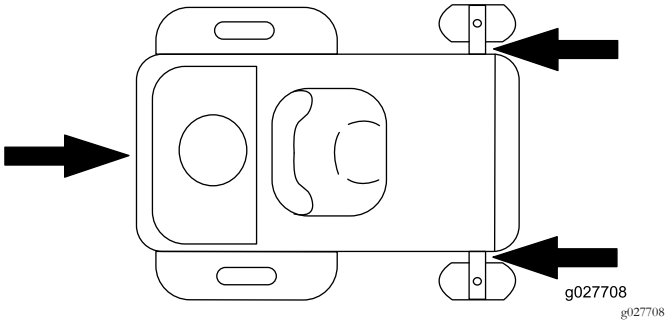

Figura 37

Carregar a máquina

Tenha muito cuidado durante as operações de carga ou descarga de máquinas de um atrelado ou camião. Para este procedimento, utilize uma rampa de largura total que seja mais larga do que a máquina. Recue a máquina ao subir rampas e conduza para a frente quando descer rampas (Figura 38).

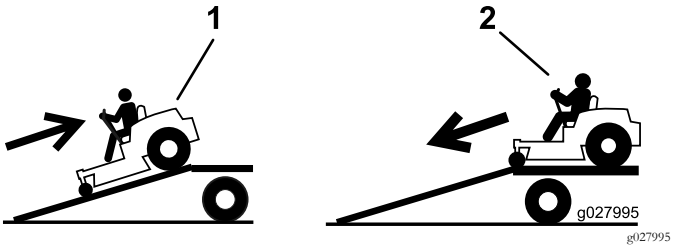

Figura 38

1. Suba a rampa em marcha atrás.
2. Desça a rampa em marcha para a frente.

Importante: Não utilize rampas individuais estreitas para cada lado da máquina.

⚠ AVISO

Colocar uma máquina num atrelado ou camião aumenta a possibilidade de capotamento e pode provocar graves ferimentos ou morte (Figura 39).

- **Tome todas as precauções necessárias quando utilizar a máquina numa rampa.**
- **Utilize uma única rampa com a largura total; Não utilize rampas individuais para cada lado da máquina.**
- **Não ultrapasse um ângulo de 15 graus entre a rampa e o solo ou entre a rampa e o atrelado ou camião.**
- **Certifique-se de que o comprimento da rampa tem, pelo menos, 4 vezes a altura da plataforma do atrelado ou do camião ao solo. Isto assegura que o ângulo da rampa não excede 15 graus em solo plano.**
- **Suba as rampas em marcha atrás e desça as rampas em marcha para a frente.**
- **Evite aceleração ou desaceleração súbita ao conduzir a máquina numa rampa, uma vez que isto pode causar perda de controlo ou capotamento.**

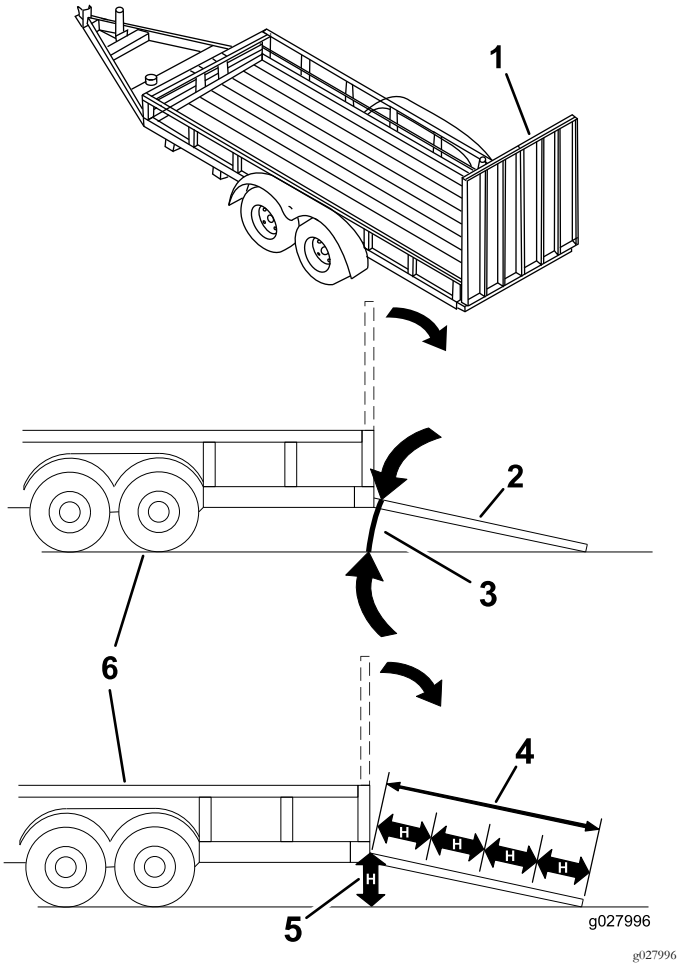

Figura 39

1.	Rampa de largura total na posição dobrada	4.	O comprimento da rampa deve ter, pelo menos, 4 vezes a altura da plataforma do atrelado ou do camião ao solo
2.	Vista lateral da rampa de largura total na posição de carga	5.	H= altura da plataforma do atrelado ou do camião ao solo
3.	Não superior a 15 graus	6.	Atrelado

Manutenção

Nota: Determine os lados direito e esquerdo da máquina a partir da posição normal de utilização.

Plano de manutenção recomendado

Intervalo de assistência	Procedimento de manutenção
Após as pimeiras 5 horas	• Mudança do óleo do motor.
Em todas as utilizações ou diariamente	• Verificação do sistema de segurança. • Verifique o filtro de ar para ver se há peças sujas, soltas ou danificadas. • Verifique o nível de óleo do motor. • Limpe o painel de admissão de ar. • Inspecione as lâminas. • Verifique se há danos no defletor de relva.
Após cada utilização	• Limpe a caixa da plataforma do cortador.
A cada 25 horas	• Limpeza do elemento de esponja do filtro de ar (com maior frequência se houver muita poeira e sujidade). • Verifique a pressão dos pneus. • Verifique se existe desgaste/rachas nas correias.
A cada 100 horas	• Substituição do elemento de esponja do filtro de ar (com maior frequência se houver muita poeira e sujidade). • Manutenção do elemento de papel do filtro de ar (com maior frequência se houver muita poeira e sujidade). • Mudança do óleo do motor (com maior frequência se houver muita poeira e sujidade). • Substitua o filtro do óleo (com maior frequência se houver muita poeira e sujidade). • Verifique a(s) vela(s). • Verifique o filtro do interior da tubagem.
A cada 200 horas	• Substituição do elemento de papel do filtro de ar (com maior frequência se houver muita poeira e sujidade). • Substitua a(s) vela(s) de ignição. • Substituição do filtro do interior da tubagem.
Antes do armazenamento	• Carregue a bateria e desligue os respetivos cabos. • Efetue todos os procedimentos de manutenção acima referidos antes do armazenamento. • Pinte as superfícies lascadas.

⚠ CUIDADO

Se deixar a chave na ignição, alguém pode ligar acidentalmente o motor e feri-lo a si ou às pessoas que se encontrarem próximo da máquina.

Retire a chave da ignição antes de efetuar qualquer manutenção.

Procedimentos a efectuar antes da manutenção

Segurança na manutenção e armazenamento

- Antes de reparar a máquina, faça o seguinte:
  - Desengate as transmissões.
  - Engate o travão de mão.
  - Desligue o motor e retire a chave.
  - Desligue o fio da vela.
- Estacione a máquina numa superfície plana.
- Limpe todos os vestígios de relva e detritos da unidade de corte, transmissões, silenciosos e motor, de modo a evitar qualquer risco de incêndio.
- Limpe as zonas que tenham óleo ou combustível derramado.
- Deixe arrefecer o motor antes de guardar a máquina.
- Não guarde a máquina ou o combustível perto de chamas nem drene combustível em espaços fechados.
- Não permita que funcionários não qualificados efetuem a manutenção da máquina.
- Utilize macacos para suportar a máquina e/ou os seus componentes sempre que necessário.
- Cuidadosamente, liberte a pressão dos componentes com energia acumulada.
- Desligue a bateria ou retire o cabo da vela de ignição antes de efetuar qualquer reparação. Desligue o terminal negativo em primeiro lugar e o terminal positivo no final. Ligue o terminal positivo em primeiro lugar e o terminal negativo no final.
- Tome todas as precauções necessárias quando efetuar a verificação das lâminas. Envolva as lâminas ou use luvas almofadadas resistentes e tome todas as precauções necessárias quando efetuar a sua manutenção. Substitua sempre as lâminas, não as endireite ou solde.
- Mantenha as mãos e os pés longe de peças em movimento. Se possível, não efetue qualquer ajuste quando o motor se encontrar em funcionamento.
- Mantenha todas as peças em boas condições de funcionamento e todas as ferragens apertadas, especialmente os parafusos do engate da lâmina. Substitua todos os autocolantes gastos ou danificados.
- Nunca interfira com a função pretendida de um dispositivo de segurança nem reduza a proteção proporcionada por um dispositivo de segurança. Verifique regularmente se o funcionamento é o adequado.
- Para se certificar do máximo desempenho e da continuação da certificação de segurança da máquina, utilize apenas acessórios e peças sobressalentes genuínos da Toro. Os acessórios e peças sobressalentes produzidos por outros fabricantes poderão tornar-se perigosos e a sua utilização pode anular a garantia do produto.
- Verifique frequentemente o funcionamento do travão de mão. Efetue os ajustes e manutenções adequados sempre que necessário.

Libertar a cortina da plataforma do cortador

Desaperte os dois parafusos inferiores da cortina para aceder à parte superior da plataforma do cortador (Figura 40).

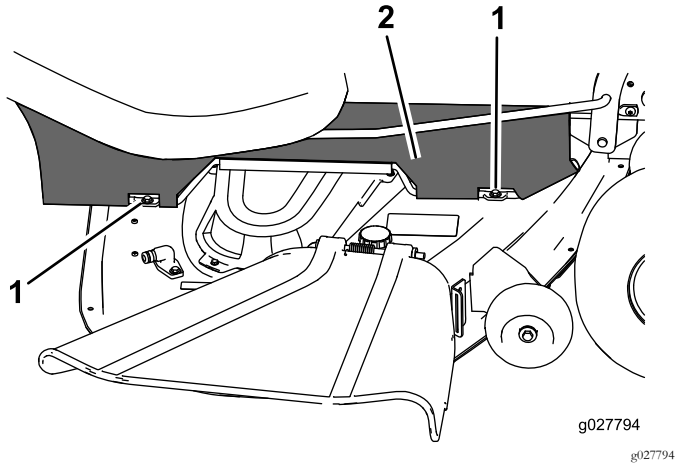

Figura 40

1. Parafuso inferior
2. Cortina

Nota: Aperte sempre os parafusos para colocar a cortina depois da manutenção.

Manutenção do motor

⚠ AVISO

Tocar em peças quentes pode provocar ferimentos graves.

Mantenha as mãos, pés, cara, roupa e outras partes do corpo afastadas da panela de escape e de outras superfícies quentes.

Segurança do motor

Desligue o motor antes de verificar ou adicionar óleo no cárter.

Manutenção do filtro de ar

Intervalo de assistência: Em todas as utilizações ou diariamente

Nota: A manutenção do filtro de ar deverá ser mais frequente (após algumas horas) quando a máquina for utilizada em condições de grande poeira ou muita areia.

Remover os elementos

1. Coloque a máquina numa superfície nivelada e desligue o interruptor de controlo das lâminas (PTO).
2. Engate o travão de mão, desligue o motor, retire a chave e espere que todas as peças em movimento parem antes de se afastar.
3. Para evitar qualquer dano, limpe à volta da cobertura do filtro de ar para impedir a entrada de impurezas para o interior do motor.
4. Eleve a cobertura e rode o conjunto do filtro de ar para fora do motor (Figura 41).

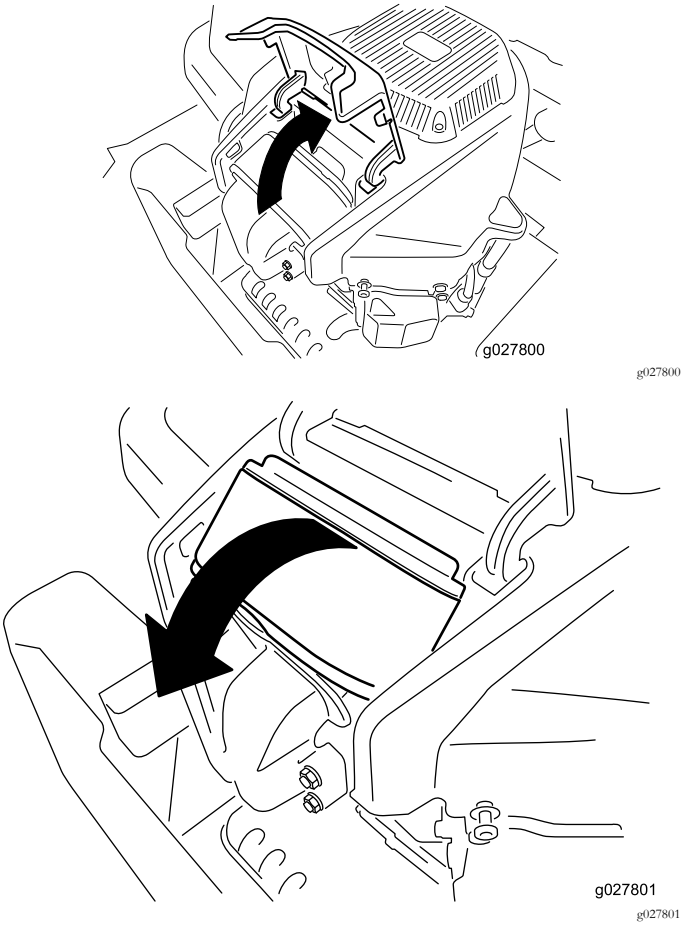

Figura 41

5. Retire o elemento de esponja do elemento de papel (Figura 42).

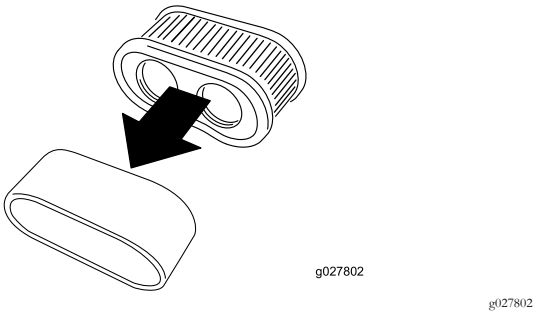

Figura 42

Manutenção do elemento de esponja

Intervalo de assistência: A cada 25 horas/Mensalmente (O que ocorrer primeiro)—Limpeza do elemento de esponja do filtro de ar (com maior frequência se houver muita poeira e sujidade).

A cada 100 horas/Anualmente (O que ocorrer primeiro)—Substituição do elemento de esponja do filtro de ar (com maior frequência se houver muita poeira e sujidade).

Lave o elemento de esponja com água e substitua-o caso se encontre danificado.

Manutenção do elemento de papel

Intervalo de assistência: A cada 100 horas/Anualmente (O que ocorrer primeiro)—Manutenção do elemento de papel do filtro de ar (com maior frequência se houver muita poeira e sujidade).

A cada 200 horas/Cada 2 anos (O que ocorrer primeiro)—Substituição do elemento de papel do filtro de ar (com maior frequência se houver muita poeira e sujidade).

1. Bata levemente com o elemento numa superfície plana para remover a poeira e sujidade.
2. Verifique se o elemento tem rasgões, película de óleo ou se o vedante está danificado.

   Importante: Não limpe o elemento de papel com ar comprimido ou líquidos pressurizados, tais como solventes, gasolina ou querosene. Substitua o elemento de papel se estiver danificado ou não puder ser bem limpo.

Verificação do óleo do motor

Tipo de óleo: Óleo detergente (API, classificação SF, SG, SH, SJ ou SL)

Capacidade do cárter: com filtro—2,4 litros

Viscosidade: Consultar o gráfico seguinte.

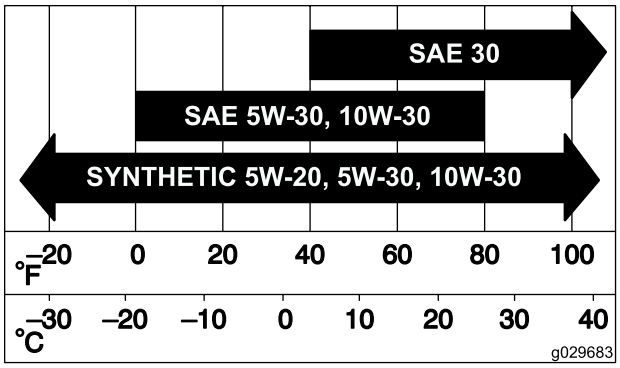

g029683

Figura 43

Verificação do nível de óleo do motor

Intervalo de assistência: Em todas as utilizações ou diariamente

Nota: Verifique o óleo quando o motor está frio.

⚠ AVISO

Tocar em peças quentes pode provocar ferimentos graves.

Mantenha as mãos, pés, cara, roupa e outras partes do corpo afastadas da panela de escape e de outras superfícies quentes.

Importante: Não encha demasiado o cárter com óleo e ligue o motor; pode causar danos no motor.

1. Coloque a máquina numa superfície plana, desengate o interruptor de controlo das lâminas, desligue o motor, engate o travão de estacionamento e retire a chave da ignição.
2. Certifique-se de que o motor está desligado, nivelado e frio, para que o óleo tenha tempo para drenar para o reservatório.
3. Para manter a sujidade, as aparas de relva, etc., fora do motor, limpe a área em torno da tampa de enchimento e vareta antes de a remover (Figura 44).
4. Desligue o motor, retire a chave e espere até todas as partes em movimento pararem antes de sair da posição de operação.

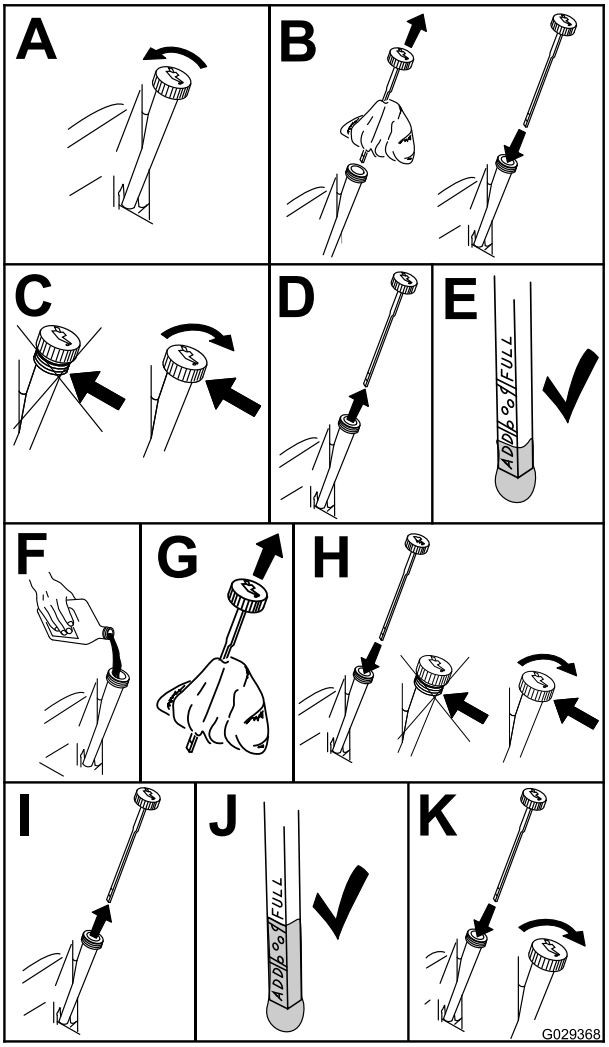

g029368

Figura 44

Substituir o filtro e o óleo do motor

Intervalo de assistência: Após as pimeiras 5 horas/Após o primeiro mês (O que ocorrer primeiro)—Mudança do óleo do motor.

A cada 100 horas/Anualmente (O que ocorrer primeiro)—Mudança do óleo do motor (com maior frequência se houver muita poeira e sujidade).

A cada 100 horas/Anualmente (O que ocorrer primeiro)—Substitua o filtro do óleo (com maior frequência se houver muita poeira e sujidade).

Nota: A mudança do filtro de óleo do motor deverá ser mais frequente se a máquina for utilizada em condições de grande poeira ou sujidade.

Nota: O óleo usado deve ser tratado num centro de reciclagem.

1. Coloque a máquina numa superfície nivelada para assegurar que o óleo é completamente drenado.
2. Desengate a PTO e aplique o travão de mão.
3. Desligue o motor, retire a chave e espere até todas as partes em movimento pararem antes de sair da posição de operação.
4. Drene o óleo do motor.

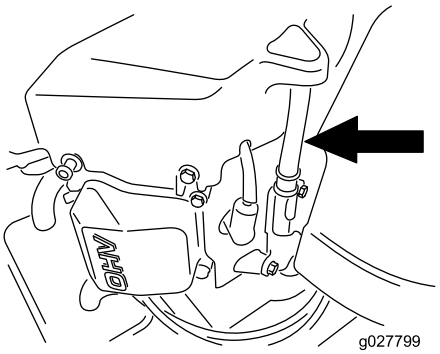

g027799

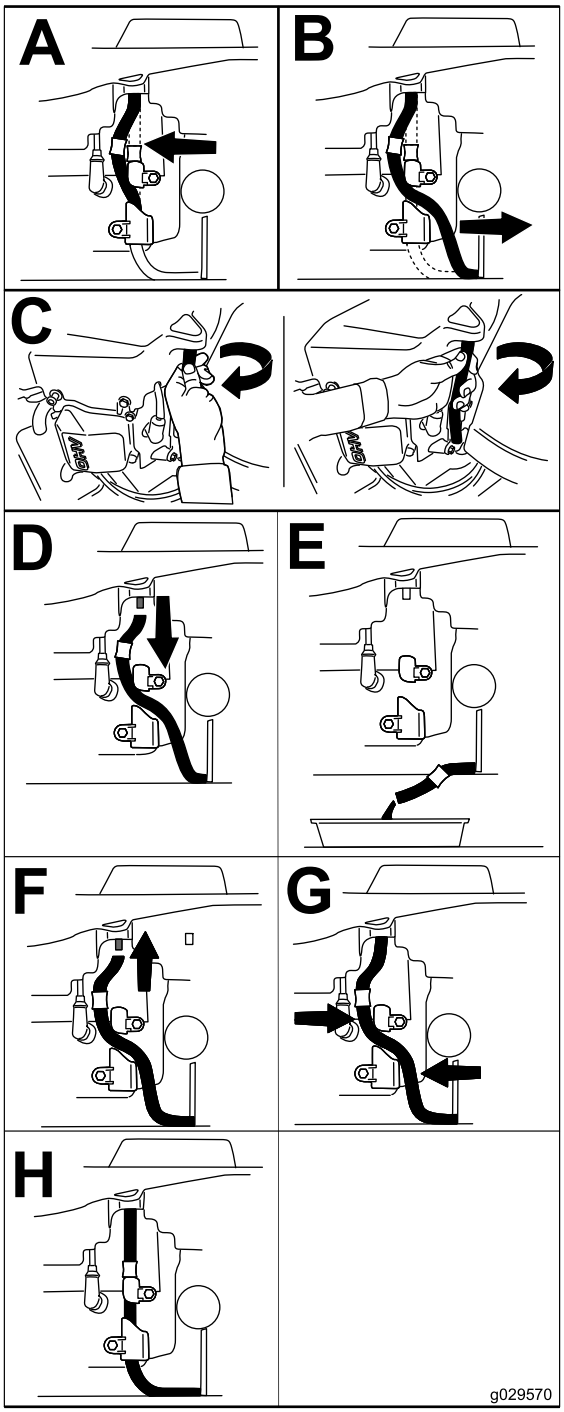

g029570

Figura 45

5. Substitua o filtro do óleo do motor (Figura 46).

   Nota: Certifique-se de que a junta do filtro de óleo está em contacto com o motor e, em seguida, rode o filtro uma volta adicional de 3/4.

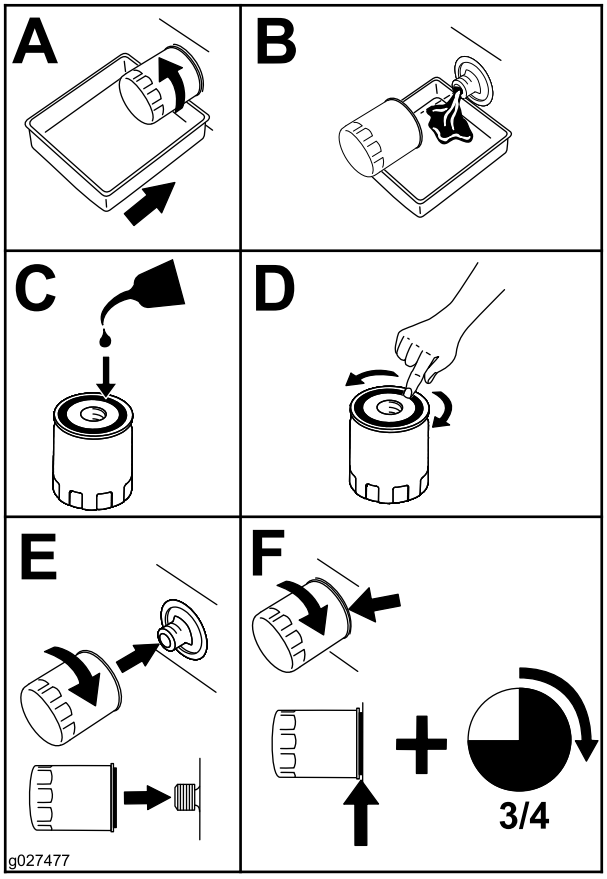

g027477

Figura 46

6. Deite cerca de 80% do óleo especificado no tubo de enchimento e adicione lentamente o óleo adicional até chegar à marca **Cheio** (Figura 47).

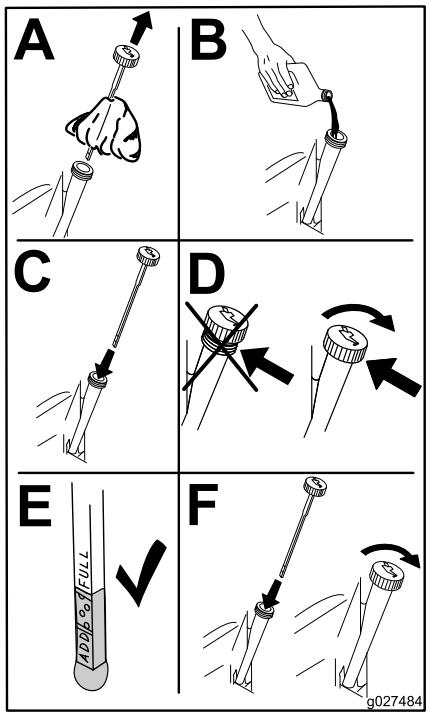

g027484

Figura 47

Manutenção da vela de ignição

Intervalo de assistência: A cada 100 horas/Anualmente (O que ocorrer primeiro)—Verifique a(s) vela(s).

A cada 200 horas/Cada 2 anos (O que ocorrer primeiro)—Substitua a(s) vela(s) de ignição.

Antes de montar a vela de ignição, certifique-se de que foi aplicada a folga correta entre os elétrodos central e lateral. Utilize uma chave de velas para retirar e montar a(s) vela(s) de ignição e um calibre de lâminas/apalpa-folgas para verificar e ajustar as folgas. Instale vela(s) de ignição nova(s) se necessário.

Tipo: Champion® RN9YC ou NGK® BPR6ES

Folga de ar: 0,76 mm

Desmontagem das velas de ignição

1. Desengate a PTO e aplique o travão de mão.
2. Desligue o motor, retire a chave e espere até todas as partes em movimento pararem antes de sair da posição de funcionamento.

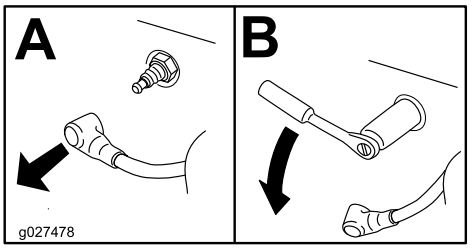

g027478

Figura 48

Nota: Devido ao acesso difícil em torno da vela de ignição, soprar a cavidade com ar comprimido é o método mais eficaz de limpeza. A vela de ignição está mais acessível quando a caixa do soprador é retirada para limpeza.

Verificar a vela de ignição

Importante: Não limpe a(s) vela(s) de ignição. Substitua sempre a(s) vela(s) de ignição quando apresentar(em): uma cobertura preta, elétrodos gastos, uma película de óleo ou fissuras.

Se verificar uma cobertura castanha ou cinzenta no isolante, o motor está a funcionar corretamente. Uma cobertura preta no isolante indica que o filtro de ar está sujo.

Ajuste a folga para 0,76 mm.

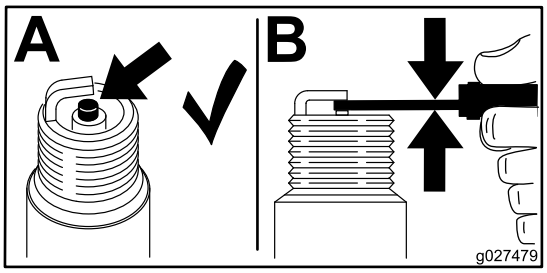

g027479

Figura 49

Colocação da vela

Aperte a(s) vela(s) até 25 a 30 N·m.

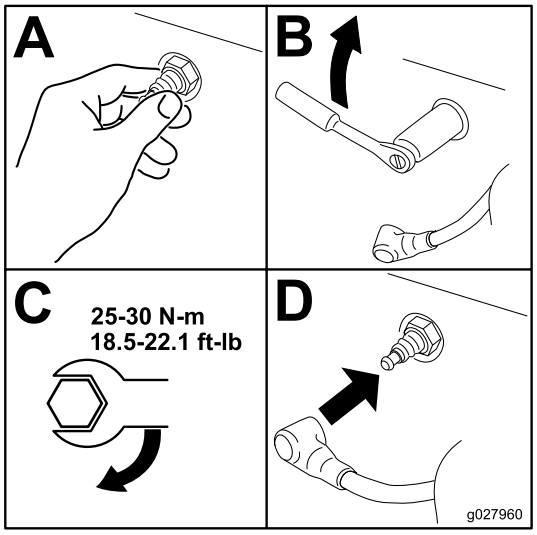

g027960

Figura 50

Limpeza do sistema de arrefecimento

Limpe o painel de admissão de ar de gordura e detritos antes de cada utilização.

1. Desengate o interruptor de controlo da lâmina e acione o travão de mão.
2. Desligue o motor, retire a chave e espere até todas as partes em movimento pararem antes de sair da posição de funcionamento.
3. Retire o filtro de ar do motor.
4. Retire o resguardo do motor.
5. Para evitar a entrada de detritos na admissão de ar, instale o filtro de ar na base do filtro.
6. Limpe os detritos e relva das peças.
7. Retire o filtro de ar e instale o resguardo do motor.
8. Instale o filtro do ar.

Manutenção do sistema de combustível

⚠ PERIGO

Em determinadas circunstâncias, o combustível é extremamente inflamável e explosivo. Um incêndio ou explosão provocado(a) por combustível pode resultar em queimaduras e danos materiais.

- **Efetue qualquer manutenção relacionada com combustível quando o motor estiver frio. Faça-o ao ar livre e num espaço aberto. Limpe todo o combustível derramado.**
- **Nunca fume quando estiver a drenar combustível e mantenha-se afastado do fogo ou faíscas que possam inflamar os vapores de combustível.**

Substituição do filtro do interior da tubagem

Intervalo de assistência: A cada 100 horas/Anualmente (O que ocorrer primeiro)—Verifique o filtro do interior da tubagem.

A cada 200 horas/Cada 2 anos (O que ocorrer primeiro)—Substituição do filtro do interior da tubagem.

Importante: Nunca instale um filtro sujo, se for retirado da tubagem de combustível.

1. Coloque a máquina numa superfície nivelada e desligue o interruptor de controlo das lâminas.
2. Certifique-se de que o travão de mão está engatado, desligue o motor, retire a chave da ignição e aguarde até que todas as partes em movimento parem antes de sair da posição de operação.

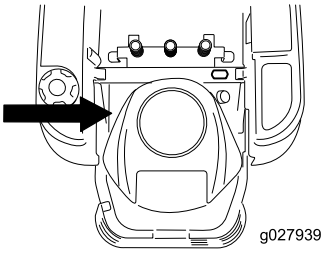

g027939

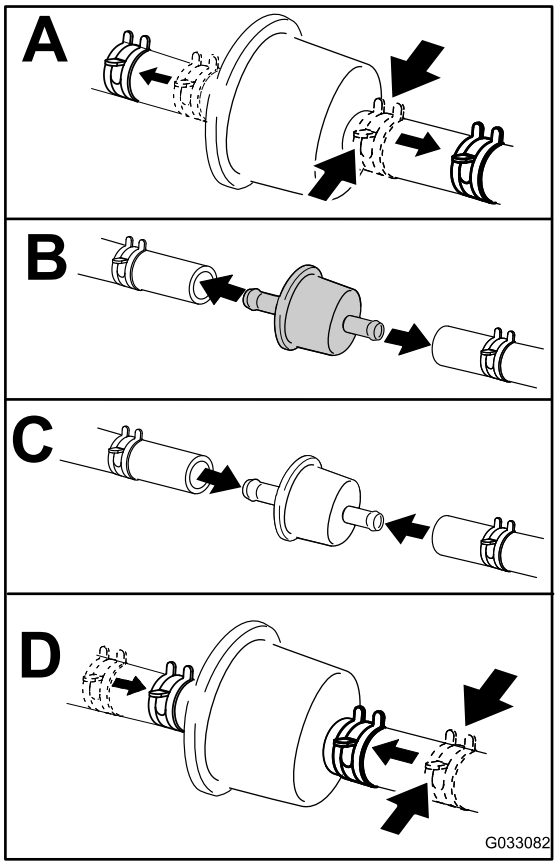

g033082

Figura 51

Manutenção do sistema eléctrico

Segurança do sistema elétrico

- Desligue a bateria antes de reparar a máquina. Desligue o terminal negativo em primeiro lugar e o terminal positivo no final. Ligue o terminal positivo em primeiro lugar e o terminal negativo no final.
- Carregue a bateria num espaço aberto e bem ventilado, longe de faíscas e chamas. Retire a ficha do carregador da tomada antes de o ligar ou desligar da bateria. Utilize roupas adequadas e ferramentas com isolamento.

AVISO

CALIFÓRNIA
Proposição 65 Aviso

Os bornes, terminais e restantes acessórios da bateria contêm chumbo e derivados de chumbo. É do conhecimento do Estado da Califórnia que estes produtos químicos podem provocar cancro e problemas reprodutivos. Lave as mãos após o manuseamento.

Manutenção da bateria

Remoção da bateria

⚠ AVISO

Os terminais da bateria ou as ferramentas de metal podem provocar curtos-circuitos noutros componentes da máquina, produzindo faíscas. As faíscas podem provocar uma explosão dos gases da bateria, resultando em ferimentos pessoais.

- **Quando retirar ou montar a bateria, não toque com os terminais da bateria noutras peças metálicas da máquina.**
- **Não deixe as ferramentas de metal entrar em curto-circuito com os terminais da bateria e peças metálicas da máquina.**

1. Coloque a máquina numa superfície nivelada e desligue o interruptor de controlo das lâminas.
2. Engate o travão de mão, desligue o motor, retire a chave e aguarde até que todas as partes em movimento parem antes de sair da posição de operação.
3. Desaperte as duas fixações na cobertura da bateria no sentido contrário ao dos ponteiros do relógio 1/4 de volta e retire a cobertura (Figura 52).

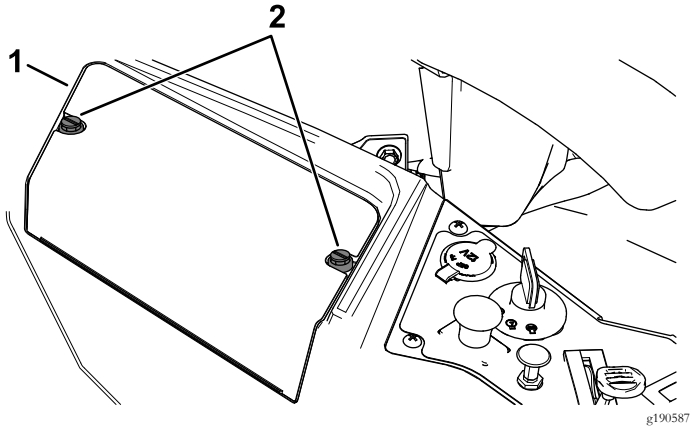

Figura 52

1. Tampa da bateria
2. Dispositivos de fixação

4. Desligue o cabo negativo (preto) do pólo da bateria (Figura 53).

   Nota: Guarde todos os parafusos e porcas.

⚠ AVISO

A ligação incorreta dos cabos da bateria pode danificar a máquina e os cabos, produzindo faíscas. As faíscas podem provocar uma explosão dos gases da bateria, resultando em ferimentos pessoais.

- **Desligue sempre o cabo negativo (preto) da bateria antes de desligar o cabo positivo (vermelho).**
- **Ligue sempre o cabo positivo (vermelho) da bateria antes de ligar o cabo negativo (preto).**

5. Deslize a cobertura de borracha para cobrir o cabo positivo (vermelho).
6. Desligue o cabo positivo (vermelho) do pólo da bateria (Figura 53).

   Nota: Guarde todos os parafusos e porcas.

7. Retire o suporte da bateria (Figura 53) e levante a bateria para a retirar da respetiva plataforma.

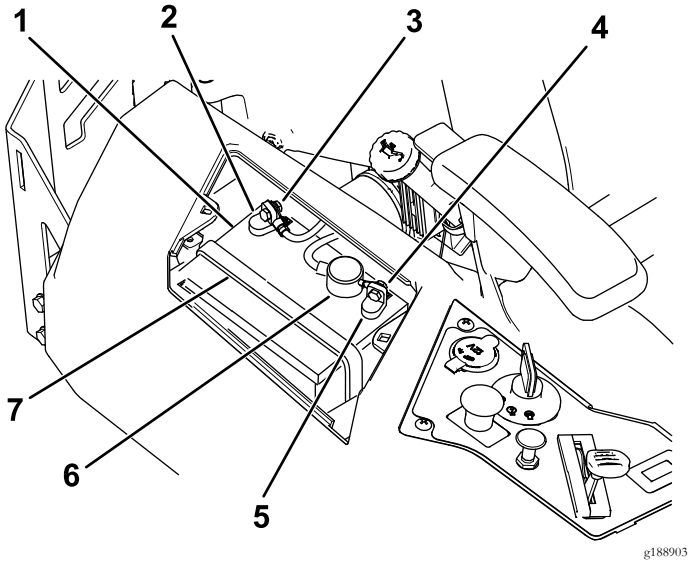

Figura 53

1. Bateria
2. Polo negativo (-) da bateria
3. Parafuso, anilha e porca do polo negativo (–) da bateria
4. Parafuso, anilha e porca do polo positivo (+) da bateria
5. Polo positivo (+) da bateria
6. Proteção do terminal
7. Suporte da bateria

Carregamento da bateria

Intervalo de assistência: Antes do armazenamento—Carregue a bateria e desligue os respetivos cabos.

1. Retire a bateria do chassis; consulte Remoção da bateria (página 38).
2. Carregue a bateria no mínimo 1 hora a 6 a 10 amperes.

   Nota: Não carregue demasiado a bateria.

3. Quando a bateria estiver totalmente carregada, desligue o carregador da tomada elétrica e em seguida desligue os cabos do carregador dos bornes da bateria (Figura 54).

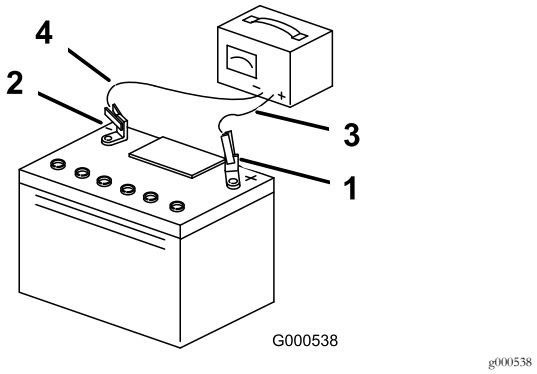

Figura 54

1. Polo positivo (+) da bateria
2. Polo negativo (-) da bateria
3. Cabo vermelho do carregador (+)
4. Cabo preto do carregador (-)

Montagem da bateria

1. Posicione da bateria no tabuleiro (Figura 53).
2. Ligue o cabo positivo (vermelho) ao terminal positivo (+) da bateria utilizando os dispositivos de fixação previamente removidos.
3. Ligue o cabo negativo ao terminal negativo (-) da bateria utilizando os dispositivos de fixação previamente removidos.
4. Deslize a proteção do terminal vermelho para o terminal positivo (vermelho) da bateria.
5. Prenda a bateria ao suporte (Figura 53).
6. Instale a cobertura da bateria empurrando e apertando as duas fixações no sentido dos ponteiros do relógio (Figura 52).

Manutenção dos fusíveis

O sistema elétrico está protegido por fusíveis. Não é necessária qualquer manutenção; no entanto, se um fusível queimar, verifique se há alguma avaria ou curto-circuito no componente/circuito.

Tipo de fusível:

- Principal – F1 (15 A, tipo lâmina)
- Circuito de carga – F2 (25 A, tipo lâmina)

Para substituir o fusível principal (15 A), alcance a abertura na lateral da consola, retire o fusível e instale um novo fusível de 15 A (Figura 55).

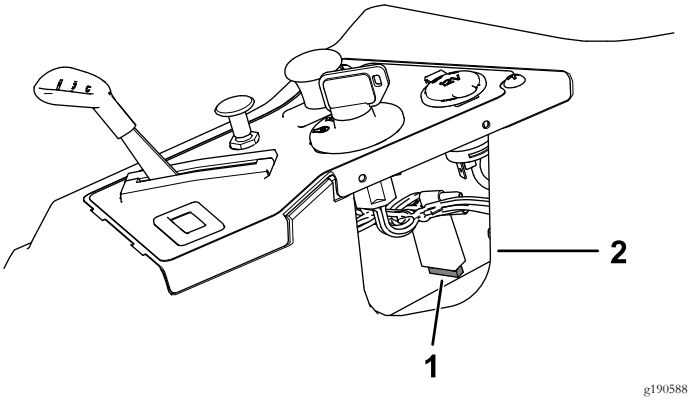

Figura 55

1. Principal (15 A)
2. Abertura da consola

Para substituir o fusível de carga (25 A), localize o fusível à esquerda da bateria, retire o fusível e instale um novo fusível de 25 A (Figura 56).

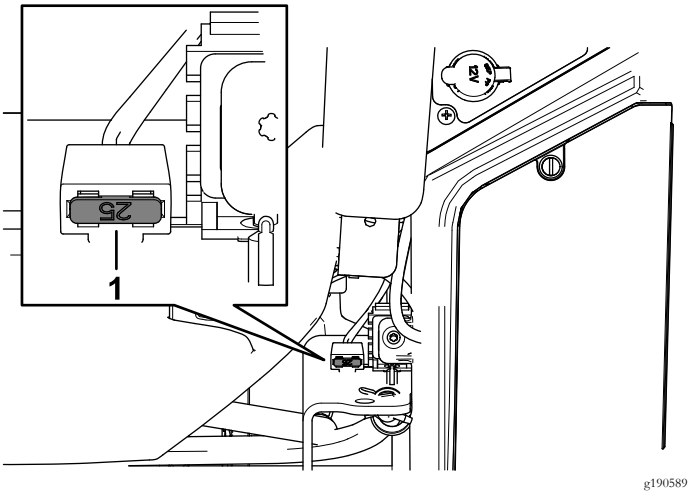

Figura 56

1. Circuito de carga (25 A)

Manutenção do sistema de transmissão

Verificar a pressão dos pneus

Intervalo de assistência: A cada 25 horas—Verifique a pressão dos pneus.

Mantenha a pressão do ar dos pneus dianteiro e traseiros como especificado. Se a pressão não for idêntica em todos os pneus o corte pode ficar irregular. Verifique a pressão na haste da válvula (Figura 57). Verifique os pneus quando estiverem frios, para obter uma leitura exata da pressão.

Consulte a pressão máxima sugerida pelo fabricante dos pneus na parte lateral dos pneus.

Encha as rodas giratórias dianteiras com 15 psi.

Encha os pneus traseiros com 0,9 bar.

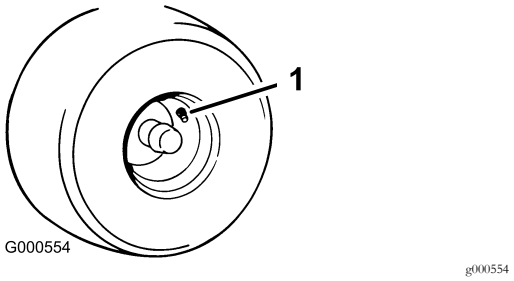

Figura 57

1. Haste da válvula

Manutenção do cortador

Manutenção das lâminas de corte

Para assegurar uma qualidade de corte superior, mantenha as lâminas afiadas. Para retificação e substituição convenientes, tenha lâminas extra.

Segurança da lâmina

Uma lâmina desgastada ou danificada pode partir-se, podendo levar à projeção de um fragmento contra o utilizador ou alguém que esteja por perto e provocar lesões graves ou até mesmo a morte. A tentativa de reparar uma lâmina pode implicar a perda de segurança e garantia deste produto.

- Inspecione periodicamente se as lâminas apresentam sinais de desgaste ou danos.
- Tome todas as precauções necessárias quando efetuar a verificação das lâminas. Envolva as lâminas ou utilize luvas e tome todas as precauções necessárias quando efetuar a manutenção das lâminas. Substitua ou afie apenas as lâminas, não as endireite ou solde.
- Em máquinas multilâminas, esteja atento ao facto de que a rotação de uma lâmina pode provocar a rotação das restantes.

Antes de inspecionar ou fazer a manutenção das lâminas

1. Pare a máquina numa superfície nivelada, desengate o interruptor de controlo das lâminas (PTO) e engate o travão de mão.
2. Desligue o motor, retire a chave e desligue os fios das velas de ignição.

Verificar as lâminas

Intervalo de assistência: Em todas as utilizações ou diariamente

1. Inspecione as extremidades de corte (Figura 58).
2. Se as extremidades não estiverem afiadas ou estiverem amolgadas, retire e afie a lâmina; consulte Afiar as lâminas (página 43).
3. Inspecione as lâminas, especialmente a área em curva.
4. Se verificar quaisquer fissuras, desgaste, ou a formação de ranhuras nesta área instale imediatamente uma lâmina nova (Figura 58).

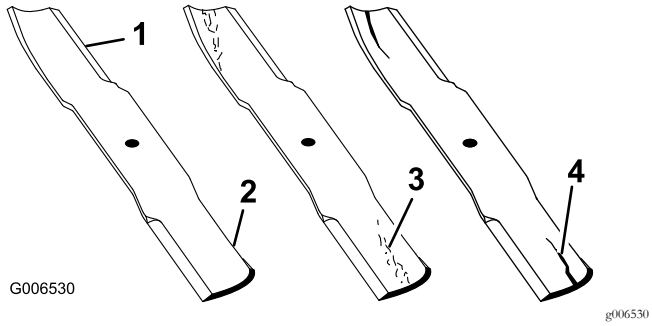

Figura 58

1. Extremidade de corte
2. Área curva
3. Formação de desgaste/ranhuras
4. Fissuras

Deteção de lâminas dobradas

Nota: A máquina tem de estar numa superfície nivelada para o seguinte procedimento.

1. Eleve a plataforma do cortador para a posição de altura de corte mais elevada.
2. Usando luvas almofadadas ou outra proteção adequada para as mãos, rode lentamente lâmina para uma posição que lhe permita uma medição da distância entre a extremidade de corte e a superfície nivelada onde a máquina está (Figura 59).

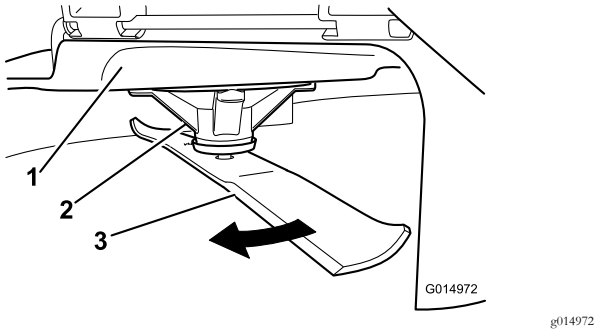

Figura 59

1. Plataforma
2. Caixa dos eixos
3. Lâmina

3. Meça da ponta da lâmina até à superfície plana (Figura 60).

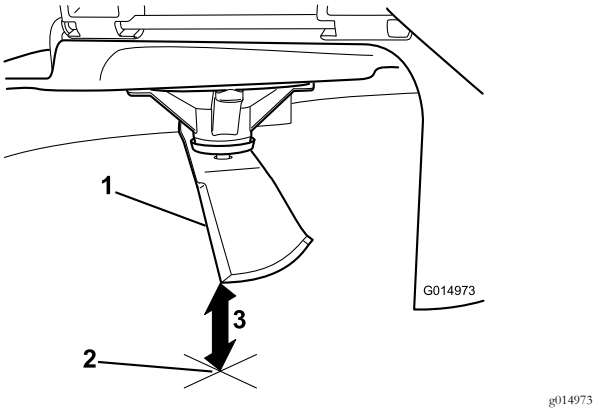

Figura 60

1. Lâmina (em posição para medição)
2. Superfície nivelada
3. Distância medida entre a lâmina e a superfície (A)

4. Rode a mesma lâmina 180 graus para que a extremidade de corte oposta fique na mesma posição (Figura 61).

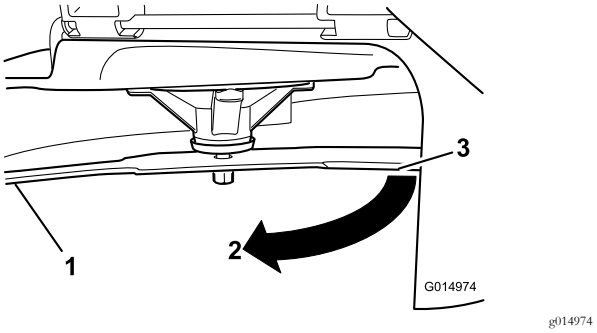

Figura 61

1. Lâmina (lado previamente medido)
2. Medição (posição utilizada anteriormente)
3. Lado oposto da lâmina a ser movido para a posição de medição

5. Meça da ponta da lâmina até à superfície plana (Figura 62).

   Nota: A variação não deve ser superior a 3 mm.

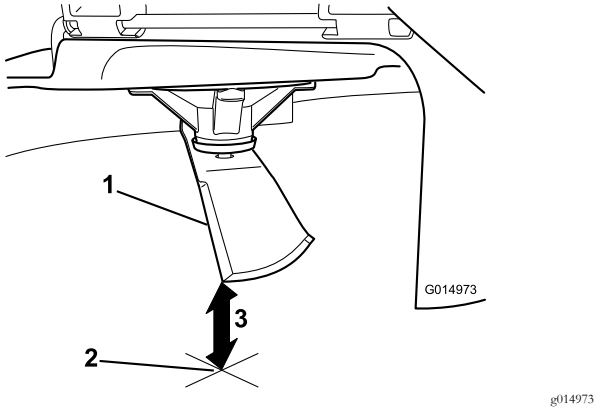

Figura 62

1. Extremidade da lâmina oposta (em posição para medição)
2. Superfície nivelada
3. Segunda distância medida entre a lâmina e a superfície (B)

A. Se diferença entre A e B for superior a 3 mm, substitua a lâmina por uma lâmina nova; consulte Retirar as lâminas (página 43) e Instalação das lâminas (página 44).

Nota: Se uma lâmina dobrada for substituída por uma nova e a dimensão obtida continuar a ser superior a 3 mm, o eixo da lâmina pode estar dobrado. Contacte o distribuidor autorizado Toro para obter assistência.

B. Se a variação estiver dentro dos limites, passe para a lâmina seguinte.

6. Repita este procedimento em cada lâmina.

Retirar as lâminas

As lâminas devem ser substituídas quando atingirem um objeto sólido e quando se encontrarem desequilibradas ou deformadas. Para obter o máximo desempenho e a conformidade contínua de segurança da máquina, deverá utilizar sempre lâminas sobressalentes da marca Toro. A utilização de lâminas sobressalentes produzidas por outros fabricantes poderá resultar em não cumprimento com os padrões de segurança.

1. Segure na extremidade da lâmina, utilizando um trapo ou uma luva grossa.
2. Retire a cavilha da lâmina, a anilha curva, e a lâmina do eixo (Figura 63).

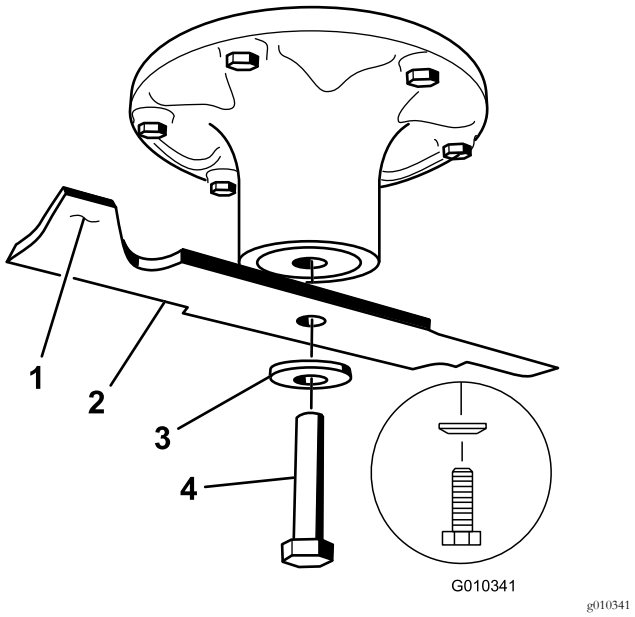

Figura 63

1. Área da aba da lâmina
2. Lâmina
3. Anilha curva
4. Parafuso da lâmina

Afiar as lâminas

1. Utilize uma lima para afiar aresta de corte em ambas as extremidades da lâmina (Figura 64).

Nota: Mantenha o ângulo original.

Nota: A lâmina manterá o equilíbrio se for retirada a mesma quantidade de material de ambas as extremidades de corte.

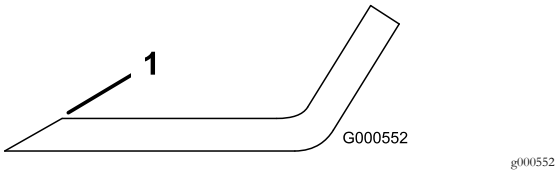

Figura 64

1. Afie de acordo com o ângulo original.

2. Verifique o equilíbrio da lâmina colocando-a num equilibrador de lâminas (Figura 65).

   Nota: Se a lâmina ficar na horizontal é porque está equilibrada e pode ser utilizada.

   Nota: Se lâmina não estiver equilibrada, lime algum metal da extremidade da aba apenas (Figura 64).

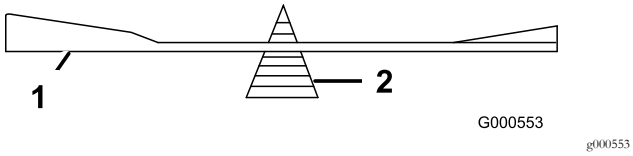

Figura 65

1. Lâmina
2. Equilibrador

3. Repita este procedimento até a lâmina estar equilibrada.

Instalação das lâminas

1. Instale lâmina no eixo (Figura 63).

   Importante: A parte curva da lâmina tem que estar virada para cima para o interior do cortador para se assegurar uma capacidade de corte adequada.

2. Instale a anilha curva (lado oval virado para a lâmina) e o parafuso da lâmina (Figura 63).
3. Aperte o parafuso da lâmina com uma força de 135 a 150 Nm.

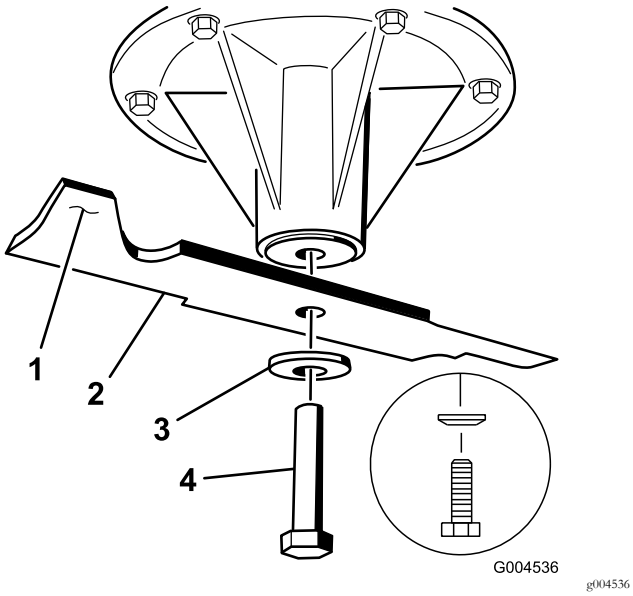

Figura 66

1. Área da aba da lâmina
2. Lâmina
3. Anilha curva
4. Parafuso da lâmina

Nivelar a plataforma do cortador

Certifique-se de que a plataforma de corte se encontre nivelada antes de instalar o cortador ou quando verificar um corte não uniforme na relva.

Verifique a plataforma de corte para ver se existem lâminas dobradas antes da nivelação; remova e substitua todas as lâminas que estiverem dobradas; consulte Deteção de lâminas dobradas (página 42) antes de continuar.

Nivele o cortador dos dois lados antes de ajustar a inclinação da parte da frente e da parte de trás.

Requisitos:

- A máquina tem de estar numa superfície nivelada.
- Os quatro pneus têm de estar com o enchimento devido, consulte Verificar a pressão dos pneus (página 41).

Verificar o nível horizontal

As lâminas do cortador têm de estar niveladas na horizontal. Verifique o nível horizontal em qualquer momento antes de instalar o cortador ou quando observar um corte não uniforme no relvado.

1. Coloque a máquina numa superfície nivelada e desligue o interruptor de controlo da lâmina.
2. Empurre as alavancas de controlo de movimento para fora para a posição de BLOQUEADAS EM PONTO MORTO, desligue o motor, retire a chave da ignição, engate o travão de mão e espere até todas as peças em movimento parem antes de abandonar a posição de operação.
3. Rode cuidadosamente as lâminas de um lado para o outro.
4. Meça entre as extremidades de corte exteriores e a superfície plana (Figura 67).

   Nota: Se ambas as medições não se encontrarem dentro do intervalo de 5 mm, é necessário um ajuste; consulte Nivelar a plataforma do cortador (página 45).

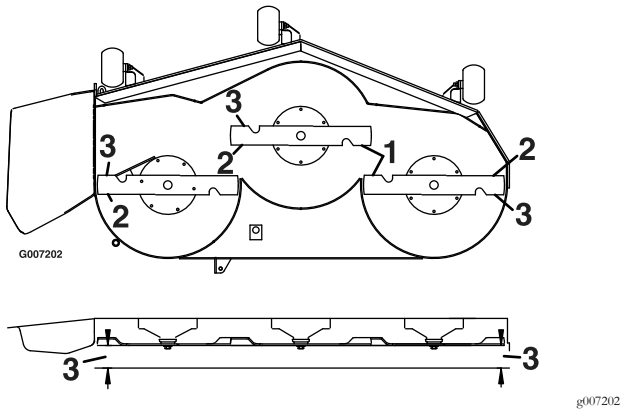

Figura 67

1. Lâminas na horizontal
2. Extremidade de corte exterior
3. Meça da ponta da lâmina até à superfície plana..

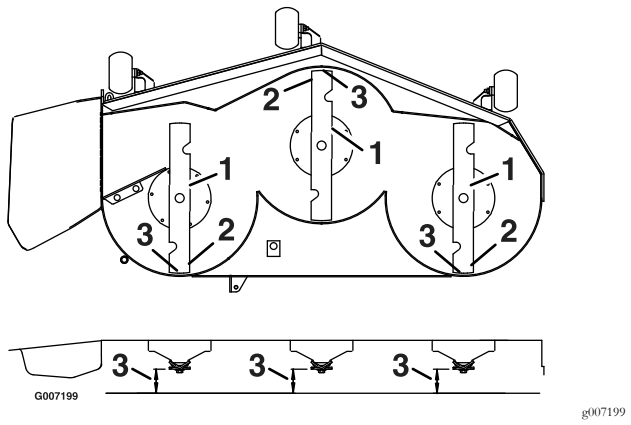

Figura 68

1. Lâminas da frente para trás
2. Extremidade de corte exterior
3. Meça da ponta da lâmina até à superfície plana..

Verificar a inclinação da lâmina da frente para trás

Verifique o nível da lâmina da frente para trás sempre que instalar o cortador. Se a parte da frente do cortador estiver mais de 7,9 mm mais baixa que a traseira, ajuste o nível da lâmina usando as instruções seguintes:

1. Coloque a máquina numa superfície nivelada e desligue o interruptor de controlo das lâminas.
2. Desloque as alavancas de controlo de movimento para fora para a posição de BLOQUEADAS EM PONTO MORTO, ative o travão de mão, desligue o motor, retire a chave da ignição e espere que todas as peças em movimento parem antes de deixar a posição de operação.
3. Rode cuidadosamente as lâminas para que estejam da frente para trás (Figura 68).
4. Meça da ponta da lâmina da frente até à superfície plana e da ponta da lâmina de trás até à superfície plana (Figura 68).

   Nota: Se a parte da frente da lâmina não estiver 1,6 a 7,9 mm mais baixa do que a ponta da lâmina de trás, avance para o procedimento Nivelar a plataforma do cortador (página 45).

Nivelar a plataforma do cortador

1. Regule os rolos antidanos para os furos superiores ou retire-os completamente para este procedimento; consulte Ajuste dos rolos antidanos (página 22).
2. Regule a alavanca da altura de corte para a posição de 7,6 cm; consulte Ajustar a altura de corte (página 22).
3. Coloque dois calços de 6,6 cm de espessura cada debaixo de cada lado da extremidade frontal da plataforma, mas não debaixo dos suportes do rolo antidanos (Figura 69).
4. Coloque dois calços de 7,3 cm de espessura cada debaixo da extremidade traseira da aba da plataforma de corte, um em cada lado da plataforma de corte (Figura 69).

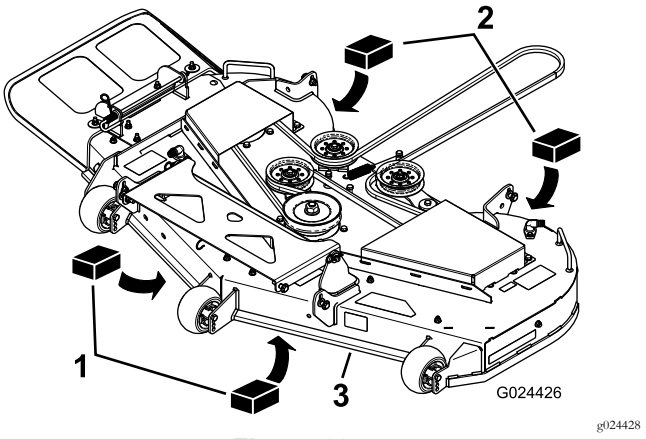

Figura 69

1. Calço de madeira - 6,6 cm de espessura
2. Calço de madeira - 7,3 cm de espessura
3. Extremidade frontal

5. Desaperte os parafusos de ajuste nos 4 cantos de forma que a plataforma assente de forma segura nos quatro calços (Figura 70).

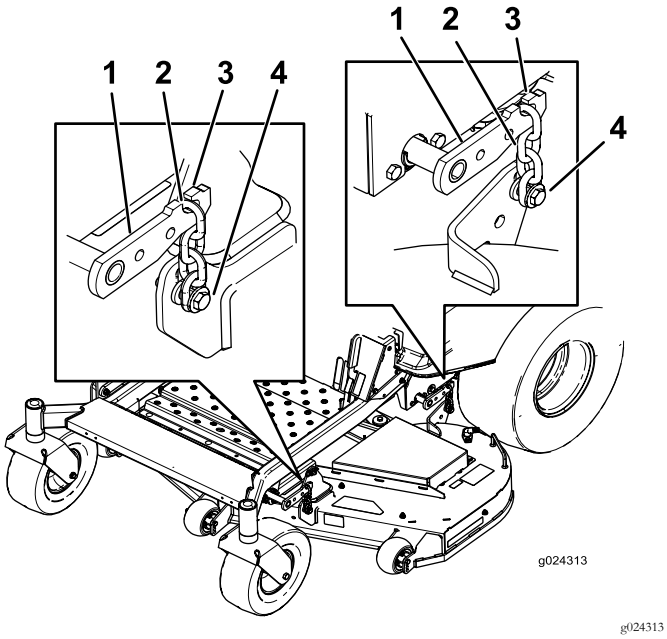

Figura 70

1. Braço de elevação da plataforma
2. Corrente
3. Gancho
4. Parafuso de ajuste

6. Certifique-se de que existe tensão nas 4 correias (Figura 70).
7. Aperte os 4 parafusos de ajuste (Figura 70).
8. Certifique-se de que os blocos encaixam firmemente sob a aba da plataforma e que os parafusos estão bem apertados.
9. Verifique se a plataforma está nivelada verificando o nivelamento lateral e a inclinação da lâmina da frente para trás; repita o processo de nivelamento se necessário.

Remover a plataforma do cortador

Estacione a máquina numa superfície nivelada, desengate o interruptor de controlo da lâmina, mova as alavancas de controlo de movimento para fora para a posição de BLOQUEADAS EM PONTO MORTO, ative o travão de mão, desligue o motor, retire a chave da ignição e espere que todas as peças em movimento parem antes de deixar a posição de operação.

Baixe o cortador até à altura de corte mais baixa. Selecione um dos seguintes procedimentos, dependendo da dimensão da plataforma do cortador instalada, para concluir a remoção.

Preparar para remover a plataforma do cortador

1. Baixe o cortador até à altura de corte de 76 mm.
2. Desaperte os 2 parafusos inferiores que prendem a cortina da plataforma do cortador à plataforma; consulte Libertar a cortina da plataforma do cortador (página 31).
3. Remova a correia do cortador da polia do motor; consulte Substituição da correia do cortador (página 49).

Remover a plataforma do cortador

1. Remova o perno de ganho e anilha que prendem o pino de articulação à estrutura e plataforma e remova a barra de ligação (Figura 71).

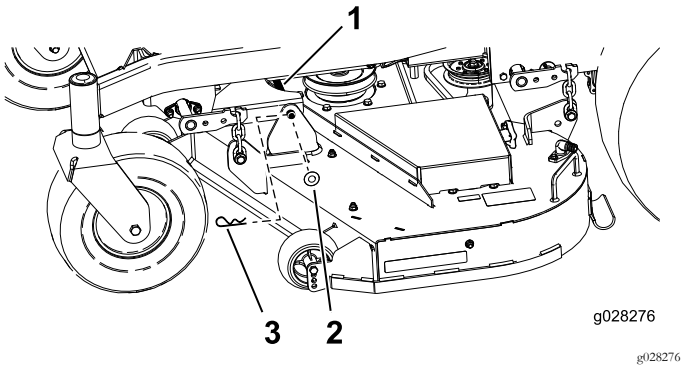

Figura 71

1. Pino de articulação
2. Anilha
3. Perno de gancho

2. Eleve a plataforma do cortador para aliviar a tensão.
3. Retire as correntes dos ganchos nos braços de elevação da plataforma (Figura 72).

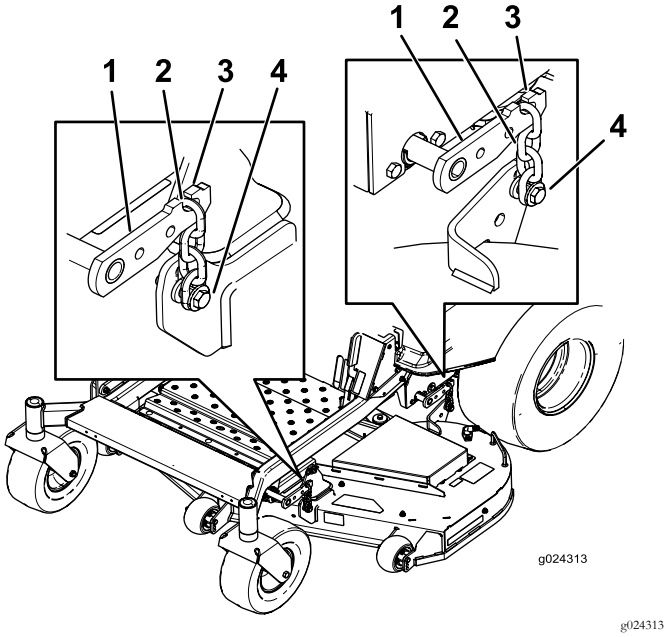

Figura 72

1. Braço de elevação da plataforma
2. Corrente
3. Gancho
4. Parafuso de ajuste

4. Eleve a altura de corte para a posição de transporte.
5. Retire a correia da polia da transmissão do motor.
6. Deslize o cortador para fora da parte da baixo da máquina.

   Nota: Guarde todas as peças para instalar futuramente.

Instalar a plataforma do cortador

1. Coloque a máquina numa superfície nivelada e desligue o interruptor de controlo das lâminas.
2. Empurre as alavancas de controlo de movimento para fora para a posição de BLOQUEADAS EM PONTO MORTO, desligue o motor, retire a chave da ignição, engate o travão de mão e espere até todas as peças em movimento parem antes de abandonar a posição de operação.
3. Deslize o cortador sob a máquina.
4. Baixe a alavanca da altura de corte até à posição mais baixa.
5. Coloque o pino da altura de corte na posição de bloqueio na altura de corte mais baixa.
6. Eleve a traseira da plataforma do cortador e instale as correntes nos braços de elevação traseiros (Figura 72).
7. Instale as correntes frontais nos braços de elevação frontais (Figura 72).
8. Instale a barra de ligação comprida através da suspensão da estrutura e plataforma.
9. Prenda o pino de articulação com os contrapinos e anilhas removidos previamente (Figura 71).
10. Instale a correia do cortador na polia do motor; consulte Substituição da correia do cortador (página 49).
11. Aperte os 2 parafusos inferiores que prendem a cortina da plataforma do cortador à plataforma; consulte Libertar a cortina da plataforma do cortador (página 31).

Substituição do defletor de relva

Intervalo de assistência: Em todas as utilizações ou diariamente—Verifique se há danos no defletor de relva.

⚠ AVISO

Uma abertura de descarga sem proteção pode fazer com que o cortador de relva projete objetos na direção do utilizador ou outras pessoas e provocar ferimentos graves. Além disso, as pessoas estão em risco porque podem ser atingidas pela lâmina.

Nunca utilize o cortador de relva a não ser que monte uma placa de cobertura, um defletor de relva ou um sistema de recolha de relva.

Verifique se há danos no defletor de relva antes de cada utilização. Substitua todas as peças danificadas antes da utilização.

1. Instale o contrapino (Figura 73).
2. Desengate a mola da ranhura no suporte do defletor e deslize a barra para fora dos suportes soldados da plataforma, mola e defletor de descarga (Figura 73).

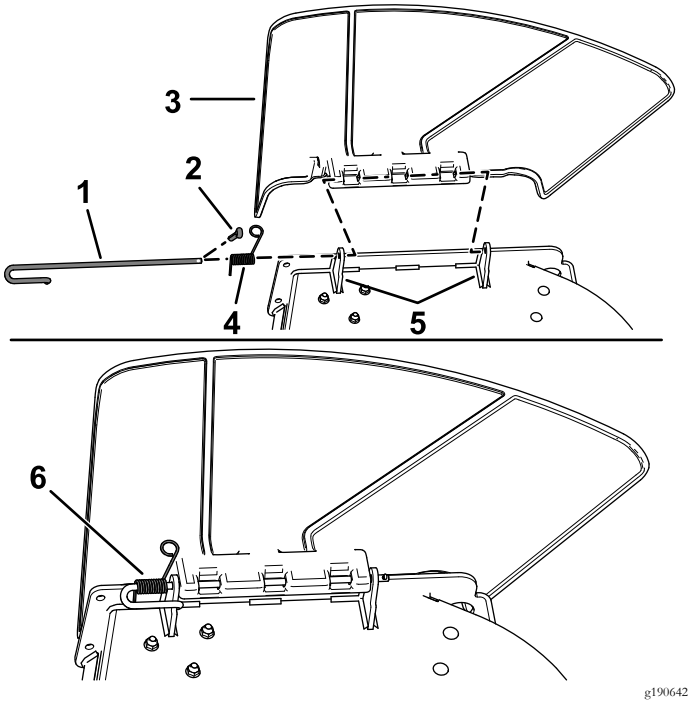

Figura 73

1. Barra
2. Contrapino
3. Defletor
4. Mola
5. Suportes da plataforma
6. Mola instalada sobre a barra

3. Retire o defletor de relva danificado ou gasto.
4. Posicione o novo defletor de descarga com as extremidades do suporte entre os postes soldados na plataforma como se mostra na Figura 74.
5. Instale a mola na extremidade reta da barra.
6. Posicione a mola na barra como se mostra de forma a que a extremidade mais pequena da mola saia por baixo da barra antes da dobra e que passe por cima da barra quando regressa da dobra.
7. Eleve a extremidade com volta da mola e coloque-a no entalhe do suporte do defletor (Figura 74).

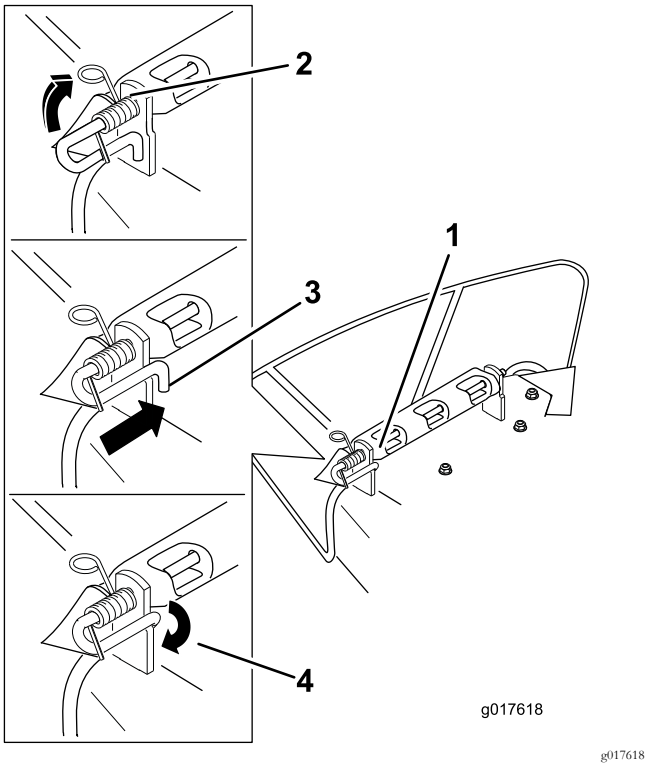

Figura 74

1. Conjunto de barra e mola instalado
2. Extremidade com volta instalada no entalhe do suporte do defletor
3. Barra (extremidade vermelha) movida para trás do suporte do cortador
4. Extremidade pequena, retida pelo suporte do cortador.

8. Prenda o conjunto da barra e mola rodando-o de forma a que a extremidade curta da barra esteja por detrás do suporte frontal soldado à plataforma (Figura 74).

   Importante: O defletor de relva tem de estar com mola na posição baixa. Suba o defletor para testá-lo e verificar se desce por completo.

9. Instale o contrapino (Figura 73).

Manutenção da correia do cortador

Inspecionar as correias

Intervalo de assistência: A cada 25 horas—Verifique se existe desgaste/rachas nas correias.

Verifique se existem rachas, extremidades desfiadas, marcas de queimaduras e outros danos nas correias. Substitua as correias danificadas.

Substituição da correia do cortador

Chiadeira durante a rotação da correia, deslizamento das lâminas durante o corte da relva, extremidades da correia puídas, marcas de queimadura e fissuras são indícios de uma correia de cortador gasta. Substitua a correia do cortador assim que notar algum destes sinais.

1. Desengate o interruptor de controlo da lâmina (PTO), desloque as alavancas de controlo do movimento para a posição de BLOQUEADAS EM PONTO MORTO e engate o travão de mão.
2. Desligue o motor, retire a chave da ignição e espere até todas as partes em movimento pararem antes de sair da posição de funcionamento.
3. Baixe o cortador até à altura de corte de 76 mm.
4. Retire a cortina da plataforma do cortador; consulte Libertar a cortina da plataforma do cortador (página 31).
5. Em cada uma das coberturas da correia, desaperte os 2 parafusos, **mas não os retire**.
6. Deslize a cobertura até que fique afastada dos parafusos e eleve-a para a remover.
7. Retire o painel inferior para aceder à polia intermédia.
8. Utilizando um removedor de molas (peça Toro n.º 92-5771), retire a mola intermédia do poste da plataforma para eliminar tensão da polia intermédia (Figura 75).

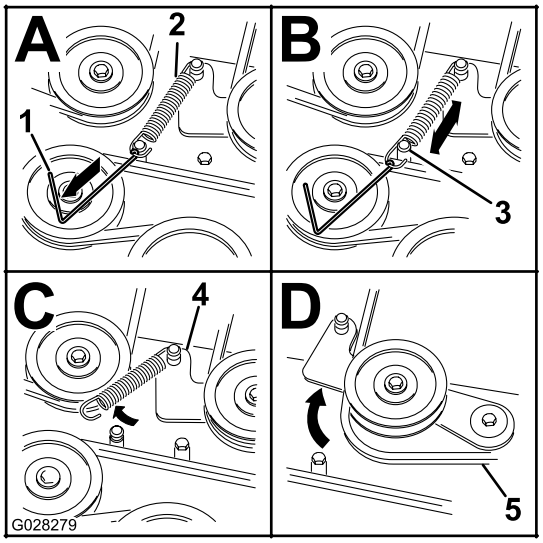

g028279

Figura 75

1. Removedor de molas (peça Toro n.º 92-5771)
2. Mola intermediária
3. Poste da plataforma
4. Braço intermédio
5. Correia do cortador

9. Baixe o cortador até à altura de corte mais baixa e coloque o pino da altura de corte na posição de bloqueio na altura de corte mais baixa.
10. Retire a correia das polias da plataforma do cortador e retire a correia existente.
11. Instale a nova correia em torno das polias do cortador e da polia da embraiagem sob o motor (Figura 75).

⚠ AVISO

A mola está sob tensão quando está instalada e pode causar ferimentos pessoais.

Cuidado quando remover a correia.

12. Utilize um removedor de molas (peça Toro n.º 92-5771), instale a mola intermédia por cima do poste da plataforma para colocar tensão na polia intermédia e na correia do cortador (Figura 75).
13. Certifique-se de que a correia está bem encaixada em todas as polias.
14. Para instalar as coberturas da correia, insira as patilhas em cada cobertura em cada ranhura correspondente no suporte da plataforma, assegurando que encaixam.
15. Rode a cobertura para a plataforma e deslize os entalhes sob os parafusos desapertados até que encaixem.
16. Aperte os parafusos para prender a cobertura à plataforma.
17. Instale a cortina da plataforma do cortador; consulte Libertar a cortina da plataforma do cortador (página 31).

Limpeza

Lavar a parte inferior do cortador

Intervalo de assistência: Após cada utilização—Limpe a caixa da plataforma do cortador.

Importante: Pode lavar a máquina com água e um detergente suave. Não lave a máquina com sistemas de lavagem de pressão. Evite a utilização excessiva de água, especialmente próximo da zona do painel de controlo, debaixo do banco, em torno do motor, bombas e motores.

Lave a parte inferior do cortador após cada utilização para evitar a acumulação de relva para uma melhor ação de cobertura e dispersão de aparas.

1. Coloque a máquina numa superfície nivelada e desligue o interruptor de controlo das lâminas.
2. Desloque as alavancas de controlo de movimento para fora para a posição de BLOQUEADAS EM PONTO MORTO, ative o travão de mão, desligue o motor, retire a chave da ignição e espere que todas as peças em movimento parem antes de deixar a posição de operação.
3. Coloque união da mangueira na extremidade de limpeza do cortador e ligue a água em elevado (Figura 76).

   Nota: Espalhe vaselina no anel de retenção da união de lavagem para facilitar o deslizar da união e proteger o anel de retenção.

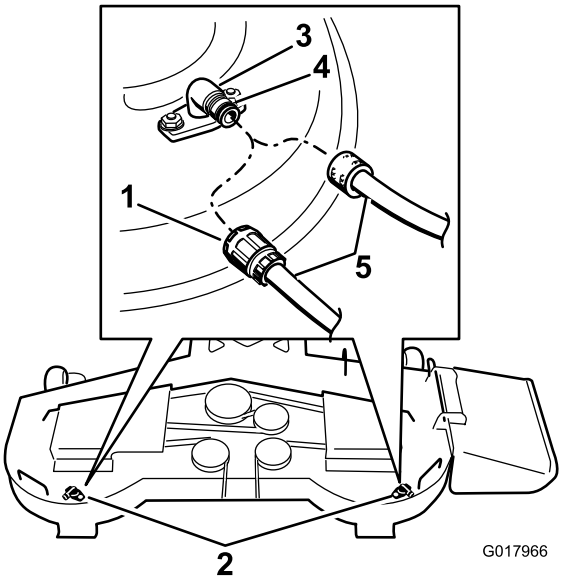

g017966

Figura 76

1. União de lavagem localizações nas plataformas de 137 cm
2. Locais dos encaixes de lavagem em plataformas de 122 cm
3. União de lavagem
4. Anel de retenção
5. Tubagem

4. Baixe o cortador até à altura de corte mais baixa.
5. Sente-se no banco e ligue o motor.
6. Engate o interruptor de controlo das lâminas e deixe o cortador funcionar durante um a três minutos.
7. Desengate o interruptor de controlo das lâminas, desligue o motor, retire a chave da ignição e espere até todas as peças em movimento pararem.
8. Desligue a água e retire a união da lavagem.

   Nota: Se o cortador não ficar limpo após uma lavagem, molhe-o e aguarde 30 minutos. Em seguida, repita o processo.
9. Ligue o cortador novamente durante um a três minutos para remover a água em excesso.

⚠ AVISO

Uma união de lavagem partida ou em falta pode expô-lo a si e aos outros à projeção de objetos ou contacto com a lâmina. O contacto com as lâminas e detritos projetados provoca ferimentos graves ou até mesmo a morte.

- **Substitua a união de lavagem partida ou em falta imediatamente, antes de utilizar novamente o cortador.**
- **Nunca coloque as mãos ou pés sob o cortador ou nas aberturas do cortador.**

Eliminação dos resíduos

O óleo do motor, as baterias, o fluido hidráulico e o líquido de arrefecimento do motor são substâncias que poluem o ambiente. Elimine estes produtos de acordo com os regulamentos estatais e locais.

Armazenamento

Limpeza e armazenamento

1. Desengate o interruptor de controlo da lâmina (PTO), engate o travão de mão, rode a chave da ignição para a posição DESLIGAR e retire a chave.
2. Retire as aparas de relva, sujidade e lamas das partes exteriores de toda a máquina, especialmente do motor e do sistema hidráulico. Limpe toda a sujidade e outras impurezas da parte exterior das aletas da cabeça do motor e do alojamento do ventilador.

   Importante: Pode lavar a máquina com água e um detergente suave. Não lave a máquina com sistemas de lavagem de pressão. Evite a utilização excessiva de água, especialmente próximo da zona do painel de controlo, motor de combustão, bombas hidráulicas e motores elétricos.
3. Verifique o funcionamento do travão de mão; consulte Utilização do travão de mão (página 16).
4. Efetue a manutenção do filtro de ar; consulte Manutenção do filtro de ar (página 32).
5. Substitua o óleo do cárter; consulte Substituir o filtro e o óleo do motor (página 34).
6. Verifique a pressão dos pneus; consulte Verificar a pressão dos pneus (página 41).
7. Carregue a bateria, consulte Carregamento da bateria (página 39).
8. Raspe qualquer acumulação de relva e sujidade da parte inferior do cortador e, em seguida, lave o cortador com uma mangueira de jardim.

   Nota: Coloque a máquina a funcionar com o interruptor de controlo da lâmina (PTO) engatado e o motor ao ralenti alto durante 2 a 5 minutos após a lavagem.
9. Verifique o estado das lâminas, consulte Manutenção das lâminas de corte (página 41).
10. Prepare a máquina para armazenamento quando não for utilizada durante mais de 30 dias. Prepare a máquina para armazenamento da seguinte forma:

    A. Adicione ao combustível do depósito um estabilizador/condicionador com base de petróleo. Siga as instruções de mistura do fabricante do estabilizador. Não utilize um estabilizador com base de álcool (etanol ou metanol).

       Nota: O estabilizador/condicionador de combustível é mais eficaz quando é misturado com combustível novo e é utilizado frequentemente.

    B. Ligue o motor para distribuir o combustível condicionado pelo sistema de combustível (5 minutos).

C. Desligue o motor, deixe-o arrefecer e, a seguir, faça a drenagem do depósito de combustível.

D. Ligue o motor e deixe-o em funcionamento até parar.

E. O combustível deverá ser eliminado de forma adequada. Recicle o combustível de acordo com as normas locais.

Importante: Não armazene combustível com estabilizador/condicionador durante mais de 90 dias.

11. Verifique e aperte todos os pernos, porcas e parafusos. Repare ou substitua qualquer peça danificada.

12. Pinte todas as superfícies de metal arranhadas ou descascadas. O serviço de pintura é disponibilizado pelo centro de assistência autorizado.

13. Guarde a máquina numa garagem ou armazém limpo e seco. Retire a chave da ignição e guarde-a fora do alcance das crianças ou de utilizadores não autorizados. Tape a máquina para a proteger e mantê-la limpa.

Resolução de problemas

Problema	Causa possível	Acção correctiva
O depósito de combustível apresenta sinais de colapso ou a máquina apresenta sinais de ficar frequentemente sem combustível.	1. O elemento de papel do filtro está entupido.	1. Limpe o elemento de papel.
Sobreaquecimento do motor.	1. A carga no motor é excessiva. 2. O nível de óleo no cárter está baixo. 3. As aletas de refrigeração e as passagens de ar na parte inferior do revestimento da turbina do motor estão obstruídas. 4. O filtro de ar está sujo. 5. O sistema de combustível tem sujidade, água ou combustível muito antigo.	1. Reduza a velocidade da máquina. 2. Adicione óleo ao cárter. 3. Retire a obstrução das aletas de refrigeração e das passagens de ar. 4. Limpe ou substitua o elemento do filtro de ar. 5. Contacte um distribuidor autorizado
O arranque elétrico não dá sinal.	1. As alavancas de controlo do movimento não estão na posição de BLOQUEADAS EM PONTO MORTO. 2. O travão de mão está desengatado. 3. A bateria não tem carga. 4. As ligações elétricas estão corroídas ou soltas. 5. Está um fusível queimado. 6. Um interruptor ou um relé está danificado.	1. Mova as alavancas de controlo do movimento para a posição de BLOQUEADAS EM PONTO MORTO. 2. Engate o travão de mão. 3. Carregue a bateria. 4. Verifique se as ligações elétricas estão a fazer bom contacto. 5. Substitua o fusível. 6. Contacte um serviço de assistência autorizado
O motor não arranca, arranca com dificuldade ou não permanece em funcionamento.	1. O depósito de combustível está vazio. 2. O ar não está ligado. 3. O filtro de ar está sujo. 4. O(s) cabo(s) da(s) vela(s) de ignição está(estão) solto(s) ou desligado(s). 5. As velas estão picadas, reparadas ou a folga está incorreta. 6. Há sujidade no filtro de combustível. 7. O sistema de combustível tem sujidade, água ou combustível muito antigo. 8. Há combustível errado no depósito de combustível. 9. O nível de óleo no cárter está baixo.	1. Encha o depósito de combustível. 2. Mova a alavanca do ar para a posição de entrada de ar. 3. Limpe ou substitua o elemento do filtro de ar. 4. Empurre o(s) cabo(s) para a vela de ignição. 5. Instale uma vela de ignição nova, com as devidas folgas. 6. Substitua o filtro de combustível. 7. Contacte um serviço de assistência autorizado 8. Esvazie o depósito e substitua o combustível com o tipo correto. 9. Adicione óleo ao cárter.

Problema	Causa possível	Acção correctiva
O motor perde potência.	1. A carga no motor é excessiva. 2. O filtro de ar está sujo. 3. O nível de óleo no cárter está baixo. 4. As aletas de refrigeração e as passagens de ar na parte inferior do revestimento da turbina do motor estão obstruídas. 5. As velas estão picadas, reparadas ou a folga está incorreta. 6. A ventilação do depósito de combustível está bloqueada. 7. Há sujidade no filtro de combustível. 8. O sistema de combustível tem sujidade, água ou combustível muito antigo. 9. Há combustível errado no depósito de combustível.	1. Reduza a velocidade da máquina. 2. Limpe o elemento do filtro de ar. 3. Adicione óleo ao cárter. 4. Retire a obstrução das aletas de refrigeração e das passagens de ar. 5. Instale uma vela de ignição nova, com as devidas folgas. 6. Contacte um serviço de assistência autorizado 7. Substitua o filtro de combustível. 8. Contacte um centro de assistência autorizado. 9. Esvazie o depósito e substitua o combustível com o tipo correto.
A máquina não anda.	1. As válvulas de distribuição estão abertas. 2. As correias de tração estão gastas, soltas ou partidas. 3. As correias de tração estão fora das polias. 4. A transmissão não responde.	1. Feche as válvulas de reboque. 2. Contacte um serviço de assistência autorizado 3. Contacte um serviço de assistência autorizado 4. Contacte um serviço de assistência autorizado
Há uma vibração anormal.	1. Os parafusos de montagem do motor estão soltos. 2. A polia do motor, polia intermédia, ou polia das lâminas está solta. 3. A polia do motor está danificada. 4. As lâmina(s) de corte está/estão empenada(s) ou desequilibrada(s). 5. O parafuso de montagem da lâmina está solto. 6. O eixo da lâmina está empenado.	1. Aperte os parafusos de montagem do motor. 2. Aperte a polia adequada. 3. Contacte um serviço de assistência autorizado 4. Instale lâmina(s) de corte nova(s). 5. Aperte o parafuso de montagem da lâmina. 6. Contacte um serviço de assistência autorizado
A altura de corte não é uniforme.	1. Lâmina(s) não está/estão afiada(s). 2. Lâmina(s) de corte está/estão empenada(s). 3. O cortador não está nivelado. 4. Uma roda antidano não está corretamente ajustada. 5. O lado inferior do cortador está sujo. 6. A pressão dos pneus é incorreta. 7. O eixo da lâmina está empenado.	1. Afie a(s) lâmina(s). 2. Instale lâmina(s) de corte nova(s). 3. Nivele o cortador na horizontal e de trás para a frente. 4. Ajuste a altura da roda antidano. 5. Limpe a parte de baixo do cortador. 6. Ajuste da pressão dos pneus. 7. Contacte um serviço de assistência autorizado

Problema	Causa possível	Acção correctiva
As lâminas não rodam.	1. A correia de transmissão está gasta, larga ou partida. 2. A correia da transmissão está fora da polia. 3. O interruptor da tomada de força (PTO) ou a embraiagem da tomada de força está com problemas. 4. A correia do cortador está gasta, larga ou partida.	1. Instale uma nova correia da transmissão. 2. Monte a correia de acionamento e verifique se os veios de ajuste e as guias da correia estão na posição correta. 3. Contacte um serviço de assistência autorizado 4. Instale uma nova correia do cortador.

Esquemas

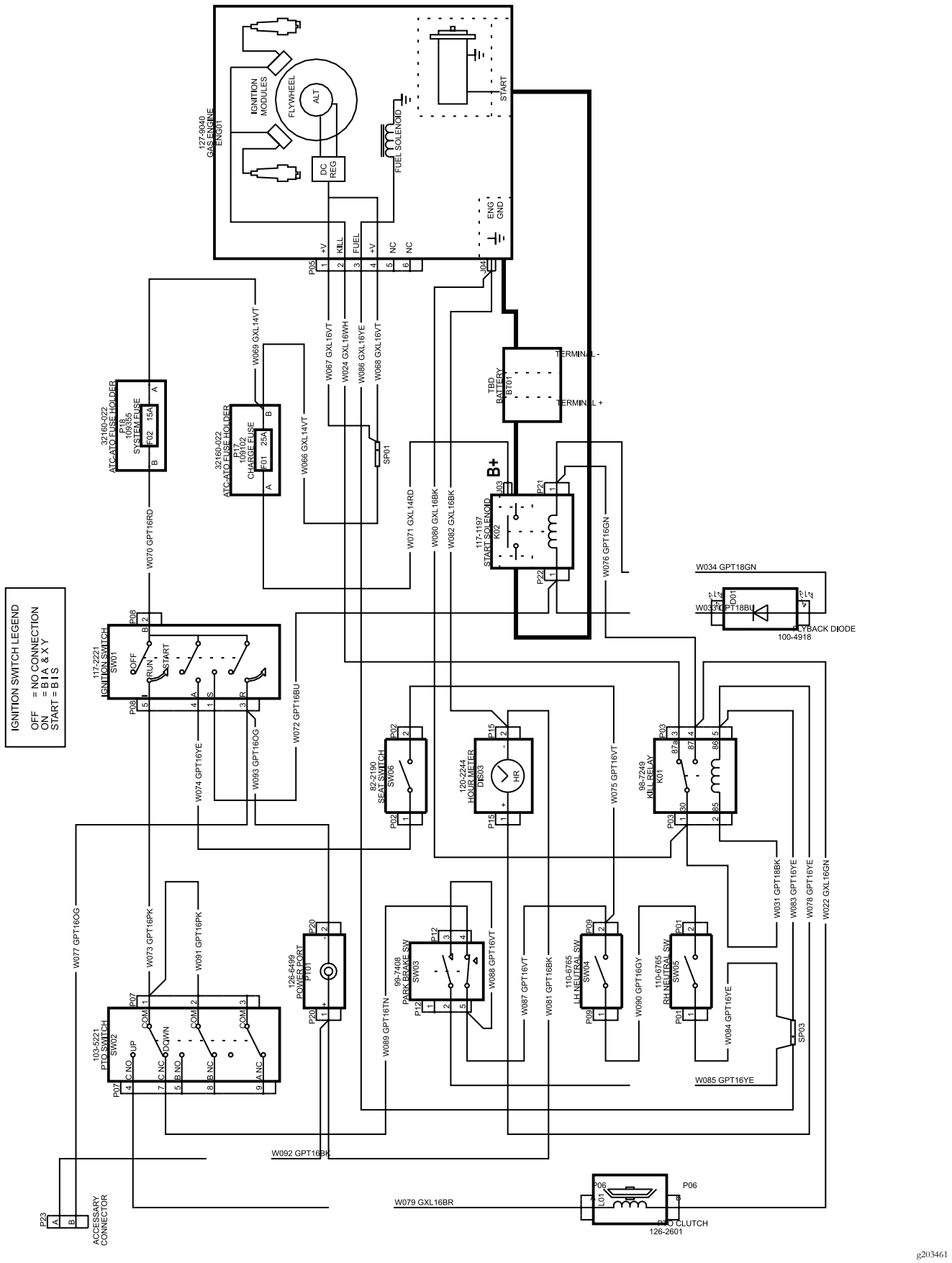

g203461

Esquema elétrico (Rev. A)

Notas:

Notas:

Aviso de privacidade europeu

As informações recolhidas pela Toro
A Toro Warranty Company (Toro) respeita a sua privacidade. Para processar a sua reclamação da garantia e para o contactar em caso de recolha de produtos, pedimos que partilhe determinadas informações pessoais connosco, seja diretamente ou através da empresa Toro ou do seu revendedor Toro local.

O sistema de garantia Toro está alojado em servidores que se encontram nos Estados Unidos onde a lei da privacidade pode não providenciar a mesma proteção que se aplica no seu país.

AO PARTILHAR AS SUAS INFORMAÇÕES PESSOAIS CONNOSCO, ESTÁ A AUTORIZAR O PROCESSAMENTO DAS MESMAS CONFORME DESCRITO NESTE AVISO DE PRIVACIDADE.

A forma como a Toro utiliza as informações
A Toro pode utilizar as suas informações pessoais para processar reclamações ao abrigo da garantia, para o contactar em caso de recolha de produtos e para qualquer outro fim que indicarmos. A Toro pode partilhar as suas informações com afiliadas da Toro, revendedores ou outros parceiros de negócios da Toro relativamente a qualquer uma destas atividades. Não vendemos as suas informações pessoais a qualquer outra empresa. Reservamo-nos o direito de revelar informações pessoais para cumprir as leis aplicáveis e pedidos das autoridades devidas, para operar os nossos sistemas devidamente ou para a nossa própria proteção ou de outros utilizadores.

Retenção das suas informações pessoais
Iremos manter as suas informações pessoais enquanto necessitarmos delas para os fins para os quais foram originalmente recolhidas ou para outros fins legítimos (como, por exemplo, cumprimento de regulamentação), ou conforme exigido pela lei aplicável.

O compromisso da Toro com a segurança das suas informações pessoais
Tomamos precauções razoáveis para proteger a segurança das suas informações pessoais. Tomamos também medidas para manter as informações pessoais atualizadas e corretas.

Acesso e correção das suas informações pessoais
Se pretender rever ou corrigir as suas informações pessoais, contacte-nos através do endereço de e-mail legal@toro.com.

Lei australiana de proteção dos consumidores

Os clientes australianos encontrarão informações relacionadas com a lei australiana relativa à proteção dos consumidores no interior da caixa ou no seu revendedor Toro local.

The Toro Warranty
e
A Garantia de arranque GTS da Toro

Condições e produtos abrangidos

Toro Company e sua afiliada, Toro Warranty Company, no seguimento de um acordo celebrado entre ambas, garantem a reparação do seu Produto Toro indicado abaixo no caso de defeitos de materiais e de fabrico ou se o motor Toro GTS (Garantia de arranque) não arrancar na primeira ou segunda tentativa, desde que tenha sido realizada a manutenção de rotina requerida no *Manual do utilizador*.

Os períodos de tempo a seguir aplicam-se a partir da data de compra original:

Produtos	Período da garantia
Cortadores de relva elétricos	
• Plataforma fundida	5 anos de utilização residencial[2] 90 dias de utilização comercial
—Motor	5 anos de garantia GTS (garantia de arranque), Utilização residencial[3]
—Bateria	2 anos
• Plataforma de aço	2 anos de utilização residencial[2] 30 dias de utilização comercial
—Motor	2 anos de garantia GTS (garantia de arranque), Utilização residencial[3]
Cortadores TimeMaster	3 anos de utilização residencial[2] 90 dias de utilização comercial
• Motor	Garantia de 3 anos de GTS, Utilização residencial[3]
• Bateria	2 anos
Produtos elétricos portáteis e cortadores de relva elétricos com operador apeado	2 anos de utilização residencial[2] Sem garantia para uso comercial
Todas as unidades de operador abaixo	
• Motor	Ver garantia do fabricante do motor[4]
• Bateria	2 anos de utilização residencial[2]
• Acessórios	2 anos de utilização residencial[2]
Tratores corta-relva DH	2 anos de utilização residencial[2] 30 dias de utilização comercial
Série TimeCutter	3 anos de utilização residencial[2] 30 dias de utilização comercial
• Motor	3 anos de utilização residencial[2] 2 anos ou 300 horas de utilização comercial [5]
TimeCutter HD	3 anos ou 300 horas[5]
• Motor	3 anos ou 300 horas de utilização comercial [5]

[1]Comprador original significa a pessoa que originalmente adquiriu o Produto Toro.

[2]Utilização residencial significa a utilização do produto em sua casa. A utilização em mais do que um local é considerada utilização comercial à qual se aplicaria a garantia para utilização comercial.

[3]A Garantia de arranque GTS da Toro não se aplica quando o produto for utilizado comercialmente.

[4]Alguns motores usados nos Produtos Toro são garantidos pelo fabricante do motor.

[5]O que ocorrer primeiro.

A garantia pode ser negada se o contador de horas estiver desligado, modificado ou mostrar sinais de ter sido alterado.

Responsabilidades do proprietário

É preciso fazer manutenção do Produto Toro seguindo os procedimentos de manutenção descritos no *Manual do utilizador*. Os custos dessa manutenção de rotina, quer seja feita por um representante ou por si, são todos pagos por si.

Instruções para a obtenção de um serviço de garantia

Se pensa que o seu Produto Toro tem algum defeito de materiais ou de fabrico, siga este procedimento:

1. Contacte o vendedor para que trate da reparação do produto. Se, por qualquer motivo, não conseguir contactar o vendedor, pode ligar para qualquer distribuidor autorizado Toro para combinar a reparação. Visite http://www.toro.com/en-us/locator/pages/default.aspx para localizar um distribuidor Toro na sua área.
2. Leve o produto e a respetiva prova de compra (recibo) ao local de reparação. Se, por qualquer motivo, não ficar satisfeito com a análise do local de reparação ou assistência prestada pelo distribuidor contacte-nos em:

   Toro Warranty Company
   Toro Customer Care Department, RLC Division
   8111 Lyndale Avenue South
   Bloomington, MN 55420-1196
   001–952–948–4707

Itens e condições não abrangidos

Não existe outra garantia expressa exceto para a cobertura do sistema especial de emissões e cobertura de garantia do motor em alguns produtos. Esta garantia expressa não abrange o seguinte:

- O custo do serviço de manutenção regular ou de peças como filtros, combustível, lubrificantes, mudanças de óleo, velas, filtros de ar, afiamento de lâminas ou lâminas desgastadas, ajustes de cabos/ligações ou ajustes de travão e embraiagem
- Componentes que falham devido a desgaste normal
- Qualquer produto ou peça que tenha sido alterado, usado indevidamente, negligenciado ou necessite de substituição ou reparação devido a acidentes ou falta de manutenção adequada
- Encargos de recolha e entrega
- As reparações ou tentativas de reparação por pessoa alheia a um Representante de assistência autorizado Toro
- As reparações necessárias devido a não cumprir o procedimento de combustível recomendado (consulte o *Manual do utilizador* para mais informações)
  - Remover contaminantes do sistema de combustível não está abrangido
  - A utilização de combustível velho (com mais de um mês) ou combustível que contenha mais de 10% de etanol ou mais de 15% de MTBE
  - A não drenagem do sistema de combustível antes de qualquer período de não utilização superior a um mês
- Reparações ou ajustes para corrigir dificuldades de arranque devido ao seguinte:
  - Não cumprimento dos procedimentos de manutenção adequados ou procedimento de combustível recomendado
  - Embate da lâmina em rotação num objeto
- Condições especiais de operação em que o arranque possa necessitar de mais de 2 puxões:
  - Arranques iniciais após um longo período de não utilização superior a três meses ou armazenamento sazonal
  - Arranques em temperatura fria como os que se encontram no início da primavera e fim do outono
  - Procedimentos de arranque inadequados – se tem dificuldades em iniciar unidade, consulte o *Manual do utilizador* para assegurar que está a utilizar os procedimentos de arranque corretos. Isto pode evitar uma visita desnecessária a um Representante Autorizado de Assistência Toro.

Condições gerais

O comprador está coberto pelas leis nacionais de cada país. Os direitos do comprador abrangidos por estas leis não são limitados por esta garantia.