Form No. 3413-847 Rev A

Ohjainsarja

Pro Sweep® 5200 -nurmenlakaisijalle

Mallinro: 131-4836

Asennusohjeet

⚠ VAARA

KALIFORNIA
Lakiesityksen 65 mukainen varoitus

Tämä tuote sisältää kemikaaleja, jotka Kalifornian osavaltion tietojen mukaan aiheuttavat syöpää, synnynnäisiä epämuodostumia tai lisääntymiseen liittyvää haittaa.

Huomaa: Koneen vasen ja oikea puoli määritellään normaalista käyttöasennosta käsin.

Tämä tuote on soveltuvien eurooppalaisten direktiivien mukainen. Lisätietoja on tämän julkaisun lopussa olevassa liittämisvakuutuksessa.

Sähkömagneettinen yhteensopivuus

Yhdysvallat: Tämä laite on FCC:n sääntöjen osan 15 mukainen. Käyttöön liittyvät seuraavat kaksi ehtoa: (1) tämä laite ei saa aiheuttaa haitallisia häiriöitä ja (2) tämän laitteen täytyy pystyä käsittelemään kaikki sen mahdollisesti vastaanottamat häiriöt, mukaan lukien häiriöt, jotka saattavat aiheuttaa ei-toivottua toimintaa.

Tämä laite synnyttää ja käyttää radiotaajuista energiaa, ja jos sitä ei asenneta ja käytetä oikein eli tarkasti valmistajan ohjeiden mukaan, se saattaa aiheuttaa häiriöitä radio- ja televisiovastaanottoon. Laite on tyyppitestattu, ja sen on todettu olevan FCC:n luokan B tietokonelaitteelle asetettujen rajojen mukainen yllä mainittujen FCC:n sääntöjen osan 15 aliosan J määritysten mukaisesti. Ei kuitenkaan voida taata, ettei häiriöitä esiinny jossain tietyssä asennuksessa. Jos tämä laite kuitenkin aiheuttaa häiriöitä radio- tai televisiovastaanottoon, minkä voi havaita kytkemällä laitteen virran pois ja sitten takaisin, käyttäjän kannattaa yrittää korjata häiriöitä yhdellä tai useammalla seuraavista tavoista: suuntaamalla vastaanottoantennin uudelleen, siirtämällä kauko-ohjaimen vastaanotinta suhteessa radion/television antenniin tai kytkemällä ohjaimen eri pistorasiaan, jotta säädin ja radio/televisio olisivat eri haarautumispiireissä. Tarvittaessa käyttäjän tulee ottaa yhteys jälleenmyyjään tai kokeneeseen radio-/televisioasentajaan ja pyytää lisäehdotuksia. Seuraavasta Federal Communications Commissionin valmistelemasta kirjasesta saattaa olla apua: ”How to Identify and Resolve Radio-TV Interference Problems” (”radio- ja televisiohäiriöiden tunnistaminen ja ratkaiseminen”). Tätä kirjasta jakelee U.S. Government Printing Office, Washington, DC 20402. Varastonro 004-000-00345-4.

FCC-TUNNUS: OA3MRF24J40MC-PERUSYKSIKKÖ, OA3MRF24J40MA-KAUKO-OHJAIN

IC: 7693A-24J40MC-PERUSYKSIKKÖ, 7693A-24J40MA-KAUKO-OHJAIN

Käyttöön liittyvät seuraavat kaksi ehtoa: (1) tämä laite ei saa aiheuttaa häiriöitä ja (2) tämän laitteen täytyy pystyä käsittelemään kaikki häiriöt, mukaan lukien häiriöt, jotka saattavat aiheuttaa laitteen ei-toivottua toimintaa.

Sähkömagneettisen yhteensopivuuden sertifiointi Japanissa

Käsikäyttöinen:	R 204-520022
RF2CAN:	R 204-520297

Sähkömagneettisen yhteensopivuuden sertifiointi Meksikossa

Käsikäyttöinen:	IFETEL : RCPMIMR15-2209
RF2CAN:	IFETEL : RCPMIMR15-0142

Sähkömagneettisen yhteensopivuuden sertifiointi Koreassa
(tarra toimitetaan erillisen sarjan mukana)

Käsikäyttöinen:	MSIP-CRM-TZQ-SMHH 해당 무선설비는 전파혼신 가능성이 있으므로 인명안전과 관련된 서비스는 할 수 없음
RF2CAN:	MSIP-CRM-TZQ-MRF-E MSIP-CRM-TZQ-RF2CAN 해당 무선설비는 전파혼신 가능성이 있으므로 인명안전과 관련된 서비스는 할 수 없음

Sähkömagneettisen yhteensopivuuden sertifiointi Singaporessa

Käsikäyttöinen:	TWM240007_IDA_N4022-15
RF2CAN:	TWM-240005_IDA_N4024–15

© 2017—The Toro® Company
8111 Lyndale Avenue South
Bloomington, MN 55420

Rekisteröi tuotteesi osoitteessa www.Toro.com.

CE

Käännös alkuperäisestä tekstistä (FI)

Painettu Yhdysvalloissa
Kaikki oikeudet pidätetään

3413-847 A

Turvaohjeet

Turva- ja ohjetarrat

Turva- ja ohjetarrat on sijoitettu hyvin näkyville paikoille mahdollisten vaara-alueiden lähettyville. Korvaa vioittuneet tai kadonneet tarrat uusilla.

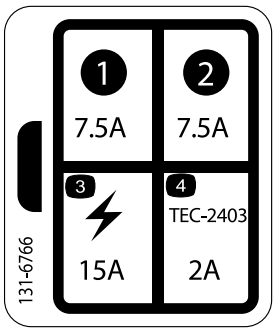

decal131-6766

131-6766

1. 7,5 A
2. 7,5 A
3. Sähkökäyttöinen lisävaruste (15 A)
4. TEC-2403 (2 A)



decal136-7585

136-7585

Asennus

Irralliset osat

Tarkista alla olevasta taulukosta, että kaikki osat on toimitettu.

Ohjeet	Kuvaus	Määrä	Käyttökohde
1	Mitään osia ei tarvita	–	Koneen valmistelu
2	Mitään osia ei tarvita	–	Komponenttien irrotus
3	Mitään osia ei tarvita	–	Poraa reiät.
4	Sulakekilpi Sähköisen päivityksen tarra	1 1	Tarrojen kiinnitys

Ohjeet	Kuvaus	Määrä	Käyttökohde
5	Radiolähetin Radio-ohjain Merkkivalo Rele Pultti (1/4 × 1-1/8 tuumaa) Pultti (1/4 × 3/4 tuumaa) Pultti (#10 × 7/8 tuumaa) Laippamutteri (1/4 tuumaa) Lukkomutteri (#10)	1 1 1 1 8 3 1 11 1	Komponenttien asennus
6	Oikea anturilevy Vasen anturilevy Lähestymisanturi	1 1 1	Lähestymisanturien asennus
7	Johdinsarja Nippuside Nippusidekiinnike	1 10 2	Johdinsarjan asennus
8	Lokeron kansi	1	Kannen asennus
9	Kauko-ohjain AA-paristo	1 4	Kauko-ohjaimen kokoaminen

1

Koneen valmistelu

Mitään osia ei tarvita

Ohjeet

1. Pysäköi kone tasaiselle alustalle.
2. Nosta suppilo ja kiinnitä se paikalleen sylinterilukolla.
3. Irrota virtaliitin ajoyksiköstä.
4. Varmista ennen asennusta, että koneen liikkuminen on estetty.

2

Komponenttien irrotus

Vain päivitettäessä

Mitään osia ei tarvita

Ohjeet

1. Irrota lokeron kannen kiinnikkeet ja aseta kansi sivuun (Kuva 1).

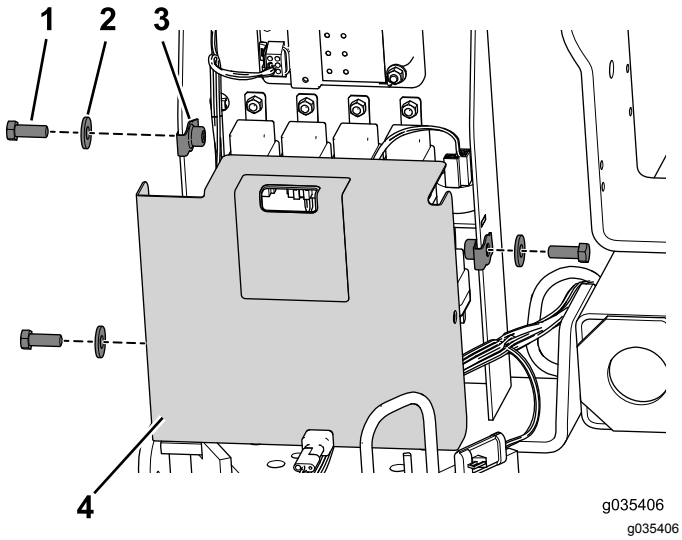

Kuva 1

1. Pultti (5/16 × 1 tuumaa)
2. Aluslaatta
3. Liitinmutteri (3/8 tuumaa)
4. Lokero

2. Irrota johdinsarja kaikista komponenteista paitsi releistä (Kuva 2).

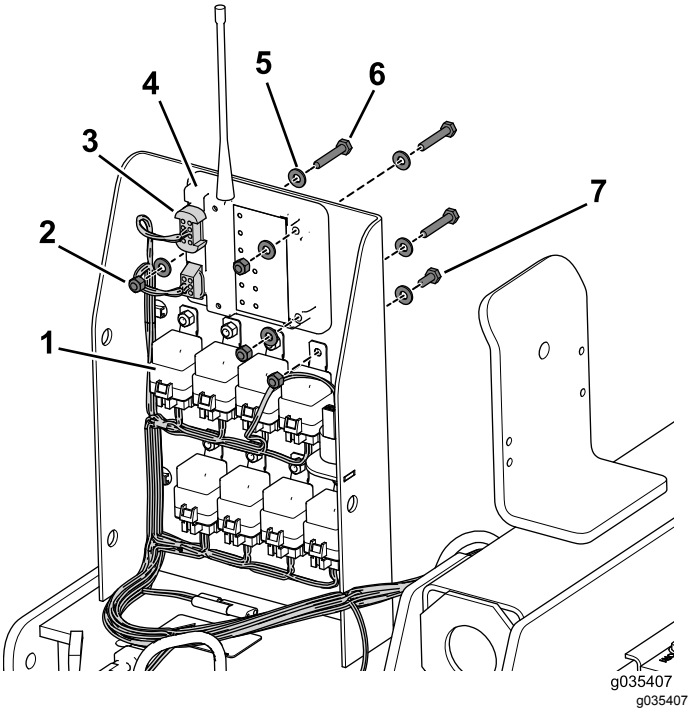

Kuva 2

1. Rele
2. Mutteri (1/4 tuumaa)
3. Johdinsarja
4. Lähetin-vastaanotin
5. Aluslaatta
6. Pultti (1/4 × 1-1/2 tuumaa)
7. Pultti (1/4 × 5/8 tuumaa)

3. Irrota lokeron sisällä olevien komponenttien kaikki kiinnikkeet (Kuva 2).
4. Irrota lokerosta kaikki komponentit hälytintä lukuun ottamatta (Kuva 2).
5. Irrota kiinnikemutterit ja aluslaatat oikean puolen anturilevyn lähestymisanturien etuosasta ja aseta ne sivuun (Kuva 3).

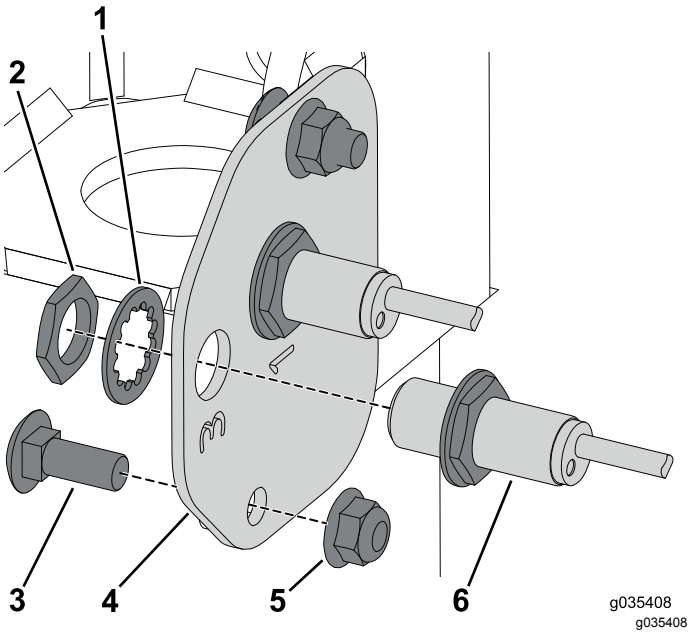

Kuva 3

1. Kiinnikemutteri
2. Aluslaatta
3. Lukkopultti (3/8 × 1 tuumaa)
4. Oikea anturilevy
5. Laippamutteri (3/8 tuumaa)
6. Lähestymisanturi

6. Irrota lähestymisanturit oikeasta anturilevystä ja aseta ne sivuun.
7. Irrota lukkopultit ja laippamutterit, jotka kiinnittävät oikean anturilevyn runkoon (Kuva 3).
8. Irrota lukkopultit ja laippamutterit, jotka kiinnittävät vasemman anturilevyn runkoon (Kuva 4).

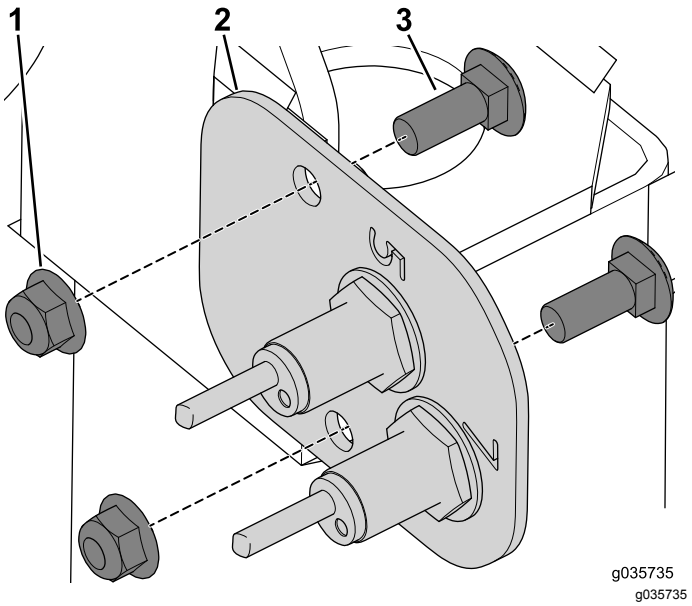

Kuva 4

1. Laippamutteri (3/8 tuumaa)
2. Vasen anturilevy
3. Lukkopultti (3/8 × 1 tuumaa)

3

Reikien poraus

Mitään osia ei tarvita

Ohjeet

1. Paikanna ja poraa seuraava reikä liittimen suojusta varten (Kuva 5).

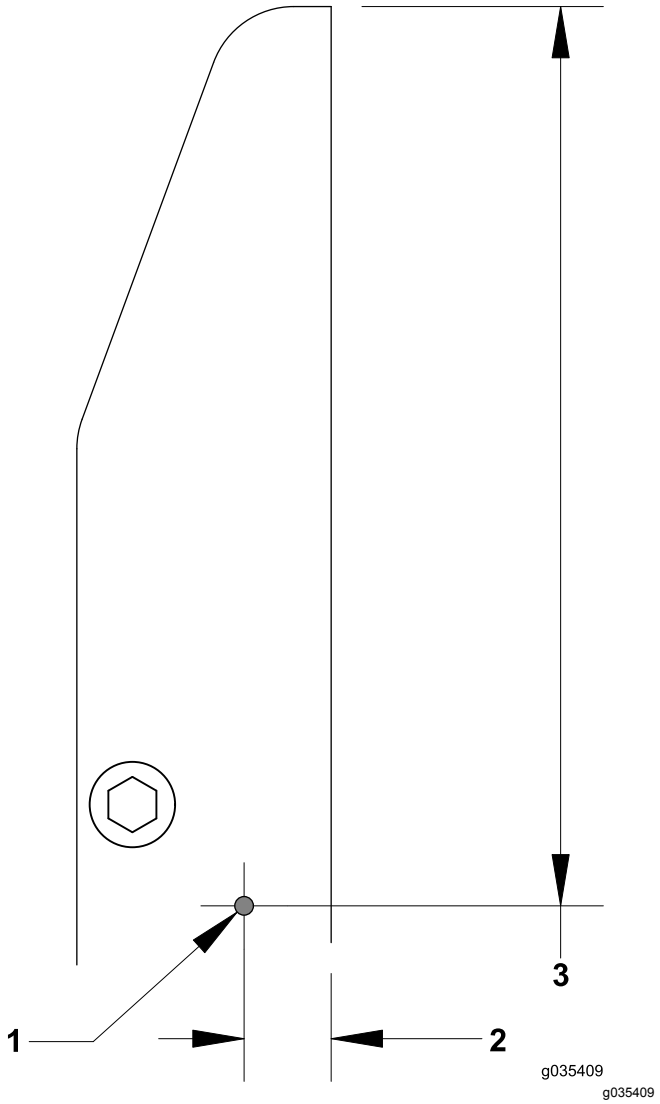

Kuva 5

1. 5,6 mm:n (7/32 tuuman) halkaisija
2. 267 mm
3. 25 mm

2. Paikanna ja poraa seuraavat reiät sulakerasiaa ja relettä varten (Kuva 6).

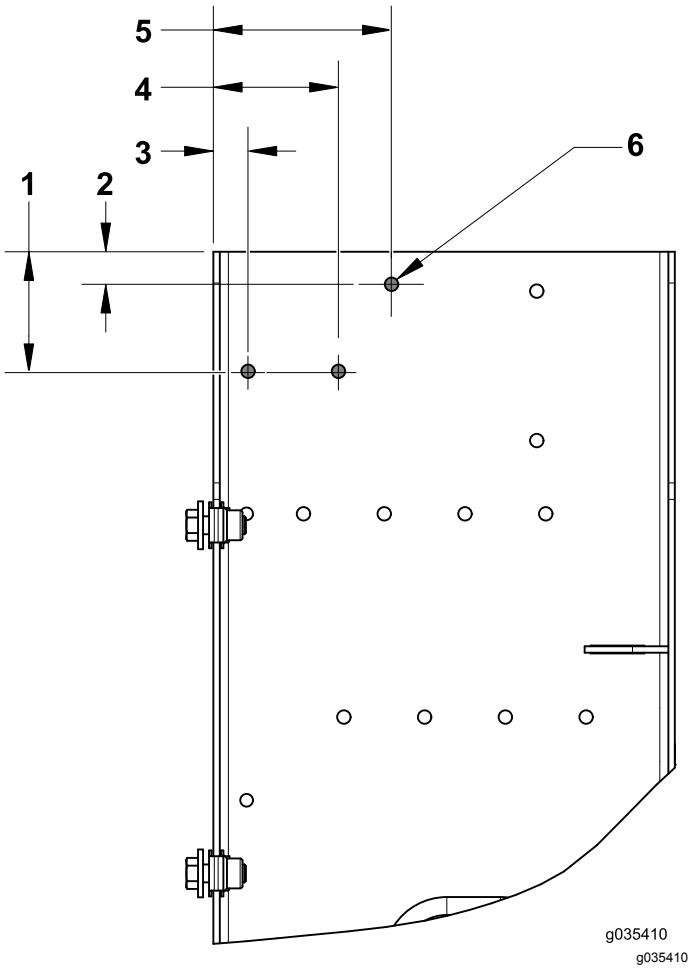

Kuva 6

1. 64 mm
2. 17 mm
3. 15 mm
4. 63 mm
5. 91 mm
6. 7,1 mm:n (9/32 tuuman) halkaisija

3. Paikanna ja poraa seuraavat reiät lähetintä varten (Kuva 7).

Huomaa: Voit käyttää lähetintä mallina.

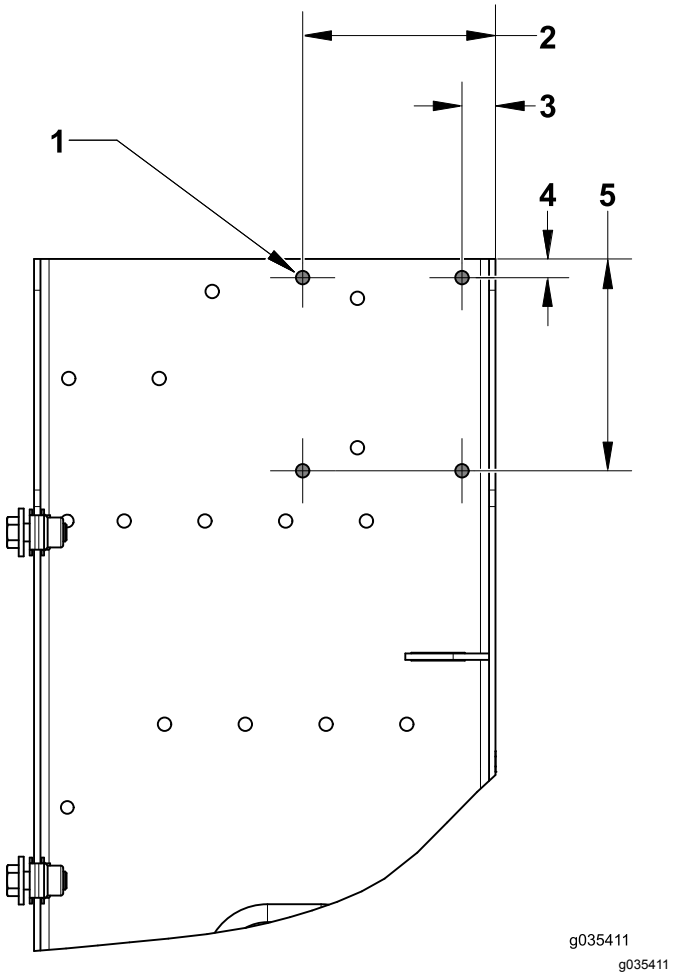

Kuva 7

1. 7,1 mm:n (9/32 tuuman) halkaisija
2. 99 mm
3. 14 mm
4. 10 mm
5. 113 mm

4. Paikanna ja poraa seuraavat reiät ohjainta varten (Kuva 8).

Huomaa: Voit käyttää ohjainta mallina.

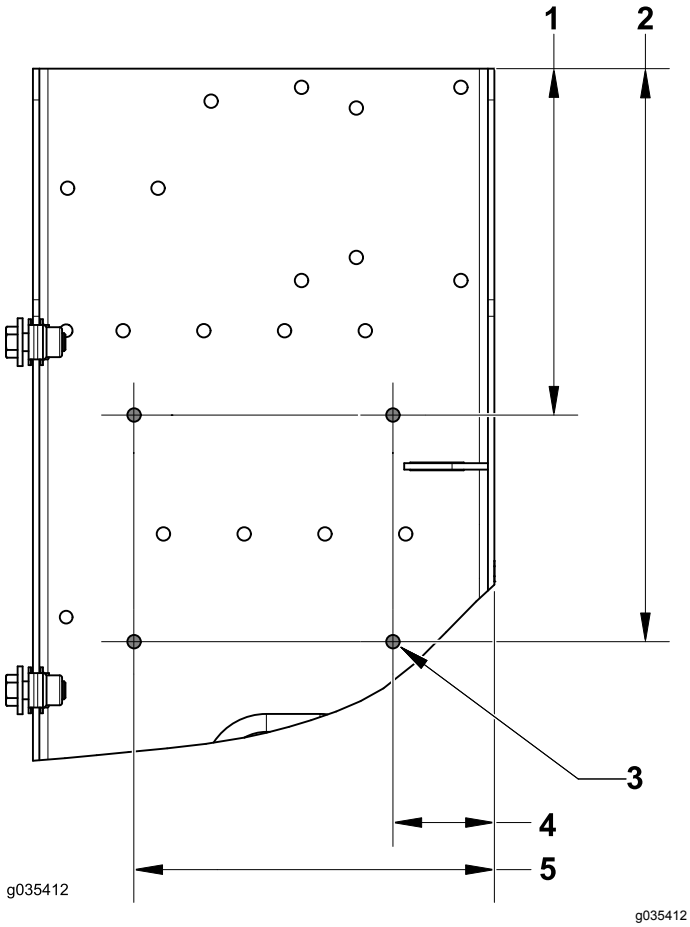

Kuva 8

1. 184 mm
2. 304 mm
3. 7,1 mm:n (9/32 tuuman) halkaisija
4. 50 mm
5. 188 mm

5. Paikanna ja poraa seuraava reikä ohjainta varten (Kuva 9).

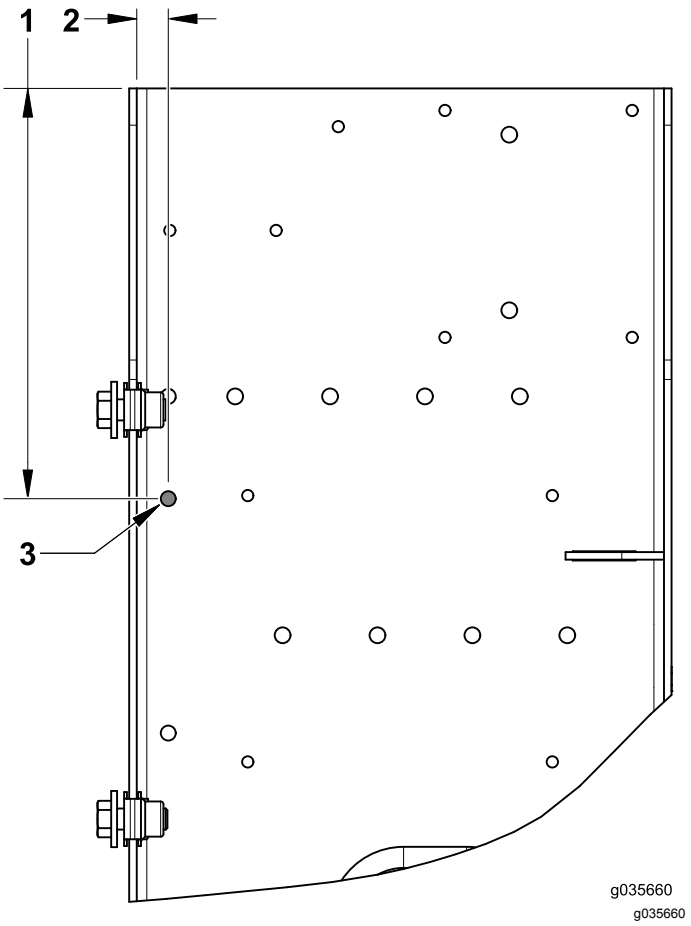

Kuva 9

1. 185 mm
2. 14 mm
3. 6,8 mm

Huomaa: Varmista, ettei reiästä tule liian suurta.

4

Tarrojen kiinnitys

Vaiheeseen tarvittavat osat:

1	Sulakekilpi
1	Sähköisen päivityksen tarra

Ohjeet

1. Varmista, että kiinnityspinta on puhdas.
2. Kiinnitä sulakekilpi kuvan mukaiseen kohtaan (Kuva 10).

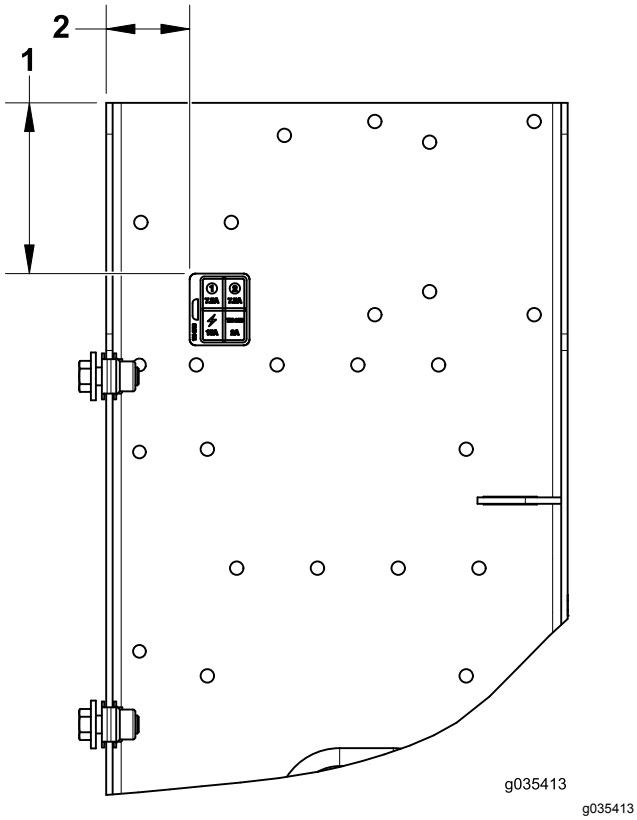

Kuva 10

1. 89 mm
2. 44 mm

3. Kiinnitä sähköisen päivityksen tarra koneeseen sarjamerkinnän viereen.

5

Komponenttien asennus

Vaiheeseen tarvittavat osat:

1	Radiolähetin
1	Radio-ohjain
1	Merkkivalo
1	Rele
8	Pultti (1/4 × 1-1/8 tuumaa)
3	Pultti (1/4 × 3/4 tuumaa)
1	Pultti (#10 × 7/8 tuumaa)
11	Laippamutteri (1/4 tuumaa)
1	Lukkomutteri (#10)

Ohjeet

1. Kiinnitä lähetin-vastaanotin neljällä pultilla (1/4 × 3/4 tuumaa) ja laippamutterilla (Kuva 11).

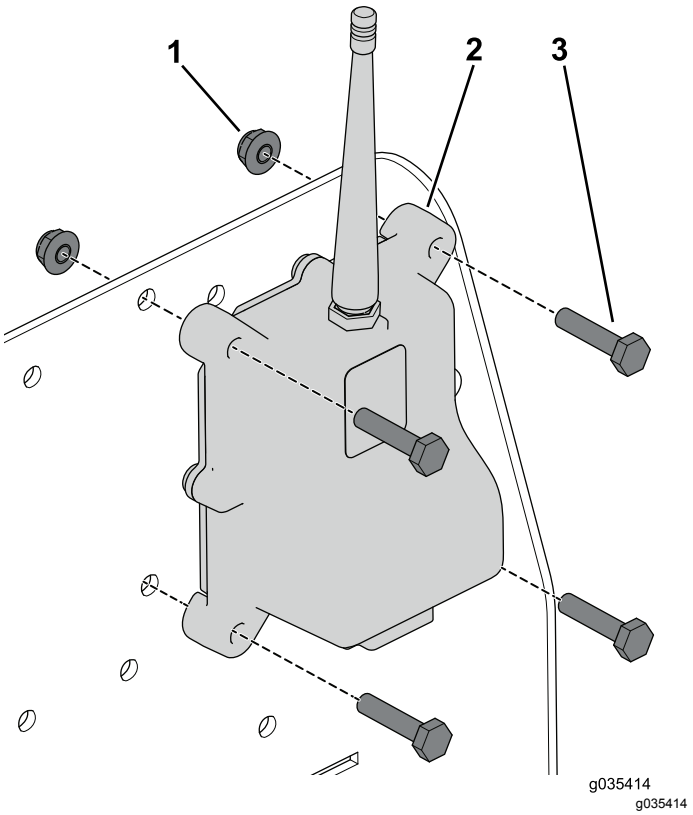

Kuva 11

1. Lähetin-vastaanotin
2. Laippamutteri (1/4 tuumaa)
3. Pultti (1/4 × 3/4 tuumaa)

2. Kiinnitä ohjain neljällä pultilla (1/4 × 3/4 tuumaa) ja laippamutterilla (Kuva 12).

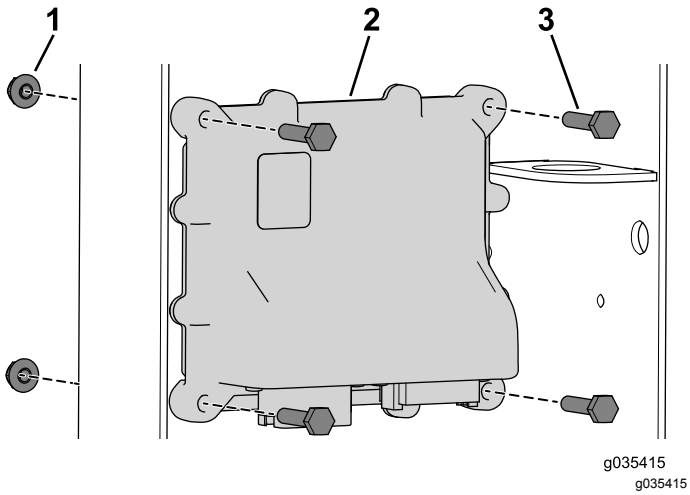

Kuva 12

1. Ohjain
2. Laippamutteri (1/4 tuumaa)
3. Pultti (1/4 × 3/4 tuumaa)

3. Kiinnitä rele pultilla (1/4 × 3/4 tuumaa) ja laippamutterilla (Kuva 13)

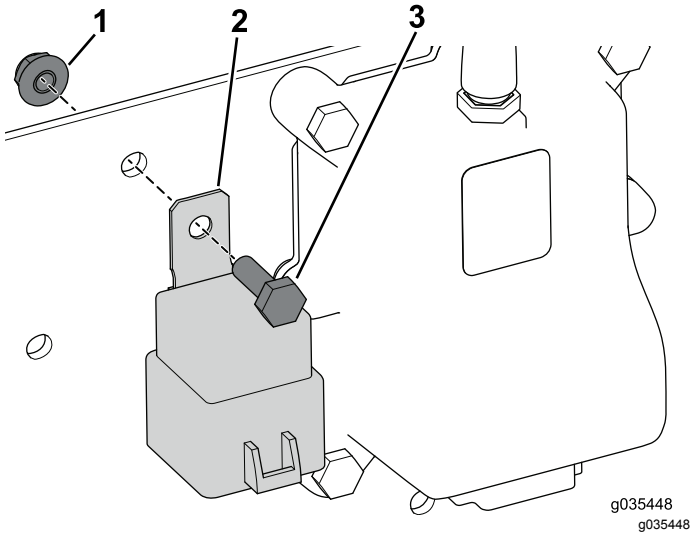

Kuva 13

1. Laippamutteri (1/4 tuumaa)
2. Rele
3. Pultti (1/4 × 3/4 tuumaa)

4. Irrota sulakerasian suojus johdinsarjasta.

5. Kiinnitä sulakerasian suojus kahdella pultilla (1/4 × 3/4 tuumaa) ja laippamutterilla (Kuva 14).

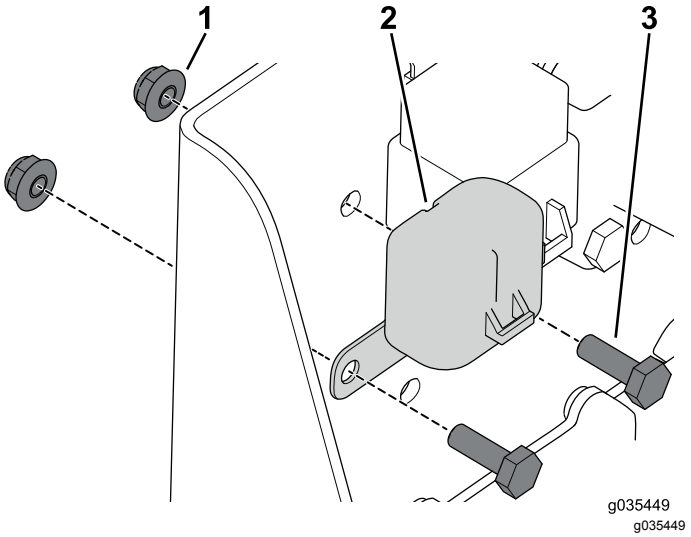

Kuva 14

1. Laippamutteri (1/4 tuumaa)
2. Sulakerasia
3. Pultti (1/4 × 3/4 tuumaa)

6. Aseta liitin kannen asennusreiän läpi (Kuva 15).

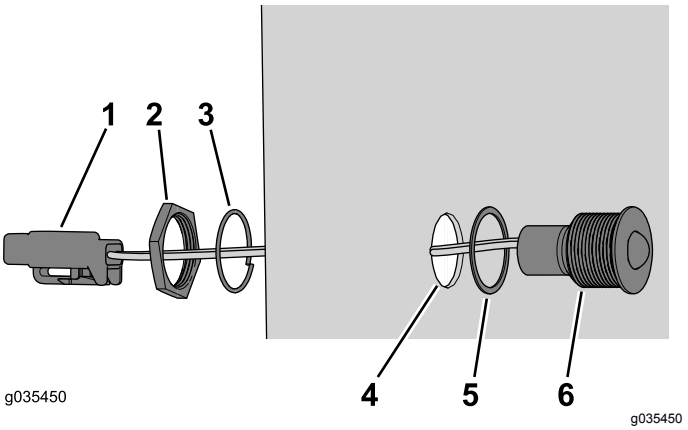

Kuva 15

1. Liitin
2. Kiinnikemutteri
3. Varmistuslaatta
4. Asennusreikä
5. Tiiviste
6. Merkkivalo

Huomaa: Tiiviste on asennettava kannen ja merkkivalon väliin (Kuva 15).

7. Kiinnitä merkkivalo kannen asennusreikään kiinnikemutterilla ja varmistuslaatalla (Kuva 15).
8. Irrota liittimen suojus johdinsarjasta.

9. Kiinnitä liittimen suojus säätörasiaan pultilla (#10 × 7/8 tuumaa) ja lukkomutterilla (Kuva 16).

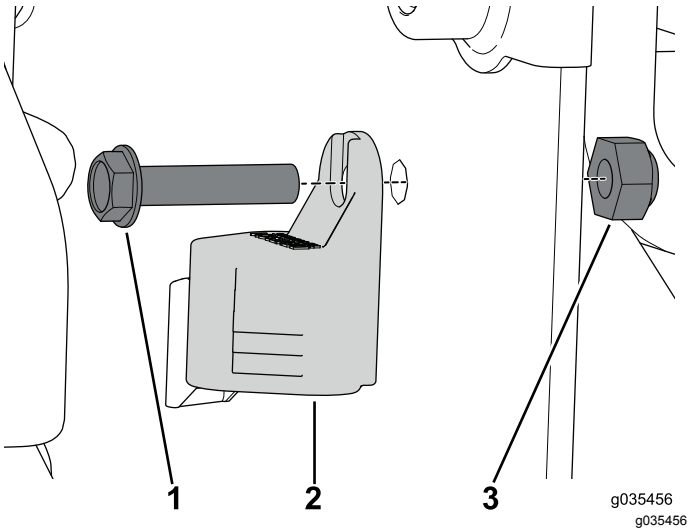

Kuva 16

1. Pultti (#10 × 7/8 tuumaa)
2. Liittimen suojus
3. Lukkomutteri (#10)

6

Lähestymisanturien asennus

Vaiheeseen tarvittavat osat:

1	Oikea anturilevy
1	Vasen anturilevy
1	Lähestymisanturi

Ohjeet

1. Kiinnitä oikea anturilevy koneeseen kahdella lukkopultilla (3/8 × 1 tuumaa) ja laippamutterilla (Kuva 17).

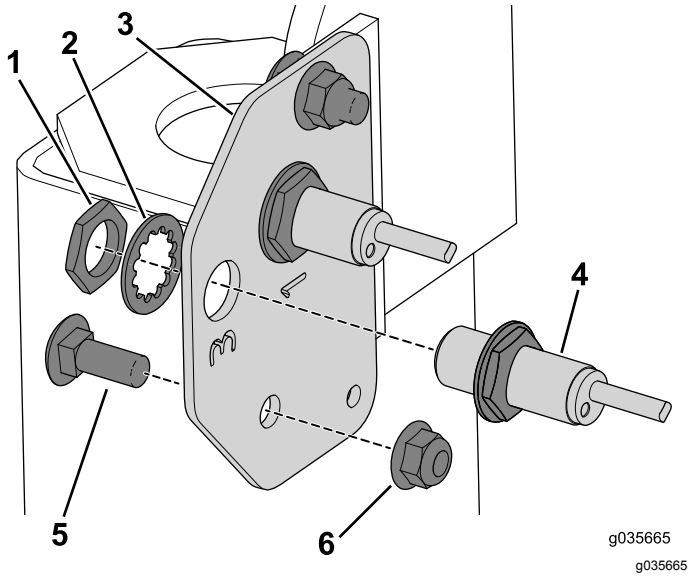

Kuva 17

1. Kiinnikemutteri
2. Aluslaatta
3. Oikea anturilevy
4. Lähestymisanturi
5. Lukkopultti (3/8 × 1 tuumaa)
6. Laippamutteri (3/8 tuumaa)

2. Kiinnitä aiemmin irrotetut lähestymisanturit oikeaan anturilevyyn kiinnikemuttereilla ja aluslaatoilla (Kuva 17).

   Tärkeää: **Varo vahingoittamasta anturin etuosaa asennuksen aikana.**

3. Kiinnitä vasen anturilevy koneeseen lukkopultilla (3/8 × 1 tuumaa) ja laippamutterilla (Kuva 18).

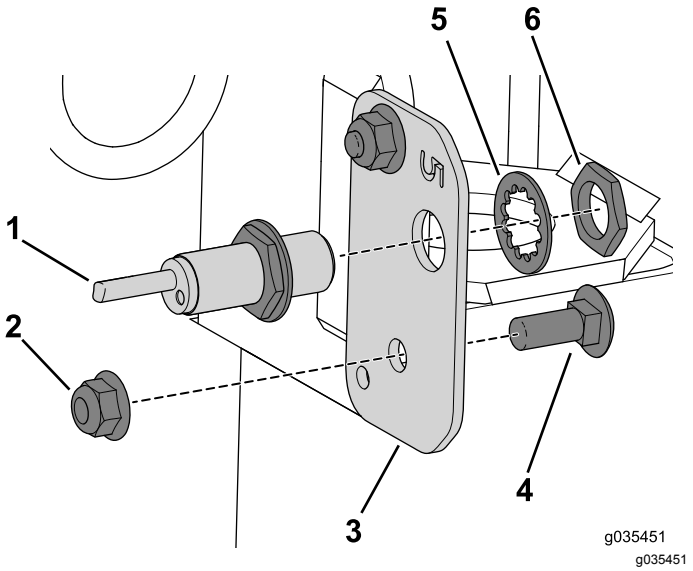

Kuva 18

1. Lähestymisanturi
2. Laippamutteri (⅜ tuumaa)
3. Vasen anturilevy
4. Lukkopultti (3/8 × 1 tuumaa)
5. Aluslaatta
6. Kiinnikemutteri

4. Kiinnitä sarjan mukana tullut lähestymisanturi vasempaan anturilevyyn kiinnikemutterilla ja aluslaatalla (Kuva 18).

   Tärkeää: **Varo vahingoittamasta anturin etuosaa asennuksen aikana.**

5. Aseta kuhunkin asennettuun anturiin 3,6 mm:n anturiväli (Kuva 19).

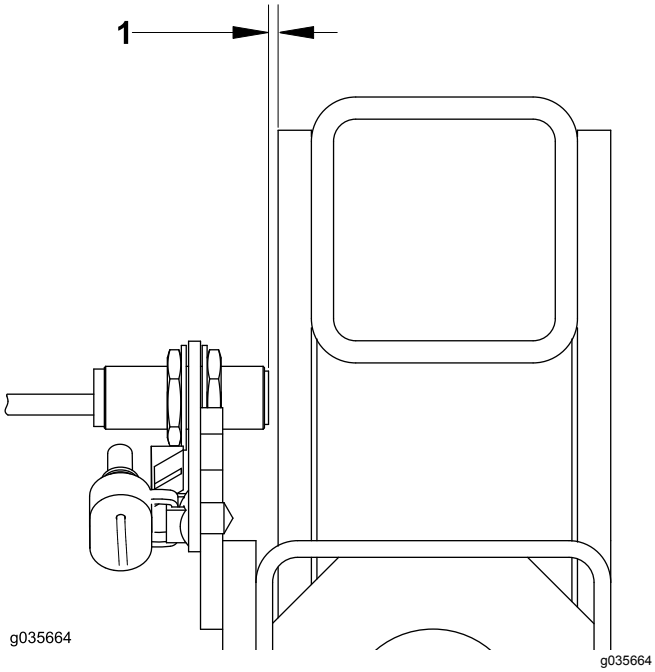

Kuva 19

1. 3,6 mm

Tärkeää: **Varo vahingoittamasta anturin etuosaa anturiväliä asetettaessa.**

7

Johdinsarjan asennus

Vaiheeseen tarvittavat osat:

1	Johdinsarja
10	Nippuside
2	Nippusidekiinnike

Ohjeet

1. Vie johdinsarja takana vedettävän ajoneuvon runkoon (Kuva 20).

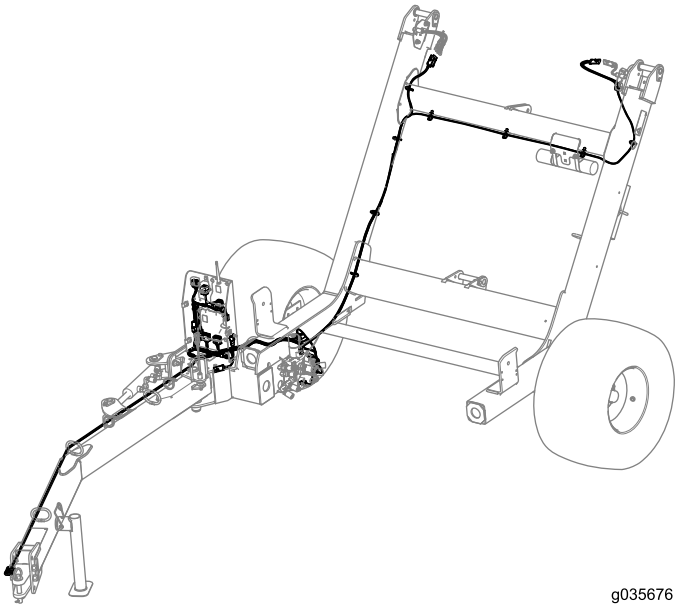

Kuva 20

Huomaa: Johdinsarja on reititettävä takana vedettävän ajoneuvon etuosassa olevien letkurenkaiden läpi.

2. Kiinnitä johdinsarja runkoon johdinsarjassa olevilla nippusidekiinnikkeillä.

3. Varmista värikoodien ja liittimen urien avulla, että yhdistät oikean liittimen komponentin liittimeen (Kuva 21).

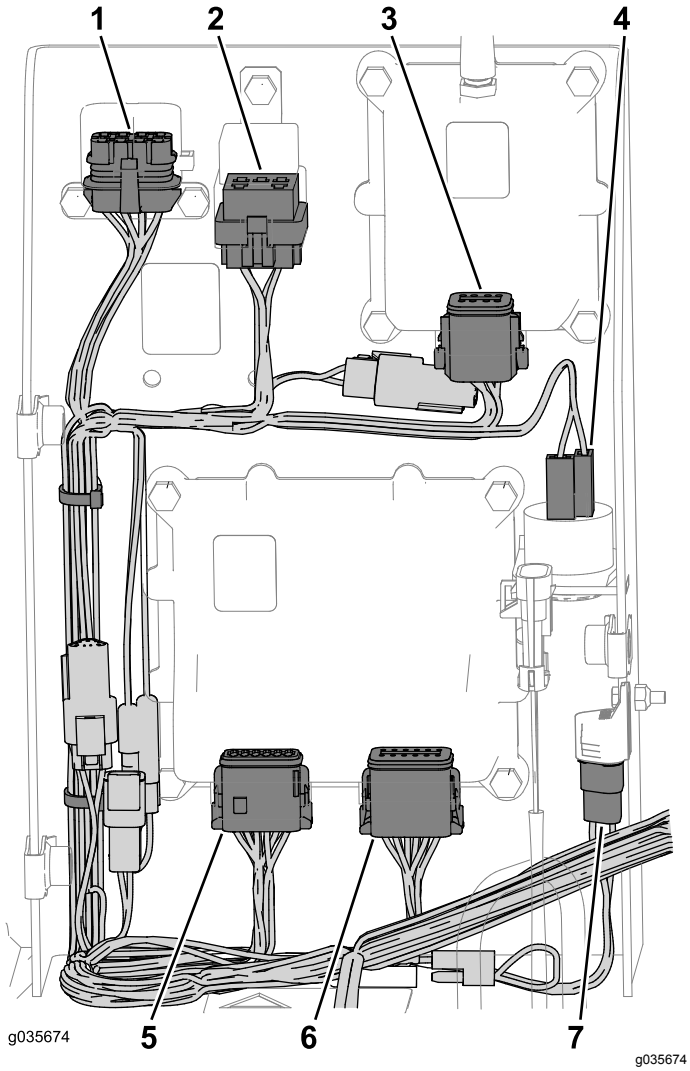

Kuva 21

1. Sulakerasia
2. Rele
3. Lähetin-vastaanotin (urat)
4. Hälytin
5. Ohjain (värikoodi ja urat)
6. Ohjain (värikoodi ja urat)
7. Liittimen suojus

4. Kytke johdinsarja hydrauliseen asennuslohkoon (Kuva 22).

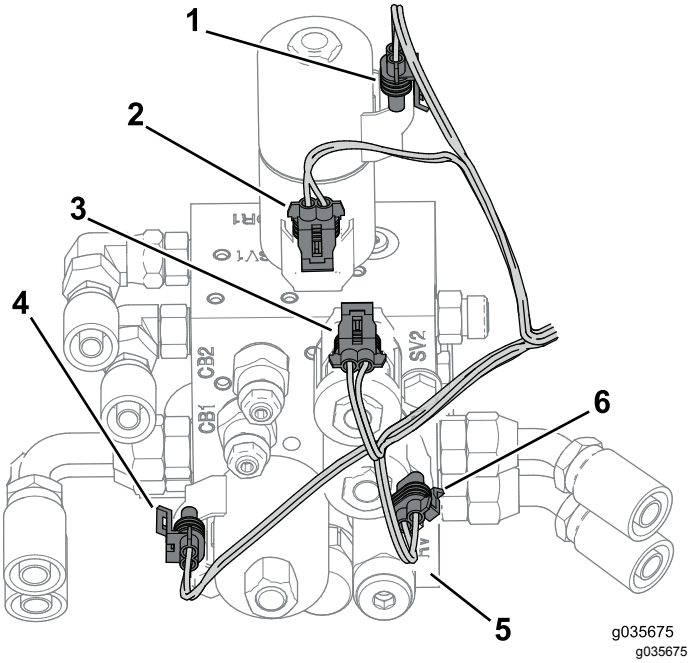

Kuva 22

1. Vetoaisa vasemmalle (P21)
2. Vetoaisa oikealle (P20)
3. Suppilo alas (P18)
4. Harjan solenoidi (P17)
5. Hydraulinen asennuslohko
6. Suppilo ylös (P19)

5. Kytke johdinsarja asianmukaiseen lähestymisanturiin (Kuva 23 ja Kuva 24).

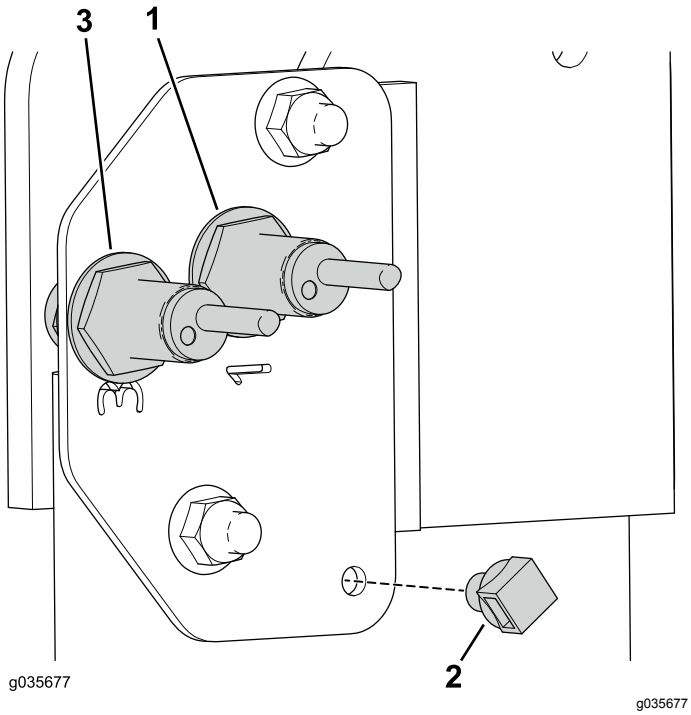

Kuva 23

1. Lähestymisanturi
2. Nippusidekiinnike
3. Lähestymisanturi

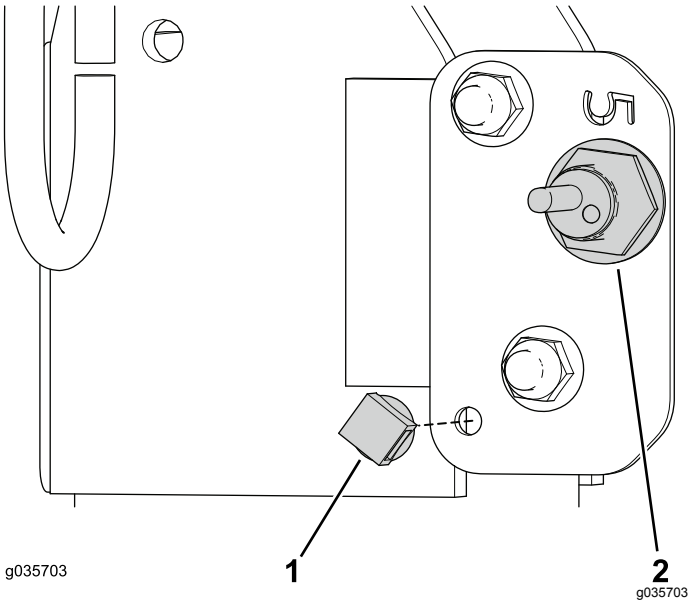

Kuva 24

1. Nippusidekiinnike
2. Lähestymisanturi

6. Asenna nippusidekiinnikkeet vasempaan ja oikeaan anturilevyyn (Kuva 23 ja Kuva 24).
7. Kiinnitä johdinsarja anturilevyyn viemällä nippusiteet kiinnikkeen läpi ja johdinsarjan liittimien ympäri (Kuva 23 ja Kuva 24).
8. Kiinnitä johdinsarja hydrauliletkuihin nippusiteillä (Kuva 25).

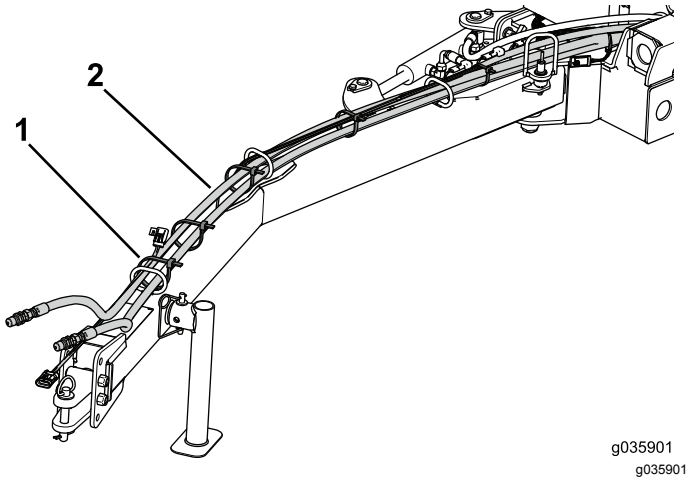

Kuva 25

1. Nippuside
2. Hydrauliletku

8

Kannen asennus

Vaiheeseen tarvittavat osat:

1	Lokeron kansi

Ohjeet

1. Kytke merkkivalo johdinsarjaan (Kuva 26).

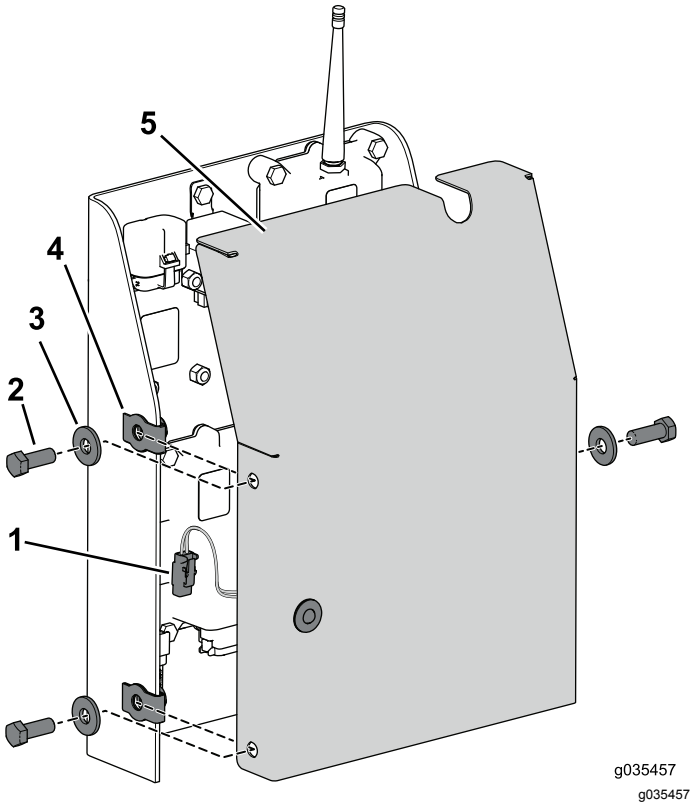

Kuva 26

1. Liitin
2. Pultti (3/8 × 1 tuumaa)
3. Aluslaatta
4. Liitinmutteri (3/8 tuumaa)
5. Lokeron kansi

2. Kiinnitä kansi lokeroon aiemmin irrotetulla pultilla (3/8 × 1 tuumaa) ja mutterilla (Kuva 26).

9

Kauko-ohjaimen kokoaminen

Vaiheeseen tarvittavat osat:

1	Kauko-ohjain
4	AA-paristo

Ohjeet

1. Irrota kuminauhat, joilla kauko-ohjaimen molemmat puolet on kiinnitetty yhteen, ja irrota takakansi.
2. Aseta paristot alustaan ja huomioi polaarisuus (Kuva 27).

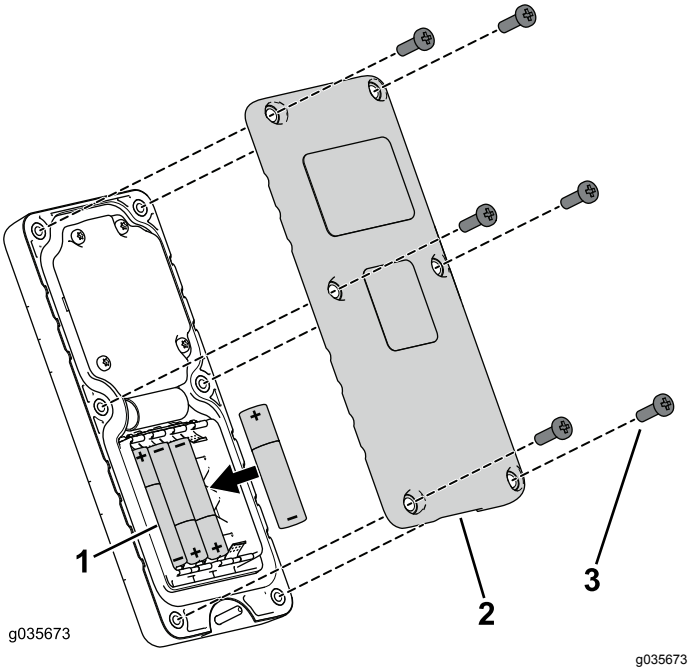

Kuva 27

1. Paristot
2. Kansi
3. Ruuvi

Huomaa: Ohjain ei toimi, jos paristot on asennettu väärin.

3. Aseta kansi takaisin paikalleen ja kiinnitä se aiemmin irrotetuilla kuudella ruuvilla (Kuva 27), ja kiristä ne momenttiin 1,5–1,7 N·m.

Huomaa: Älä kiristä ruuveja liikaa.

Laitteen yleiskatsaus

Ohjauslaitteet

Suppilon tyhjennyspainike

Tyhjennä suppilo painamalla suppilon tyhjennyspainiketta kahdesti (Kuva 28).

Tärkeää: **Lakaisijan on oltava suoraan ajoyksikön takana ja kuljetuskorkeudessa ennen kuin tyhjennystoiminto voidaan aktivoida.**

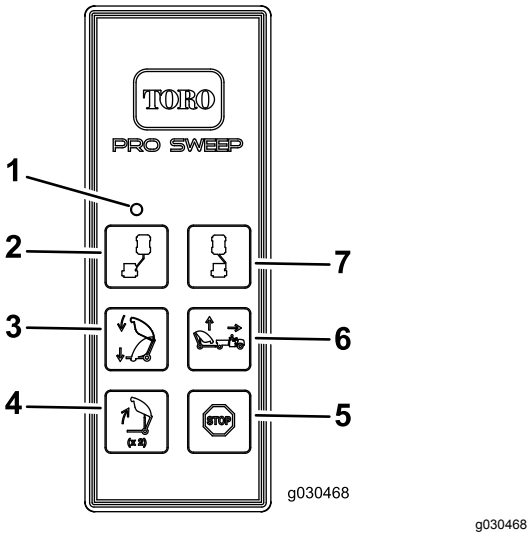

g030468

Kuva 28

1. LED-valo
2. Sivusiirto vasemmalle
3. Lakaisija alas
4. Suppilon tyhjennys
5. Pysäytys
6. Lakaisija ylös
7. Sivusiirto oikealle

Lakaisijan laskupainike

Laske suppilo painamalla lakaisijan laskupainiketta (Kuva 28). Suppilo voidaan laskea mistä tahansa seuraavista asennoista:

- Suppilon tyhjennyskorkeus
- Kuljetuskorkeus
- Kääntymiskorkeus

  Huomaa: Kun suppiloa lasketaan tyhjennysasennosta, laskeminen voidaan pysäyttää milloin tahansa vapauttamalla lakaisijan laskupainike.

  Huomaa: Kun lakaisija on kuljetus- tai kääntymisasennossa, suppilon laskeminen voidaan pysäyttää milloin tahansa painamalla lakaisijan nostopainiketta.

Lakaisijan nostopainike

Vakiotila

Nosta lakaisija vakiotilassa painamalla lakaisijan nostopainiketta. Suppilo pysähtyy ennalta määritettyyn korkeuteen (Kuva 28).

- Kuljetuskorkeus (aloitusasento) on 33,7–38,7 cm.
- Kääntymiskorkeus (sivuasento) on 21,6–26,7 cm.

Lakaisijan nostopainike

Vapaavalintainen tila

Tässä tilassa käyttäjä voi säätää lakaisijan mihin tahansa korkeuteen ja lakaisija pysähtyy ennalta määritettyihin korkeuksiin.

Huomaa: Lisätietoja vapaavalintaisesta tilasta on kohdassa Lakaisijan nostotilan valinta (sivu 17).

Nosta lakaisija vapaavalintaisessa tilassa pitämällä lakaisijan nostopainiketta painettuna, kunnes suppilo saavuttaa halutun korkeuden tai pysähtyy ennalta määritettyyn korkeuteen (Kuva 28).

- Kuljetuskorkeus (aloitusasento) on 33,7–38,7 cm.
- Kääntymiskorkeus (sivuasento) on 21,6–26,7 cm.

Vasemmalle siirron painike

Siirrä lakaisija sivuun vasemmalle pitämällä vasemmalle siirron painiketta painettuna (Kuva 28). Siirto vasemmalle pysähtyy, kun painike vapautetaan.

Oikealle siirron painike

Siirrä lakaisija sivuun oikealle pitämällä oikealle siirron painiketta painettuna (Kuva 28). Siirto oikealle pysähtyy, kun painike vapautetaan.

Pysäytyspainike

Mikä tahansa käynnissä oleva toiminto voidaan keskeyttää painamalla pysäytyspainiketta.

Huomaa: Kolmen sekunnin viive on todennäköinen.

Vianmääritysvalo

Vianmääritysvalo (Kuva 29) sijaitsee lokeron kannessa ja osoittaa koneen vikakoodit. Kun avain on käännetty KÄYNNISSÄ-asentoon, vianmääritysvalo syttyy viiden sekunnin ajaksi, sammuu viiden sekunnin ajaksi ja vilkkuu sitten kolme kertaa sekunnissa, kunnes kauko-ohjaimen painiketta painetaan. Jos valo syttyy viideksi sekunniksi ja alkaa sitten vilkkua kymmenen kertaa sekunnissa (välittömästi tai viiden sekunnin tauon jälkeen), koneessa on vika. Katso kohta Vikakoodien tarkistus (sivu 19).

Huomaa: Vianmääritysvalo syttyy, kun kauko-ohjaimen painiketta painetaan.

Huomaa: Jos kauko-ohjaimen painiketta painetaan konetta käynnistettäessä, valo ei vilku kolme kertaa sekunnissa sen jälkeen, kun se sammuu viiden sekunnin ajaksi.

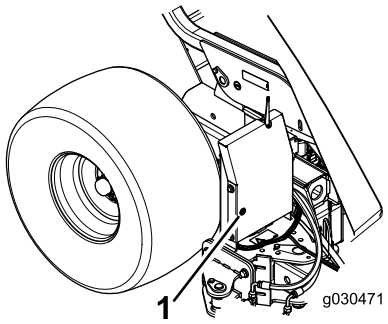

g030471

Kuva 29

1. Vianmääritysvalo

Käyttö

Kauko-ohjaimen ja perusyksikön yhdistäminen

Tärkeää: **Lue koko yhdistämistoimenpiteen ohjeet ennen aloittamista.**

Kauko-ohjaimesta on muodostettava yhteys perusyksikköön, ennen kuin järjestelmää voi käyttää. Kauko-ohjain yhdistetään yhdistämistoimenpiteellä järjestelmän perusyksikköön jo tehtaalla.
Tee seuraava toimenpide tilanteissa, joissa kauko-ohjaimen ja perusyksikön välinen yhteys on muodostettava uudelleen (esimerkiksi kun käytössä olevaan perusyksikköön halutaan yhdistää uusi ohjain tai varaohjain).

Huomaa: Kun kauko-ohjain yhdistetään toiseen perusyksikköön, se erotetaan alkuperäisestä perusyksiköstä.

1. Katkaise perusyksikön virta.
2. Ota kauko-ohjain käteen, asetu perusyksikön viereen ja varmista, että näköyhteys perusyksikköön on selkeä.
3. Pidä VASEMMALLE SIIRRON ja OIKEALLE SIIRRON painikkeita painettuna samanaikaisesti. LED-valo alkaa vilkkua noin kerran sekunnissa.
4. Jatka molempien painikkeiden painamista, kunnes LED-valo alkaa vilkkua noin kahdesti sekunnissa.
5. Vapauta painikkeet.
6. Pidä VASEMMALLE SIIRRON painiketta painettuna. LED-valo alkaa vilkkua noin kahdesti sekunnissa.
7. Paina edelleen VASEMMALLE SIIRRON painiketta ja käännä virta-avain KÄYNNISSÄ-asentoon. LED-valo alkaa palaa tasaisesti, jos toimenpide onnistui.

   Huomaa: Tähän voi kulua 20 sekuntia.
8. Vapauta VASEMMALLE SIIRRON painike.

   Järjestelmä on nyt valmis käyttöön yhdistetyn kauko-ohjaimen kanssa.

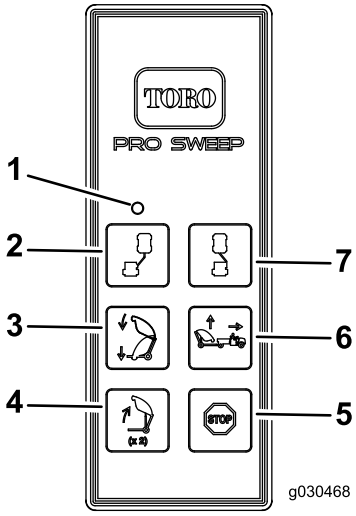

g030468

Kuva 30

1. LED-valo
2. Sivusiirto vasemmalle
3. Lakaisija alas
4. Suppilon tyhjennys
5. Pysäytys
6. Lakaisija ylös
7. Sivusiirto oikealle

Lakaisijan nostotilan valinta

Lakaisijan nostopainikkeessa on kaksi mahdollista tilaa: vakio ja vapaavalintainen.

Vakiotilassa käyttäjä voi nostaa lakaisijan ennalta määritettyihin korkeuksiin yhdellä painikkeen painalluksella. Katso Lakaisijan nostotilan valinta (sivu 17)

Vapaavalintaisessa tilassa käyttäjä voi säätää lakaisijan mihin tahansa haluamaansa korkeuteen ja se pysähtyy ennalta määritettyihin korkeuksiin. Katso Lakaisijan nostotilan valinta (sivu 17).

1. Irrota ohjausyksikön suojus.
2. Irrota kaksi johtokytkentää saparoliittimestä kuvan mukaisesti (Kuva 31).
3. Liitä kaksi johtokytkentää olemassa olevaan saparoliittimeen, joka on kiinni johdinsarjassa.
4. Asenna ohjausyksikön suojus paikalleen.

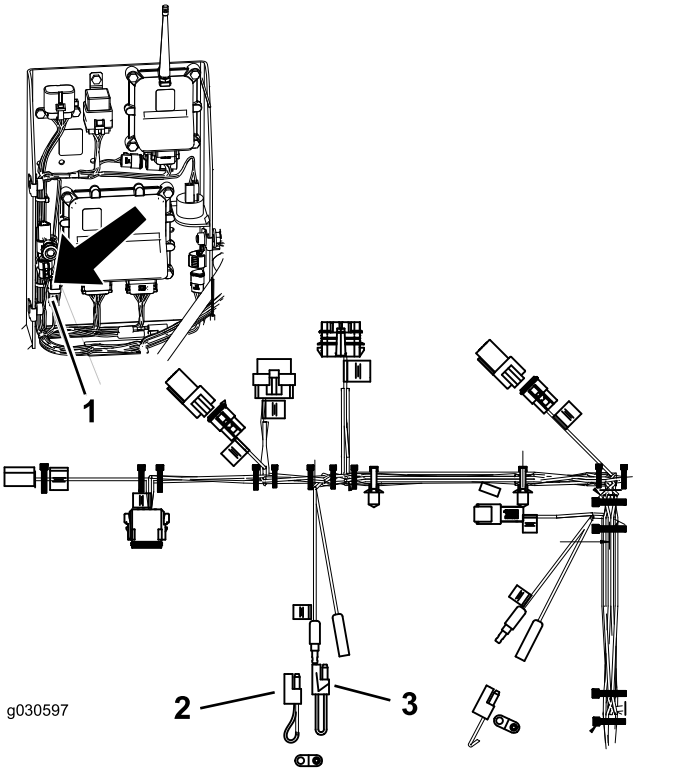

Kuva 31

1. Saparoliittimien sijainti
2. Vapaavalintaisen tilan saparoliitin (kiinni johdinsarjassa)
3. Vakiotilan saparoliitin

Huomaa: Voit palauttaa vakiotilan käyttöön asentamalla alkuperäisen saparoliittimen takaisin.

Kunnossapito

Paristojen vaihto

1. Irrota kauko-ohjaimen takaosassa olevat kuusi ruuvia ja irrota kansi (Kuva 32).

   Huomaa: Jos mahdollista, anna kumi- ja terästiivisteen olla urassa, kun irrotat kannen ja paristot.

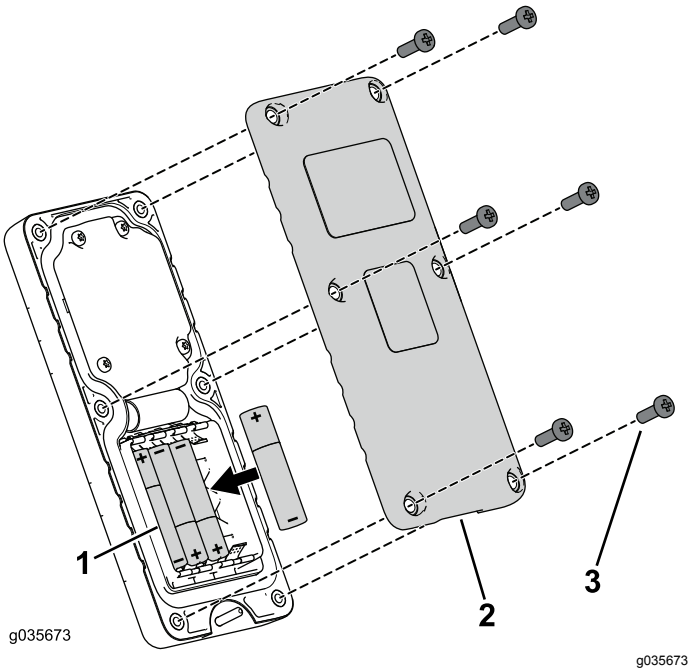

Kuva 32

1. Paristot
2. Kansi
3. Ruuvi

2. Irrota tyhjät paristot ja hävitä ne paikallisten säädösten mukaisesti.
3. Aseta kukin uusi paristo alustaan ja huomioi polaarisuus.

   Huomaa: Ohjain ei toimi, jos paristot on asennettu väärin.
4. Jos olet vahingossa irrottanut kumi- ja terästiivisteen, aseta ne varovasti takaisin kauko-ohjaimen uraan.
5. Asenna kansi ja kiinnitä se aiemmin irrotetuilla kuudella ruuvilla (Kuva 32), ja kiristä ne momenttiin 1,5–1,7 N·m.

   Huomaa: Älä kiristä ruuveja liikaa.

Vianetsintä

Ongelma	Mahdolliset syyt	Korjaustoimenpiteet
Lakaisijan vianmääritysvalo ei syty, kun kauko-ohjaimen painiketta painetaan.	Taajuudessa on häiriöitä.	Yhdistä kauko-ohjain perusyksikköön. Katso Kauko-ohjaimen ja perusyksikön yhdistäminen (sivu 16).

Vikakoodien tarkistus

Jos vianmäärityksen merkkivalo ilmoittaa järjestelmäviasta, määritä vian syy tarkistamalla vikakoodit. Katso Vianmääritystilaan siirtyminen (sivu 19).

Vianmääritystilaan siirtyminen

1. Käännä virta-avain KÄYNNISSÄ-asentoon.
2. Katkaise virransyöttö lakaisijaan irrottamalla ajoyksikön ja lakaisijan välinen johdinsarja.
3. Irrota lokeron kansi.
4. Vedä kiinnityskorkki pois kahdesta vianmäärityksen rinnakkaiskytkimestä (Kuva 33, A).
5. Liitä vianmäärityksen rinnakkaiskytkimet yhteen (Kuva 33, B).

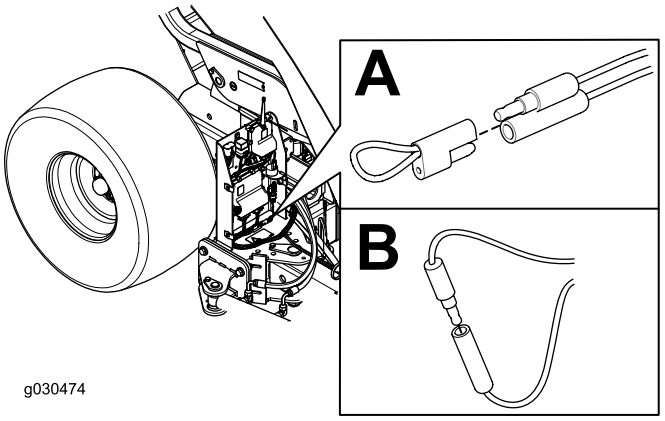

g030474

Kuva 33

6. Kytke virransyöttö lakaisijaan kytkemällä ajoyksikön ja lakaisijan välinen johdinsarja.
7. Määritä vikakoodi laskemalla välähdysten määrä ja katso sitten seuraavaa taulukkoa:

   Huomaa: Jos vikoja on useampia, molempien vikojen välähdyssarjat esiintyvät, seuraa pitkä tauko, ja välähdyssarjat toistuvat.

Vikakoodien tulkinta

Koodi	Merkkivalon vilkkumistapa	Käyttäytyminen	Tiedot
Konekohtaiset viat			
11	Yksi välähdys, tauko, yksi välähdys, pitkä tauko, toisto	Yhteys PERUSYKSIKKÖÖN on kadonnut.	Liitintä ei ole kytketty. Paikanna irrallinen tai poiskytketty johdinsarjan liitin ja kytke se.
			Johdotuksessa on ongelma, ota yhteys Toro-jälleenmyyjään.
			PERUSYKSIKKÖ on viallinen, ota yhteys Toro-jälleenmyyjään.
12	Yksi välähdys, tauko, kaksi välähdystä, pitkä tauko, toisto	Versio ei sovi yhteen PERUSYKSIKÖN ja/tai kauko-ohjaimen kanssa.	Väärä ohjelmisto (asenna oikea ohjelmisto TORODIAG-sivustolta), ota yhteys Toro-jälleenmyyjään.
13	Yksi välähdys, tauko, kolme välähdystä, pitkä tauko, toisto	Väärä kauko-ohjain (ei ole käytössä versiossa A)	Väärän tuotteen yhdistäminen (MH-400-koneen ohjelmistoa yritetään päivittää ProPass-kauko-ohjaimella).

Vikakoodien nollaus

Kun ongelma on ratkaistu, irrota ja kytke sitten vianmääritysкytkimet uudestaan. Vianmääritysvalo vilkkuu jatkuvasti kerran sekunnissa.

Vianmääritystilasta poistuminen

1. Käännä virta-avain KÄYNNISSÄ-asentoon.
2. Katkaise virransyöttö lakaisijaan irrottamalla ajoyksikön ja lakaisijan välinen johdinsarja.
3. Irrota vianmäärityksen rinnakkaiskytkimet.
4. Työnnä kiinnityskorkki kahteen vianmäärityksen rinnakkaiskytkimeen.
5. Kytke virransyöttö lakaisijaan kytkemällä ajoyksikön ja lakaisijan välinen johdinsarja.
6. Asenna lokeron kansi.

Huomautuksia:

Huomautuksia:

Liittämisvakuutus

The Toro Company, 8111 Lyndale Ave. South, Bloomington, MN, USA vakuuttaa, että asianmukaisissa vaatimustenmukaisuusvakuutuksissa ilmoitettujen Toro-mallien mukana toimitettujen ohjeiden mukaisesti asennettuina seuraavat yksiköt täyttävät esitettyjen direktiivien vaatimukset.

Mallinro:	Sarjanro:	Tuotteen kuvaus	Laskun kuvaus	Yleinen kuvaus	Direktiivi
131-4836	—	Ohjainsarja, Pro Sweep 5200 -nurmenlakaisija	CONTROLLER KIT, PROSWEEP	Ohjainsarja	2006/42/EY

Asiaankuuluvat tekniset asiakirjat on laadittu direktiivin 2006/42/EY liitteessä VII olevan B-osan vaatimusten mukaisesti.

Yhtiö sitoutuu ilmoittamaan kansallisten viranomaisten pyynnöstä näitä osittain koottuja laitteita koskevat olennaiset tiedot. Tiedot ilmoitetaan elektronisesti.

Laitteita ei saa käyttää, ennen kuin ne on liitetty hyväksyttyihin Toro-malleihin laitteita koskevien vaatimustenmukaisuusvakuutusten ja kaikkien ohjeiden mukaisesti. Tällöin laitteiden voidaan vakuuttaa noudattavan kaikkia asiaankuuluvia direktiivejä.

Sertifioitu:

David Klis
Tekninen johtaja
8111 Lyndale Ave. South
Bloomington, MN 55420, USA
January 30, 2017

Valtuutettu edustaja:

Marcel Dutrieux
Manager European Product Integrity
Toro Europe NV
Nijverheidsstraat 5
2260 Oevel
Belgium

Tel. +32 16 386 659



Count on it.