Form No. 3413-848 Rev A

Kit contrôleur

pour balai-ramasseur Pro Sweep® 5200

N° de modèle 131-4836

Instructions de montage

⚠ ATTENTION

CALIFORNIE
Proposition 65 - Avertissement

Ce produit contient une ou des substances chimiques considérées par l'état de Californie comme capables de provoquer des cancers, des anomalies congénitales ou d'autres troubles de la reproduction.

Remarque: Les côtés gauche et droit de la machine sont déterminés d'après la position d'utilisation normale.

Ce produit est conforme à toutes les directives européennes pertinentes. Pour plus de renseignements, reportez-vous à la Déclaration d'incorporation (DOI) à la fin de ce document.

Compatibilité électromagnétique

Usage résidentiel : Ce dispositif est conforme à la partie 15 de la réglementation de la FCC. Son exploitation est assujettie aux deux conditions suivantes : (1) Ce dispositif ne doit pas causer de parasites nuisibles et (2) ce dispositif doit accepter tout parasite reçu, y compris tout parasite pouvant causer un fonctionnement indésirable.

Cet équipement produit et utilise de l'énergie RF et, s'il n'est pas installé et utilisé en stricte conformité avec les instructions du fabricant, peut causer des parasites nuisibles à la réception radio et télévisuelle. Cet équipement a été testé et trouvé conforme aux restrictions imposées aux dispositifs de calcul de Classe B en vertu de la sous-section J de la partie 15 de la réglementation de la FCC, comme mentionné ci-dessus. Il est cependant impossible de garantir l'absence de tout parasite dans une installation donnée. Si cet équipement cause des parasites nuisibles à la réception radio ou télévisuelle, ce que l'on peut déterminer en éteignant puis en rallumant l'équipement, l'utilisateur est encouragé à essayer de corriger le problème en appliquant une ou plusieurs des mesures suivantes : Réorienter ou repositionner l'antenne de réception, repositionner le récepteur de télécommande par rapport à l'antenne radio/TV ou brancher le contrôleur dans une prise séparée, de sorte que le contrôleur et la radio/TV se trouvent sur des circuits de dérivation différents. Au besoin, l'utilisateur devra consulter le concessionnaire ou un technicien radio/télévision expérimenté qui pourra faire d'autres suggestions.
L'utilisateur pourra trouver utile le livret suivant, diffusé par la Federal Communications Commission (Commission fédérale des communications) : « How to Identify and Resolve Radio-TV Interference Problems » (« Comment identifier et résoudre les problèmes de parasites radio/TV »). Ce livret est disponible auprès du U.S. Government Printing Office, Washington, DC 20402. Nº de stock 004-000-00345-4.

ID FCC : OA3MRF24J40MC-Base, OA3MRF24J40MA-Hand Held

CI : 7693A-24J40MC-Base, 7693A-24J40MA-Hand Held

Son exploitation est assujettie aux deux conditions suivantes : (1) Ce dispositif ne doit pas causer de parasites et (2) ce dispositif doit accepter tout parasite, y compris tout parasite pouvant causer un fonctionnement indésirable.

Certification de compatibilité électromagnétique au Japon	
Télécommande portable :	R 204-520022
RF2CAN :	R 204-520297

Certification de compatibilité électromagnétique au Mexique	
Télécommande portable :	IFETEL : RCPMIMR15-2209
RF2CAN :	IFETEL : RCPMIMR15-0142

© 2017—The Toro® Company
8111 Lyndale Avenue South
Bloomington, MN 55420

Enregistrez votre produit à www.Toro.com.

CE

Traduction du texte d'origine (FR)
Imprimé aux États-Unis
Tous droits réservés

3413-848 A

Certification de compatibilité électromagnétique en Corée (autocollant fourni dans un autre kit)	
Télécommande portable :	MSIP-CRM-TZQ-SMHH 해당 무선설비는 전파혼신 가능성이 있으므로 인명안전과 관련된 서비스는 할 수 없음
RF2CAN :	MSIP-CRM-TZQ-MRF-E MSIP-CRM-TZQ-RF2CAN 해당 무선설비는 전파혼신 가능성이 있으므로 인명안전과 관련된 서비스는 할 수 없음

Certification de compatibilité électromagnétique à Singapour	
Télécommande portable :	TWM240007_IDA_N4022-15
RF2CAN :	TWM-240005_IDA_N4024–15

Sécurité

Autocollants de sécurité et d'instruction

Des autocollants de sécurité et des instructions bien visibles par l'opérateur sont placés près de tous les endroits potentiellement dangereux. Remplacez tout autocollant endommagé ou manquant.

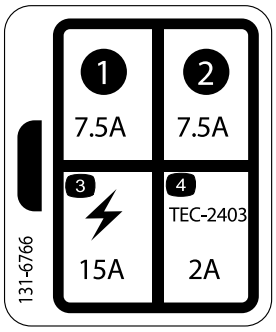

decal131-6766

131-6766

1. 7,5 A
2. 7,5 A
3. Accessoire électrique (15 A)
4. TEC-2403 (2 A)

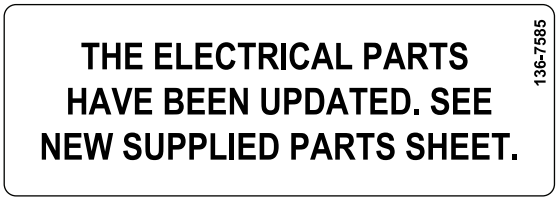

decal136-7585

136-7585

Montage

Pièces détachées

Reportez-vous au tableau ci-dessous pour vérifier si toutes les pièces ont été expédiées.

Procédure	Description	Qté	Utilisation
1	Aucune pièce requise	–	Préparation de la machine.
2	Aucune pièce requise	–	Dépose des composants.
3	Aucune pièce requise	–	Perçage des trous.
4	Autocollant de fusibles Autocollant de mise à jour électrique	1 1	Mise en place des autocollants.
5	Émetteur radio Contrôleur radio Témoin Relais Boulon (1/4 x 1-1/8") Boulon (1/4 x 3/4") Boulon (n° 10 x 7/8") Écrou à embase (1/4") Contre-écrou (n° 10)	1 1 1 1 8 3 1 11 1	Pose des composants.
6	Plaque de capteurs droite Plaque de capteurs gauche Capteur de proximité	1 1 1	Montage des capteurs de proximité.
7	Faisceau de câblage Serre-câble Clip de serre-câble	1 10 2	Installation du faisceau de câblage.
8	Couvercle de compartiment	1	Montage du couvercle.
9	Télécommande portable Pile AA	1 4	Assemblage de la télécommande.

1

Préparation de la machine

Aucune pièce requise

Procédure

1. Garez la machine sur un sol plat et horizontal.
2. Levez la trémie et bloquez-la en position avec le verrou de vérin.
3. Débranchez le connecteur d'alimentation du groupe de déplacement.
4. Vérifiez que la machine ne peut pas se déplacer avant de commencer l'installation.

2

Dépose des composants

Seulement pour une mise à niveau

Aucune pièce requise

Procédure

1. Retirez les fixations du couvercle du compartiment et mettez-les de côté (Figure 1).

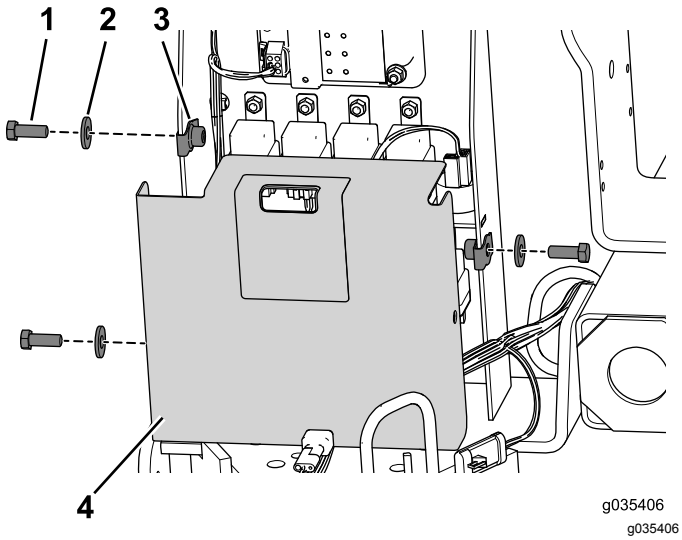

Figure 1

1. Boulon (5/16 x 1")
2. Rondelle
3. Écrou de borne (3/8")
4. Compartiment

2. Débranchez le faisceau de tous les composants, à l'exception des relais (Figure 2).

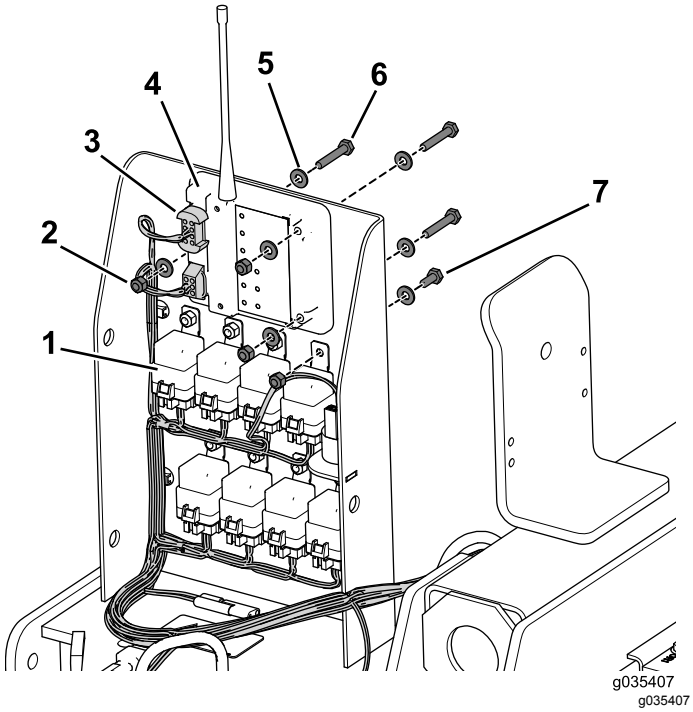

Figure 2

1. Relais
2. Écrou (1/4")
3. Faisceau de câblage
4. Émetteur-récepteur
5. Rondelle
6. Boulon (1/4 x 1-1/2")
7. Boulon (1/4 x 5/8")

3. Retirez toutes les fixations des composants à l'intérieur du compartiment (Figure 2).
4. Retirez tous les composants, sauf l'alarme audio du compartiment (Figure 2).
5. Retirez les écrous de fixation et les rondelles de l'avant des capteurs de proximité sur la plaque de capteurs droite, et mettez-les de côté (Figure 3).

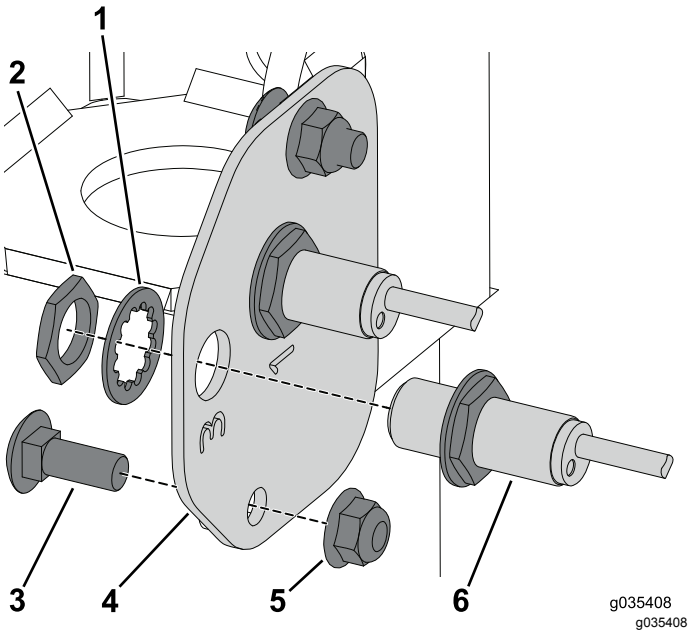

Figure 3

1. Écrou de retenue
2. Rondelle
3. Boulon de carrosserie (3/8 x 1")
4. Plaque de capteurs droite
5. Écrou à embase (3/8")
6. Capteur de proximité

6. Déposez les capteurs de proximité de la plaque de capteurs droite et mettez-les de côté.
7. Retirez les boulons de carrosserie et les écrous à embase qui fixent la plaque de capteurs droite au cadre (Figure 3).
8. Retirez les boulons de carrosserie et les écrous à embase qui fixent la plaque de capteurs gauche au cadre (Figure 4).

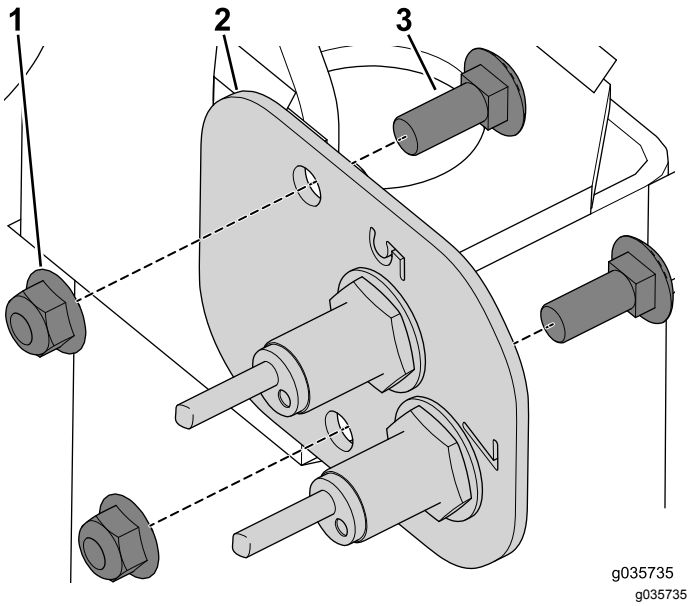

Figure 4

1. Écrou à embase (3/8")
2. Plaque de capteurs gauche
3. Boulon de carrosserie (3/8 x 1")

3

Perçage des trous

Aucune pièce requise

Procédure

1. Localisez et repérez le trou suivant du capuchon de connecteur (Figure 5).

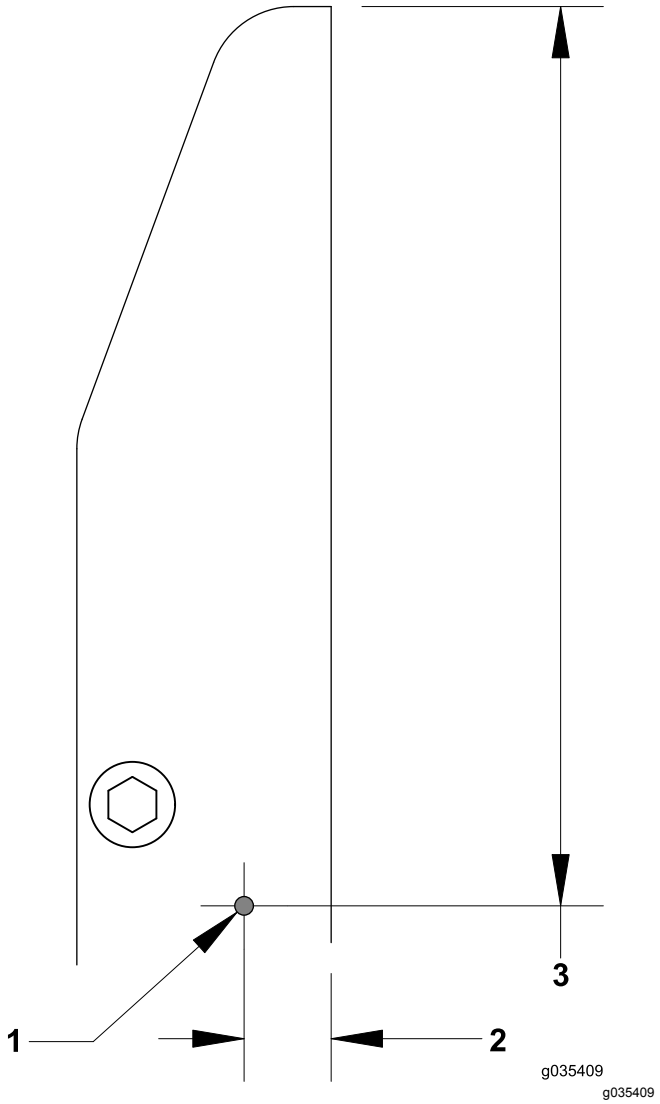

Figure 5

1. 5,6 mm de diamètre
2. 267 mm
3. 25 mm

2. Localisez et percez les trous suivants du porte-fusibles et le relais (Figure 6).

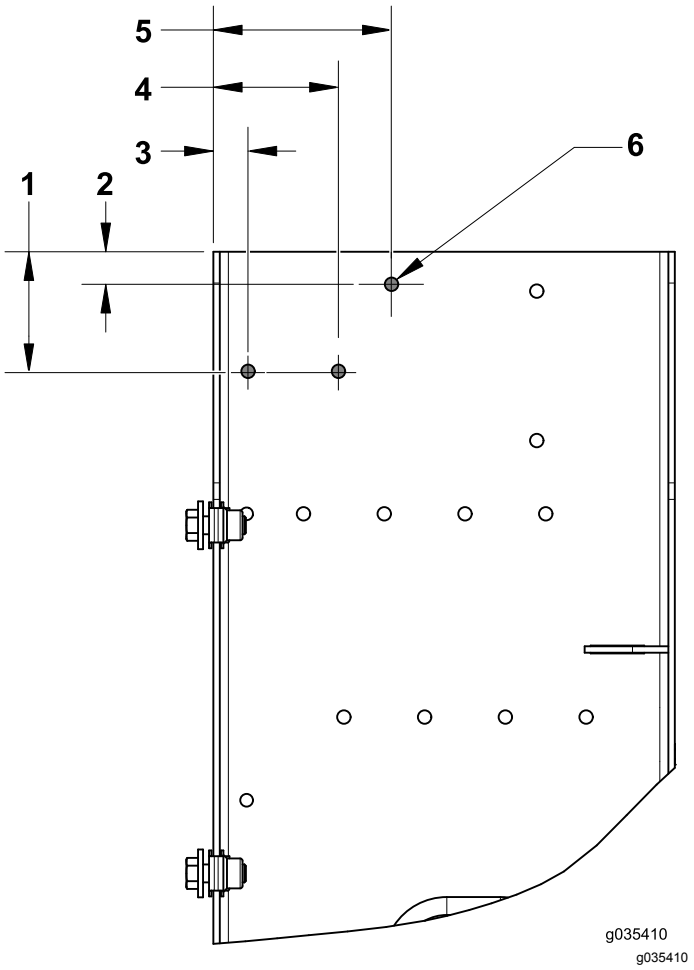

Figure 6

1. 64 mm
2. 17 mm
3. 15 mm
4. 63 mm
5. 91 mm
6. 7,1 mm de diamètre

3. Localisez et repérez les trous suivants de l'émetteur (Figure 7).

Remarque: Vous pouvez utiliser l'émetteur comme gabarit.

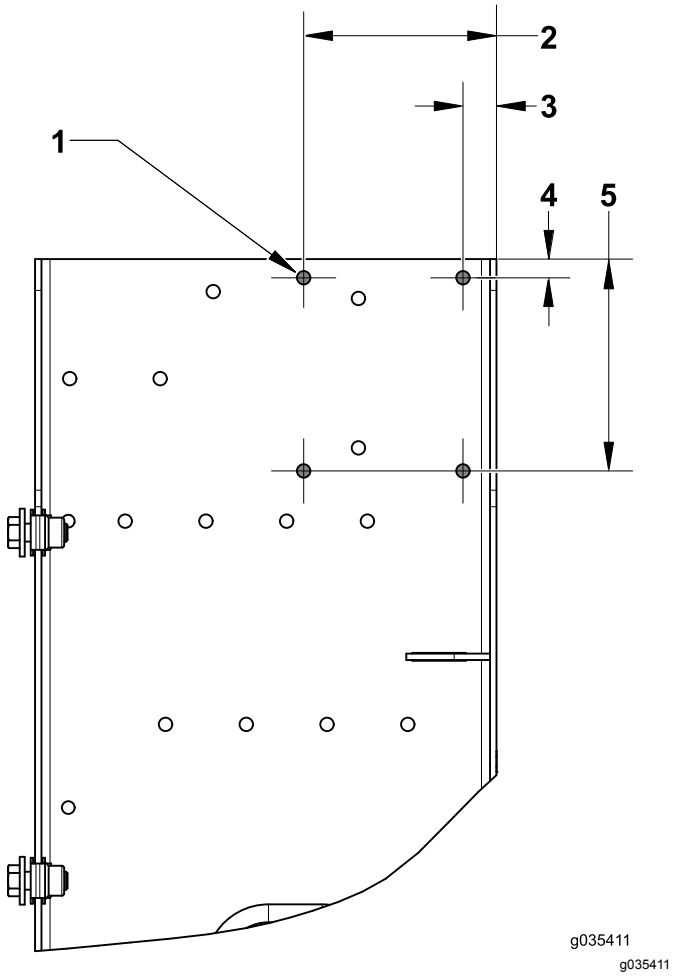

Figure 7

1. 7,1 mm de diamètre
2. 99 mm
3. 14 mm
4. 10 mm
5. 113 mm

4. Localisez et repérez les trous suivants du contrôleur (Figure 8).

Remarque: Vous pouvez utiliser le contrôleur comme gabarit.

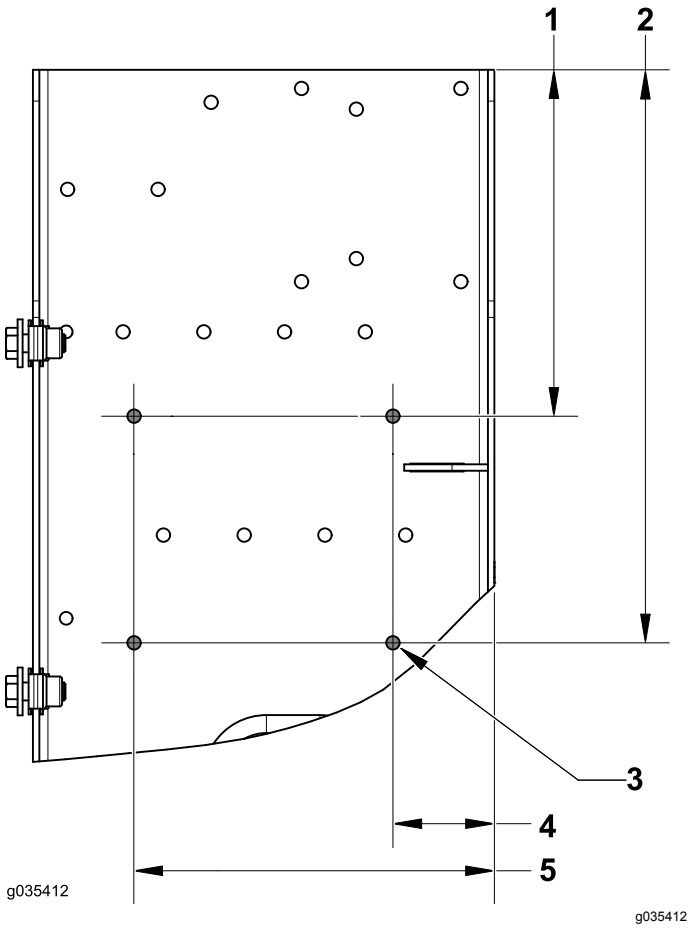

Figure 8

1. 184 mm
2. 304 mm
3. 7,1 mm de diamètre
4. 50 mm
5. 188 mm

5. Localisez et repérez le trou suivant du contrôleur (Figure 9).

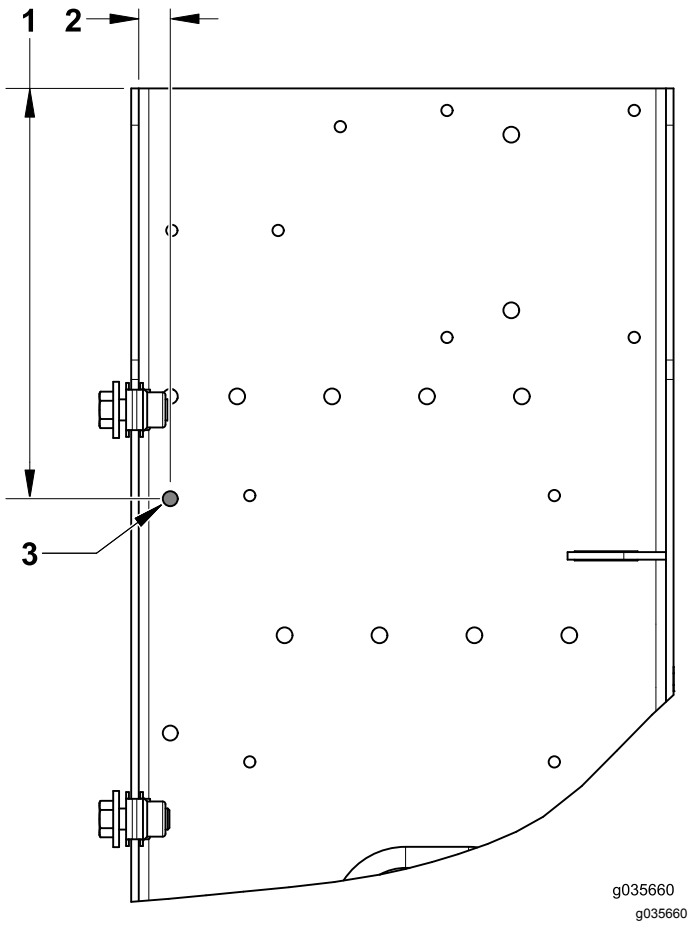

Figure 9

1. 185 mm
2. 14 mm
3. 6,8 mm

Remarque: Veillez à ne pas percer un trou de trop grand diamètre.

4

Mise en place des autocollants

Pièces nécessaires pour cette opération:

1	Autocollant de fusibles
1	Autocollant de mise à jour électrique

Procédure

1. Vérifiez que la surface d'application est propre.
2. Localisez et appliquez l'autocollant de fusibles à l'emplacement indiqué (Figure 10).

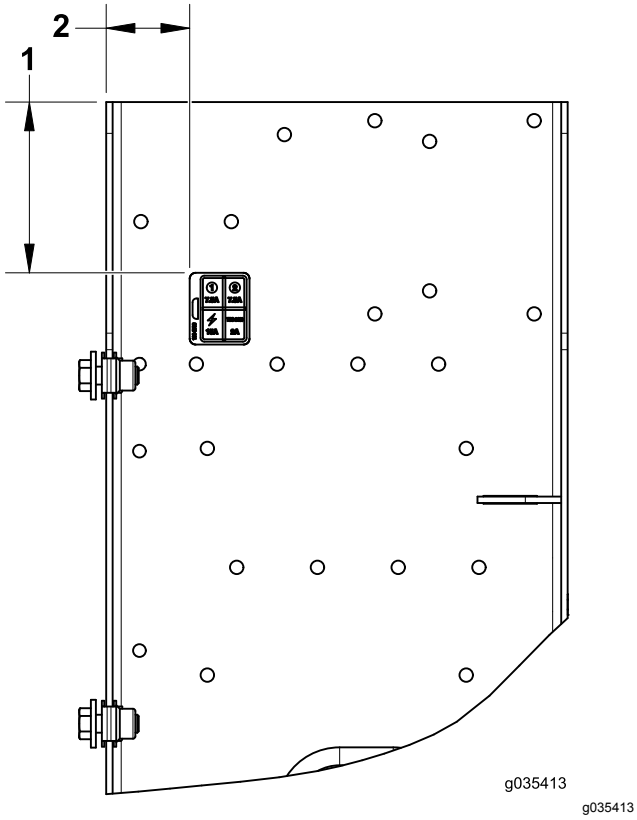

Figure 10

1. 89 mm
2. 44 mm

3. Apposez l'autocollant de mise à jour électrique à côté de l'étiquette portant le numéro de série sur la machine.

5

Pose des composants

Pièces nécessaires pour cette opération:

1	Émetteur radio
1	Contrôleur radio
1	Témoin
1	Relais
8	Boulon (1/4 x 1-1/8")
3	Boulon (1/4 x 3/4")
1	Boulon (n° 10 x 7/8")
11	Écrou à embase (1/4")
1	Contre-écrou (n° 10)

Procédure

1. Fixez l'émetteur-récepteur à l'aide des 4 boulons (1/4 x 3/4") et écrous à embase (Figure 11).

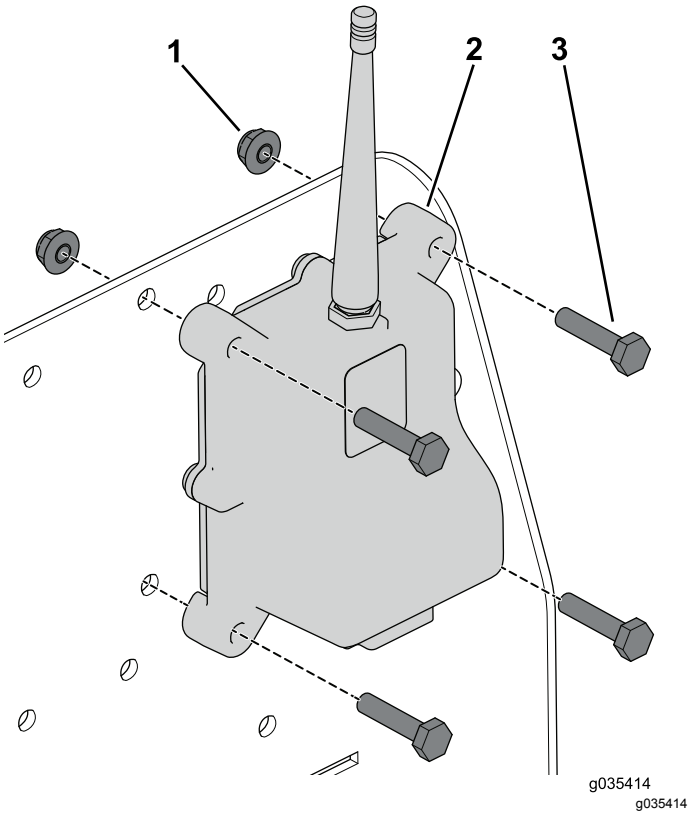

Figure 11

1. Émetteur-récepteur
2. Écrou à embase (1/4")
3. Boulon (1/4 x 3/4")

2. Fixez le contrôleur à l'aide des 4 boulons (1/2 x 3/4") et écrous à embase (Figure 12).

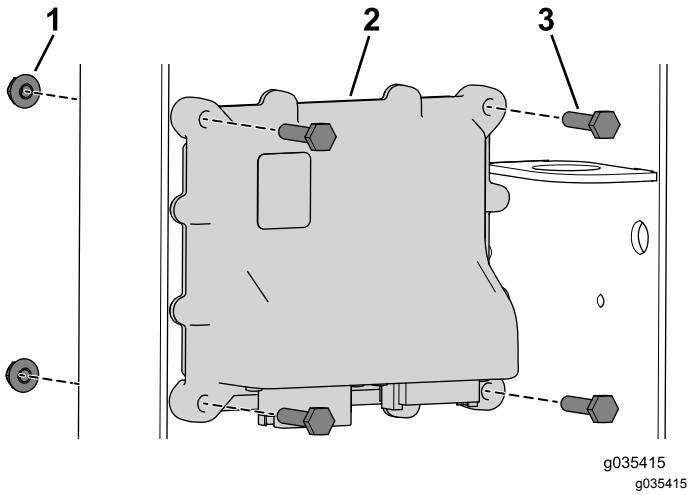

Figure 12

1. Contrôleur
2. Écrou à embase (1/4")
3. Boulon (1/4 x 3/4")

3. Fixez le relais à l'aide du boulon (1/4 x 3/4") et de l'écrou à embase (Figure 13).

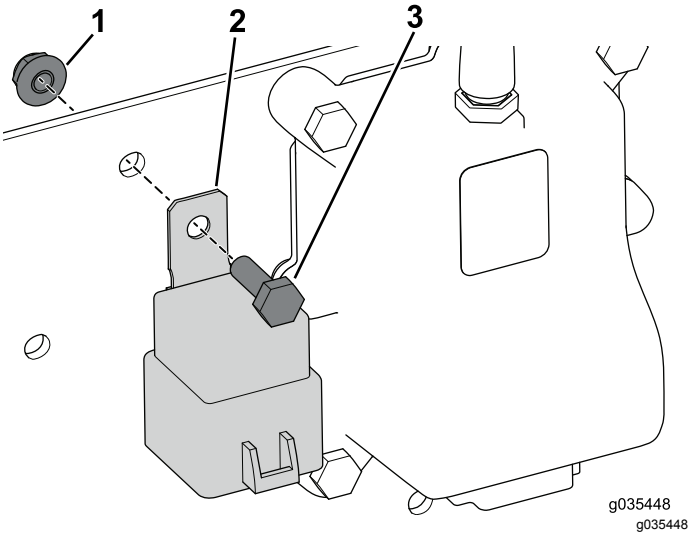

Figure 13

1. Écrou à embase (1/4")
2. Relais
3. Boulon (1/4 x 3/4")

4. Retirez le capuchon de fusible sur le faisceau de câblage.

5. Fixez le capuchon de fusible à l'aide des 2 boulons (1/2 x 3/4") et écrous à embase (Figure 14).

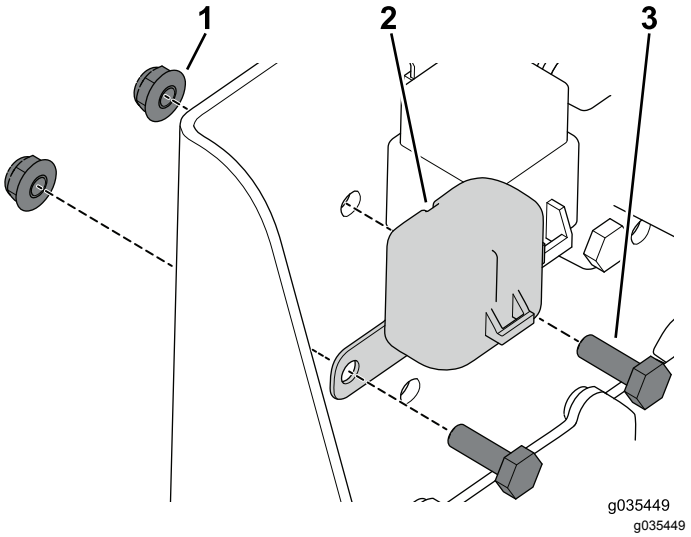

Figure 14

1. Écrou à embase (1/4")
2. Porte-fusibles
3. Boulon (1/4 x 3/4")

6. Insérez le connecteur dans le trou de montage du panneau de fermeture (Figure 15).

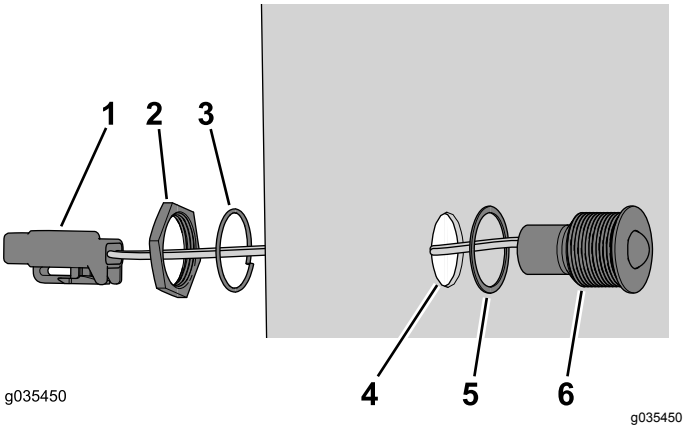

Figure 15

1. Connecteur
2. Écrou de retenue
3. Rondelle-frein
4. Trou de montage
5. Joint
6. Témoin lumineux

Remarque: Vérifiez que le joint est en place entre le couvercle et le témoin (Figure 15).

7. Fixez le témoin dans le trou du panneau de fermeture à l'aide de l'écrou de retenue et de la rondelle frein (Figure 15).
8. Retirez le capuchon de connecteur sur le faisceau de câblage.

9. Fixez le capuchon de connecteur au boîtier du contrôleur à l'aide du boulon (n° 10 x 7/8") et du contre-écrou (Figure 16).

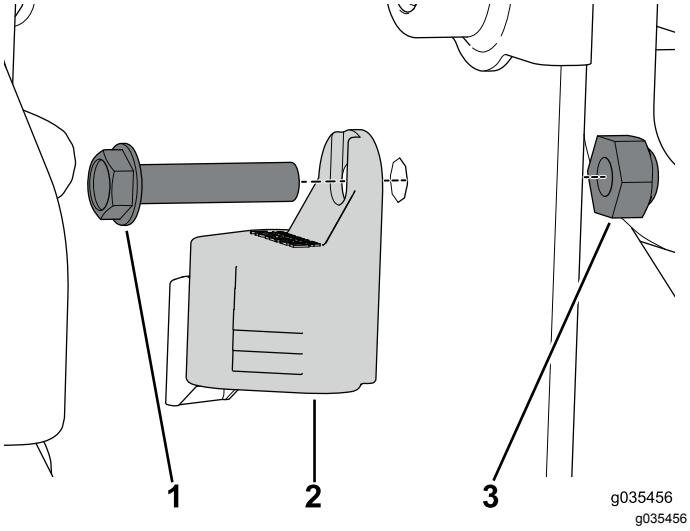

Figure 16

1. Boulon (n° 10 x 7/8")
2. Capuchon de connecteur
3. Contre-écrou (n° 10)

6

Montage des capteurs de proximité

Pièces nécessaires pour cette opération:

1	Plaque de capteurs droite
1	Plaque de capteurs gauche
1	Capteur de proximité

Procédure

1. Fixez la plaque de capteurs droite à la machine à l'aide des 2 boulons de carrosserie (3/8 x 1") et d'écrous à embase (Figure 17).

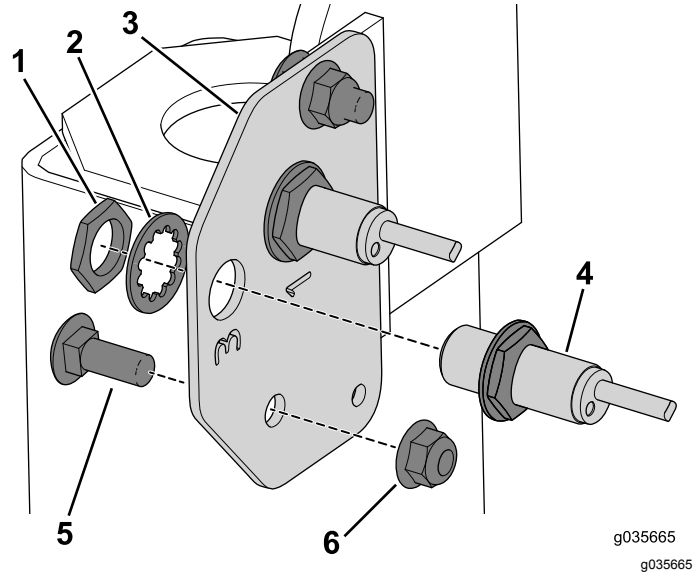

Figure 17

1. Écrou de retenue
2. Rondelle
3. Plaque de capteurs droite
4. Capteur de proximité
5. Boulon de carrosserie (3/8 x 1")
6. Écrou à embase (3/8")

2. Fixez les capteurs de proximité que vous avez retirés à la plaque droite à l'aide des écrous de retenue et des rondelles (Figure 17).

Important: **Veillez à ne pas endommager l'avant du capteur pendant le montage.**

3. Fixez la plaque de capteurs gauche à la machine à l'aide du boulon de carrosserie (3/8 x 1") et de l'écrou à embase (Figure 18).

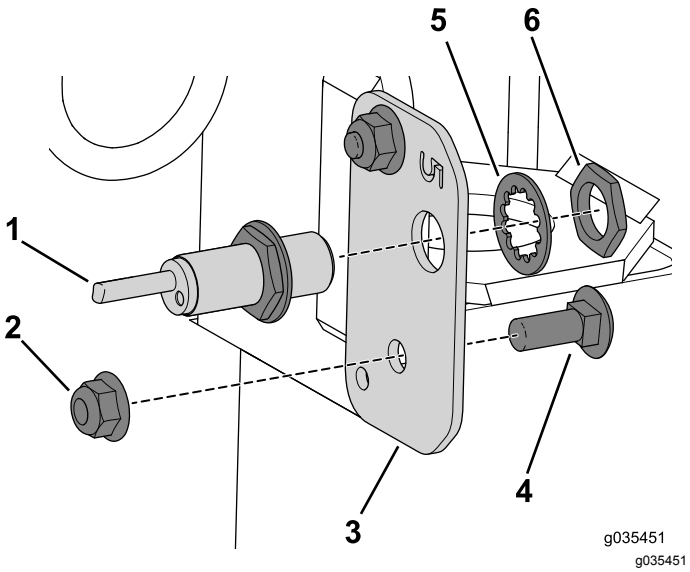

Figure 18

1. Capteur de proximité
2. Écrou à embase (3/8")
3. Plaque de capteurs gauche
4. Boulon de carrosserie (3/8 x 1")
5. Rondelle
6. Écrou de retenue

4. Fixez le capteur de proximité fourni dans le kit à la plaque de capteurs gauche à l'aide de l'écrou de retenue et de la rondelle (Figure 18).

Important: **Veillez à ne pas endommager l'avant du capteur pendant le montage.**

5. Prévoyez un espace de 3,6 mm pour chaque capteur que vous montez (Figure 19).

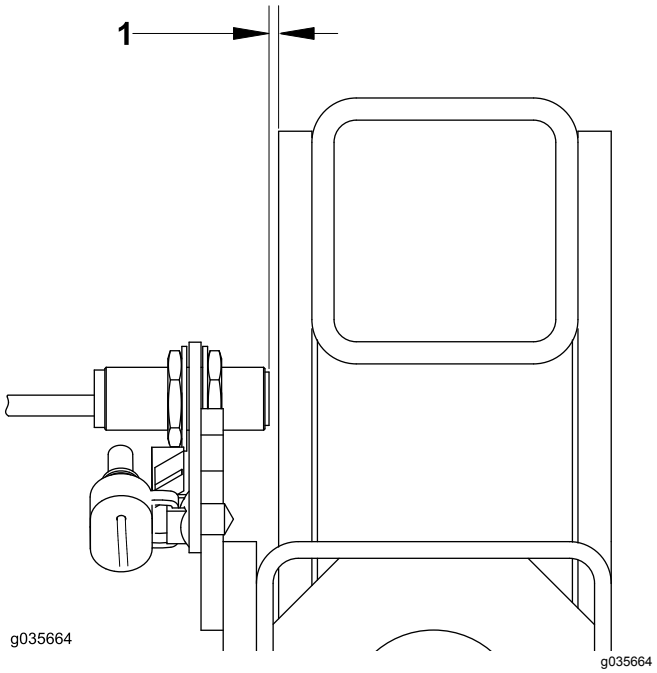

Figure 19

1. 3,6 mm

Important: **Veillez à ne pas endommager l'avant du capteur quand vous réglez l'écartement du capteur.**

7

Installation du faisceau de câblage

Pièces nécessaires pour cette opération:

1	Faisceau de câblage
10	Serre-câble
2	Clip de serre-câble

Procédure

1. Faites passer le faisceau de câblage sur le cadre du véhicule tracteur (Figure 20).

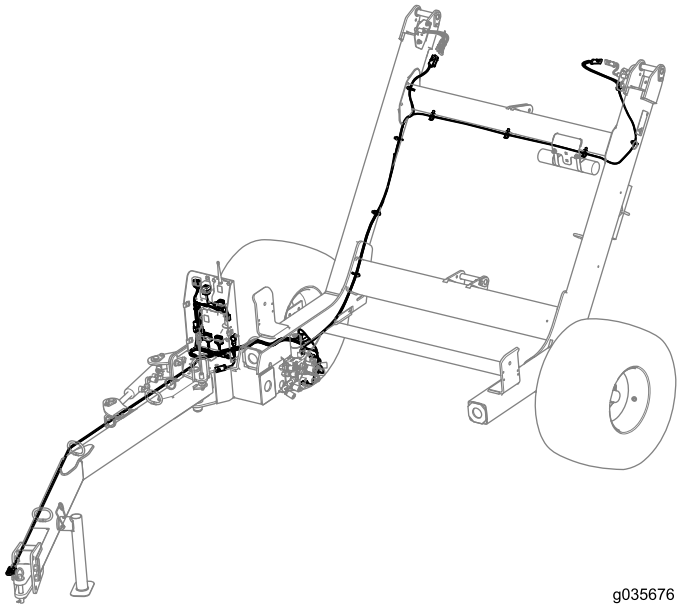

Figure 20

Remarque: Veillez à faire passer le faisceau de câblage dans les anneaux pour flexibles à l'avant du véhicule tracteur.

2. Attachez le faisceau de câblage au cadre à l'aide des clips serre-câbles.

3. Observez le code de couleur et les détrompeurs des connecteurs pour branchez le connecteur correct à la prise du composant (Figure 21).

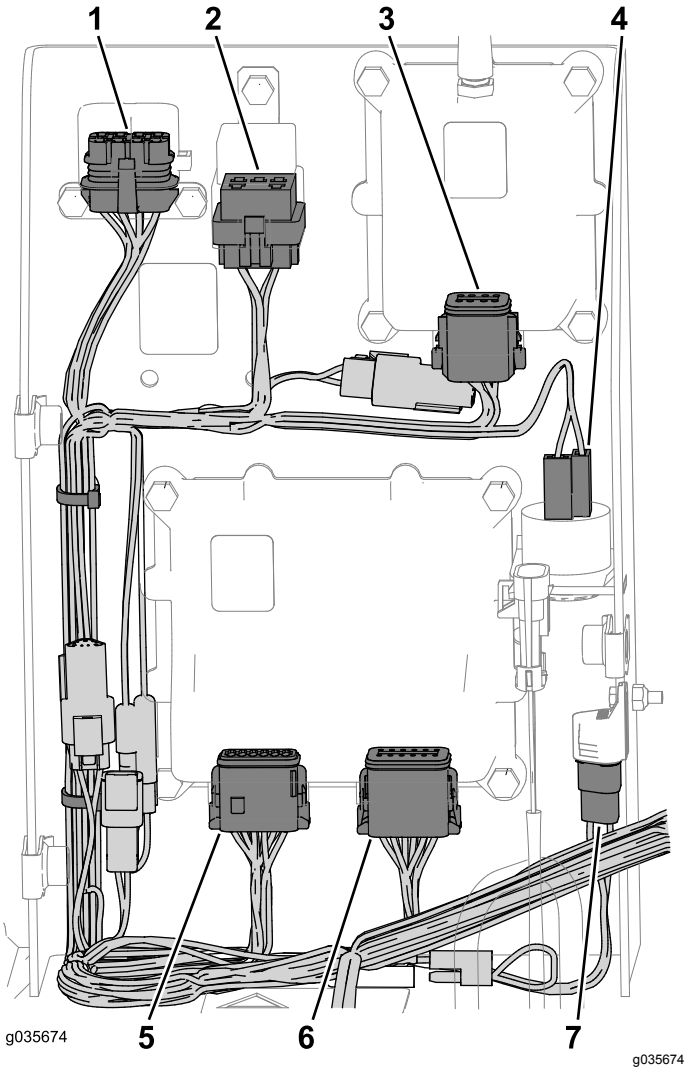

Figure 21

1. Porte-fusibles
2. Relais
3. Émetteur-récepteur (à détrompeur)
4. Alarme sonore
5. Contrôleur (code de couleur et détrompeur)
6. Contrôleur (code de couleur et détrompeur)
7. Capuchon de connecteur

4. Branchez le faisceau de câblage au collecteur hydraulique (Figure 22).

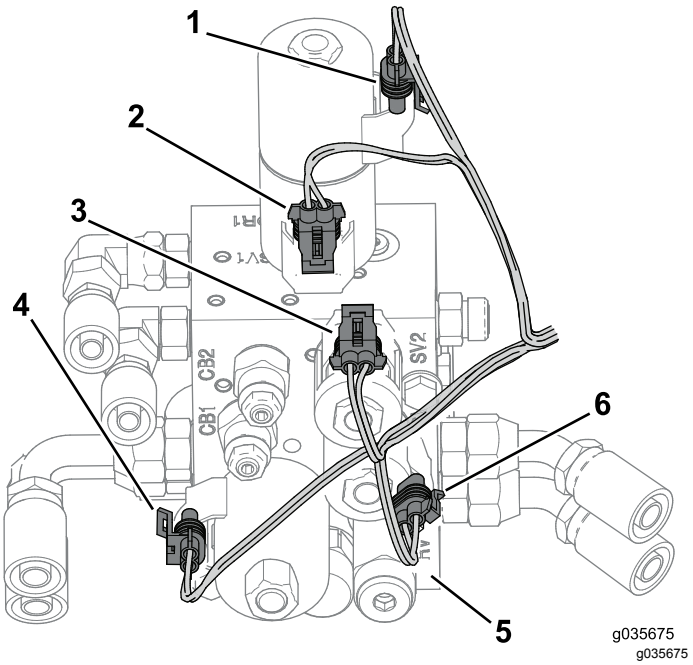

Figure 22

1. Attelage gauche (P21)
2. Attelage droit (P20)
3. Abaissement de la trémie (P18)
4. Solénoïde de brosse (P17)
5. Collecteur hydraulique
6. Levée de la trémie (P19)

5. Branchez le faisceau de câblage au capteur de proximité approprié (Figure 23 et Figure 24).

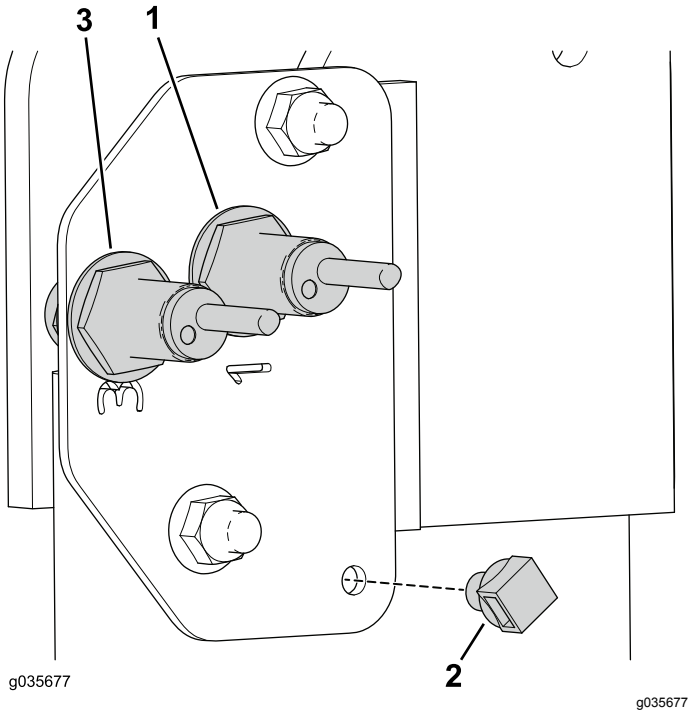

Figure 23

1. Capteur de proximité
2. Clip de serre-câble
3. Capteur de proximité

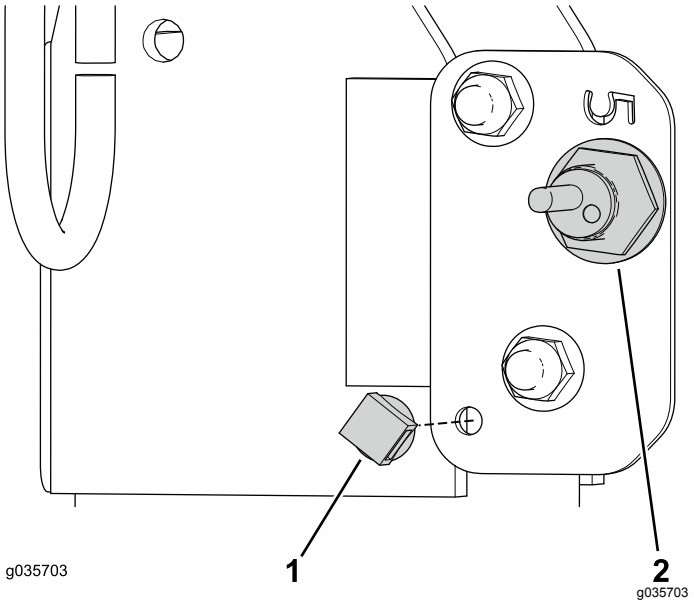

Figure 24

1. Clip de serre-câble
2. Capteur de proximité

6. Installez les clips de serre-câbles sur les plaques de capteurs droite et gauche (Figure 23 et Figure 24).
7. Insérez les serre-câbles dans le clip et autour des connecteurs du faisceau de câblage pour le fixer à la plaque de capteurs (Figure 23 et Figure 24).
8. Utilisez des serre-câbles pour attacher le faisceau de câblage aux flexibles hydrauliques (Figure 25).

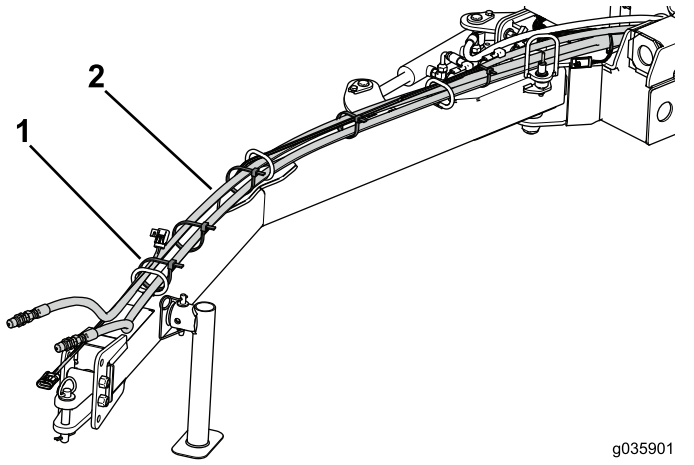

Figure 25

1. Serre-câble
2. Flexible hydraulique

8

Montage du couvercle

Pièces nécessaires pour cette opération:

1	Couvercle de compartiment

Procédure

1. Connectez le témoin au faisceau de câblage (Figure 26).

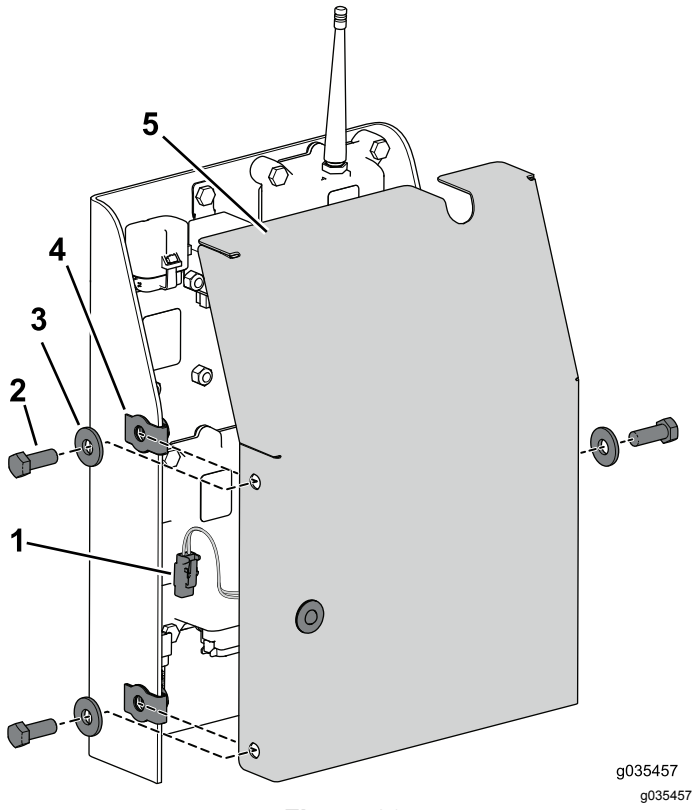

Figure 26

1. Connecteur
2. Boulon (3/8 x 1")
3. Rondelle
4. Écrou de borne (3/8")
5. Couvercle de compartiment

2. Fixez le couvercle au compartiment à l'aide du boulon (3/8 x 1") et de l'écrou que vous avez retirés précédemment (Figure 26).

9

Assemblage de la télécommande portable

Pièces nécessaires pour cette opération:

1	Télécommande portable
4	Pile AA

Procédure

1. Enlevez les bandes de caoutchouc qui maintiennent ensemble les deux moitiés de la télécommande, et déposez le couvercle arrière.
2. Placez les piles dans l'emplacement du logement en respectant la polarité (Figure 27).

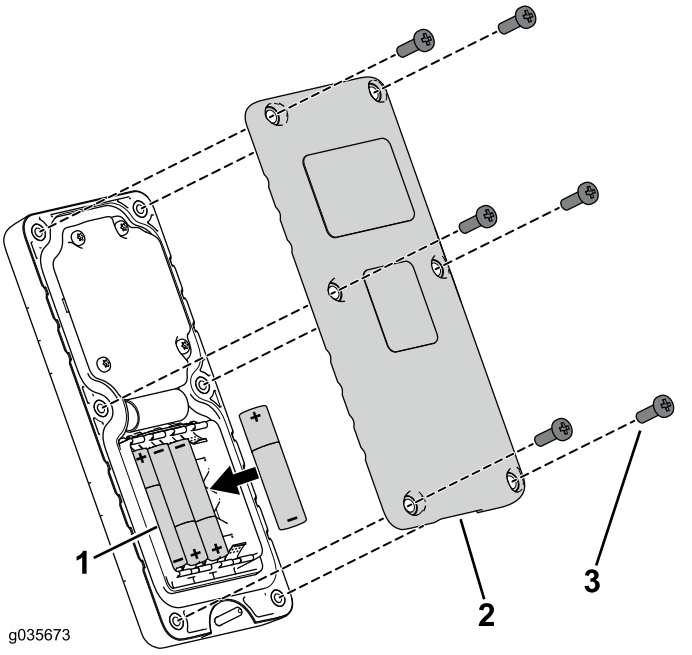

Figure 27

1. Piles
2. Couvercle
3. Vis

Remarque: Le contrôleur ne fonctionnera pas si les piles ne sont pas installées correctement.

3. Remettez le couvercle en place et fixez-le avec les 6 vis retirées précédemment (Figure 27), serrées à un couple de 1,5 à 1,7 N·m.

Remarque: Ne serrez pas les vis excessivement.

Vue d'ensemble du produit

Commandes

Bouton de déchargement de la trémie

Pour vider la trémie, appuyez 2 fois sur le bouton de déchargement (Figure 28).

Important: **Le balai-ramasseur doit se trouver juste derrière le groupe de déplacement et à la hauteur de transport avant l'activation de la séquence de déchargement.**

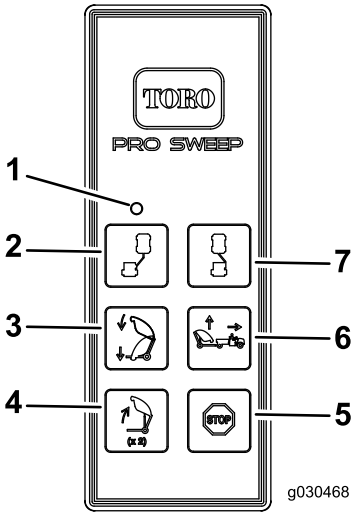

g030468

Figure 28

1. Éclairage à LED
2. Déport à gauche
3. Descente du balai-ramasseur
4. Déchargement de la trémie
5. Arrêt
6. Levage du balai-ramasseur
7. Déport à droite

Bouton de descente du balai-ramasseur

Pour abaisser la trémie, appuyez sur le bouton de descente du balai-ramasseur (Figure 28). Vous pouvez abaisser la trémie lorsqu'elle se trouve à l'une des positions suivantes :

- Hauteur de déchargement
- Hauteur de transport
- Hauteur de déport

Remarque: Lorsque vous abaissez la trémie à partir de la position de déchargement, vous pouvez l'arrêter à tout moment en relâchant le bouton de descente.

Remarque: Lorsque le balai-ramasseur est en position de transport ou de déport, vous pouvez arrêter la fonction de descente de la trémie à tout moment en appuyant sur le bouton de levage.

Bouton de levage du balai-ramasseur

Mode standard

Pour élever le balai-ramasseur en mode standard, appuyez sur le bouton de levage. La trémie s'arrête à la hauteur prédéfinie (Figure 28).

- La hauteur de transport (position normale) est de 33,5 à 38,5 cm.
- La hauteur de déport est de 21,5 à 26,5 cm.

Bouton de levage du balai-ramasseur

Mode option

Ce mode vous permet de régler le balai à la hauteur voulue et de l'arrêter aux hauteurs prédéfinies.

Remarque: Reportez-vous à la Sélection du mode levage du balai-ramasseur (page 17) pour sélectionner le mode option.

Pour élever le balai-ramasseur en mode option, appuyez de manière prolongée sur le bouton de levage jusqu'à ce que la trémie atteigne la hauteur voulue ou s'arrête à la hauteur prédéfinie (Figure 28).

- La hauteur de transport (position normale) est de 33,5 à 38,5 cm.
- La hauteur de déport est de 21,5 à 26,5 cm.

Bouton de déport à gauche

Pour déporter le balai-ramasseur vers la gauche, appuyez de manière prolongée sur le bouton de déport vers la gauche (Figure 28). Relâchez le bouton pour arrêter le déplacement vers la gauche.

Bouton de déport à droite

Pour déporter le balai-ramasseur vers la droite, appuyez de manière prolongée sur le bouton de déport vers la droite (Figure 28). Relâchez le bouton pour arrêter le déplacement vers la droite.

Bouton d'arrêt

Appuyez sur le bouton d'arrêt pour désactiver la fonction active.

Remarque: Cela prendra environ 3 secondes.

Témoin de diagnostic

Le témoin de diagnostic (Figure 29) est situé sur le couvercle du compartiment et indique les codes d'anomalie de la machine. Quand vous tournez la clé en position CONTACT, le témoin de diagnostic s'allume pendant 5 secondes, s'éteint pendant 5 secondes, puis clignote 3 fois par seconde jusqu'à ce qu'un bouton de la télécommande soit enfoncé. Si le témoin s'allume pendant 5 secondes puis se met à clignoter à 10 fois par seconde (avec ou sans pause de 5 seconde), cela signifie que la machine est défectueuse ; voir Contrôle des codes d'anomalie (page 19).

Remarque: Le témoin s'allume quand vous appuyez sur un bouton de la télécommande à main.

Remarque: Si vous appuyez sur un bouton de la télécommande portable lorsque vous démarrez la machine, le témoin ne clignote pas 3 fois par seconde après s'être éteint pendant 5 secondes.

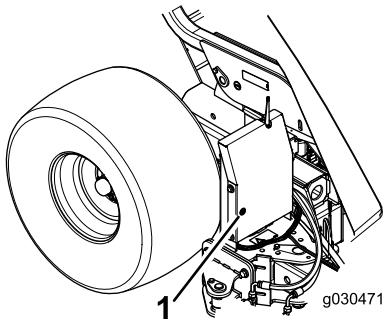

g030471

Figure 29

1. Témoin de diagnostic

Utilisation

Association de la télécommande et l'unité de base

Important: **Lisez toute la procédure avant d'entreprendre la procédure d'association.**

La télécommande doit établir la communication avec l'unité de base pour que le système soit opérationnel. La télécommande est associée à l'unité de base du système par la procédure d'association avant le départ de l'usine. Lorsqu'une situation demande le rétablissement de la communication entre la télécommande et l'unité de base (par exemple : présentation d'une télécommande neuve ou de rechange à une unité de base existante), vous devez effectuer la procédure ci-après :

Remarque: L'association de la télécommande à une unité de base différente cause sa dissociation de l'ancienne l'unité de base.

1. Mettez l'unité de base hors tension.
2. Tenez-vous près de l'unité de base, en pleine vue en tenant la télécommande à la main.
3. Appuyez simultanément de manière prolongée sur les boutons de DÉPORT À GAUCHE et de DÉPORT À DROITE. La diode se met à clignoter environ une fois par seconde.
4. Maintenez les deux boutons enfoncés jusqu'à ce que la diode clignote environ deux fois par seconde.
5. Relâchez les boutons.
6. Appuyez de manière prolongée sur le bouton de DÉPORT À GAUCHE. La diode se met à clignoter environ deux fois par seconde.
7. Continuez d'appuyer sur le bouton de DÉPORT À GAUCHE et tournez la clé en position CONTACT. La diode s'allume en continu si la procédure réussit.

   Remarque: Cela peut demander jusqu'à 20 secondes.
8. Relâchez le bouton de DÉPORT À GAUCHE.

   Le système est prêt à l'utilisation avec cette télécommande.

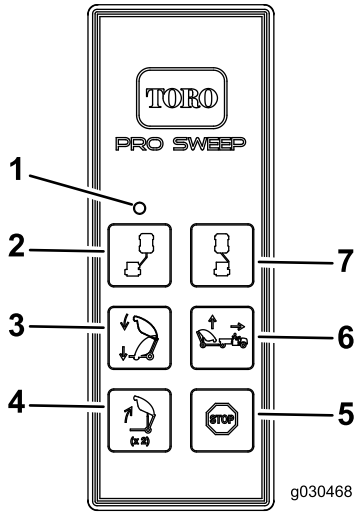

g030468

Figure 30

1. Éclairage à LED
2. Déport à gauche
3. Descente du balai-ramasseur
4. Déchargement de la trémie
5. Arrêt
6. Levage du balai-ramasseur
7. Déport à droite

Sélection du mode levage du balai-ramasseur

Deux modes peuvent être sélectionnés avec le bouton de levage du balai-ramasseur : standard et option.

Le mode standard permet d'élever le balai à des hauteurs prédéfinies sur simple pression d'un bouton. Voir Sélection du mode levage du balai-ramasseur (page 17).

Le mode option permet de régler le balai à la hauteur voulue et de l'arrêter aux hauteurs prédéfinies. Voir Sélection du mode levage du balai-ramasseur (page 17).

1. Déposez le couvercle du contrôleur.
2. Débranchez les 2 connexions du connecteur queue de cochon montré à la Figure 31.
3. Branchez les 2 fils de connexion au connecteur queue de cochon existant attaché au faisceau de câblage.
4. Reposez le couvercle du contrôleur.

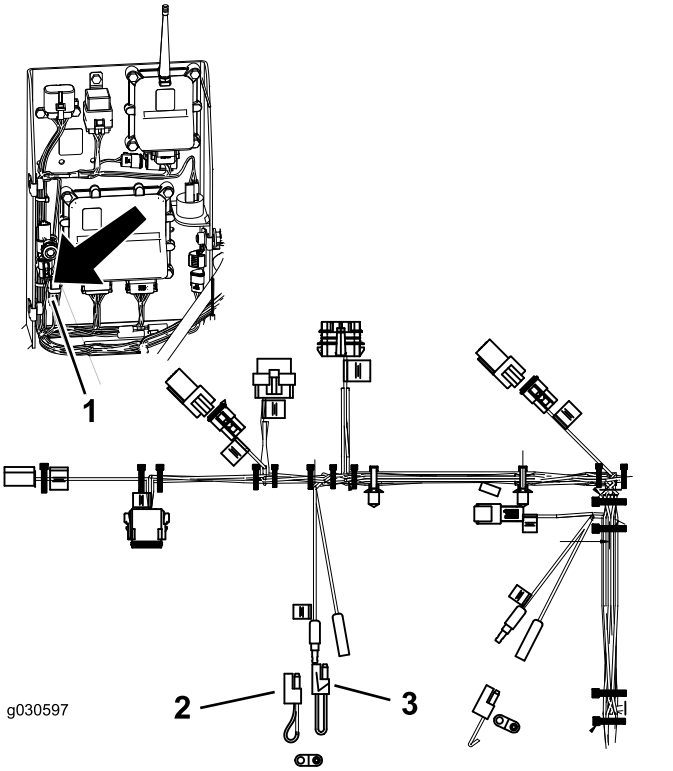

g030597

Figure 31

1. Emplacement des queues de cochon.
2. Queue de cochon du mode option (attachée au faisceau de câblage)
3. Queue de cochon du mode standard

Remarque: Pour retourner au mode standard, rebranchez le connecteur queue de cochon d'origine.

Entretien

Remplacement des batteries

1. Retirez les 6 vis au dos de la télécommande et déposez le couvercle (Figure 32).

   Remarque: Si possible, laissez les joints en caoutchouc et en acier dans la gorge quand vous enlevez le couvercle et les piles.

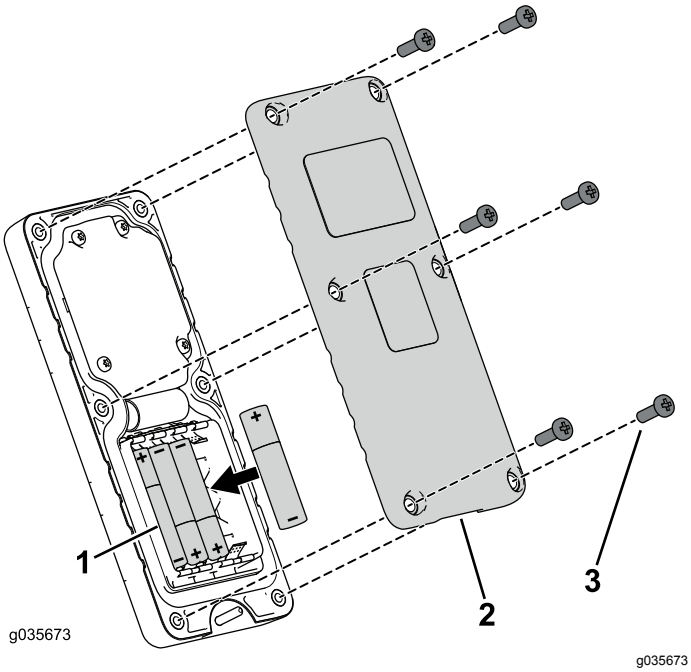

Figure 32

1. Piles
2. Couvercle
3. Vis

2. Retirez les piles déchargées et mettez-les au rebut en tenant compte de la réglementation locale en la matière.
3. Placez chaque pile neuve dans un des emplacements du logement en respectant la polarité.

   Remarque: Le contrôleur ne fonctionnera pas si les piles ne sont pas installées correctement.
4. Si vous enlevez accidentellement le joint en caoutchouc et le joint en acier, remettez-les soigneusement dans la gorge de la télécommande à main.
5. Remettez le couvercle en place et fixez-le avec les 6 vis retirées précédemment (Figure 32) serrées à un couple de 1,5 à 1,7 N·m.

   Remarque: Ne serrez pas les vis excessivement.

Dépistage des défauts

Anomalie	Causes possibles	Solution
Le témoin ne s'allume pas sur le balai-ramasseur quand vous appuyez sur un bouton de la télécommande.	Présence d'interférence de fréquence.	Associez la télécommande à l'unité de base. Voir Association de la télécommande et l'unité de base (page 16).

Contrôle des codes d'anomalie

Si le témoin de diagnostic indique une anomalie de système, vérifiez les codes d'anomalie pour déterminer ce qui ne va pas dans la machine. Voir Sélection du mode diagnostic (page 19).

Sélection du mode diagnostic

1. Tournez la clé en position CONTACT.
2. Débranchez le faisceau de câblage entre le groupe de déplacement et le balai-ramasseur pour mettre ce dernier hors tension.
3. Déposez le couvercle du compartiment.
4. Enlevez le bouchon captif des 2 prises shunt de diagnostic (Figure 33A).
5. Branchez ensemble les prises shunt de diagnostic (Figure 33B).

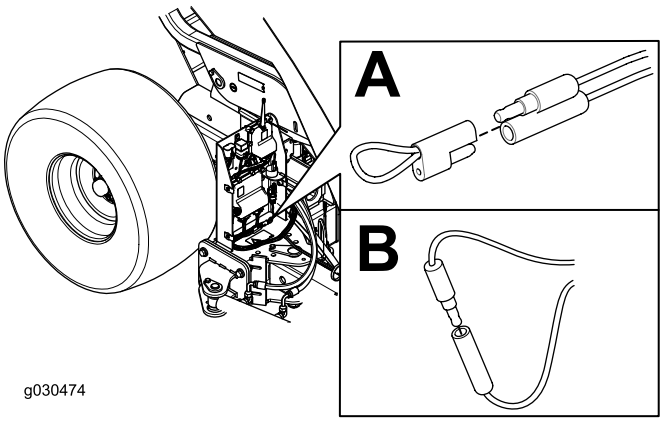

g030474

Figure 33

6. Rebranchez le faisceau de câblage entre le groupe de déplacement et le balai-ramasseur pour mettre ce dernier sous tension.
7. Comptez le nombre de clignotements pour identifier le code d'anomalie, puis consultez le tableau suivant :

   Remarque: En présence de plusieurs anomalies, les deux diodes clignotent, puis s'éteignent pendant un long moment avant de se remettre à clignoter.

Décodage des codes d'anomalie

Code	Nombre de clignotement	Comportement	Détails
Anomalies spécifiques à la machine			
11	Un clignotement, une pause, un clignotement, une longue pause, puis répétition de la séquence	Perte de communication avec l'unité de BASE.	Connecteur débranché ; localisez le connecteur desserré ou débranché et rebranchez-le.
			Problème de câblage ; contactez votre distributeur Toro.
			Unité de BASE défectueuse ; contactez votre distributeur Toro.
12	Un clignotement, une pause, deux clignotements, une longue pause, puis répétition de la séquence	Version incompatible de la BASE et/ou télécommande portable.	Erreur de logiciel (installez le logiciel correct de TORODIAG) ; contactez votre distributeur Toro.
13	Un clignotement, une pause, 3 clignotements, une longue pause, puis répétition de la séquence	Erreur de télécommande portable (non disponible pour la Rév A)	Erreur d'association de produit (par ex. tentative de mise à jour de logiciel sur un MH-400 avec une télécommande portable ProPass)

Réinitialisation des codes d'anomalie

Une fois l'anomalie corrigée, débranchez et rebranchez les prises de diagnostic. Le témoin de diagnostic clignote en continu une fois par seconde.

Quitter le mode diagnostic

1. Tournez la clé en position CONTACT.
2. Débranchez le faisceau de câblage entre le groupe de déplacement et le balai-ramasseur pour mettre ce dernier hors tension.
3. Débranchez les prises shunt de diagnostic.
4. Poussez le bouchon captif sur 2 deux prises shunt de diagnostic.
5. Rebranchez le faisceau de câblage entre le balai-ramasseur et le groupe de déplacement pour mettre le balai-ramasseur sous tension.
6. Posez le couvercle du compartiment.

Remarques:

Remarques:

Déclaration d'incorporation

The Toro Company, 8111 Lyndale Ave. South, Bloomington, MN, USA déclare que la ou les machines suivantes sont conformes aux directives mentionnées, lorsqu'elles sont montées en respectant les instructions jointes sur certains modèles Toro comme indiqué dans les Déclarations de conformité pertinentes.

N° de modèle	N° de série	Description du produit	Description de la facture	Description générale	Directive
131-4836	—	Kit contrôleur, balai-ramasseur Pro Sweep 5200	CONTROLLER KIT, PROSWEEP	Kit contrôleur	2006/42/CE

La documentation technique pertinente a été compilée comme exigé par la Partie B de l'Annexe VII de la directive 2006/42/CE.

Nous nous engageons à transmettre, à la suite d'une demande dûment motivée des autorités nationales, les renseignements pertinents concernant cette quasi-machine. La méthode de transmission sera électronique.

Cette machine ne sera pas mise en service avant d'avoir été incorporée dans les modèles Toro agréés conformément à la Déclaration de conformité associée et à toutes les instructions, ce qui permettra de la déclarer conforme à toutes les directives pertinentes.

Certifié :



David Klis
Directeur technique général
8111 Lyndale Ave. South
Bloomington, MN 55420, USA
January 30, 2017

Représentant autorisé :

Marcel Dutrieux
Manager European Product Integrity
Toro Europe NV
Nijverheidsstraat 5
2260 Oevel
Belgium

Tel. +32 16 386 659



Count on it.