Form No. 3414-143 Rev A

TORO®

Count on it.

Руководство оператора

Сеялка для газона 20 дюймов

Номер модели 23510—Заводской номер 314000001 и до

Номер модели 33510—Заводской номер 314000001 и до

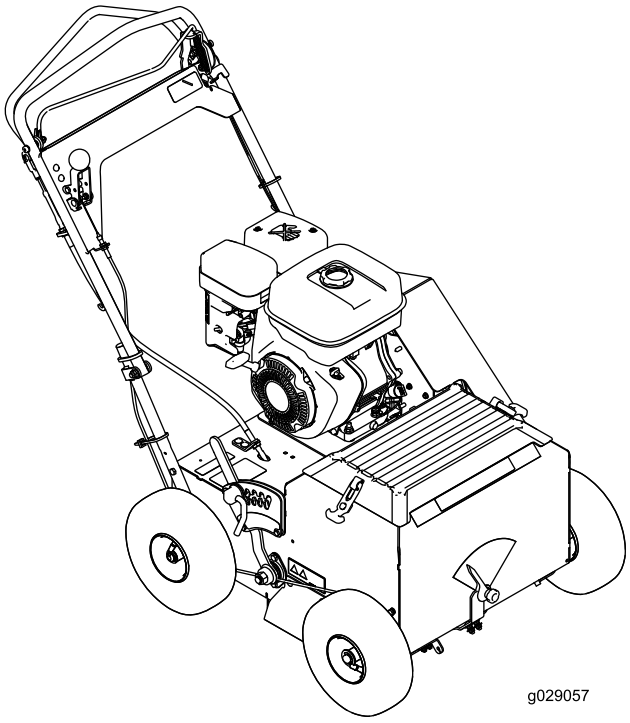

Регистрация в www.Toro.com.
Перевод исходного документа (RU)

EAC

3414-143 A

⚠ ПРЕДУПРЕЖДЕНИЕ

КАЛИФОРНИЯ
Положение 65, Предупреждение

В соответствии с информацией, имеющейся в распоряжении компетентных органов штата Калифорния, данное вещество содержит химическое соединение (соединения), отнесенные к категории канцерогенных, способных вызвать врождённые пороки и оказывающих вредное воздействие на репродуктивную систему человека.

Согласно законам штата Калифорния считается, что выхлопные газы этого изделия содержат химические вещества, которые вызывают рак, врождённые пороки, и представляют опасность для репродуктивной функции.

За дополнительную плату можно установить искрогаситель, если этого требуют местные, государственные или федеральные правила и нормы. По вопросу приобретения искрогасителя свяжитесь с официальным дилером Toro по техническому обслуживанию.

Штатные искрогасительные устройства компании Toro аттестованы Лесной службой Министерства сельского хозяйства США (USDA).

Внимание: **На землях, покрытых лесом, кустарником или травой, использование или эксплуатация двигателя с глушителем без исправного искрогасителя является нарушением раздела 4442 Калифорнийского свода законов по общественным ресурсам; или же двигатель должен быть разработан и изготовлен в расчете на предотвращение пожара. В других штатах или федеральных территориях могут действовать аналогичные законы.**

Система искрообразования соответствует канадскому стандарту ICES-002.

Прилагаемое *Руководство владельца двигателя* содержит информацию относительно требований Агентства по охране окружающей среды США (EPA) и/или Директивы по контролю вредных выбросов штата Калифорния, касающихся систем выхлопа, технического обслуживания и гарантии. Детали для замены можно заказать, обратившись в компанию-изготовитель двигателя.

Введение

Эта машина предназначена для внесения семян, удаления старой растительности и обработки граблями с приводом как при восстановлении имеющегося травяного покрытия, так и при посеве нового газона. Она рассчитана для использования на газонах от малого до среднего размера, расположенных на территориях жилых и коммерческих объектов.

Внимательно изучите данное руководство и научитесь правильно использовать и обслуживать машину, не допуская ее повреждения и травмирования персонала. Пользователь несет ответственность за правильное и безопасное использование машины.

Вы можете напрямую связаться с компанией Toro, используя сайт www.Toro.com, для получения информации об изделии и навесном оборудовании, для помощи в поисках дилера или для регистрации изделия.

Для выполнения технического обслуживания, приобретения оригинальных запчастей Toro или получения дополнительной информации обращайтесь к официальному дилеру по техническому обслуживанию или в отдел технического обслуживания компании Toro. Не забудьте при этом указать модель и заводской номер изделия. Рисунок 1 указывает место на машине, где представлена ее модель и серийный номер. Запишите номера в соответствующей графе.

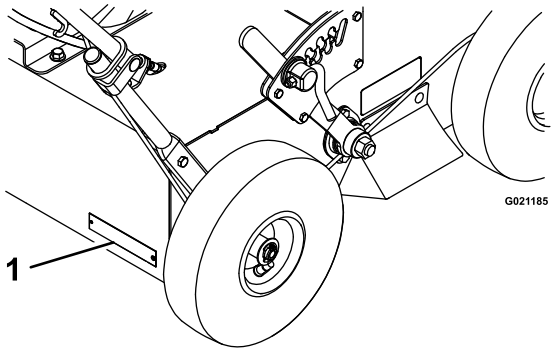

g021185

Рисунок 1

1. Расположение номера модели и заводского номера

© 2017—The Toro® Company
8111 Lyndale Avenue South
Bloomington, MN 55420

Обращайтесь к нам в www.Toro.com.
Отпечатано в США
Все права защищены

Номер модели _____

Заводской номер _____

В настоящем руководстве приведены потенциальные факторы опасности и рекомендации по их предупреждению, обозначенные символом предупреждения об опасности (Рисунок 2) Данный символ предупреждает об опасности, которая может стать причиной серьезной травмы, в том числе с летальным исходом, в случае несоблюдения пользователем рекомендуемых мер предосторожности.

g000502

Рисунок 2

1. Символ предупреждения об опасности

Для выделения информации в данном руководстве используются два слова. **Внимание!** – привлекает внимание к специальной информации, относящейся к механической части машины, а **Примечание** – выделяет общую информацию, требующую особого внимания.

Содержание

Техника безопасности 4
Правила безопасной эксплуатации 4
Наклейки с правилами техники безопасности и инструкциями 6
Сборка 10
Раскладывание рукоятки 10
Проверка уровня масла в двигателе 10
Знакомство с изделием 10
Органы управления 11
Технические характеристики 13
Требования к моментам затяжки 13
Навесные орудия и приспособления 13
Эксплуатация 14
Проверка уровня масла в двигателе 14
Заправка топливом 14
Запуск и останов двигателя 16
Управление самоходным приводом 16
Функционирование штанги управления ножами 17
Эксплуатация машины 17
Использование крышки бункера посевного материала 18
Регулировка глубины режущих ножей 18
Настройка регулятора интенсивности посева 19
Проверка посевной заслонки 19
Советы при работе 19
Транспортировка машины 20
Техническое обслуживание 21
Рекомендуемый график(и) технического обслуживания 21
Действия перед техническим обслуживанием 21
Отключение гидростатического привода 21
Отсоединение провода свечи зажигания 22
Смазка 22
Смазка подшипников вала отрезного устройства 22
Техническое обслуживание двигателя 23
Обслуживание воздухоочистителя 23
Замена моторного масла 24
Обслуживание свечи зажигания 24
Проверка искрогасителя (при наличии) 25
Техническое обслуживание топливной системы 26
Опорожнение топливного бака 26
Техническое обслуживание приводной системы 26
Проверка давления в шинах 26
Регулировка самоходного привода 26
Замена жидкости в гидравлической трансмиссии 27
Техническое обслуживание ремней 28

Проверка состояния ремней 28
Регулировка натяжения ремня самоходного привода 28
Техническое обслуживание режущих ножей 29
Проверка и замена ножей 29
Техническое обслуживание посевной заслонки 30
Регулировка закрытого положения посевной заслонки 30
Очистка 31
Очистка зоны расположения двигателя 31
Очистка пространства под машиной 31
Очистка пространства под крышкой ремня 32
Очистка посевной заслонки 32
Хранение 33
Расконсервация машины после хранения 33
Поиск и устранение неисправностей 34

Техника безопасности

Нарушение правил эксплуатации или технического обслуживания данной машины может привести к травмированию. Чтобы уменьшить вероятность травмирования, соблюдайте правила техники безопасности и всегда обращайте внимание на предупреждающие символы, означающие *Внимание!*, *Осторожно!* или *Опасно!* – указания по обеспечению личной безопасности. Несоблюдение данных инструкций может стать причиной несчастного случая, в том числе со смертельным исходом.

Правила безопасной эксплуатации

Обучение

- Изучите *Руководство оператора* и прочие учебные материалы. Если оператор(ы) или механик(и) не могут прочитать или понять руководство, владелец обязан разъяснить им содержание этого руководства.
- Ознакомьтесь с правилами эксплуатации оборудования, органами управления и предупреждающими знаками.
- Все операторы и механики должны пройти профессиональную подготовку. Владелец несет ответственность за профессиональную подготовку пользователей.
- Не допускайте детей или неподготовленных людей к эксплуатации или обслуживанию данного оборудования. Минимальный возраст оператора устанавливается местными правилами и нормами.
- Владелец (пользователь) несет ответственность за несчастные случаи и травмы, нанесенные людям, а также за причинение ущерба имуществу, и должен принять меры по предотвращению таких случаев.

Подготовка

- Осмотрите участок и определите, какие приспособления и навесные орудия понадобятся для правильного и безопасного выполнения работы. Используйте только приспособления и навесные орудия, утвержденные изготовителем.
- Используйте соответствующую одежду, в том числе прочную нескользящую обувь,

защитные очки и средства защиты органов слуха. Длинные волосы, свободная одежда или ювелирные украшения могут быть затянуты движущимися частями.

- Тщательно проверьте участок, где будет использоваться оборудование, и удалите все посторонние предметы, такие как камни, игрушки и провода, чтобы не наехать на них машиной.
- Будьте предельно внимательны при обращении с бензином и другими видами топлива. Они являются легковоспламеняющимися жидкостями, а их пары взрывоопасны.
  - Используйте только утвержденную к применению емкость.
  - Запрещается снимать крышку горловины топливного бака и доливать топливо при работающем двигателе.
  - Перед дозаправкой машины дайте двигателю остыть.
  - Курить запрещается.
  - Никогда не дозаправляйте или не сливайте топливо в помещении.
- Проверьте надежность крепления и исправность механизма контроля присутствия оператора, предохранительных выключателей и защитных кожухов. Не приступайте к эксплуатации оборудования, не убедившись в исправности этих устройств.

Эксплуатация

- Запрещается запускать двигатель в закрытом пространстве.
- Работайте только при хорошем освещении, объезжайте ямы и остерегайтесь скрытых опасностей.
- Перед запуском двигателя убедитесь, что все приводы находятся в нейтральном положении. Запускайте двигатель только с рабочего места оператора.
- Запрещается работать без установленных и надежно закрепленных кожухов, крышек и других защитных приспособлений. Убедитесь, что все блокировки работают должным образом.
- Не изменяйте настройку регулятора оборотов двигателя и не превышайте его допустимую частоту вращения.
- Прежде чем по какой-либо причине покинуть рабочее место оператора, остановите машину, выключите двигатель, дождитесь остановки всех движущихся частей и поднимите ножи.
- После удара о какой-либо предмет или при появлении необычных вибраций остановите машину и осмотрите режущие ножи. Перед возобновлением работы выполните необходимый ремонт.
- Держите руки и ноги подальше от ножей.
- Не перевозите пассажиров и следите, чтобы к машине не приближались домашние животные и посторонние лица.
- Будьте внимательны, снижайте скорость и соблюдайте осторожность при выполнении поворотов. Перед сменой направления движения посмотрите назад и по сторонам.
- При пересечении дорог и тротуаров замедляйте ход и соблюдайте осторожность.
- Запрещается управлять машиной под воздействием алкоголя или наркотиков.
- Грозовой разряд может причинить тяжелую травму, в том числе с летальным исходом. При появлении признаков грозы (молния, гром) немедленно прекратите эксплуатацию машины и постарайтесь найти укрытие.
- Будьте крайне осторожны при погрузке машины на прицеп или грузовик, а также при ее выгрузке.
- Будьте осторожны, приближаясь к закрытым поворотам, деревьям, кустарнику, или к другим объектам, которые могут ухудшать обзор.
- Остерегайтесь препятствий, которые могут находиться в рабочей зоне. Планируйте маршрут движения так, чтобы не столкнуться с каким-либо препятствием.

Работа на склоне

- Запрещается работать вблизи обрывов, канав, крутых откосов или воды. Попадание колес на края указанных объектов может вызвать опрокидывание машины, приводящее к серьезным травмам или летальному исходу.
- Не работайте на склоне, если трава мокрая. На скользкой траве нарушается сцепление с грунтом, что может вызвать соскальзывание и потерю управляемости.
- Не совершайте внезапных поворотов или резкого изменения скорости.
- Снизьте скорость и будьте предельно внимательны при движении по склонам.
- Удалите из рабочей зоны или отметьте препятствия, такие как камни, ветки деревьев и т.д. Высокая трава может скрывать различные препятствия.
- Остерегайтесь канав, ям, камней, впадин и подъемов, на которых изменяется рабочий

угол; на неровной местности машина может опрокинуться.

- При работе на склоне избегайте резких трогания с места и остановок. При потере сцепления колес с грунтом отключите ножи и медленно двигайтесь вниз по склону.

Техническое обслуживание и хранение

- Прежде чем выполнять регулировки, очистку или ремонт, остановите машину, выключите двигатель, дождитесь остановки всех движущихся частей, поднимите ножи и отсоедините провод свечи зажигания.
- Для предотвращения возгорания очистите от травы и загрязнений ножи, приводы, глушитель и двигатель. Удалите следы протечек масла или топлива.
- Прежде чем поставить машину на хранение, дайте двигателю остыть, не ставьте машину на хранение возле открытого огня.
- Перекрывайте подачу топлива при хранении машины или при перевозке ее на прицепе. Не храните топливо вблизи открытого огня, не сливайте топливо в помещении.
- Припаркуйте машину на твердой ровной поверхности. Запрещается допускать неподготовленный персонал к обслуживанию машины.
- При необходимости используйте для поддержки компонентов подъемные опоры или предохранительные защелки.
- Осторожно сбросьте давление из компонентов с накопленной энергией.
- Перед выполнением любых ремонтных работ снимите провод свечи зажигания.
- Держите руки и ноги подальше от движущихся частей. Если возможно, не выполняйте регулировки при работающем двигателе.
- Следите за исправностью всех компонентов и надлежащей затяжкой крепежа. Заменяйте все изношенные и поврежденные предупреждающие наклейки.
- Используйте только навесное оборудование, одобренное компанией Toro. Использование неутвержденного навесного оборудования может стать причиной аннулирования гарантии.

Наклейки с правилами техники безопасности и инструкциями

Наклейки и инструкции по технике безопасности должны быть хорошо видны оператору и располагаться вблизи всех мест, представляющих повышенную опасность. Заменяйте поврежденные или утерянные наклейки.

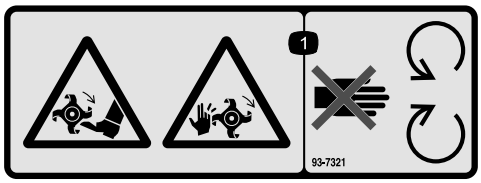

decal93-7321

93-7321

1. Опасность получения порезов/травматической ампутации рук и ног вращающимися ножами! Держитесь подальше от движущихся частей.

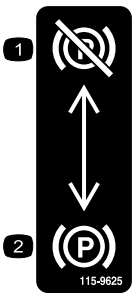

decal115-9625

115-9625

1. Стояночный тормоз выключен
2. Стояночный тормоз включен

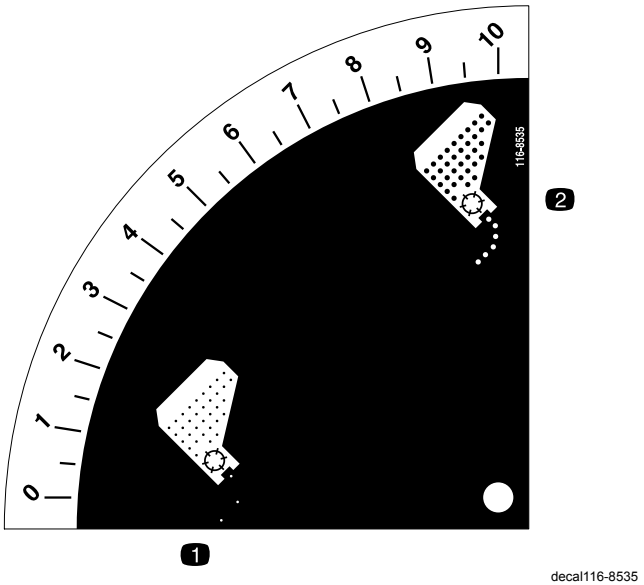

116-8535

1. Низкий расход подачи посевного материала
2. Высокий расход подачи посевного материала

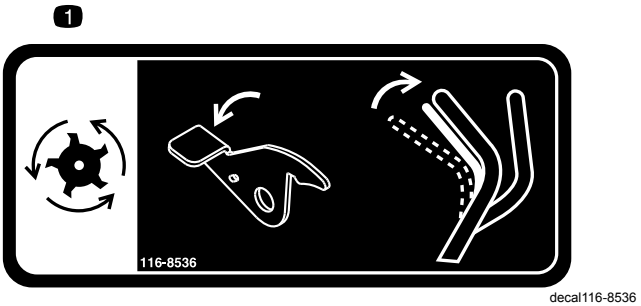

116-8536

1. Режущие ножи – нажмите вниз на рычаг и прижмите штангу управления ножами к рукоятке, чтобы включить режущие ножи.

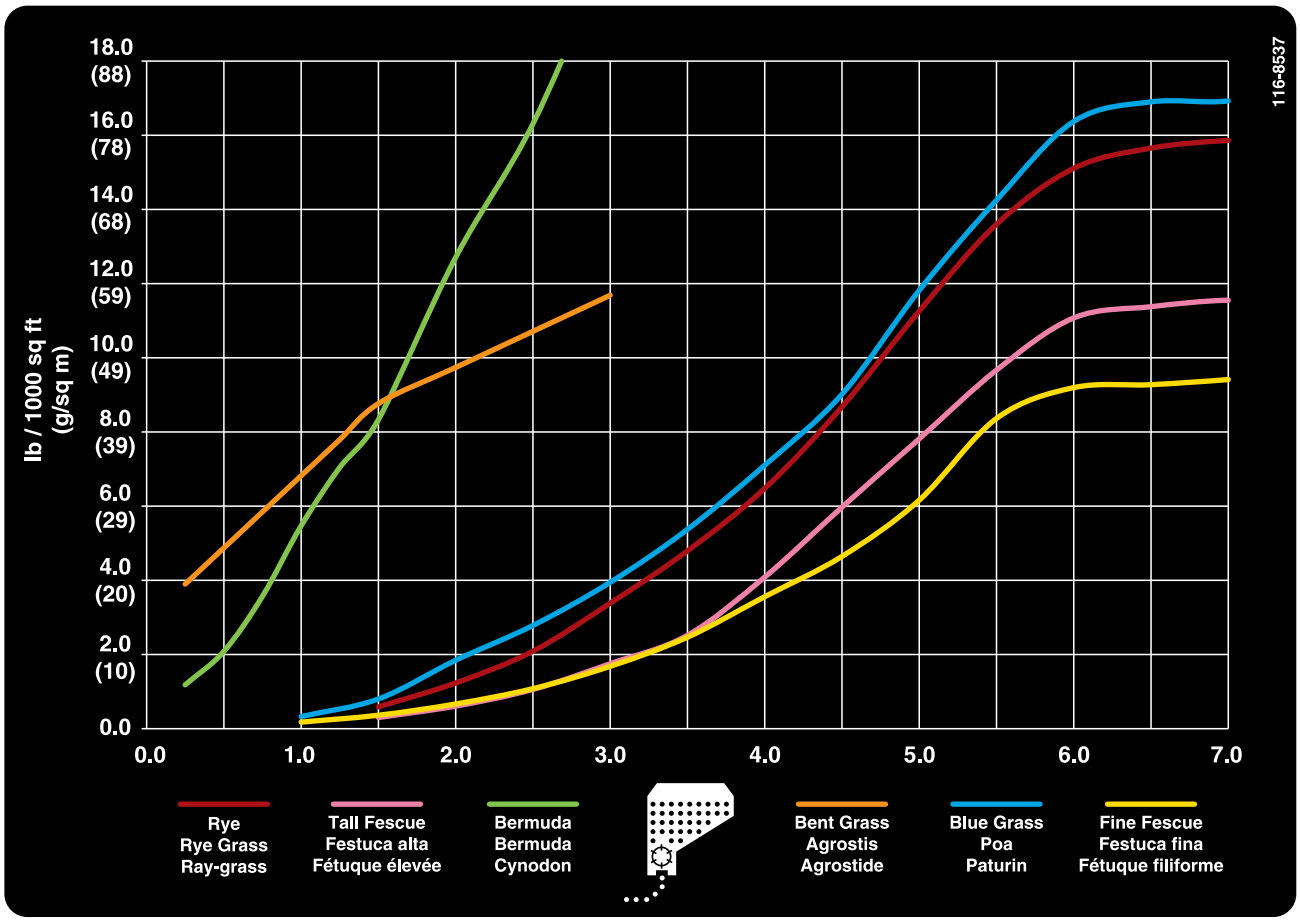

116-8537

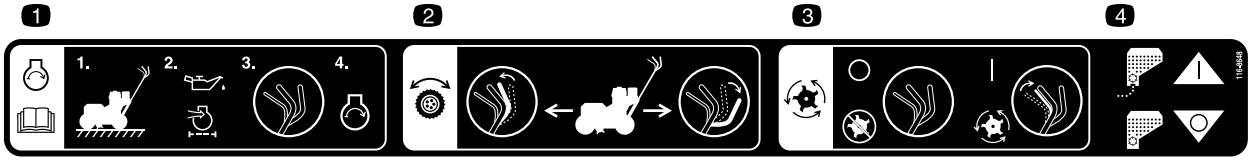

decal116-8648

116-8648

1. Чтобы запустить двигатель, прочтите Руководство оператора: (1) Припаркуйте машину на ровной поверхности. (2). Залейте масло в двигатель. (3) Переместите штанги управления в нейтральное положение. (4) Запустите двигатель.
2. Самоходный привод – нажмите штангу управления самоходным приводом вперед, чтобы машина двигалась вперед; потяните штангу управления самоходным приводом вниз, чтобы машина двигалась назад.
3. Режущие ножи – отпустите штангу управления ножами (нейтральное положение), чтобы выключить режущие ножи; удерживайте штангу управления ножами прижатой к рукоятке, чтобы включить режущие ножи.
4. Бункер посевного материала включен; бункер посевного материала выключен.

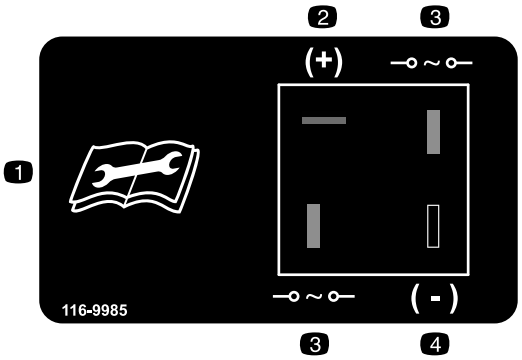

decal116-9985

116-9985

1. Прочтите и изучите руководство оператора перед техническим обслуживанием данной машины.
2. Положительная клемма – красный и синий провода
3. Клемма переменного тока – оранжевый провод подсоединяется к жгуту проводов двигателя
4. Отрицательная клемма – черный провод

CALIFORNIA SPARK ARRESTER WARNING

Operation of this equipment may create sparks that can start fires around dry vegetation. A spark arrester may be required. The operator should contact local fire agencies for laws or regulations relating to fire prevention requirements. 117-2718

decal117-2718

117–2718

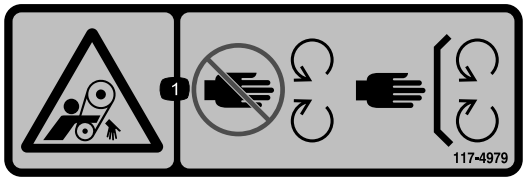

decal117-4979

117-4979

1. Опасность затягивания ремнем! Держитесь подальше от движущихся частей; все защитные приспособления и кожухи должны находиться на штатных местах.

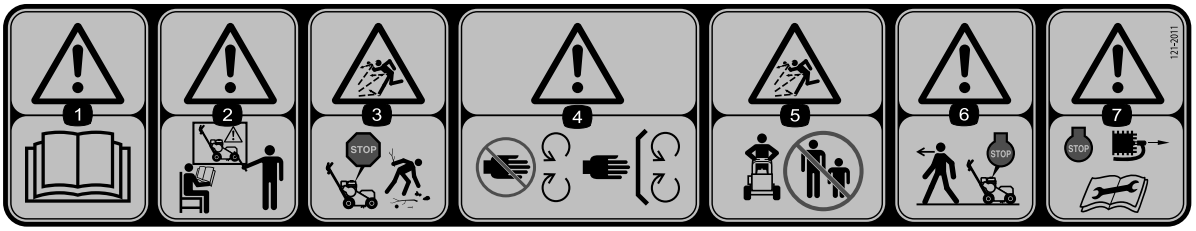

decal121-2011

121-2011

1. Осторожно! Прочтите *Руководство оператора.*
2. Осторожно! Лица, не прошедшие специальное обучение, к эксплуатации машины не допускаются.
3. Опасность выброса предметов! Уберите мусор, прежде чем работать на машине.
4. Осторожно! Держите руки на безопасном расстоянии от движущихся частей; все защитные приспособления и кожухи должны находиться на штатных местах.
5. Опасность выброса предметов! Посторонние лица должны находиться на безопасном расстоянии от машины.
6. Осторожно! Прежде чем оставить машину без присмотра, выключите двигатель.
7. Перед выполнением какого-либо технического обслуживания машины выключите двигатель и отсоедините провод от свечи зажигания.

decal121-6203

121-6203

1. Положение рычага регулирования перепуска для управления машиной
2. Положение рычага регулирования перепуска для толкания машины
3. Прочтите «Руководство оператора».

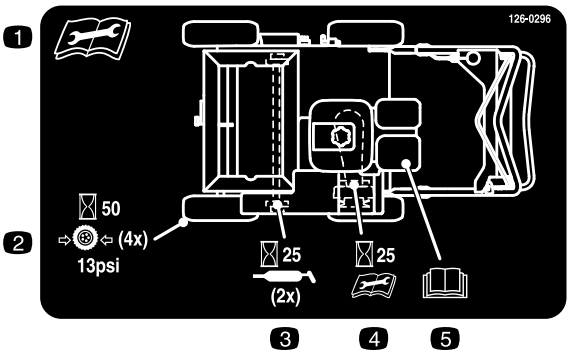

decal126-0296

126-0296

1. Прочтите и изучите руководство оператора перед выполнением технического обслуживания данной машины.
2. Проверяйте давление в шинах через каждые 50 часов работы – оно должно быть 13 фунтов на кв. дюйм (4 шины).
3. Смазывайте подшипники вала отрезного устройства через каждые 25 часов работы
4. Проверяйте натяжение ремня привода трансмиссии через каждые 25 часов работы
5. Информацию по обслуживанию см. в «Руководстве владельца двигателя»

Сборка

Раскладывание рукоятки

1. Поднимите рукоятку в рабочее положение (Рисунок 3).

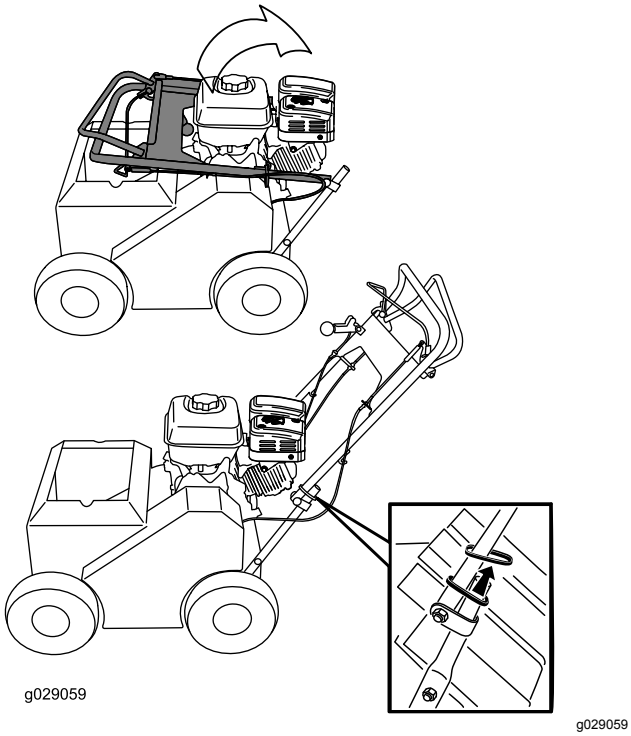

Рисунок 3

2. Сдвиньте овальные стопорные кольца вниз с каждой стороны верхней рукоятки, чтобы они зафиксировались поверх нижней рукоятки (Рисунок 3), скрепив секции рукоятки друг с другом.

Проверка уровня масла в двигателе

См. Проверка уровня масла в двигателе (страница 14)

Знакомство с изделием

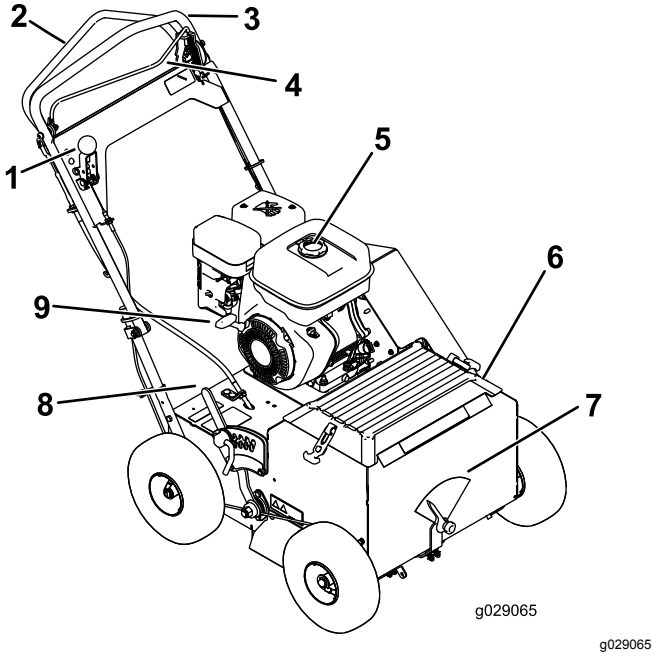

Рисунок 4

1. Рычаг управления посевным устройством
2. Штанга управления самоходным приводом
3. Рукоятка
4. Штанга управления ножами
5. Крышка топливного бака
6. Бункер посевного материала и крышка
7. Регулятор интенсивности посева
8. Регулятор глубины
9. Рукоятка механического стартера

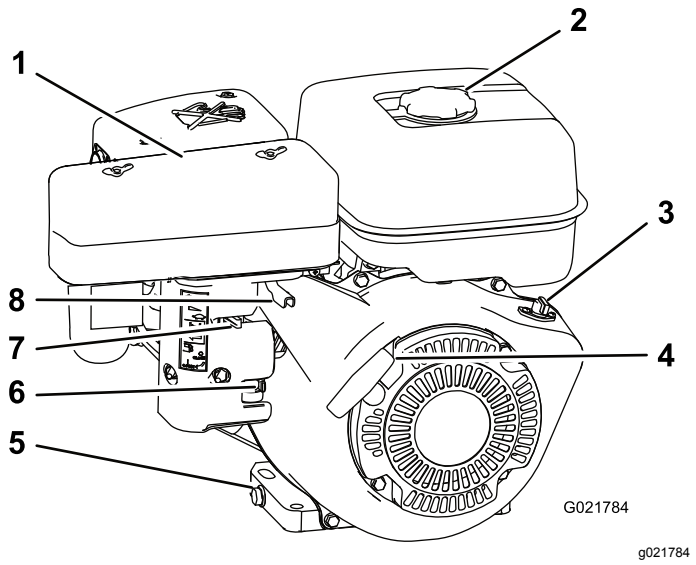

Рисунок 5

1. Воздухоочиститель
2. Крышка топливного бака
3. Выключатель двигателя
4. Рукоятка механического стартера
5. Пробка отверстия для слива масла
6. Клапан отключения подачи топлива
7. Рычаг воздушной заслонки
8. Рычаг дроссельной заслонки

Органы управления

Рычаг воздушной заслонки

Перед запуском холодного двигателя передвиньте рычаг воздушной заслонки (Рисунок 5) влево. После того как двигатель запустится, отрегулируйте воздушную заслонку для поддержания бесперебойной работы двигателя. Как можно скорее передвиньте рычаг воздушной заслонки до упора вправо.

Примечание: Если двигатель теплый, регулировка воздушной заслонки минимальна или вообще не требуется.

Рычаг дроссельной заслонки

Рычаг дроссельной заслонки (Рисунок 5) расположен на двигателе и регулирует его частоту вращения. При перемещении рычага дроссельной заслонки назад частота вращения двигателя увеличивается, при перемещении рычага вперед – частота вращения двигателя уменьшается.

Выключатель двигателя

Выключатель двигателя (Рисунок 5) расположен в передней части с правой стороны двигателя. Поверните выключатель по часовой стрелке в положение «Вкл.» перед запуском двигателя. Для останова двигателя поверните этот выключатель против часовой стрелки в положение «Выкл».

Клапан отключения подачи топлива

Клапан отключения подачи топлива (Рисунок 5) расположен на двигателе и используется в следующих случаях: когда машина не эксплуатируется несколько дней, во время транспортировки машины на рабочую площадку и обратно, а также в при парковке машины внутри здания.

Поверните его вниз, чтобы открыть, и вверх, чтобы закрыть.

Штанга управления самоходным приводом

Штанга управления самоходным приводом (Рисунок 6), расположенная под рукояткой, управляет движением машины в прямом и обратном направлениях.

Когда вы прижимаете штангу управления самоходным приводом к рукоятке, скорость хода машины изменяется в зависимости от расстояния между штангой и рукояткой. Когда вы отпускаете штангу, машина останавливается.

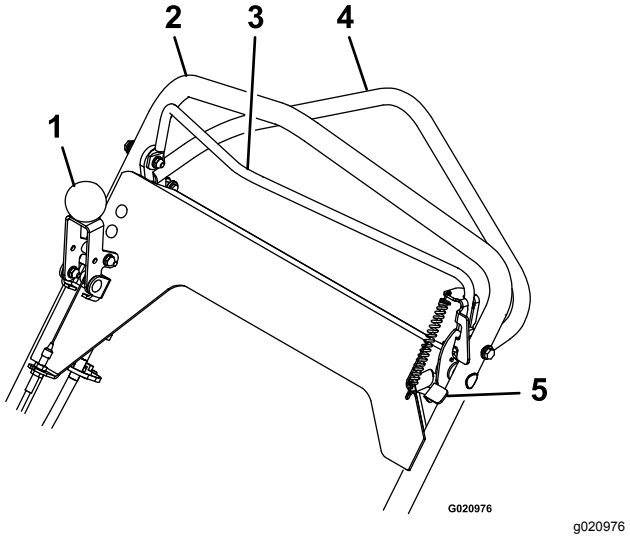

Рисунок 6

1. Рычаг управления посевным устройством
2. Рукоятка
3. Штанга управления ножами
4. Штанга управления самоходным приводом
5. Фиксатор штанги управления ножами

Штанга управления ножами

Штанга управления ножами (Рисунок 6), расположенная напротив рукоятки, включает и выключает ножи.

При работающем двигателе ножи включатся, когда вы прижимаете штангу управления ножом к рукоятке.

Когда вы отпустите штангу управления ножом, ножи останавливаются.

Фиксатор штанги управления ножами

Фиксатор штанги управления ножами (Рисунок 6) расположен на левой стороне рукоятки рядом со штангой управления ножами.

Перемещение фиксатора штанги управления ножами вперед до упора прижимает штангу управления ножами к рукоятке.

Когда штанга управления ножами прижимается к рукоятке, ножи включаются. Отпускание штанги управления ножами автоматически выключает ножи. Фиксатор штанги управления ножами возвращается в исходное положение для фиксации штанги управления ножами.

Рычаг управления посевным устройством

Рычаг управления посевным устройством (Рисунок 6) расположен на правой штанге рукоятки.

Потяните рычаг вперед, чтобы начать подачу посевного материала, и назад, чтобы остановить его подачу.

Стояночный тормоз

Включайте стояночный тормоз каждый раз, когда вы оставляете машину без присмотра или выполняете техническое обслуживание. Чтобы включить стояночный тормоз, потяните стержень тормоза наружу и вниз, зафиксировав его в выдвинутом положении. Чтобы выключить стояночный тормоз, потяните тормоз вверх, чтобы он вошел обратно в машину со щелчком.

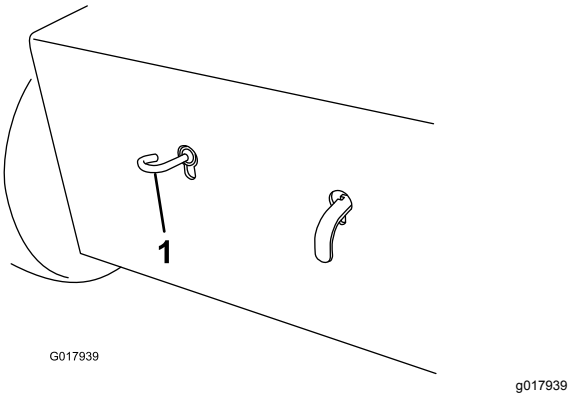

Рисунок 7

(Показана задняя часть машины)

1. Стояночный тормоз

Рычаг регулирования перепуска гидростатического привода

Рычаг регулирования перепуска гидростатического привода (Рисунок 8) отключает систему гидростатического привода, позволяя перемещать машину вручную без работающего двигателя.

Для включения нормального рабочего положения потяните рукоятку вверх и задвиньте ее внутрь так, чтобы все 3 выемки оказались внутри рамы.

Примечание: Последняя выемка на рукоятке не фиксируется в пазу.

Чтобы отпустить ведущие колеса, вытягивайте вверх рукоятку до тех пор, пока последняя выемка не войдет в зацепление с пазом. Затем нажмите на рукоятку вниз.

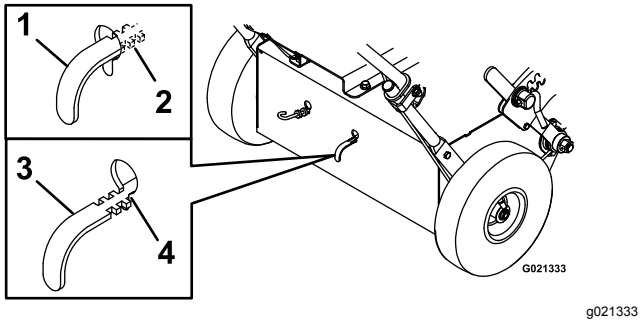

Рисунок 8

1. Рукоятка задвинута внутрь – нормальное рабочее положение
2. Все выемки внутри рамы
3. Рукоятка выдвинута наружу – отключение гидростатического привода
4. Последняя выемка вошла в зацепление с пазом

Технические характеристики

Примечание: Технические характеристики и конструкция могут быть изменены без уведомления.

Ширина	76 см
Длина (рабочая)	137 см
Длина (с рукояткой в положении хранения)	95,25 см
Высота (рабочая)	113 см
Высота (с рукояткой в положении хранения)	73,5 см
Масса	120,2 кг

Требования к моментам затяжки

Расположение болтов	**Момент затяжки**
Болты крепления двигателя	От 37 до 45 Н·м
Болты крепления сцепления	От 66 до 83 Н·м
Гайка вала отрезного устройства	От 88 до 115 Н·м

Навесные орудия и приспособления

Для улучшения и расширения возможностей машины можно использовать ряд одобренных компанией Toro навесных орудий и приспособлений. Обратитесь к официальному дилеру по техобслуживанию, дистрибьютору или зайдите на сайт www.Toro.com, на котором приведен список всех утвержденных навесных орудий и приспособлений.

Эксплуатация

Примечание: Определите левую и правую стороны машины со штатного рабочего места.

Проверка уровня масла в двигателе

Интервал обслуживания: Перед каждым использованием или ежедневно

Высококачественное моторное масло Toro можно приобрести у официального дилера Toro.

Внимание: **Используйте масло для четырехтактных двигателей *с моющими присадками*, удовлетворяющее требованиям эксплуатационного класса по API не ниже *SJ, SL, SM*.**

Емкость картера: 1,0 л

Внимание: **Слишком низкий или высокий уровень масла в картере может привести к повреждению двигателя во время запуска. На такое повреждение действие гарантии не распространяется.**

Примечание: Используйте масло SAE 10W-30 для общего применения. Вы можете использовать масло с другой вязкостью, указанной в таблице, если средняя температура в вашем регионе находится в указанном диапазоне (Рисунок 9).

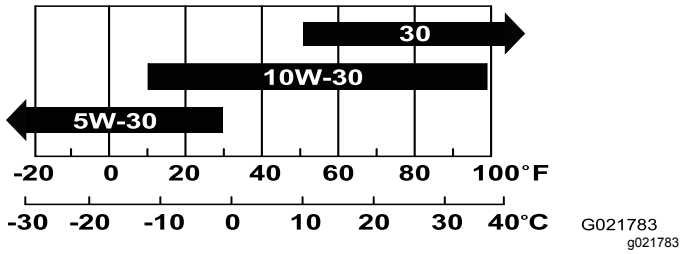

Рисунок 9

1. Остановите машину на ровной поверхности и убедитесь, что двигатель расположен горизонтально.
2. Выключите режущие ножи, остановите двигатель, дождитесь остановки всех движущихся частей и поверните выключатель двигателя в положение «Выкл.».
3. Дайте двигателю остыть.
4. Очистите поверхность вокруг масломерного щупа (Рисунок 10), чтобы загрязнения не попали в заливное отверстие и не вызвали повреждение двигателя.

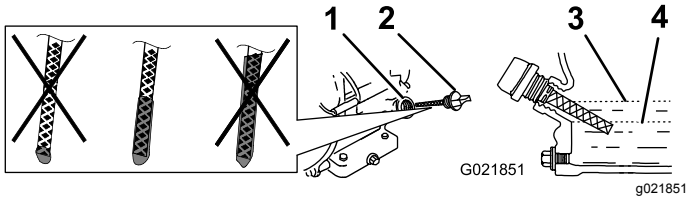

Рисунок 10

1. Заливное отверстие
2. Масломерный щуп
3. Верхний уровень
4. Нижний уровень

5. Извлеките щуп и протрите его конец дочиста.
6. Вставьте щуп до упора в заливное отверстие, но **не заворачивайте его** (Рисунок 10).
7. Снова извлеките щуп и посмотрите на его конец. Если уровень масла в двигателе низкий, медленно долейте в заливное отверстие только такой объем масла, чтобы поднять уровень до метки Full (Полный) на щупе (Рисунок 10).

Заправка топливом

Вместимость: 5,6 л

Рекомендуемое топливо:

- Для наилучших результатов используйте только чистый, свежий (полученный в течение последних 30 дней), неэтилированный бензин с октановым числом 87 или выше (метод оценки (R+M)/2).
- **Этиловый спирт**: Приемлемым считается бензин, в состав которого входит до 10% этилового спирта или 15% MTBE (метил-трет-бутилового эфира) по объему. Этиловый спирт и MTBE – это разные вещества. Запрещается использовать бензин с содержанием этилового спирта 15% (E15) по объему. **Никогда не используйте** бензин, содержащий более 10% этилового спирта по объему, такой как E15 (содержит 15% этилового спирта), E20 (содержит 20% этилового спирта) или E85 (содержит до 85% этилового спирта). Использование неразрешенного к применению бензина может привести к проблемам в эксплуатации и (или) повреждениям двигателя, которые не будут покрываться гарантией.
- **Запрещается** использовать бензин, содержащий метанол.
- **Запрещается** хранить топливо в топливных баках или контейнерах на протяжении всей зимы, если только не используется стабилизирующая присадка в топливе.
- **Не** добавляйте масло в бензин.

Внимание: **Чтобы облегчить запуск двигателя, в любое время года добавляйте стабилизатор**

топлива, смешивая его со свежим, не старше 30 дней, бензином; полностью выработайте топливо перед постановкой машины на хранение сроком более 30 дней.

Запрещается использовать топливные присадки, отличные от стабилизатора/кондиционера топлива. Не используйте стабилизаторы топлива на спиртовой основе, такой как этиловый, метиловый или изопропиловый спирт.

⚠ ОПАСНО

При определенных условиях бензин является чрезвычайно огнеопасным и взрывоопасным веществом. Возгорание или взрыв топлива могут вызвать ожоги у людей и повредить имущество.

- **Заправляйте топливный бак вне помещения, на открытом воздухе и при холодном двигателе. Сразу же вытирайте пролитый бензин.**
- **Никогда не заправляйте топливный бак в закрытом прицепе.**
- **Не заправляйте топливный бак до предела. Доливайте бензин в топливный бак до уровня, не доходящего 6–13 мм до низа заливной горловины. Это пустое пространство в баке позволит топливу расширяться.**
- **Курить во время работы с топливом запрещено. Держитесь подальше от источника открытого пламени и от мест, где топливо может воспламениться от искр.**
- **Храните бензин в штатной емкости в месте, недоступном для детей. Приобретаемый запас бензина должен быть рассчитан не более, чем на 30 дней.**
- **Запрещается эксплуатация машины без полностью установленной исправной выхлопной системы.**

⚠ ОПАСНО

При определенных условиях во время заправки может накопиться статическое электричество и образоваться искра, что приведет к воспламенению паров бензина. Возгорание или взрыв топлива могут вызвать ожоги у людей и повредить имущество.

- **Перед заправкой ставьте емкости на землю, в стороне от транспортного средства.**
- **Не заливайте емкости с бензином внутри транспортного средства, в кузове грузовика или на платформе прицепа, так как внутреннее ковровое покрытие или пластмассовая облицовка кузова могут изолировать емкость, и замедлить рассеяние статического заряда.**
- **Если возможно, снимайте оборудование, оснащенное ДВС, с грузовика или прицепа и заправляйте его на земле. При отсутствии такой возможности заправлять оборудование на грузовике или прицепе следует из переносной емкости, а не с помощью заправочного пистолета.**
- **При использовании заправочного пистолета держите его прижатым к краю заливной горловины топливного бака или емкости до окончания заправки.**

⚠ ПРЕДУПРЕЖДЕНИЕ

Проглатывание топлива вызывает тяжелые отравления, в том числе со смертельным исходом. Продолжительное воздействие паров бензина может привести к тяжелой травме или заболеванию.

- **Избегайте продолжительного вдыхания паров.**
- **Держите лицо подальше от пистолета и заливной горловины топливного бака или отверстия контейнера.**
- **Не допускайте попадания топлива в глаза и на кожу.**

Заправка топливного бака

1. Выключите режущие ножи, остановите двигатель, дождитесь остановки всех

движущихся частей и поверните выключатель двигателя в положение «Выкл.».

2. Дайте двигателю остыть.
3. Очистите место вокруг крышки топливного бака и снимите ее.

   Примечание: Крышка привязана к топливному баку.

4. Залейте неэтилированный бензин в топливный бак до такого уровня, чтобы топливо только начало заполнять корзиночный сетчатый фильтр.

   Внимание: **Оставшееся в баке пространство позволяет бензину расширяться. Не заправляйте топливный бак до предела.**

5. Надежно закройте крышку топливного бака.
6. Сразу же вытирайте пролитый бензин.

Запуск и останов двигателя

Пуск двигателя

1. Убедитесь, что штанга управления ножами находится в положении «Выкл.».
2. Переведите выключатель двигателя в положение «Вкл.» и откройте клапан отключения подачи топлива.
3. При запуске холодного двигателя передвиньте рычаг воздушной заслонки влево.

   Примечание: На теплом или горячем двигателе использование воздушной заслонки может не потребоваться.

4. Установите рычаг дроссельной заслонки посередине между положениями «Медленно» («черепаха») и «Быстро» («кролик»).
5. Для запуска двигателя резко потяните за рукоятку механического стартера.
6. После запуска двигателя постепенно передвигайте рычаг воздушной заслонки вправо.

   Примечание: Если двигатель глохнет или работает с перебоями, снова передвиньте рычаг воздушной заслонки влево до прогрева двигателя.

7. Установите рычаг дроссельной заслонки в требуемое положение.

Останов двигателя

1. Полностью остановите машину.
2. Отпустите штангу управления ножами. Ножи должны остановиться, двигатель будет продолжать работать.
3. Установите рычаг дроссельной заслонки посередине между положениями «Медленно» и «Быстро».
4. Дайте двигателю поработать не менее 15 секунд, затем установите выключатель двигателя в положение «Выкл.», чтобы выключить двигатель.

   Внимание: **В случае аварийной ситуации немедленно выключите двигатель.**

5. Закройте клапан отключения подачи топлива.
6. Прежде чем предпринимать какие-либо действия, дождитесь остановки всех движущихся частей.

Управление самоходным приводом

1. Запустите двигатель.
2. Выведите штангу управления самоходным приводом из нейтрального положения.
   - Чтобы двигаться вперед, прижмите штангу управления самоходным приводом к рукоятке (Рисунок 11).

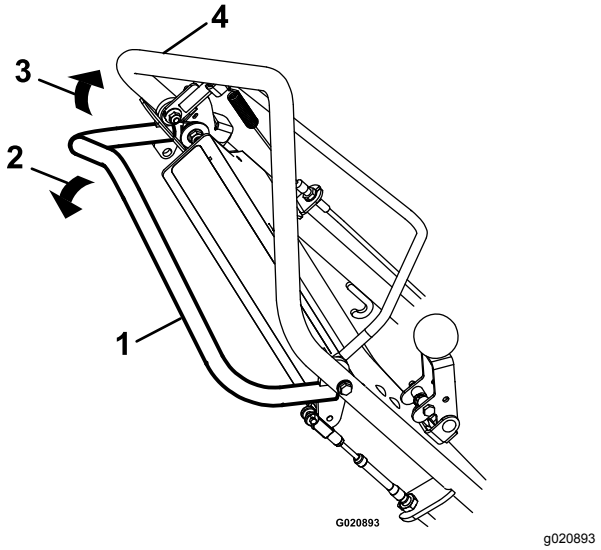

Рисунок 11

1. Штанга управления самоходным приводом (нейтральное положение)
2. Задний ход – нажмите вниз и в сторону от рукоятки.
3. Передний ход – потяните в сторону рукоятки.
4. Рукоятка

Примечание: Скорость движения машины можно изменить, увеличив или

уменьшив расстояние между штангой управления самоходным приводом и рукояткой. Опустите штангу привода в сторону нейтрального положения, чтобы замедлить скорость хода при выполнении поворота или в случае, если машина движется слишком быстро. Если отпустить штангу привода, она вернется в нейтральное положение и машина остановится. Прижмите штангу привода ближе к рукоятке, чтобы увеличить скорость хода машины. Если удерживать штангу привода плотно прижатой к рукоятке, машина будет двигаться с максимальной скоростью. Отпустите штангу привода, чтобы остановить машину, или во всех случаях, когда вы оставляете машину без присмотра.

- Чтобы повернуть налево или направо, снизьте скорость, нажмите рукоятки вниз и поверните машину в требуемом направлении; затем возобновите нормальную работу.
- Для движения задним ходом отпустите штангу привода и дайте ей вернуться в нейтральное положение. Нажмите штангу привода вниз и в направлении от рукоятки. Скорость хода будет изменяться при увеличении или уменьшении расстояния от нейтрального положения.

3. Чтобы выключить самоходный привод и установить машину в нейтральное положение, отпустите штангу привода.

   Примечание: Если машина медленно движется вперед или назад, когда штанга привода находится в нейтральном положении, выключите двигатель и отрегулируйте трос самоходного привода; см. Регулировка самоходного привода (страница 26).

Функционирование штанги управления ножами

1. Запустите двигатель.
2. Нажмите вперед и удерживайте фиксатор штанги управления ножами, чтобы освободить штангу управления ножами (Рисунок 12).

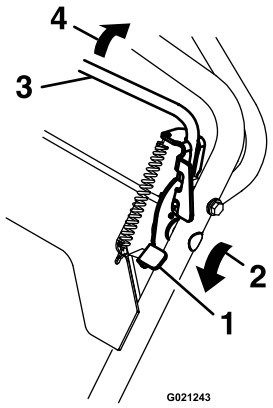

g021243

Рисунок 12

1.	Фиксатор штанги управления ножами (заблокированное положение)	3.	Штанга управления ножами
2.	Нажмите	4.	Прижмите к рукоятке

3. Прижмите штангу управления ножами к рукоятке и отпустите фиксатор штанги управления ножами; ножи будут включены.
4. Отпустите штангу управления ножами для выключения ножей. Фиксатор штанги управления ножами вернется в исходное положение для фиксации штанги управления ножами.

Эксплуатация машины

⚠ ОПАСНО

Вращающиеся ножи под машиной представляют опасность. Касание ножей может привести к серьезной травме или летальному исходу.

Не помещайте руки и ноги под машиной.

⚠ ОПАСНО

Контакт с вращающимися или движущимися частями работающей машины может привести к серьезным травмам рук и ног.

- **Перед регулировкой, чисткой, осмотром, поиском и устранением неисправностей или ремонтом машины выключите двигатель и дождитесь остановки всех движущихся частей. Отсоедините провод от свечи зажигания и держите его в стороне от свечи для предотвращения случайного пуска двигателя.**
- **Во время работы машины стойте позади рукоятки на достаточном расстоянии от смесителя посевного материала и режущих ножей .**
- **Лицо, руки, ноги, другие части тела оператора, а также одежда должны находиться в стороне от скрытых, движущихся или вращающихся частей.**

1. Заполните бункер и установите интенсивность посева с помощью регулятора; см. Настройка регулятора интенсивности посева (страница 19).
2. Установите глубину режущих ножей на требуемое значение; см. Регулировка глубины режущих ножей (страница 18).
3. Запустите двигатель.
4. Установите рычаг дроссельной заслонки двигателя в положение «Быстро».
5. Нажмите рукоятку вниз, чтобы слегка приподнять передние колеса над землей.
6. Прижмите штангу управления ножами к рукоятке, чтобы включить ножи. Медленно опустите передние колеса на землю, чтобы ножи могли начать плавно работать в траве и грунте.
7. Чтобы начать подачу посевного материала, нажмите рычаг управления посевным устройством.

   Примечание: Нет необходимости выключать и включать рычаг управления посевным устройством при каждом повороте. Поток семян замедляется и (или) останавливается в случае останова машины и ее замедления для поворота. Чтобы снизить потерю семян, поднимайте передние колеса во время поворота машины.

   Примечание: Машина сеет с одинаковой интенсивностью при движении как передним, так и задним ходом.

   Примечание: Если на земле слишком большое количество сухой травы, может потребоваться ее удаление перед посевом.
8. Включите штангу управления самоходным приводом для начала работы.

Использование крышки бункера посевного материала

- Чтобы установить крышку бункера посевного материала (Рисунок 13), поместите ее поверх бункера и прикрепите резиновые фиксаторы к выступам с обеих сторон.
- Чтобы снять крышку бункера посевного материала, потяните каждый резиновый фиксатор вниз и в сторону от выступов, а затем снимите крышку.

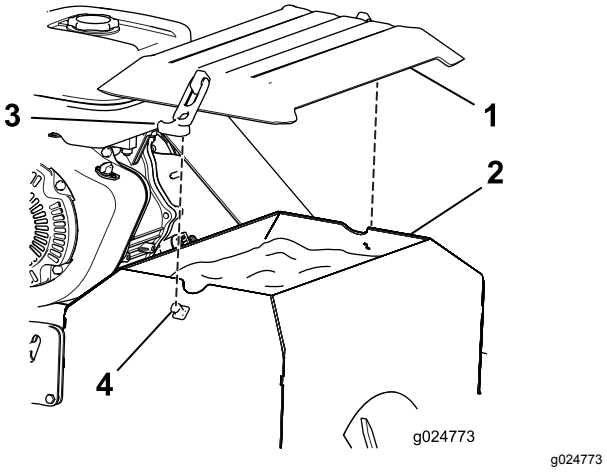

Рисунок 13

1. Крышка бункера посевного материала
2. Бункер посевного материала
3. Резиновый фиксатор
4. Выступ фиксатора

Регулировка глубины режущих ножей

1. Полностью остановите машину.
2. Выключите режущие ножи.
3. Перед уходом с места оператора выключите двигатель и дождитесь остановки всех

движущихся частей машины. Отсоедините провод от свечи зажигания.

4. Разблокируйте рукоятку установки глубины режущих ножей, потянув ее вверх.

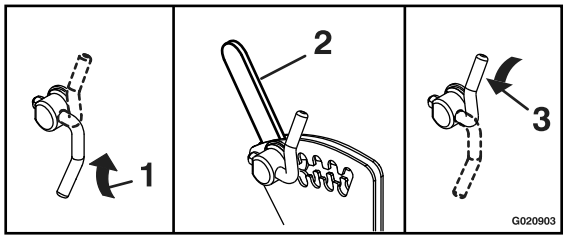

g020903

Рисунок 14

1. Разблокировать
2. Рукоятка установки глубины режущих ножей
3. Заблокировать

5. Переведите рычаг в паз, соответствующий требуемой рабочей глубине. Поверните рукоятку и опустите ее вниз, чтобы зафиксировать.
6. Эту настройку необходимо отрегулировать по мере износа режущих ножей.

Настройка регулятора интенсивности посева

1. Полностью остановите машину.
2. Выключите режущие ножи.
3. Прежде чем покинуть место оператора, выключите двигатель и дождитесь остановки всех движущихся частей машины.
4. Чтобы изменить интенсивность посева, ослабьте ручку регулятора интенсивности посева, расположенного в передней части бункера посевного материала. Переведите указатель регулятора в требуемое положение и затяните ручку.

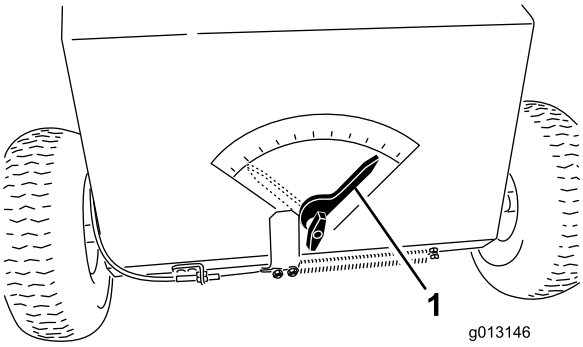

g013146

Рисунок 15

1. Указатель регулятора интенсивности

Примечание: См. таблицу внесения семян, расположенную на машине, чтобы определить правильную установку регулятора интенсивности в зависимости от типа высеваемой травы и требуемой густоты ее посева.

Проверка посевной заслонки

Интервал обслуживания: Перед каждым использованием или ежедневно

Примечание: Застрявшие частицы могут препятствовать свободному перемещению посевной заслонки.

1. Выключите двигатель, дождитесь остановки всех движущихся частей и отсоедините провод свечи зажигания. Включите стояночный тормоз.
2. Проверьте, чтобы посевная заслонка перемещалась свободно и в ней не было застрявших частиц.
3. Если посевная заслонка не открывается полностью, когда рычаг управления посевным устройством находится в положении «Вкл.», очистите узел заслонки; см. раздел Очистка посевной заслонки (страница 32).

Советы при работе

Чрезмерная интенсивность посева

- Установите погружение в землю режущих ножей на глубину от 3 до 6 мм.
- Поскольку интенсивность посева отличается в значительной степени для разных видов семян, заполните бункер минимальным количеством семян и выполните посев на пробном участке, чтобы убедиться, что получен требуемый расход семян.
- Для оптимального покрытия уменьшите подачу семян до 1/2 от требуемого количества и засейте всю площадку в одном направлении, затем выполните второй проход по этой поверхности перпендикулярно первому.

Внимание: **Не вносите больше семян, чем рекомендовано компанией-поставщиком семян. Чрезмерная интенсивность посева приведет к образованию слишком густой травы, которая может быть подвержена грибковым заболеваниям.**

Удаление старой растительности

Установите погружение в землю режущих ножей на глубину от 3 до 6 мм. Пройдите на машине всю территорию площадки с выключенным рычагом управления посевным устройством.

Обработка граблями с приводом/ восстановление

Чтобы разрыхлить новую поверхность или обработать существующий газон, установите глубину погружения в землю режущих ножей от 6 до 13 мм. Перемещайтесь вперед и назад по территории, которую необходимо выровнять, или сделайте несколько проходов в разных направлениях.

Машина лучше всего работает на твердом и сухом грунте и более интенсивно разрыхляет почву при движении задним ходом. Если грунт мягкий и вызывает перебои в работе двигателя, немного поднимите ножи и сделайте несколько проходов, прежде чем опускать ножи на полную глубину.

Транспортировка машины

⚠ ПРЕДУПРЕЖДЕНИЕ

Погрузка машины на прицеп без достаточно прочных или правильно зафиксированных наклонных съездов может быть опасной. Наклонные съезды могут разрушиться и привести к падению машины и серьезной травме.

- **Используйте надлежащие наклонные съезды, прикрепленные к грузовому автомобилю или прицепу.**
- **Следите за тем, чтобы ступни и ноги не находились под машиной при погрузке и разгрузке.**
- **В случае необходимости, используйте помощь других людей при погрузке.**

Убедитесь, что клапан отключения подачи топлива закрыт.

Надежно прикрепите машину к прицепу стропами, цепями, тросами или канатами.

Убедитесь, что прицеп оснащен всеми осветительными приборами и маркировкой в соответствии с требованиями законодательства, и используйте предохранительные цепи.

Техническое обслуживание

Рекомендуемый график(и) технического обслуживания

Периодичность технического обслуживания	Порядок технического обслуживания
Через первые 5 часа	• Замените масло в двигателе.
Перед каждым использованием или ежедневно	• Проверьте уровень масла в двигателе. • Проверьте посевную заслонку. • Осмотрите элементы воздухоочистителя. • Проверьте давление в шинах. • Проверьте ножи на отсутствие износа и повреждения. • Очистите двигатель и зону выхлопа. • Удалите скопление мусора из-под машины. • Убедитесь, что крепления надежно затянуты.
Через каждые 25 часов	• Смажьте подшипники вала отрезного устройства. • Проверьте состояние ремней.
Через каждые 50 часов	• Очистите элементы воздухоочистителя. Очищайте их чаще при эксплуатации в условиях сильной запыленности. • Замените масло в двигателе. • Проверьте искрогаситель (при наличии) • Очистите пространство под крышкой ремня.
Через каждые 100 часов	• Осмотрите и отрегулируйте свечу зажигания; при необходимости замените ее. • Замените жидкость в гидравлической трансмиссии.
Через каждые 200 часов	• Замените бумажный элемент воздухоочистителя. Заменяйте его чаще при эксплуатации в условиях сильной запыленности. • Замените свечу зажигания.
Ежегодно, или до помещения на хранение	• Восстановите поврежденное лакокрасочное покрытие.

Действия перед техническим обслуживанием

Отключение гидростатического привода

Если необходимо перемещать машину толканием без работы двигателя, необходимо отключить гидростатический привод. Чтобы отключить привод, потяните рычаг регулирования перепуска гидростатического привода (Рисунок 16) наружу и вниз, зафиксировав его в наружном положении. При этом передние колеса смогут свободно вращаться.

Чтобы включить привод, потяните вверх рычаг регулирования перепуска, так чтобы он снова вошел в машину со щелчком.

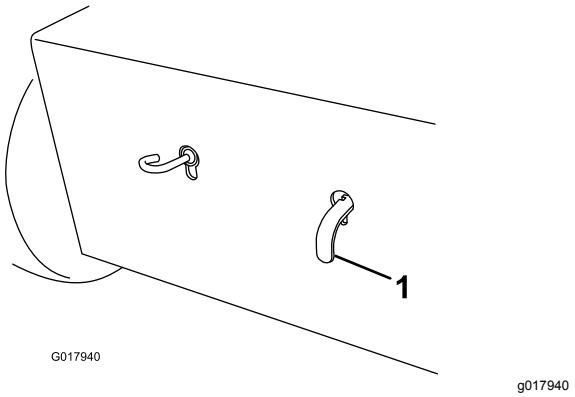

Рисунок 16

(Показана задняя часть машины)

1. Рычаг регулирования перепуска гидростатического привода

Отсоединение провода свечи зажигания

Перед выполнением любой операции технического обслуживания на двигателе, ремне или режущих ножах отсоедините провод свечи зажигания (Рисунок 17).

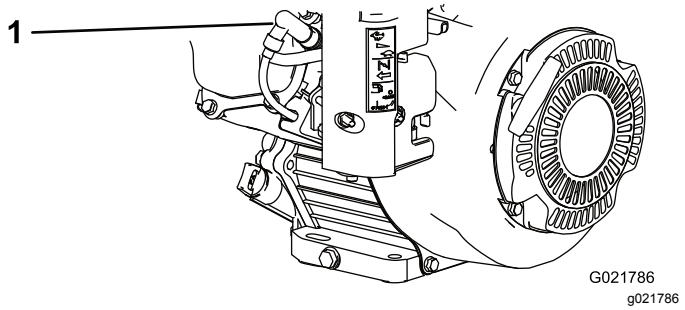

Рисунок 17

1. Провод свечи зажигания

Смазка

Смазка подшипников вала отрезного устройства

Интервал обслуживания: Через каждые 25 часов—Смажьте подшипники вала отрезного устройства.

1. Выключите двигатель, дождитесь остановки всех движущихся частей и отсоедините провод свечи зажигания.
2. Включите стояночный тормоз.
3. Заправьте масленки (Рисунок 18) универсальной консистентной смазкой № 2 по классификации NLGI, сделав 1 или 2 качания смазочным шприцем.

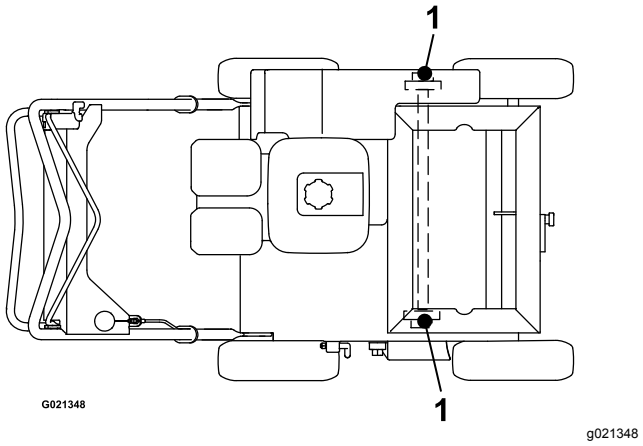

Рисунок 18

1. Масленка для консистентной смазки

Техническое обслуживание двигателя

Обслуживание воздухоочистителя

Интервал обслуживания: Перед каждым использованием или ежедневно—Осмотрите элементы воздухоочистителя.

Через каждые 50 часов—Очистите элементы воздухоочистителя. Очищайте их чаще при эксплуатации в условиях сильной запыленности.

Через каждые 200 часов/Ежемесячно (в зависимости от того, что наступит раньше)—Замените бумажный элемент воздухоочистителя. Заменяйте его чаще при эксплуатации в условиях сильной запыленности.

Внимание: **Запрещается эксплуатация двигателя без установленного воздушного фильтра в сборе, поскольку возможно серьезное повреждение двигателя.**

1. Выключите двигатель и дождитесь остановки всех движущихся частей.
2. Отсоедините провод от свечи зажигания.
3. Выверните барашковые гайки, которые крепят крышку (Рисунок 19).

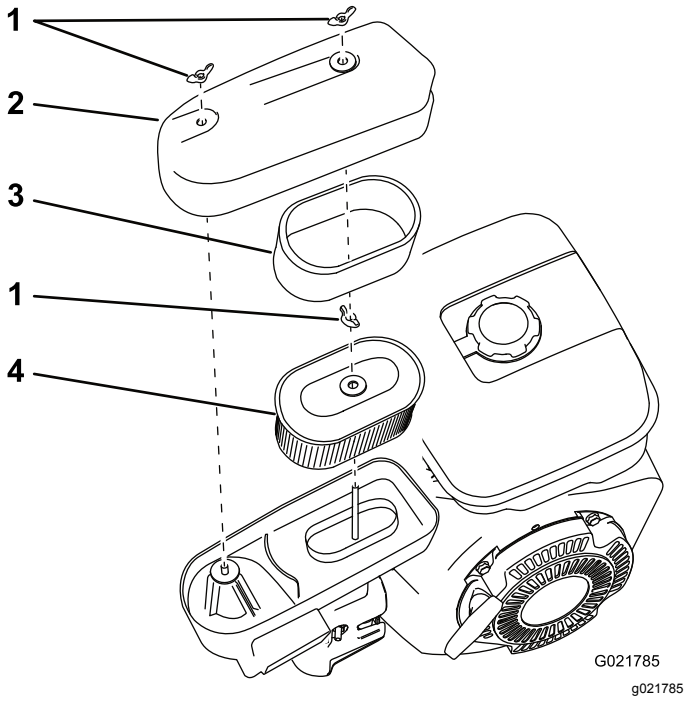

Рисунок 19

1. Барашковая гайка
2. Крышка
3. Элемент из пеноматериала
4. Бумажный элемент

4. Снимите крышку.

   Примечание: Будьте осторожны, чтобы не допустить попадания грязи и мусора в основание воздушного фильтра.

5. Удалите гайку, удерживающую воздушный фильтр в сборе.
6. Снимите элементы из пеноматериала и бумаги с основания (Рисунок 19).
7. Снимите элемент из пеноматериала с бумажного элемента (Рисунок 19).
8. Осмотрите элементы из пеноматериала и бумаги и замените их, если они повреждены или сильно загрязнены.
9. Очистите бумажный элемент легким постукиванием для удаления загрязнений.

   Примечание: Не пытайтесь счищать щеткой грязь с бумажного элемента; щетка втирает грязь в волокна. Замените элемент, если не удалось удалить загрязнения постукиванием.

10. Очистите элемент из пеноматериала в теплой мыльной воде или в **невоспламеняющемся** растворителе.

    Примечание: Не используйте бензин для очистки элемента из пеноматериала, так как это может привести к возгоранию или взрыву.

11. Тщательно промойте и просушите элемент из пеноматериала.
12. Удалите грязь с основания и крышки с помощью влажной ткани.

    Примечание: Будьте осторожны, чтобы не допустить попадания грязи и мусора в воздушный канал, ведущий к карбюратору.
13. Установите элементы воздухоочистителя и убедитесь, что они правильно расположены.
14. Закрепите элементы воздухоочистителя с помощью ранее снятой гайки.
15. Надежно закрепите крышку с помощью ранее снятых гаек.

Замена моторного масла

Интервал обслуживания: Через первые 5 часа

Через каждые 50 часов

Высококачественное моторное масло Toro можно приобрести у официального дилера Toro.

Внимание: **Используйте масло для четырехтактных двигателей *с моющими присадками*, удовлетворяющее требованиям эксплуатационного класса по API не ниже *SJ, SL, SM*.**

Емкость картера: 1,0 л

Внимание: **Слишком низкий или высокий уровень масла в картере может привести к повреждению двигателя во время запуска. На такое повреждение действие гарантии не распространяется.**

Примечание: Используйте масло SAE 10W-30 для общего применения. Вы можете использовать масло с другой вязкостью, указанной в таблице, если средняя температура в вашем регионе находится в указанном диапазоне (Рисунок 20).

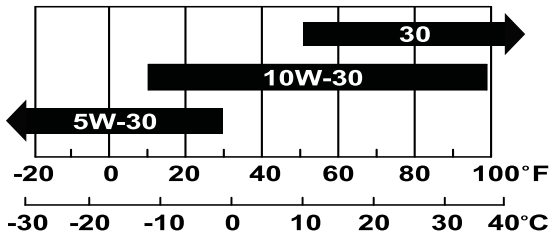

Рисунок 20

Замена масла в двигателе

⚠ ПРЕДУПРЕЖДЕНИЕ

После работы двигателя масло может быть горячим, и контакт с ним может привести к серьезной травме.

Избегайте контакта с горячим моторным маслом при его сливе.

1. Выключите режущие ножи, остановите двигатель, переведите выключатель двигателя в положение «Выкл.» и дождитесь остановки всех движущихся частей.
2. Отсоедините провод от свечи зажигания.
3. Поднимите передние колеса на 5-8 сантиметров от земли и установите поддон под сливную пробку для сбора масла.
4. Снимите сливную пробку (Рисунок 21).

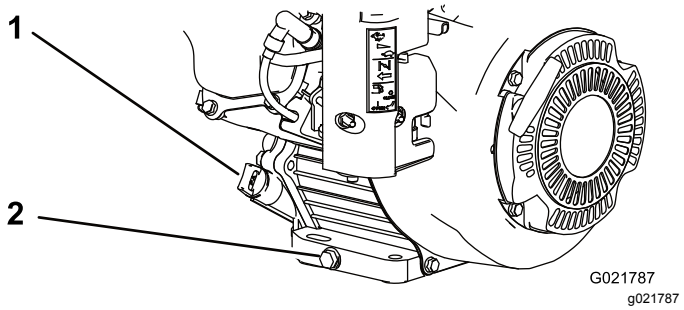

Рисунок 21

1. Масломерный щуп
2. Сливная пробка

5. Когда масло полностью стечет, опустите передние колеса на землю, установите на место сливную пробку и затяните ее с моментом 18 Н·м.

   Примечание: Утилизируйте использованное масло в официальном центре переработки отходов.
6. Извлеките масломерный щуп и медленно заливайте масло в заливное отверстие до тех пор, пока оно не начнет выливаться из заливного отверстия.
7. Вставьте и зафиксируйте масломерный щуп.
8. Вытрите пролитое масло.
9. Присоедините провод к свече зажигания.

Обслуживание свечи зажигания

Интервал обслуживания: Через каждые 100 часов—Осмотрите и

отрегулируйте свечу зажигания; при необходимости замените ее.

Через каждые 200 часов—Замените свечу зажигания.

Используйте свечу зажигания **NGK BR6HS** или эквивалентную.

1. Выключите двигатель и дождитесь остановки всех движущихся частей.
2. Отсоедините провод от свечи зажигания.
3. Очистите поверхность вокруг свечи зажигания.
4. Выверните свечу зажигания из головки цилиндра.

   Внимание: **Замените свечу зажигания, имеющую трещины, повреждения или следы загрязнения. Не очищайте электроды, поскольку частицы окалины могут попасть в цилиндр и повредить двигатель.**

5. Установите в свече зазор, равный 0,6-0,7 мм; см. Рисунок 22.

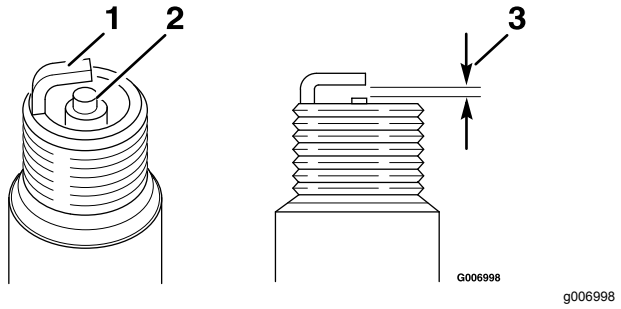

Рисунок 22

1. Боковой электрод
2. Изолятор центрального электрода
3. Воздушный зазор должен составлять 0,6–0,7 мм.

6. Осторожно заверните свечу от руки (во избежание заворачивания с перекосом) до отказа.
7. Затяните свечу зажигания еще на 1/2 оборота, если она новая; в ином случае затяните ее дополнительно на 1/8 – 1/4 оборота.

   Внимание: **Незатянутая свеча зажигания может сильно нагреться и повредить двигатель; слишком сильная затяжка свечи может повредить резьбу в головке цилиндра.**

8. Присоедините провод к свече зажигания.

Проверка искрогасителя (при наличии)

Интервал обслуживания: Через каждые 50 часов

Примечание: Искрогаситель предлагается в качестве дополнительной опции. По вопросу приобретения искрогасителя свяжитесь с официальным дилером Toro по техническому обслуживанию.

Искрогасители компании Toro аттестованы Лесной службой Министерства сельского хозяйства США (USDA).

⚠ ПРЕДУПРЕЖДЕНИЕ

Если двигатель работал, глушитель будет горячим.

1. Выключите двигатель и дождитесь остановки всех движущихся частей.
2. Подождите, пока глушитель остынет.
3. Удалите искрогаситель из выходного отверстия, вывернув винты из крышки глушителя и выхлопного дефлектора.
4. Если в сетке обнаружены какие-либо разрывы или отверстия, замените искрогаситель.
5. Тщательно удалите щеткой углеродные отложения на сетке искрогасителя.
6. Установите искрогаситель на выхлопное отверстие.

Техническое обслуживание топливной системы

Опорожнение топливного бака

1. Выключите двигатель и дождитесь, пока он остынет.. Включите стояночный тормоз.

   Примечание: Сливайте бензин только, когда двигатель холодный.

2. Отсоедините провод от свечи зажигания.
3. Закройте клапан отключения подачи топлива.
4. Отсоедините топливопровод, ослабив хомут трубки на карбюраторе.
5. Откройте топливный клапан, повернув рычаг в открытое положение.
6. Полностью слейте топливо из топливного бака и топливопровода в рекомендованную к применению емкость для бензина.
7. Закройте топливный клапан.

Техническое обслуживание приводной системы

Примечание: Гидростатическая трансмиссия заполнена и загерметизирована на заводе-изготовителе. Она не требует техобслуживания. Для проведения обслуживания обратитесь в официальный дилерский центр технического обслуживания.

Проверка давления в шинах

Интервал обслуживания: Перед каждым использованием или ежедневно

Поддерживайте рекомендуемое давление воздуха в шинах. Для получения наиболее точных показаний проверяйте шины, когда они находятся в холодном состоянии.

Давление: 165 кПа

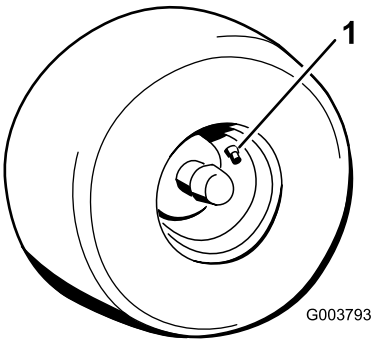

g003793

Рисунок 23

1. Шток клапана

Регулировка самоходного привода

Если машина медленно движется вперед или назад, когда двигатель включен и штанга управления самоходным приводом находится в нейтральном положении, выполните следующие действия:

1. Выключите двигатель, дождитесь остановки всех движущихся частей и отсоедините провод свечи зажигания.
2. Поднимите режущие ножи в самое высокое положение.

3. Прижмите штангу управления самоходным приводом к рукоятке так, чтобы трансмиссия выполнила полный рабочий ход.
   - Если штанга касается рукоятки, отпустите штангу. Ослабьте верхнюю регулировочную гайку на 1 оборот и затяните нижнюю регулировочную гайку. Прижмите штангу к рукоятке. Повторяйте эти действия до тех пор, пока зазор между штангой управления самоходным приводом и рукояткой не достигнет 3,2 мм (максимум). После достижения необходимого зазора перейдите к пункту 4.

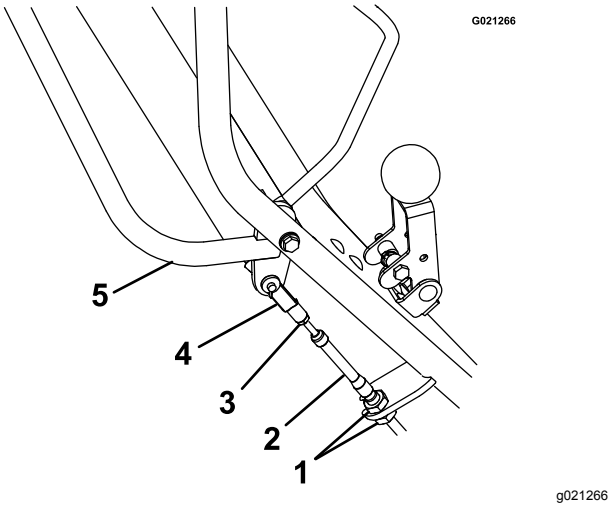

Рисунок 24

1. Регулировочные гайки
2. Трос
3. Контргайка
4. Винтовая стяжка
5. Штанга управления самоходным приводом

   - Если штанга не касается рукоятки, перейдите к пункту 4.
4. Снимите игольчатый шплинт и поверните винтовую стяжку по часовой стрелке на 1 полный оборот.
5. Установите игольчатый шплинт и поверните контргайку по направлению к винтовой стяжке.
6. Запустите двигатель и проверьте выполненную регулировку, при необходимости повторив этот порядок действий.

Замена жидкости в гидравлической трансмиссии

Интервал обслуживания: Через каждые 100 часов

1. Выключите двигатель, дождитесь остановки всех движущихся частей и отсоедините провод свечи зажигания. Включите стояночный тормоз.
2. Снимите трансмиссию с машины.
3. Тщательно очистите зону вокруг расширительного бачка и маслозаливного отверстия.

   Внимание: **Не допускайте попадания любых загрязнений или грязи в гидравлическую систему.**
4. Выверните и сохраните штуцер маслозаливного отверстия и расположите трансмиссию таким образом, чтобы полностью слить масло из корпуса.
5. Дождитесь полного вытекания масла из трансмиссии, выверните и сохраните самонарезающий винт № 10-32 x 1/2 дюйма и храповой фиксатор, с помощью которого расширительный бачок крепится к корпусу.
6. Снимите расширительный бачок и слейте масло.

   Примечание: Не снимайте крышку вентиляционного отверстия с бака.

   Примечание: Снимайте шланг или уплотнительное кольцо бака только в том случае, если требуется их замена.
7. Установите расширительный бачок, предварительно вставив шланг в бак. Поместите отверстие бака над уплотнительным кольцом и нажмите вниз, чтобы обеспечить надлежащее уплотнение. Заверните самонарезающий винт № 10–32 x 1/2 дюйма и затяните его с моментом 2,8 Н·м.
8. Заполните трансмиссию через маслозаливное отверстие так, чтобы масло находилось на 13–32 мм ниже верхней части заливного отверстия.

   Примечание: Рекомендуется использовать высококачественное гидравлическое масло «премиум» компании Toro (Toro Premium Hydro). В качестве альтернативы можно использовать масло Mobil 1 15W-50.
9. Установите на место штуцер маслозаливного отверстия.

Техническое обслуживание ремней

Проверка состояния ремней

Интервал обслуживания: Через каждые 25 часов

1. Выключите двигатель, дождитесь остановки всех движущихся частей и отсоедините провод свечи зажигания. Включите стояночный тормоз.
2. Снимите крышку ремня с левой стороны машины.
3. Проверьте ремни на наличие трещин, потертостей на краях, следов прижога или других повреждений.
4. Если ремень поврежден, замените его.
5. Проверьте натяжение ремня привода; см. Регулировка натяжения ремня самоходного привода (страница 28).

Регулировка натяжения ремня самоходного привода

Если ремень самоходного привода издает визг во время работы (например, при переключении из нейтрального положения в положение переднего или заднего хода), натяните ремень следующим образом:

1. Выключите двигатель, дождитесь остановки всех движущихся частей и отсоедините провод свечи зажигания.
2. Поднимите режущие ножи в самое высокое положение.
3. Выверните и сохраните 4 болта, стопорные шайбы и 2 проставки, которые крепят крышку ремня к левой стороне машины, и снимите крышку.
4. Проверьте натяжение ремня. Он должен отклоняться не более чем на 6 мм при надавливании пальцем с умеренным усилием в точке между шкивами, расположенной непосредственно над рамой машины (Рисунок 25).

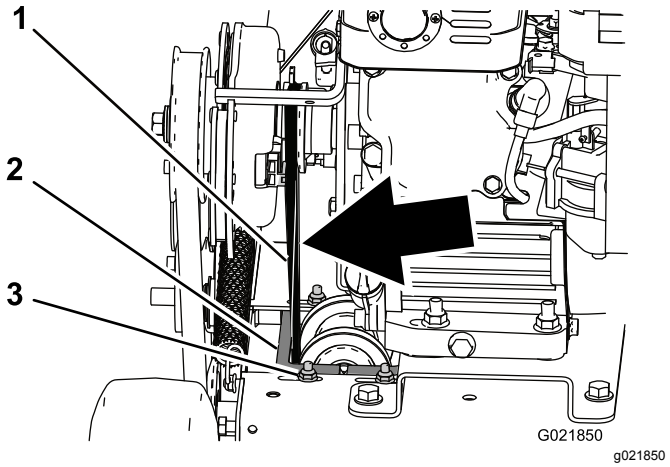

Рисунок 25

1. Ремень
2. Каретка шкива
3. Гайка

5. Чтобы затянуть ремень, ослабьте 4 монтажные гайки с болтами, которые крепят каретку шкива к раме, и переместите каретку влево, натягивая ремень; затем затяните 4 монтажные гайки с болтами (Рисунок 25).
6. Установите крышку ремня с помощью крепежных деталей, сохраненных при выполнении пункта 3.

Техническое обслуживание режущих ножей

Проверка и замена ножей

Интервал обслуживания: Перед каждым использованием или ежедневно—Проверьте ножи на отсутствие износа и повреждения.

Когда режущие ножи изношены и больше не могут работать должным образом, замените их, выполнив следующие действия:

Внимание: **Выполните эти действия при пустом или почти пустом топливном баке.**

1. Выключите двигатель, дождитесь остановки всех движущихся частей и отсоедините провод свечи зажигания. Включите стояночный тормоз.
2. Переведите клапан отключения подачи топлива в положение «Выкл.» и слейте топливо из топливного бака; см. Опорожнение топливного бака (страница 26).
3. Выверните 4 болта, снимите стопорные шайбы и две проставки, которые крепят крышку ремня к левой стороне машины, и снимите крышку.
4. Снимите ремень привода ножа с машины.
5. Наклоните машину назад так, чтобы верхняя рукоятка находилась на земле, и установите подъемную опору под машину.

   Примечание: При необходимости наклоняйте машину назад вдвоем.

⚠ ПРЕДОСТЕРЕЖЕНИЕ

Поднятие машины с использованием исключительно механических или гидравлических домкратов может быть опасным. Механические или гидравлические домкраты могут оказаться недостаточно прочными или выйти из строя, что может привести к падению машины и травмированию людей.

Не рассчитывайте исключительно на механические или гидравлические домкраты для опоры машины. Используйте подходящие подъемные опоры или их аналоги.

6. Опустите режущие ножи в самое нижнее положение.
7. Проверните узел режущих ножей. Он должен вращаться свободно. Если он издает скрежет или застревает, подшипники изношены; замените их при замене ножей.
8. Осмотрите ножи на отсутствие повреждений и износа; замените их при необходимости.

⚠ ОПАСНО

Износ или повреждение ножа может привести к его разрушению. Выброс фрагментов ножа в направлении оператора или находящихся поблизости людей может привести к тяжелому травмированию, в том числе с летальным исходом.

- **Периодически проверяйте ножи на наличие износа или повреждений.**
- **Изношенный или поврежденный нож необходимо заменить.**

9. Удалите 4 каретных болта с контргайками, которые крепят узел режущих ножей (Рисунок 26), и снимите узел с вилочного монтажного кронштейна.

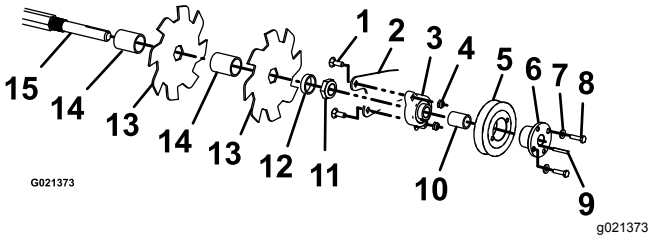

Рисунок 26

1.	Каретный болт	9.	Шпонка
2.	Вилочный монтажный кронштейн	10.	Проставка шкива
3.	Фланцевый подшипник с установочными винтами	11.	Гайка вала отрезного устройства
4.	Контргайка	12.	Проставка вала отрезного устройства
5.	Шкив	13.	Режущий нож
6.	Коническая ступица с установочными винтами	14.	Проставка ножа
7.	Шайба	15.	Вал
8.	Болт		

10. Удалите 2 болта с шайбами, которые крепят шкив к подшипнику. Ослабьте установочные винты на подшипнике и удалите шпонку с вала (Рисунок 26). Снимите подшипник и шкив, сняв фиксаторы подшипника с вилочного монтажного кронштейна.

11. Ослабьте 2 установочных винта на фланцевом подшипнике и сдвиньте подшипник с вала.
12. Ослабьте и выверните гайку вала отрезного устройства, снимите проставку шкива с вала.
13. Осторожно снимите попеременно расположенные ножи и проставки с вала и при необходимости замените их.
14. Для установки всего узла выполните эти действия в обратном порядке.

    Примечание: Поверните каждый нож на 1/6 оборота относительно предыдущего ножа.

⚠ ПРЕДУПРЕЖДЕНИЕ

Неправильная установка ножа или компонентов, используемых для фиксации ножа, может быть опасной. Использование неоригинальных компонентов и несоблюдение указаний по сборке может привести к выбросу ножа или его фрагмента из-под деки и стать причиной серьезного травмирования персонала, в том числе с летальным исходом.

Всегда устанавливайте ножи, приводы ножей и болты ножей производства компании Toro, как показано.

15. Верните машину в вертикальное положение.
16. Присоедините провод к свече зажигания.

Техническое обслуживание посевной заслонки

Регулировка закрытого положения посевной заслонки

Если посевная заслонка частично открыта, когда рычаг управления посевным устройством находится в положении «Выкл.», выполните следующие действия:

1. Выключите двигатель, дождитесь остановки всех движущихся частей и отсоедините провод свечи зажигания.
2. Поднимите режущие ножи в самое высокое положение.
3. Переведите рычаг управления посевным устройством в положение «Выкл.».
4. Ослабьте гайки на тросе управления посевной заслонкой (см. Рисунок 27).

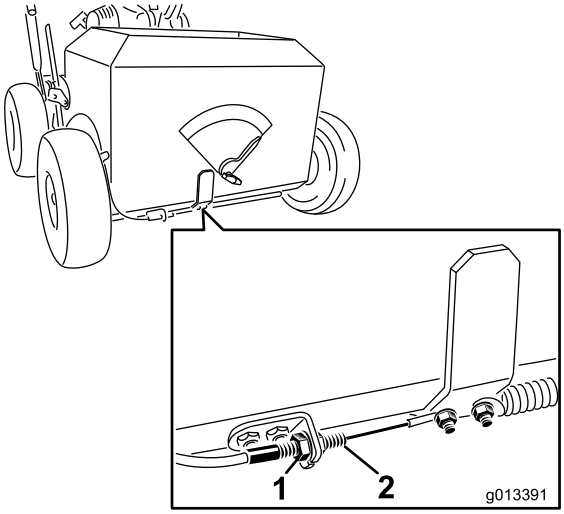

g013391

Рисунок 27

1. Контргайка
2. Трос

5. Переместите трос вправо, чтобы закрыть посевную заслонку, или влево, чтобы открыть ее.

   Внимание: **Не затягивайте трос до момента, когда посевная заслонка будет плотно прижата вправо с сильным натяжением на тросе, так как это приведет к повреждению заслонки и троса. Отрегулируйте заслонку таким**

образом, чтобы отверстия в нижней части посевного устройства были закрыты.

6. Затяните зажимные гайки и проверьте рычаг управления посевным устройством, чтобы убедиться в правильном открытии и закрытии посевной заслонки.

Очистка

Очистка зоны расположения двигателя

Интервал обслуживания: Перед каждым использованием или ежедневно (Очищайте двигатель и зону выхлопа чаще в сухих или загрязненных условиях.)

⚠ ПРЕДОСТЕРЕЖЕНИЕ

Чрезмерное количество мусора вокруг двигателя и зоны выхлопа приведет к их перегреву, что может стать причиной возгорания.

Удалите весь мусор с двигателя и из зоны выхлопа.

1. Выключите двигатель, дождитесь остановки всех движущихся частей и отсоедините провод свечи зажигания.
2. Удалите весь мусор из сетчатого фильтра на входе воздухозаборника двигателя и вокруг двигателя.
3. Вытрите излишнюю консистентную смазку и масло вокруг двигателя.

Очистка пространства под машиной

Интервал обслуживания: Перед каждым использованием или ежедневно

1. Выключите двигатель, дождитесь остановки всех движущихся частей и отсоедините провод свечи зажигания.
2. Для обеспечения оптимальных рабочих характеристик поддерживайте чистоту нижней части корпуса машины.

   ⚠ ПРЕДОСТЕРЕЖЕНИЕ

   Материал может выбрасываться из-под корпуса.

   - **Используйте средства защиты органов зрения.**
   - **Оставайтесь в рабочем положении (позади рукоятки).**
   - **Запрещается допускать посторонних лиц в рабочую зону.**

3. Переведите клапан отключения подачи топлива в положение «Выкл.» и слейте топливо из топливного бака; см. Опорожнение топливного бака (страница 26).
4. Наклоните машину назад так, чтобы верхняя рукоятка находилась на земле, и установите подъемную опору под машину.

   Примечание: В случае необходимости потребуется 2 человека для наклона машины назад.
5. Удалите мусор скребком из твердой древесины или другим подходящим устройством. Удалите заусенцы и острые кромки.
6. Верните машину в вертикальное положение.
7. Заполните топливный бак.
8. Присоедините провод к свече зажигания.

Очистка пространства под крышкой ремня

Интервал обслуживания: Через каждые 50 часов

1. Выключите двигатель и дождитесь остановки всех движущихся частей.
2. Отсоедините провод от свечи зажигания.
3. Выверните и сохраните 4 болта, стопорные шайбы и 2 проставки, которые крепят крышку ремня к левой стороне машины.
4. Снимите крышку и удалите щеткой все загрязнения вокруг зоны расположения ремня.
5. Установите на место крышку ремня и затяните все крепежные детали.
6. Присоедините провод к свече зажигания.

Очистка посевной заслонки

1. Выключите двигатель и дождитесь остановки всех движущихся частей.
2. Отсоедините провод от свечи зажигания.
3. Слейте топливо из топливного бака; см. Опорожнение топливного бака (страница 26).
4. Наклоните машину назад так, чтобы верхняя рукоятка находилась на земле, и установите подъемную опору под машину.

   Примечание: При необходимости наклоняйте машину назад вдвоем.
5. Удалите загрязнения между рамой и посевной заслонкой.
6. Смажьте скользящие поверхности между рамой и посевной заслонкой сухой смазкой.
7. Верните машину в вертикальное положение.
8. Заполните топливный бак.
9. Присоедините провод к свече зажигания.

Хранение

1. Поднимите режущие ножи, остановите машину, выключите двигатель и отсоедините провод свечи зажигания.
2. Очистите всю машину от грязи и сажи.

   Внимание: **Машину можно мыть мягким моющим средством с водой. Не мойте машину струей под давлением. Избегайте излишнего использования воды, особенно вблизи двигателя.**
3. Обслужите воздухоочиститель, см. Обслуживание воздухоочистителя (страница 23).
4. Замените масло в двигателе; см. Замена моторного масла (страница 24).
5. Смажьте подшипники вала отрезного устройства; см. Смазка подшипников вала отрезного устройства (страница 22).
6. Помещая машину на хранение сроком более 30 дней, подготовьте ее следующим образом:
   A. Добавьте в топливо, содержащееся в баке, стабилизатор/кондиционер на нефтяной основе. Выполняя смешивание, следуйте указаниям производителя стабилизатора. **Не используйте стабилизатор на спиртовой основе (этанол или метанол).**

      Примечание: Стабилизатор/кондиционер топлива наиболее эффективен при смешивании со свежим бензином и при постоянном использовании.

   B. Дайте двигателю проработать до останова из-за выработки топлива.

   C. Закройте воздушную заслонку.

   D. Запустите двигатель и дайте ему поработать до тех пор, пока он не заглохнет.

   E. Утилизируйте надлежащим образом все неиспользованное топливо. Утилизируйте топливо в соответствии с местными нормами.

   Внимание: **Не храните бензин с добавленной стабилизирующей / улучшающей присадкой более 90 дней.**
7. Проверьте и затяните все болты, гайки и винты. Отремонтируйте или замените все поврежденные части.
8. Подкрасьте все поцарапанные или оголенные металлические поверхности краской, приобретенной у официального дилера по техническому обслуживанию.
9. Храните машину в чистом, сухом гараже или складском помещении.
10. Накройте машину для ее защиты и сохранения в чистоте.

Расконсервация машины после хранения

1. Проверьте и затяните все крепления.
2. Осмотрите свечу зажигание и замените ее, если она грязная, изношенная или имеет трещины; см. *Руководство оператора на двигатель*.
3. Затяните свечу зажигания от руки до отказа и доверните ее еще на 1/2 оборота, если она новая; в ином случае затяните ее дополнительно на 1/8 – 1/4 оборота.
4. Выполните все необходимые процедуры технического обслуживания, см. Техническое обслуживание (страница 21).
5. Проверьте уровень масла в двигателе, см. Проверка уровня масла в двигателе (страница 14).
6. Заполните топливный бак свежим бензином, см. (страница).
7. Присоедините провод к свече зажигания.

Поиск и устранение неисправностей

Проблема	Возможная причина	Корректирующие действия
Двигатель не запускается, запускается с трудом или глохнет.	1. Топливный бак пуст. 2. Клапан отключения подачи топлива закрыт. 3. Грязь в топливном фильтре. 4. Загрязнение, вода или остаток топлива в топливной системе. 5. Загрязнен воздухоочиститель. 6. Свеча зажигания старая или имеет неправильный зазор. 7. Не подсоединен провод свечи зажигания.	1. Заполните топливный бак. 2. Откройте клапан отключения подачи топлива. 3. Замените топливный фильтр. 4. Обратитесь к официальному дилеру по техническому обслуживанию. 5. Очистите или замените элементы воздухоочистителя. 6. Осмотрите или замените свечу зажигания. 7. Проверьте подсоединение провода свечи зажигания.
Двигатель теряет мощность.	1. Чрезмерная нагрузка на двигатель. 2. Загрязнен воздухоочиститель. 3. Низкий уровень масла в картере. 4. Закупорены охлаждающие ребра и воздушные каналы двигателя. 5. Грязь в топливном фильтре. 6. Загрязнение, вода или остаток топлива в топливной системе.	1. Снизьте скорость движения машины или глубину резания. 2. Очистите или замените элементы воздухоочистителя. 3. Долейте масло в картер. 4. Удалите загрязнения с охлаждающих ребер и воздушных каналов. 5. Замените топливный фильтр. 6. Обратитесь к официальному дилеру по техническому обслуживанию.
Двигатель перегревается.	1. Чрезмерная нагрузка на двигатель. 2. Низкий уровень масла в картере. 3. Закупорены охлаждающие ребра и воздушные каналы двигателя.	1. Снизьте скорость движения машины или глубину резания. 2. Долейте масло в картер. 3. Удалите загрязнения с охлаждающих ребер и воздушных каналов.
Машину тянет влево или вправо.	1. Неправильное давление в шинах ведущих колес.	1. Отрегулируйте давление в шинах ведущих колес.
Машина не движется.	1. Ремень привода или насоса изношен, ослаблен или порван. 2. Соскальзывание ремня привода или ремня насоса со шкива. 3. Низкий уровень масла в трансмиссии. 4. Трос самоходного привода нуждается в регулировке или порван.	1. Замените ремень. 2. Замените ремень. 3. Добавьте гидравлическое масло в трансмиссию. 4. Отрегулируйте или замените трос.
Наблюдается необычная вибрация.	1. Режущий(режущие) нож(и) погнут(ы). 2. Ослаблены болты крепления двигателя. 3. Шкив двигателя или натяжной шкив ослаблен. 4. Шкив двигателя поврежден. 5. Ремень поврежден.	1. Установите новый(новые) нож(и). 2. Затяните болты крепления двигателя. 3. Подтяните соответствующий шкив. 4. Обратитесь к официальному дилеру по техническому обслуживанию. 5. Установите новый ремень.

Примечания:

Гарантия компании Toro

Ограниченная гарантия (см. гарантийные периоды ниже)

Условия гарантии и изделия, на которые она распространяется

Компания Toro, а также ее филиал Toro Warranty Company, в соответствии с соглашением между ними, совместно гарантируют, что ваши изделия Toro, перечисленные ниже, не имеют дефектов материалов и производственных дефектов.

Настоящая гарантия включает стоимость деталей и трудозатраты, но вы должны оплатить транспортные расходы.

Действуют следующие гарантийные периоды, начиная с даты приобретения:

Изделия	**Гарантийный период**
Система обновления травяного покрова	
Аэратор с пешеходным управлением	1 год
• Двигатель	2 года
Аэратор со стоячим местом для оператора	1 год
• Аккумулятор	90 дней детали и трудозатраты 1 год только на детали
• Двигатель	2 года
Скарификатор	1 год
• Двигатель	2 года
Сеялка для газона	1 год
• Двигатель	2 года
Широкозахватный опрыскиватель со стоячим местом для оператора	1 год
• Аккумулятор	90 дней детали и трудозатраты 1 год только на детали
• Двигатель	2 года
Вращающаяся щетка с пешеходным управлением	1 год
• Двигатель	2 года

При возникновении гарантийного случая компания отремонтирует изделие за свой счет, включая диагностику, трудозатраты и запасные части.

Порядок подачи заявки на гарантийное обслуживание

При подозрении на то, что ваше изделие Toro содержит дефект материала или изготовления, выполните следующие действия**:

1. Для проведения технического обслуживания обратитесь в любой сервис-центр официального дилера. Чтобы найти ближайший к вам сервис-центр, посетите наш сайт www.Toro.com. Под типом изделия выберите пункт «Where to Buy» («Где купить»), а затем — «Contractor» («Подрядчик»). Вы также можете позвонить по нашему бесплатному номеру, приведенному ниже.
2. Привезите в сервис-центр дилера изделие и документы, подтверждающие факт покупки (товарный чек).
3. Если по какой-либо причине вы не согласны с мнением сотрудников сервисного центра дилера или имеете замечания в связи с оказанной вам технической помощью, обратитесь к нам по адресу:

   Отдел обслуживания клиентов SWS

   Toro Warranty Company

   8111 Lyndale Avenue South

   Bloomington, MN 55420-1196

   Бесплатный номер: 888-384-9939

**Официальные арендные заказчики Toro, которые приобрели изделия непосредственно у компании Toro и подписали Соглашение об аренде между заказчиком и Toro, могут выполнять гарантийные работы самостоятельно. Посетите арендный портал компании Toro, где описаны процедуры подачи гарантийных претензий в электронной форме, или позвоните по бесплатному номеру телефона, указанному выше.

Обязанности владельца

Вы обязаны обслуживать изделие компании Toro с соблюдением процедур технического обслуживания, описанных в *Руководстве оператора*. Такое плановое техническое обслуживание, проводимое как дилером, так и вами лично, осуществляется за ваш счет. Детали, замена которых запланирована при обязательном техническом обслуживании (запасные детали для ремонта), имеют гарантию на период до планового срока замены этих деталей. Невыполнение требуемого технического обслуживания и регулировок может быть основанием для отказа в исполнении гарантийных обязательств.

Изделия и условия, на которые не распространяется гарантия

Не все неисправности или нарушения работы изделия, возникшие в течение гарантийного периода, являются дефектами материала или изготовления. Действие данной прямой договорной гарантии не распространяется на следующие случаи:

- Неисправности изделия, возникшие в результате установки и использования дополнительных частей, а также измененных или не утвержденных к применению принадлежностей
- Несоблюдение требования о проведении необходимого технического обслуживания и (или) выполнении регулировок
- Ремонты, необходимые по причине несоблюдения рекомендуемых правил использования топлива (более подробную информацию см. в *Руководстве оператора*)
  - Удаление загрязнений из топливной системы не покрывается гарантией
  - Использование старого топлива (полученного более одного месяца назад) или топлива, содержащего более 10% этилового спирта или более 15% MTBE
  - Невыполнение слива топливной системы перед любым периодом простоя свыше одного месяца
- Неисправности изделия, возникшие в результате неправильной или небрежной эксплуатации
- Части, расходуемые в процессе эксплуатации, кроме случаев, когда они будут признаны дефектными. К расходным деталям относятся: ремни, режущие узлы, ножи, зубья, свечи зажигания, шины, фильтры и т.п.
- Отказы, вызванные внешними воздействиями, такими как погодные условия, условия хранения, загрязнения, смазывающие вещества, добавки, химикаты и т.п.
- Понятие «Нормальный износ» относится, помимо прочего, к окрашенным поверхностям, царапинам на табличках и т.п.
- Тот или иной компонент, на который распространяется отдельная гарантия производителя
- Расходы на приемку и доставку

Общие условия

Выполнение ремонта в официальном сервисном центре или самостоятельное обслуживание в качестве официального арендного заказчика является вашей единственной гарантией возмещения убытков.

Компании Toro и Toro Warranty Company не несут ответственности за косвенные, случайные или последующие убытки, связанные с использованием изделий Toro, на которые распространяется действие настоящей гарантии, включая любые затраты или расходы на предоставление замещающего оборудования или оказание услуг в течение обоснованных периодов нарушения работы или неиспользования оборудования во время ожидания завершения ремонта в соответствии с условиями настоящей гарантии. Все подразумеваемые гарантии коммерческого качества или пригодности для конкретного применения ограничены продолжительностью настоящей прямой гарантии. В некоторых странах не допускается исключать случайные или последующие убытки или ограничения на срок действия подразумеваемой гарантии, вследствие чего вышеуказанные исключения и ограничения могут на вас не распространяться.

Настоящая гарантия предоставляет вам конкретные законные права, но вы можете также иметь и другие права, которые меняются в зависимости от страны использования.

Не существует каких-либо иных явно выраженных гарантий, за исключением нижеуказанной гарантии на двигатель и гарантии на системы контроля выхлопных газов (если применимо). На систему контроля выхлопных газов вашего изделия может распространяться действие отдельной гарантии, соответствующей требованиям, установленным Агентством по охране окружающей среды США (EPA) и (или) Калифорнийским советом по охране воздушных ресурсов (CARB). Подробные сведения приводятся в «Гарантийных обязательствах на системы контроля выхлопных газов», которые действуют на территории штата Калифорния и приведены в Руководстве оператора или содержатся в документации предприятия-изготовителя двигателя.

Другие страны, кроме США и Канады

Покупатели, которые приобрели изделия Toro за пределами США или Канады, для получения гарантийных полисов для своей страны или региона должны обратиться к местному дистрибьютору (дилеру) компании Toro. Если по какой-либо причине вы не удовлетворены услугами вашего дистрибьютора или испытываете трудности с получением информации о гарантии, обратитесь к импортеру изделий компании Toro. Если все другие средства оказались безуспешными, вы можете обратиться к нам в компанию Toro Warranty Company.

Закон Австралии о защите прав потребителей: Клиенты в Австралии могут найти информацию, относящуюся к Закону Австралии о защите прав потребителей, внутри упаковки или у своего местного дилера компании Toro.