Form No. 3414-150 Rev A

Газонокосилка 22 см Recycler® с функцией SmartStow®

Номер модели 20339—Заводской номер 400000000 и до

Руководство оператора

Введение

Данная самоходная газонокосилка с вращающимся ножом и с пешеходным управлением предназначена для использования в личном хозяйстве. Данная машина предназначена главным образом для регулярного скашивания травы на благоустроенных территориях жилых или коммерческих объектов. Машина не предназначена для срезания кустарника или для использования в сельском хозяйстве.

Внимательно изучите данное руководство и научитесь правильно использовать и обслуживать машину, не допуская ее повреждения и травмирования персонала. Пользователь несет ответственность за правильное и безопасное использование машины.

Вы можете напрямую связаться с компанией Toro, используя сайт www.Toro.com, для получения информации об изделии и навесном оборудовании, для помощи в поисках дилера или для регистрации изделия.

Для выполнения технического обслуживания, приобретения оригинальных запчастей Toro или получения дополнительной информации обращайтесь к официальному дилеру по техническому обслуживанию или в отдел технического обслуживания компании Toro. Не забудьте при этом указать модель и серийный номер изделия. Рисунок 1 указывает место на машине, где представлена ее модель и серийный номер.

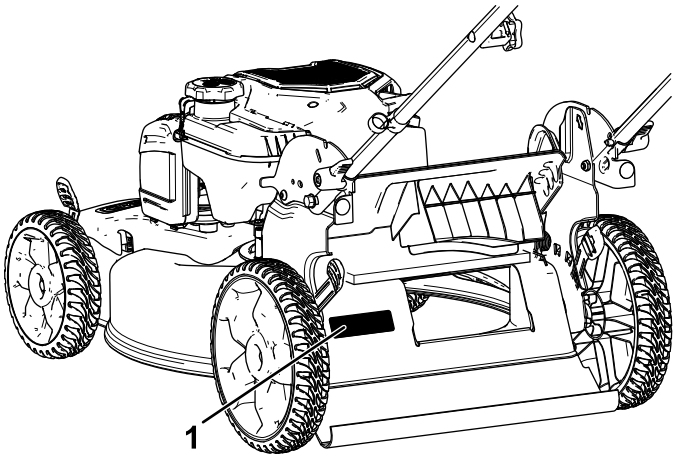

g189172

Рисунок 1

1. Табличка с названием модели и серийным номером

Запишите название модели и серийный номер в места, отведенные для этой цели ниже:

Номер модели _____

Заводской номер _____

В настоящем руководстве приведены потенциальные факторы опасности и рекомендации по их предупреждению, обозначенные символом предупреждения об опасности (Рисунок 2) Данный символ предупреждает об опасности, которая может стать причиной серьезной травмы, в том числе с летальным исходом, в случае несоблюдения пользователем рекомендуемых мер предосторожности.

g000502

Рисунок 2

1. Символ предупреждения об опасности

Для выделения информации в данном руководстве используются два слова. **Внимание!** – привлекает внимание к специальной информации, относящейся к механической части машины, а

© 2017—The Toro® Company
8111 Lyndale Avenue South
Bloomington, MN 55420

Регистрация в www.Toro.com.

Перевод исходного документа (RU)
Напечатано в США
Все права защищены

3414-150 A

Примечание – выделяет общую информацию, требующую особого внимания.

⚠ ПРЕДУПРЕЖДЕНИЕ

КАЛИФОРНИЯ
Положение 65, Предупреждение

В соответствии с информацией, имеющейся в распоряжении компетентных органов штата Калифорния, данное вещество содержит химическое соединение (соединения), отнесенные к категории канцерогенных, способных вызвать врождённые пороки и оказывающих вредное воздействие на репродуктивную систему человека.

Согласно законам штата Калифорния считается, что выхлопные газы этого изделия содержат химические вещества, которые вызывают рак, врождённые пороки, и представляют опасность для репродуктивной функции.

Раздел 4442 или 4443 Калифорнийского свода законов по общественным ресурсам запрещает использовать или эксплуатировать на землях, покрытых лесом, кустарником или травой, двигатель без исправного искрогасительного устройства, описанного в разделе 4442 и поддерживаемого в надлежащем рабочем состоянии; или двигатель должен быть изготовлен, оборудован и проходить обслуживание с учетом противопожарной безопасности.

Система искрообразования соответствует канадскому стандарту ICES-002.

Прилагаемое *Руководство владельца двигателя* содержит информацию относительно требований Агентства по охране окружающей среды США (EPA) и/или Директивы по контролю вредных выбросов штата Калифорния, касающихся систем выхлопа, технического обслуживания и гарантии. Детали для замены можно заказать, обратившись в компанию-изготовитель двигателя.

Полезный крутящий момент: Полный (полезный) момент данного двигателя установлен в лабораторных условиях производителем двигателя в соответствии с требованиями J1940 Общества автомобильных инженеров (SAE). Так как конфигурация двигателя была изменена для удовлетворения требований по безопасности, составу выхлопа и эксплуатации, фактический крутящий момент двигателя газонокосилки этого класса будет значительно ниже. С техническими характеристиками газонокосилки данной модели можно ознакомиться на веб-сайте www.Toro.com.

Содержание

Введение 1
Техника безопасности 3
Общие правила техники безопасности 3
Наклейки с правилами техники безопасности и инструкциями 4
Сборка 5
1 Раскладывание рукоятки 5
2 Установка шнура механического стартера в направляющую 6
3 Заправка двигателя маслом 6
4 Установка травосборника 7
Знакомство с изделием 8
Эксплуатация 9
До эксплуатации 9
Техника безопасности до начала работы 9
Заправка топливного бака 10
Проверка уровня масла в двигателе 10
Регулировка высоты скашивания 11
В процессе эксплуатации 11
Правила техники безопасности при работе с машиной 11
Пуск двигателя 12
Использование самоходного привода 12
Останов двигателя 13
Переработка скашиваемой травы и листьев 13
Сбор скошенной травы и листьев в травосборник 13
Боковой выброс скошенной травы и листьев 14
Хранение машины в вертикальном положении. 14
Советы по эксплуатации 15
После эксплуатации 16
Правила техники безопасности после работы с машиной 16
Очистка пространства под машиной 16
Складывание рукоятки 17
Техническое обслуживание 18
Рекомендуемый график(и) технического обслуживания 18
Техника безопасности при обслуживании 18
Подготовка к операциям технического обслуживания 18
Техническое обслуживание воздушного фильтра 19
Замена моторного масла 19
Замена ножа 21

Регулировка самоходного привода 22
Хранение 22
Подготовка газонокосилки к хранению 22
Расконсервация машины после хранения 22

Техника безопасности

Данная машина была спроектирована согласно требованиям стандарта ANSI B71.1-2012.

Общие правила техники безопасности

При эксплуатации данной машины существует опасность травмирования рук и ног, а также опасность выброса посторонних предметов. Во избежание тяжелых травм следует соблюдать все правила техники безопасности.

Использование этого изделия не по назначению может представлять опасность для пользователя и находящихся рядом людей.

- Перед запуском двигателя прочитайте и изучите содержание настоящего *Руководства оператора*.
- Держите руки и ноги подальше от движущихся компонентов машины.
- Не эксплуатируйте данную машину без установленных на ней исправных кожухов и других защитных устройств.
- Держитесь подальше от отверстий для выброса материала. Следите, чтобы посторонние лица находились на безопасном расстоянии от машины.
- Не допускайте детей в рабочую зону. Запрещается допускать детей к управлению машиной.
- Перед техническим обслуживанием, заправкой топливом или устранением засоров остановите машину и выключите двигатель.

Нарушение установленных правил эксплуатации или технического обслуживания данной машины может привести к травме. Чтобы уменьшить вероятность травмирования, соблюдайте правила техники безопасности и всегда обращайте внимание на предупреждающие символы, означающие «Внимание!», «Осторожно!» или «Опасно!» — указания по обеспечению личной безопасности. Несоблюдение данных инструкций может стать причиной несчастного случая или гибели.

Дополнительная информация по технике безопасности приведена в соответствующих разделах настоящего руководства.

Наклейки с правилами техники безопасности и инструкциями

Предупреждающие наклейки и инструкции по технике безопасности должны быть хорошо видны оператору и располагаться вблизи всех мест повышенной опасности. Заменяйте все поврежденные или утерянные наклейки.

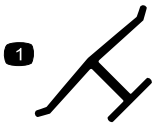

decaloemmarkt

Заводская марка

1. Означает, что нож изготовлен производителем машины.

---

decal94-8072

94-8072

---

decal112-8867

112-8867

1. Заблокировать
2. Разблокировать

---

decal117-2718

117-2718

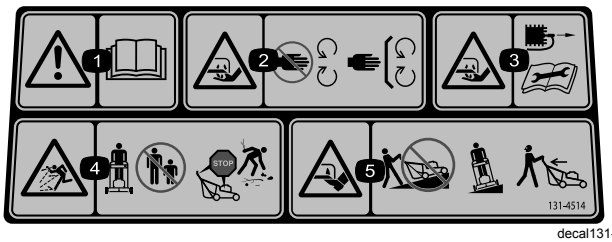

decal131-4514b

131-4514

1. Осторожно! Прочтите *Руководство оператора*.
2. Опасность порезов и травматической ампутации рук или ног ножом косилки! Держитесь на безопасном расстоянии от движущихся частей и следите, чтобы все защитные приспособления и кожухи находились на штатных местах.
3. Во избежание порезов и травматической ампутации рук и ног ножом косилки не забывайте отсоединять контактный провод от свечи зажигания и внимательно изучите инструкции перед выполнением операций по уходу и техническому обслуживанию.
4. Опасность выброса посторонних предметов! Следите за тем, чтобы посторонние лица находились на безопасном расстоянии от машины; остановите двигатель, прежде чем покинуть рабочее место оператора; удалите весь мусор с участка перед кошением.
5. Во избежание порезов и травматической ампутации рук и ног ножом газонокосилки не направляйте ее вверх или вниз по склону; перемещайте только вдоль поверхности склона, а также осматривайте пространство позади себя при движении назад.

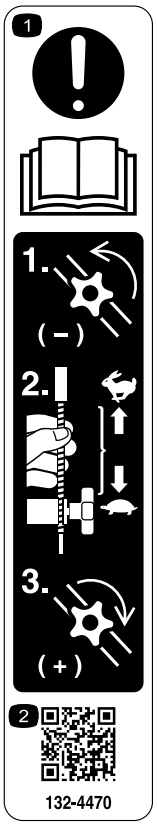

decal132-4470

132-4470

Регулировка тяги

1. Осторожно! Прочтите *Руководство оператора*: 1) Ослабьте ручку, повернув ее против часовой стрелки; 2) Потяните трос(тросы) в направлении от двигателя, чтобы уменьшить тягу, или нажмите на трос(тросы), перемещая его в сторону двигателя, чтобы увеличить тягу; 3) Затяните ручку, поворачивая ее по часовой стрелке.
2. Просканируйте QR-код для получения дополнительной информации по регулировке тяги.

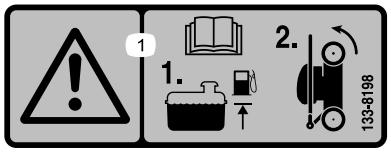

decal133-8198

133-8198

1. Осторожно! Прочтите *Руководство оператора*; 1) Долейте топливо до указанного уровня. 2) Храните газонокосилку в вертикальном положении.

Сборка

Внимание: **Снимите с машины и удалите в отходы защитную пленку, покрывающую двигатель, а также остальную упаковку.**

1

Раскладывание рукоятки

Детали не требуются

Процедура

⚠ ПРЕДУПРЕЖДЕНИЕ

Неправильное раскладывание рукоятки может привести к повреждению тросов, что сделает эксплуатацию газонокосилки небезопасной.

- **Складывая или раскладывая рукоятку, не повредите тросы.**
- **Убедитесь, что тросы проложены в направлении наружной части рукоятки.**
- **Если какой-либо трос поврежден, свяжитесь с официальным дилером по техническому обслуживанию.**

1. Разблокируйте фиксаторы рукоятки (Рисунок 3).
2. Переместите рукоятку назад в рабочее положение (Рисунок 3).

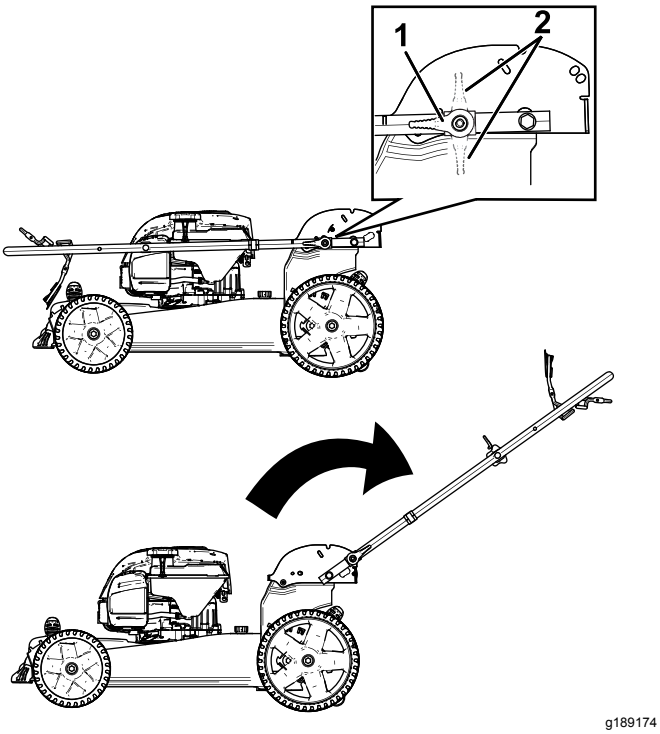

Рисунок 3

3. Установите фиксатор рукоятки в одно из двух положений (Рисунок 4) так, чтобы штифт встал на место со щелчком и зафиксировал рукоятку в рабочем положении.

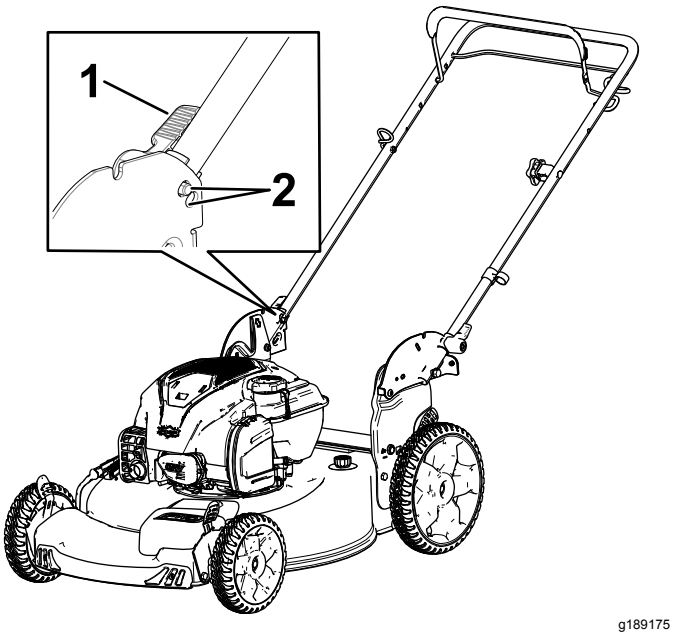

Рисунок 4

1. Фиксатор рукоятки
2. Положения штифта

2

Установка шнура механического стартера в направляющую

Детали не требуются

Процедура

Внимание: **Чтобы безопасно и легко запускать двигатель при эксплуатации машины, установите шнур механического стартера в направляющую.**

Удерживая штангу управления ножом прижатой к верхней рукоятке, протяните шнур механического стартера через направляющую шнура на рукоятке (Рисунок 5).

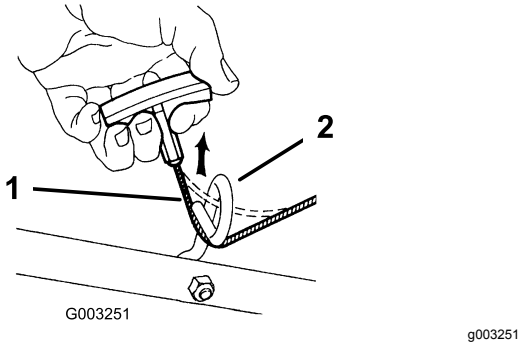

Рисунок 5

1. Шнур механического стартера
2. Направляющая шнура

3

Заправка двигателя маслом

Детали не требуются

Процедура

Внимание: **Машина поставляется без масла в двигателе, но в комплект поставки входит емкость с маслом. Перед пуском двигателя заправьте его маслом.**

Емкость картера двигателя: 0,47 л

Категория вязкости масла: масло с моющими присадками по классификации SAE 30 или SAE 10W-30

Уровень эксплуатационной классификации по API: SJ или выше

1. Переместите машину на ровную поверхность.
2. Извлеките масломерный щуп, повернув крышку против часовой стрелки и вытянув его (Рисунок 6).

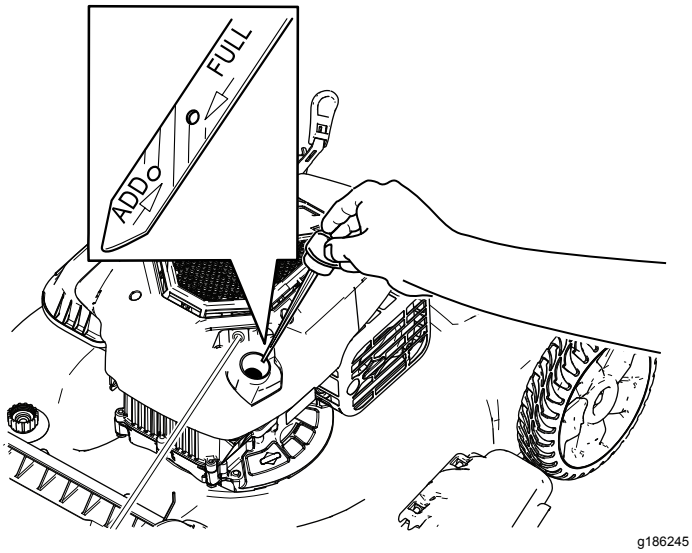

Рисунок 6

3. Осторожно заполните маслом картер двигателя примерно на ¾ объема через маслозаливную горловину.
4. Протрите щуп чистой тканью.
5. Вставьте щуп до упора в маслозаливную горловину, затем извлеките его.
6. Определите уровень масла по отметкам на щупе (Рисунок 6).
   - Если уровень масла ниже отметки Add (Добавить), залейте небольшое количество масла в маслозаливную горловину и подождите 3 минуты. Повторяйте действия, описанные в пунктах с 3 по 5, до тех пор, пока уровень масла не достигнет отметки Full (Полный) на масломерном щупе.
   - Если уровень масла на щупе находится выше отметки Full (Полный), слейте излишек масла, чтобы довести его уровень до отметки Full (Полный); см. Замена моторного масла (страница 19).

   Внимание: **Слишком низкий или высокий уровень масла в картере может привести к повреждению двигателя во время запуска.**

7. Надежно вставьте масломерный щуп.

4

Установка травосборника

Детали не требуются

Процедура

1. Установите травосборник на раму, как показано на Рисунок 7.

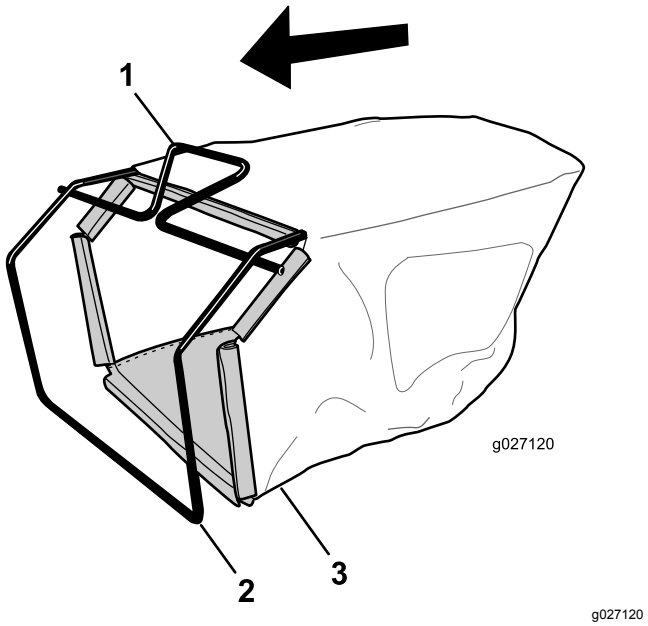

Рисунок 7

1. Рукоятка
2. Рама
3. Травосборник

Примечание: Не надевайте травосборник на рукоятку (Рисунок 7).

2. Зацепите нижний обод травосборника за нижнюю часть рамы (Рисунок 8).

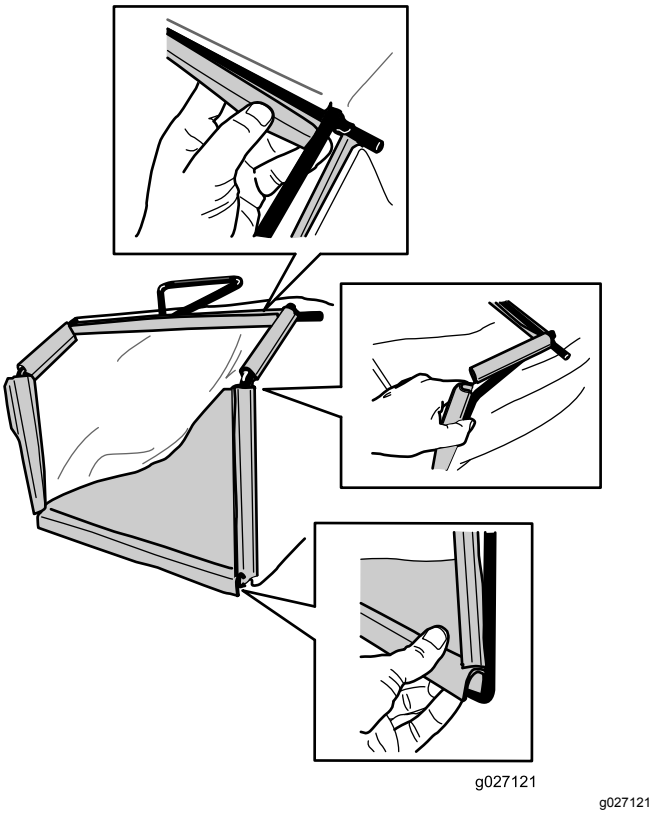

g027121

Рисунок 8

3. Зацепите верхний и боковой ободья травосборника за верхнюю и боковые стороны рамы, соответственно (Рисунок 8).

Знакомство с изделием

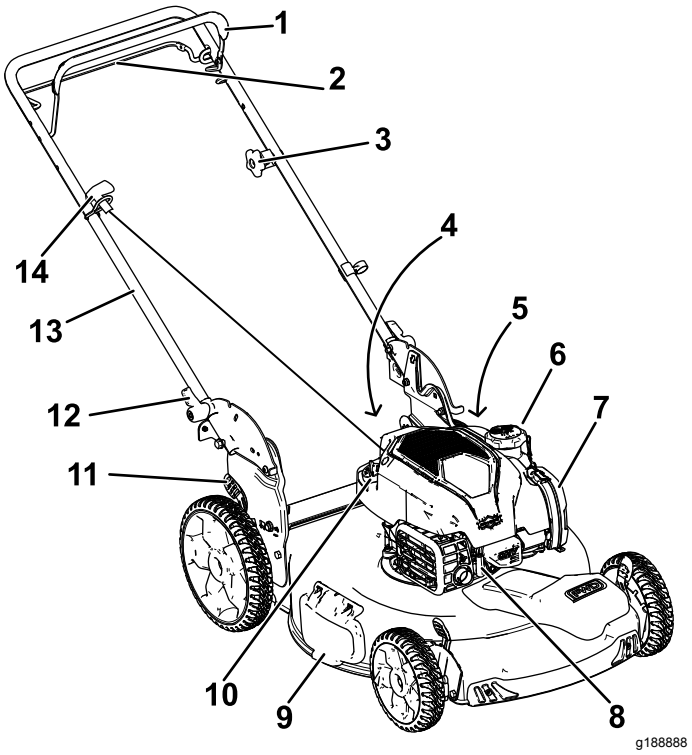

Рисунок 9

1.	Штанга управления ножом	8.	Свеча зажигания
2.	Штанга управления самоходным приводом	9.	Крышка бокового выброса
3.	Ручка регулировки самоходного привода	10.	Заливка масла/масло-мерный щуп
4.	Задняя дверца (не показана)	11.	Рычаг регулировки высоты скашивания (4)
5.	Промывочное отверстие (не показано)	12.	Фиксатор рукоятки (2 шт.)
6.	Крышка топливного бака	13.	Рукоятка
7.	Воздушный фильтр	14.	Рукоятка механического стартера

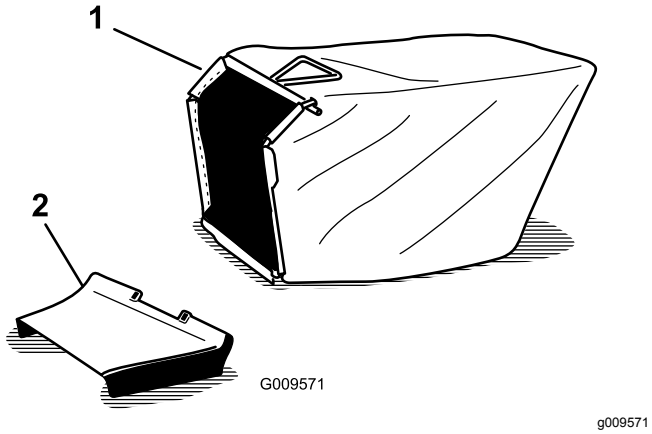

Рисунок 10

1. Травосборник
2. Боковой желоб для выброса

Эксплуатация

До эксплуатации

Техника безопасности до начала работы

Общие правила техники безопасности

- Ознакомьтесь с правилами эксплуатации оборудования, органами управления и предупреждающими знаками.
- Убедитесь, что все кожухи и защитные устройства, такие как крышки и (или) травоподборщики, находятся на своих местах и правильно работают.
- Регулярно осматривайте машину на отсутствие износа или повреждения ножей, болтов ножей и режущего узла.
- Осмотрите участок, где будет использоваться газонокосилка, и удалите все посторонние предметы, которые могут быть отброшены машиной.
- Соприкосновение с движущимся ножом во время регулировки высоты скашивания может стать причиной серьезной травмы.
  - Выключите двигатель и дождитесь остановки всех движущихся частей.
  - Следите, чтобы при регулировке высоты скашивания пальцы не оказались под корпусом.

Техника безопасности при обращении с топливом

⚠ ОПАСНО

Топливо является легковоспламеняющейся и крайне взрывоопасной жидкостью. Возгорание или взрыв топлива могут вызвать ожоги и повреждение имущества.

- **Чтобы предотвратить воспламенение топлива разрядом статического электричества, перед заправкой устанавливайте емкость с топливом и(или) машину непосредственно на землю, а не на транспортное средство или другой объект.**
- **Заправку топливного бака производите вне помещения, на открытом месте, после полного остывания двигателя. Вытрите все разлитое топливо.**
- **Не курите при заправке и не заправляйте машину вблизи источников огня или искрения.**
- **Храните топливо в штатной емкости в месте, недоступном для детей.**

⚠ ПРЕДУПРЕЖДЕНИЕ

Проглатывание топлива вызывает тяжелые отравления, в том числе со смертельным исходом. Продолжительное воздействие паров бензина может привести к тяжелой травме или заболеванию.

- **Избегайте продолжительного вдыхания паров.**
- **Не приближайте лицо и руки к патрубку и отверстию топливного бака.**
- **Не допускайте попадания топлива в глаза и на кожу.**

Заправка топливного бака

- Для наилучших результатов используйте только чистый, свежий, неэтилированный бензин с октановым числом 87 или выше (метод оценки (R+M)/2).
- **ЭТИЛОВЫЙ СПИРТ:** приемлемым считается бензин, в состав которого входит до 10% этилового спирта, так называемый «газохол», или 15% MTBE (метил-трет-бутилового эфира) по объему. Этиловый спирт и MTBE – это разные вещества. Бензин с содержанием этилового спирта 15% (E15) по объему использовать запрещено. Запрещается использовать бензин, содержащий более 10% этилового спирта по объему, такой как E15 (содержит 15% этилового спирта), E20 (содержит 20% этилового спирта) или E85 (содержит до 85% этилового спирта). Использование неразрешенного к применению бензина может привести к проблемам в эксплуатации и (или) повреждениям двигателя, которые не будут покрываться гарантией.
- **Запрещается** использовать бензин, содержащий метанол.
- **Запрещается** хранить топливо в топливных баках или контейнерах на протяжении всей зимы без добавления стабилизирующей присадки.
- **Не** добавляйте масло в бензин.

Внимание: **Для улучшения запуска добавляйте стабилизатор топлива круглый год, смешивая его с бензином, полученным в течение последних 30 дней.**

Для получения дополнительной информации см. руководство по эксплуатации двигателя вашей машины.

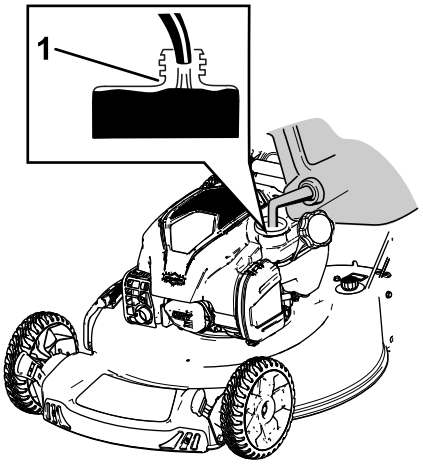

g188892

Рисунок 11

1. Не заполняйте топливный бак выше нижнего уровня заливной горловины бака.

Проверка уровня масла в двигателе

Интервал обслуживания: Перед каждым использованием или ежедневно

1. Переместите машину на ровную поверхность.
2. Извлеките масломерный щуп, повернув крышку против часовой стрелки и вытянув его (Рисунок 12).

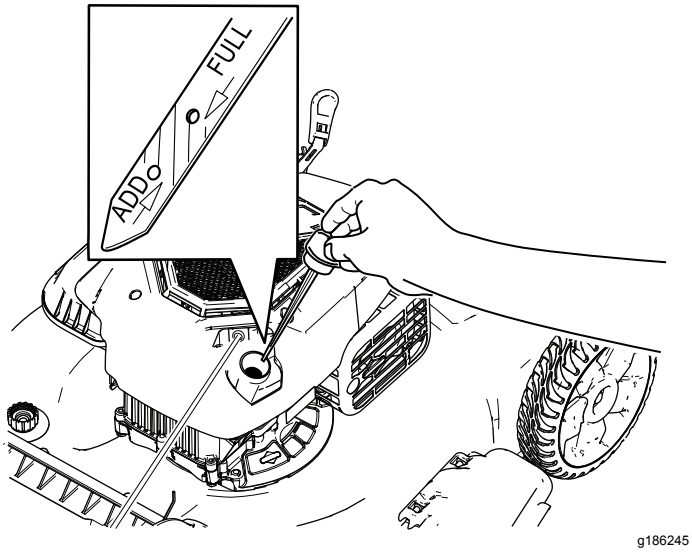

Рисунок 12

3. Протрите масломерный щуп чистой тканью.
4. Вставьте щуп до упора в маслозаливную горловину, затем извлеките его.
5. Определите уровень масла по отметкам на щупе (Рисунок 12).
   - Если уровень масла ниже отметки Add (Добавить) на масломерном щупе, медленно залейте небольшое количество масла в маслозаливную горловину и подождите минуты. Повторяйте операции с 3 по 5, пока уровень масла не достигнет отметки Full (Полный) на щупе.
   - Если уровень масла на масломерном щупе находится выше отметки Full (Полный), слейте излишек масла, чтобы довести его уровень до отметки Full (Полный) на щупе. Чтобы слить излишек масла, см. Замена моторного масла (страница 19).

   Внимание: **Слишком низкий или высокий уровень масла в картере может привести к повреждению двигателя во время запуска.**
6. Плотно вставьте масломерный щуп в маслозаливную горловину.

Регулировка высоты скашивания

⚠ ПРЕДОСТЕРЕЖЕНИЕ

Если двигатель работал, глушитель может быть горячим и вызвать серьезные ожоги.

Держитесь на достаточном расстоянии от горячего глушителя.

Установите требуемую высоту скашивания. Установите все рычаги регулировки высоты скашивания на одну высоту. Чтобы поднять или опустить машину, см. Рисунок 13.

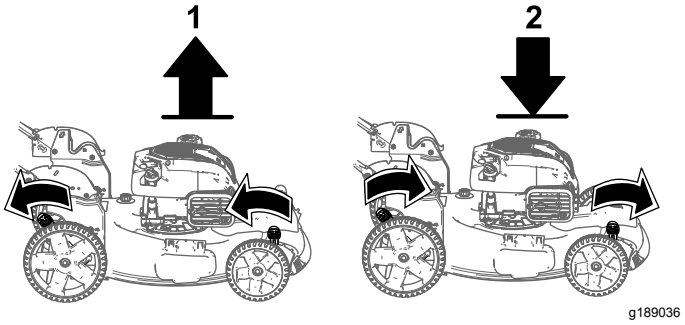

Рисунок 13

1. Поднимите машину
2. Опустите машину

Примечание: Высоту скашивания можно установить на 25 мм; 35 мм; 44 мм; 54 мм; 64 мм; 73 мм; 83 мм; 92 мм и 102 мм.

В процессе эксплуатации

Правила техники безопасности при работе с машиной

Общие правила техники безопасности

- Используйте подходящую одежду, включая защитные очки, нескользящую прочную обувь и средства защиты органов слуха. Завязывайте длинные волосы на затылке, не носите свободно висящую одежду и ювелирные украшения.
- Запрещается управлять машиной в состоянии болезни или усталости, а также под воздействием алкоголя, наркотических веществ или лекарственных препаратов.
- Прикосновение к острозаточенному ножу может привести к получению серьезной травмы. Прежде чем покинуть место оператора, выключите двигатель и дождитесь остановки всех движущихся частей машины.
- После отпускания штанги управления ножом двигатель должен выключиться, а нож должен остановиться в течение 3 секунд. В противном случае незамедлительно

прекратите эксплуатацию машины и свяжитесь с официальным дилером по техническому обслуживанию.

- Эксплуатируйте машину только при наличии хорошего обзора и в подходящих погодных условиях. Запрещается работать на машине, если существует вероятность удара молнией.
- При эксплуатации машины на влажной траве или листьях можно подскользнуться и получить серьезную травму при контакте с ножом газонокосилки. Не косите в условиях повышенной влажности.
- Будьте осторожны, приближаясь к закрытым поворотам, деревьям, кустарнику, или к другим объектам, которые могут ухудшать обзор.
- Остерегайтесь ям, выбоин, ухабов, камней и других скрытых препятствий. Работа на неровной поверхности может привести к потере равновесия, падению и серьезным травмам.
- После удара о какой-либо предмет или при появлении чрезмерной вибрации остановите машину и осмотрите нож. Перед возобновлением работы выполните необходимый ремонт.
- Прежде чем покинуть рабочее место, выключите двигатель и дождитесь остановки всех движущихся частей.
- Если двигатель работал продолжительное время, глушитель будет очень горячим и может вызвать серьезные ожоги. Держитесь на достаточном расстоянии от горячего глушителя.
- Регулярно проверяйте детали травосборника и ограждения выброса и при необходимости заменяйте их, используя запчасти, рекомендованные изготовителем.
- Используйте только приспособления и навесные орудия, утвержденные к применению компанией Toro®.

Правила безопасности при работе на склонах

- Выполняйте скашивание поперек склона, никогда не перемещайтесь вверх и вниз. Соблюдайте особую осторожность при изменении направления движения, находясь на склоне.
- Запрещается пользоваться газонокосилкой на очень крутых склонах. Неустойчивое положение ног создает опасность – можно поскользнуться и упасть.
- Будьте осторожны при скашивании рядом с обрывами, канавами или насыпями.

Пуск двигателя

1. Удерживайте штангу управления ножом прижатой к рукоятке (Рисунок 14).

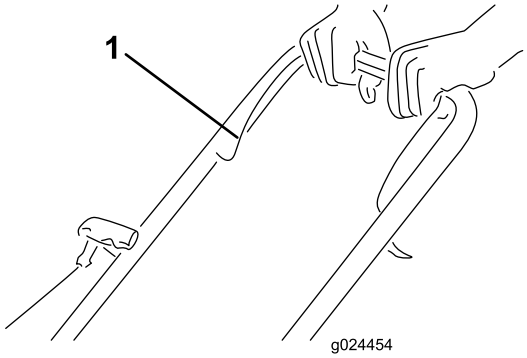

g024454

Рисунок 14

1. Штанга управления ножом

2. Без усилия потяните за рукоятку механического стартера (Рисунок 15) до появления сопротивления, затем резко потяните за нее и дайте ей медленно вернуться в направляющую шнура на рукоятке.

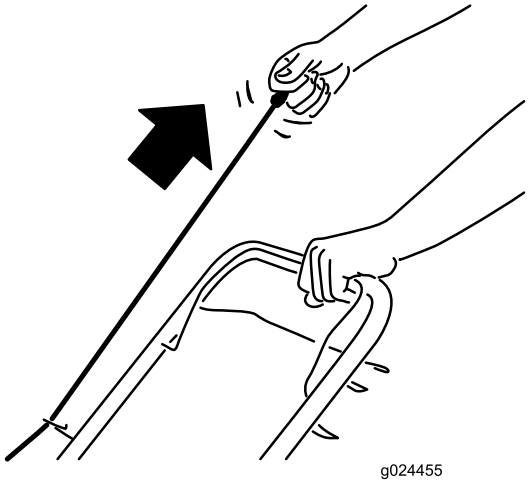

g024455

Рисунок 15

Примечание: Если газонокосилка не запустится после нескольких попыток, обратитесь к официальному дилеру по техническому обслуживанию.

Использование самоходного привода

- **Для включения самоходного привода** прижмите штангу управления самоходным приводом к рукоятке и удерживайте ее в этом положении (Рисунок 16).

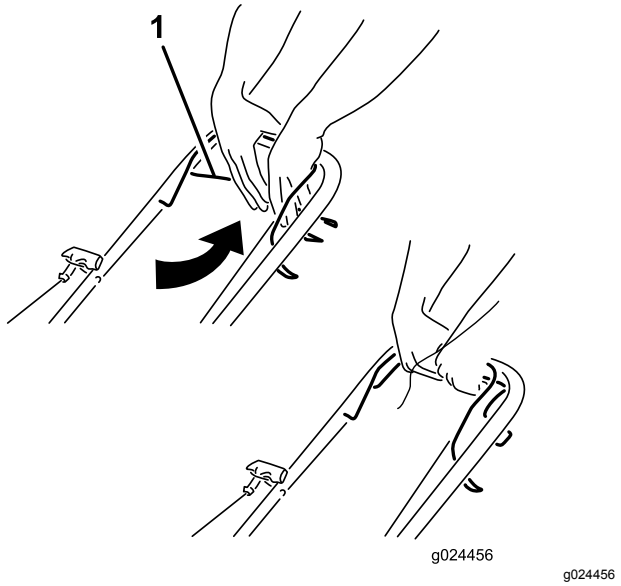

Рисунок 16

1. Штанга управления самоходным приводом

Примечание: Максимальная скорость движения в самоходном режиме является фиксированной. Для уменьшения скорости движения увеличьте расстояние между рукояткой и штангой управления самоходным приводом.

- **Для отключения самоходного привода** отпустите штангу управления самоходным приводом.

Примечание: Машина поставляется с обгонными муфтами, чтобы облегчить ее буксировку в заднем направлении. Чтобы отключить муфты, может потребоваться после отпускания штанги управления самоходным приводом переместить машину вперед приблизительно на 2,5 см или более.

Останов двигателя

Интервал обслуживания: Перед каждым использованием или ежедневно

Чтобы выключить двигатель, отпустите штангу управления ножом.

Внимание: **После отпускания штанги управления ножом двигатель и нож должны остановиться в течение 3 секунд. Если остановка не происходит надлежащим образом, немедленно прекратите эксплуатацию машины и свяжитесь с официальным дилером по техническому обслуживанию.**

Переработка скашиваемой травы и листьев

Заводская комплектация машины позволяет перерабатывать скашиваемую траву и листья, оставляя измельченную траву и листья в виде мульчи на газоне.

Если травосборник находится на газонокосилке, снимите его (см. Демонтаж травосборника (страница 14)), прежде чем перерабатывать срезанный материал. Если на газонокосилку установлен боковой желоб для выброса, перед переработкой скошенной травы и листьев снимите его; см. раздел Демонтаж бокового желоба для выброса (страница 14).

Сбор скошенной травы и листьев в травосборник

Травосборник предназначен для сбора с газона скошенной травы и срезанных листьев.

Если боковой желоб для выброса установлен на машине, снимите его; см. Демонтаж травосборника (страница 14).

Установка травосборника

1. Поднимите и удерживайте задний дефлектор (Рисунок 17).

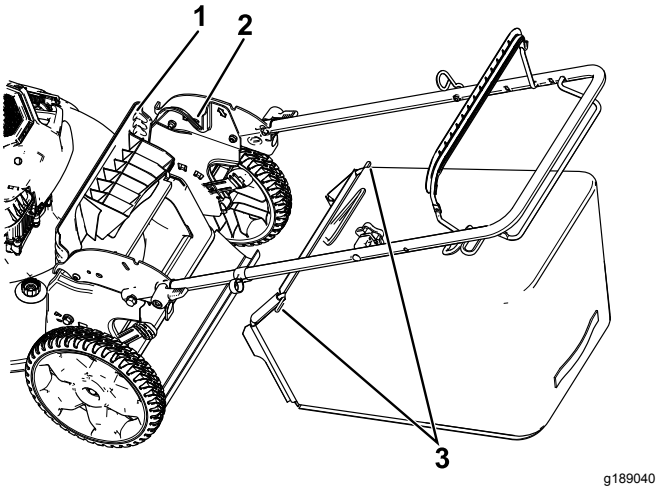

Рисунок 17

1. Задний дефлектор
2. Паз (паз на левой стороне не показан)
3. Стержень травосборника (2 шт.)

2. Установите травосборник и убедитесь, что его стержни вошли в пазы на рукоятке (Рисунок 17).
3. Опустите задний дефлектор.

Демонтаж травосборника

Чтобы снять травосборник, проделайте вышеописанные операции в обратном порядке.

Боковой выброс скошенной травы и листьев

Используйте боковой выброс при измельчении очень высокой травы.

Если травосборник находится на машине, снимите его; см. Демонтаж травосборника (страница 14).

Установка бокового желоба для выброса

Поднимите боковой дефлектор и установите боковой желоб для выброса (Рисунок 18).

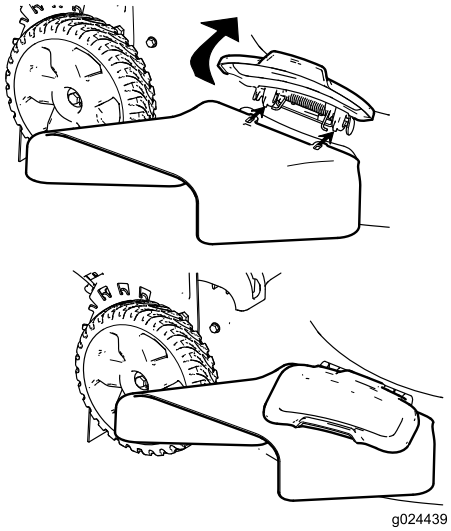

g024439

Рисунок 18

Демонтаж бокового желоба для выброса

Чтобы снять боковой желоб для выброса, поднимите боковой дефлектор, снимите боковой желоб для выброса и опустите дефлектор бокового отверстия выброса.

Хранение машины в вертикальном положении.

Во время сезона кошения или во время перерыва в эксплуатации машину можно хранить в вертикальном положении, так она будет занимать меньше места.

⚠ ОПАСНО

Топливо является легковоспламеняющейся и крайне взрывоопасной жидкостью. Пожар или взрыв топлива может вызвать ожоги у вас и других людей.

- **Если в топливном баке находится слишком много топлива, то при хранении машины в вертикальном положении топливо может вытечь из топливного бака. Топливо является легковоспламеняющейся и крайне взрывоопасной жидкостью. Пожар или взрыв топлива может вызвать ожоги у вас и других людей.**
- **Храните машину в вертикальном положении только в том случае, если уровень топлива в топливном баке не выше уровня, рекомендованного в настоящем *Руководстве оператора*.**
- **Чтобы топливо не вытекло из бака, не храните машину в положении, отличном от вертикального (под углом свыше 90°).**
- **Запрещается перевозить машину в вертикальном положении, предназначенном для хранения.**
- **Запрещается пытаться запускать машину в вертикальном положении, предназначенном для хранения.**
- **Запрещается хранить любую машину, заправленную топливом и маслом, в вертикальном положении, если конструкция машины не рассчитана на такое положение при хранении.**

⚠ ПРЕДУПРЕЖДЕНИЕ

В случае неправильного складывания или раскладывания рукоятки можно повредить тросы, вследствие чего работать на машине будет опасно.

- **Складывая или раскладывая рукоятку, не повредите тросы.**
- **Если какой-либо трос поврежден, свяжитесь с официальным дилером по техническому обслуживанию.**

1. Проверьте, чтобы уровень топлива в топливном баке не превышал уровень, рекомендованный компанией-изготовителем

двигателя; см. наклейку компании-изготовителя на двигателе (Рисунок 19).

Примечание: Если уровень слишком высокий, слейте топливо из бака в рекомендованную емкость для хранения топлива до уровня, рекомендованного изготовителем.

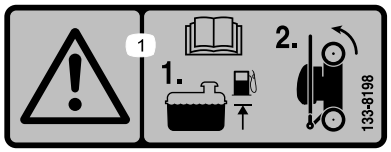

decal133-8198

Рисунок 19

2. Убедитесь, что высота скашивания машины установлена на 92 мм или выше; если это не так, увеличьте ее; см. Регулировка высоты скашивания (страница 11).
3. Разблокируйте фиксаторы рукоятки (Рисунок 20).

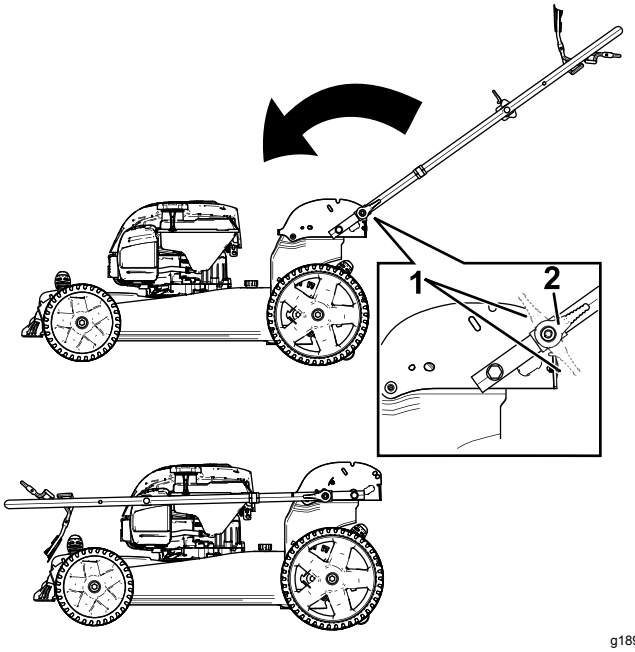

g189218

Рисунок 20

1. Фиксатор рукоятки в открытых положениях
2. Фиксатор рукоятки в закрытом положении

4. Полностью сложите рукоятку вперед (Рисунок 20).

   Внимание: **По мере складывания рукоятки пропускайте тросы снаружи круглых рукояток.**

5. Закройте фиксаторы рукоятки.
6. Поднимите переднюю часть машины за рукоятку и переместите ее на место хранения (Рисунок 21).

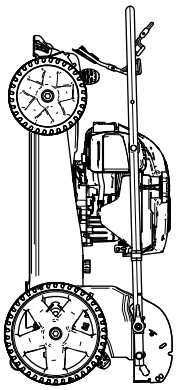

g189217

Рисунок 21

Советы по эксплуатации

Общие указания по скашиванию травы

- Осмотрите участок, где будет использоваться машина, и удалите все посторонние предметы, которые могут быть отброшены машиной.
- Избегайте ударов ножа о твердые предметы. Запрещается намеренно производить скашивание поверх какого-либо предмета.
- Если произошел удар машины о какой-либо предмет или машина начала вибрировать, немедленно выключите двигатель, отсоедините провод от свечи зажигания и осмотрите машину на наличие повреждений.
- Для достижения наилучших результатов устанавливайте новый нож перед началом каждого сезона скашивания.
- При необходимости замените нож новым сменным ножом производства компании Toro.

Скашивание травы

- Срезайте только около одной трети высоты травы за один проход. Не срезайте траву ниже 54 мм, кроме случаев, когда трава редкая или поздней осенью, когда рост травы начинает замедляться. См. Регулировка высоты скашивания (страница 11)
- При скашивании травы высотой более 15 см выполняйте его на максимальной высоте скашивания и идите медленно; затем выполните повторное скашивание на более низкой настройке для получения лучшего внешнего вида газона. Скашивание слишком высокой травы может привести к засорению механизма машины и остановке двигателя.

- Перемещение газонокосилки по слежавшейся листве или траве также может привести к засорению механизма машины и остановке двигателя. Не косите в условиях повышенной влажности.
- Помните об опасности возникновения пожара в очень сухих условиях, соблюдайте все местные противопожарные правила и очищайте машину от сухой травы и листьев.
- Попеременно изменяйте направление движения при скашивании. Это способствует однородному распределению срезанного материала по газону и более равномерному удобрению газона.
- Если после скашивания внешний вид газона неудовлетворительный, попробуйте выполнить одно (или несколько) из следующих действий:
  - Замените или заточите нож.
  - При скашивании идите медленнее.
  - Увеличьте высоту скашивания на машине.
  - Увеличьте частоту скашивания травы.
  - Выполняйте скашивание с частичным перекрытием полос вместо срезания полной полосы за каждый проход.

Кошение на газоне, покрытом листвой

- После скашивания убедитесь, что поверхность газона в достаточной степени видна сквозь слой срезанных листьев. Возможно, потребуются повторные проходы по покрытой листвой поверхности.
- Если газон покрыт слоем листьев толщиной более 13 см, установите высоту скашивания спереди на одно или два деления выше, чем высоту скашивания сзади.
- Если газонокосилка недостаточно мелко перерабатывает листья, уменьшите скорость движения при скашивании.

После эксплуатации

Правила техники безопасности после работы с машиной

Общие правила техники безопасности

- Для предотвращения возгорания очистите машину от травы и загрязнений. Удалите следы утечек масла или топлива.
- Дайте двигателю остыть перед постановкой машины на хранение в закрытом месте.
- Запрещается хранить машину или емкость с топливом в местах, где есть открытое пламя, искры или малая горелка, используемая, например, в водонагревателе или другом оборудовании.

Правила техники безопасности при буксировке

- Будьте осторожны при погрузке или выгрузке машины.
- Закрепите машину для предотвращения ее скатывания.

Очистка пространства под машиной

Интервал обслуживания: Перед каждым использованием или ежедневно

Очистка пространства под машиной при отсутствии промывочного отверстия

Для получения наилучших результатов очищайте машину сразу после окончания скашивания.

1. Переместите машину на ровную, плоскую поверхность с твердым покрытием.
2. Прежде чем покинуть место оператора, выключите двигатель и дождитесь остановки всех движущихся частей машины.
3. Установите самую низкую высоту скашивания; см. Регулировка высоты скашивания (страница 11).
4. Промойте область под задним дефлектором, где скошенная трава и листья проходят из корпуса в травосборник.

5. Присоедините садовый шланг, подключенный к источнику воды, к промывочному отверстию в корпусе (Рисунок 22).

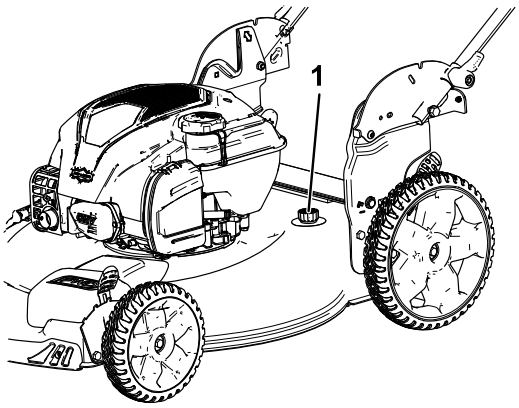

g189173

Рисунок 22

1. Промывочное отверстие

6. Включите подачу воды.
7. Запустите двигатель и дайте ему поработать до тех пор, пока из-под машины не перестанет выходить измельченная трава.
8. Выключите двигатель.
9. Перекройте подачу воды и отсоедините садовый шланг от машины.
10. Запустите двигатель и дайте ему поработать несколько минут, чтобы просушить нижнюю часть машины для предотвращения появления ржавчины.
11. Прежде чем убрать машину в закрытое помещение, выключите двигатель и дайте ему остыть.

Очистка нижней поверхности машины в вертикальном положении

1. Установите машину в вертикальное положение; см. Хранение машины в вертикальном положении. (страница 14).
2. Смойте обрезки травы из-под нижней части машины.

Складывание рукоятки

⚠ ПРЕДУПРЕЖДЕНИЕ

В случае неправильного складывания или раскладывания рукоятки можно повредить тросы, вследствие чего работать на машине будет опасно.

- **Складывая или раскладывая рукоятку, не повредите тросы.**
- **Если какой-либо трос поврежден, свяжитесь с официальным дилером по техническому обслуживанию.**

1. Ослабьте фиксаторы рукоятки настолько, чтобы можно было свободно двигать верхнюю рукоятку.
2. Сложите рукоятку вперед, установив ее в вертикальное положение или в положение до упора вперед, как показано на Рисунок 23.

   Внимание: **По мере складывания рукоятки пропускайте тросы снаружи фиксаторов рукоятки.**

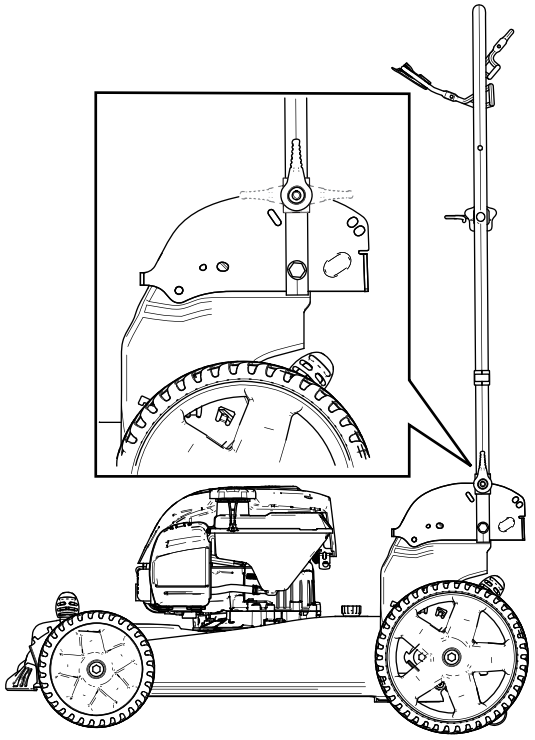

g189219

Рисунок 23

3. Чтобы разложить рукоятку, см. раздел 1 Раскладывание рукоятки (страница 5).

Техническое обслуживание

Примечание: Определите левую и правую стороны машины, если смотреть со стороны оператора.

Запасные части можно приобрести у официального дилера по техническому обслуживанию или через веб-сайт www.torodealer.com (только для заказчиков из США).

Рекомендуемый график(и) технического обслуживания

Периодичность технического обслуживания	Порядок технического обслуживания
Перед каждым использованием или ежедневно	• Проверьте уровень масла в двигателе. • Убедитесь, что двигатель остановился в течение 3 секунд после отпускания штанги управления ножом. • Удалите обрезки травы и грязь из-под машины.
Ежегодно	• Очистите систему воздушного охлаждения; в условиях сильной запыленности производите очистку чаще. См. руководство по эксплуатации двигателя вашей машины. • Выполните техническое обслуживание воздушного фильтра; при работе в условиях сильной запыленности обслуживайте фильтр чаще. • Замените или заточите нож (потребуется более частая замена или заточка, если режущая кромка быстро притупляется). • Очистите систему воздушного охлаждения; в условиях сильной запыленности производите очистку чаще. См. руководство по эксплуатации двигателя вашей машины.
Ежегодно, или до помещения на хранение	• Удалите топливо из бака перед проведением ремонта в соответствии с указаниями, а также перед ежегодным периодом хранения.

Внимание: **См. дополнительные процедуры технического обслуживания в руководстве на двигатель.**

Техника безопасности при обслуживании

- Отсоедините провод от свечи зажигания и извлеките кнопку электрического стартера, прежде чем выполнять любые процедуры технического обслуживания.
- Используйте перчатки и средства защиты глаз во время технического обслуживания машины.
- Прикосновение к острозаточенному ножу может привести к получению серьезной травмы. При техническом обслуживании ножа используйте перчатки.
- Никогда не изменяйте конструкцию защитных устройств. Регулярно проверяйте исправность их работы.
- При опрокидывании машины топливо может вытечь. Топливо является легковоспламеняющейся, взрывоопасной жидкостью и может стать причиной травмы. Не выключайте двигатель до полной выработки топлива или откачайте топливо ручным насосом; запрещается использовать перелив топлива сифоном.

Подготовка к операциям технического обслуживания

1. Выключите двигатель и дождитесь остановки всех движущихся частей.
2. Отсоедините провод от свечи зажигания (Рисунок 24).

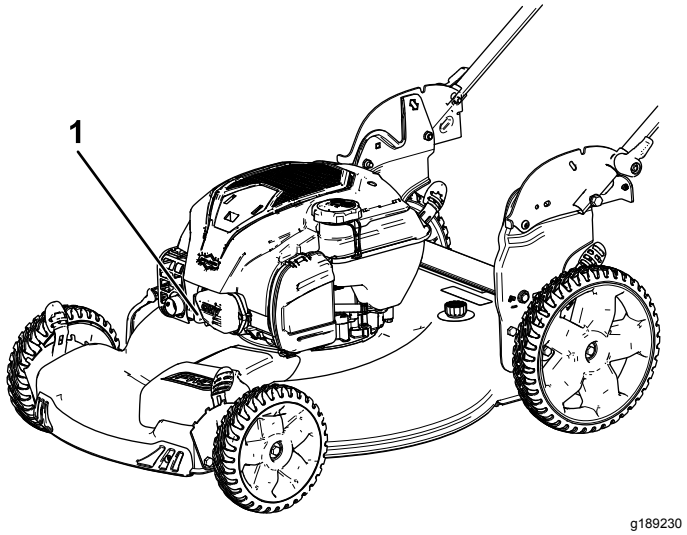

Рисунок 24

1. Провод свечи зажигания

3. После выполнения процедур(ы) технического обслуживания подсоедините провод к свече зажигания.

   Внимание: **Прежде чем переворачивать машину для замены масла или ножа, дайте топливу в баке полностью выработаться в режиме нормальной работы. Если машину необходимо перевернуть до того, как выработается топливо, выкачайте остатки топлива ручным топливным насосом. Всегда переворачивайте машину на одну сторону таким образом, чтобы масломерный щуп был направлен вниз.**

Техническое обслуживание воздушного фильтра

Интервал обслуживания: Ежегодно

1. Расфиксируйте защелку в верхней части крышки воздушного фильтра (Рисунок 25).

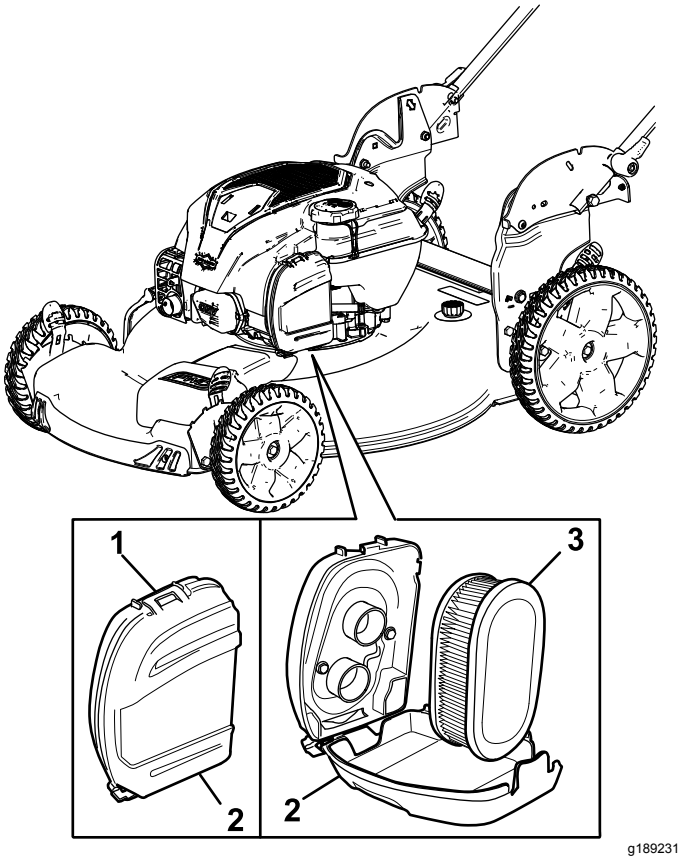

Рисунок 25

1. Защелка
2. Крышка воздушного фильтра
3. Воздушный фильтр

2. Извлеките воздушный фильтр (Рисунок 25).
3. Осмотрите воздушный фильтр.

   Примечание: Если воздушный фильтр сильно загрязнен, замените его новым. Или осторожно постучите воздушным фильтром о твердую поверхность, чтобы удалить мусор.
4. Установите воздушный фильтр.
5. Зафиксируйте крышку воздушного фильтра защелкой.

Замена моторного масла

Заменять моторное масло не требуется, но если такая необходимость возникнет, используйте следующий порядок действий.

Примечание: Перед заменой масла включите двигатель на несколько минут для прогрева. Разогретое масло, обладая повышенной текучестью, более эффективно удаляет загрязнения.

Емкость картера двигателя: 0,47 л

Категория вязкости масла: масло с моющими присадками по классификации SAE 30 или SAE 10W-30

Уровень эксплуатационной классификации по API: SJ или выше

1. Установите газонокосилку на ровную поверхность.
2. См. Подготовка к операциям технического обслуживания (страница 18)
3. Извлеките масломерный щуп, повернув крышку против часовой стрелки и вытянув его (Рисунок 26).

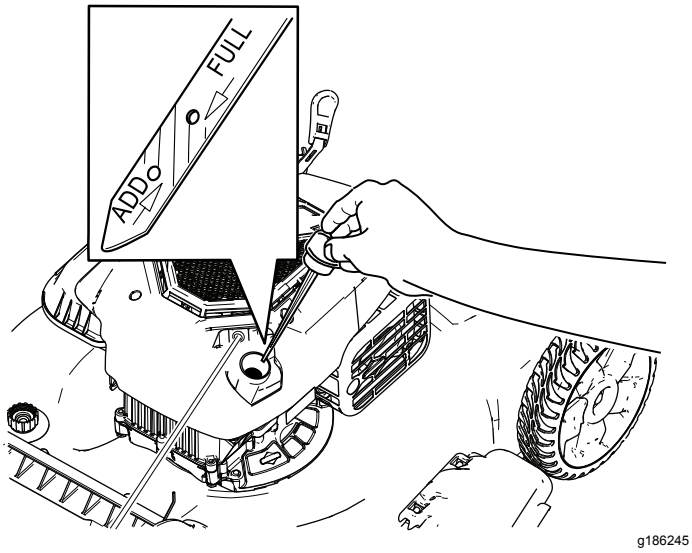

Рисунок 26

4. Поверните машину на бок (воздушный фильтр должен быть направлен вверх), чтобы слить отработанное масло из маслозаливной горловины (Рисунок 27), или установите машину в вертикальное положение, предназначенное для хранения (Рисунок 28). Чтобы слить использованное масло из маслозаливной горловины, см. раздел Хранение машины в вертикальном положении. (страница 14).

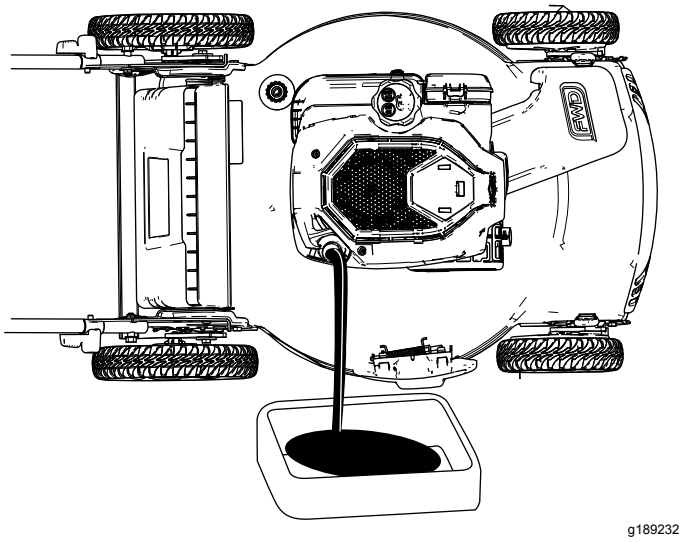

Рисунок 27

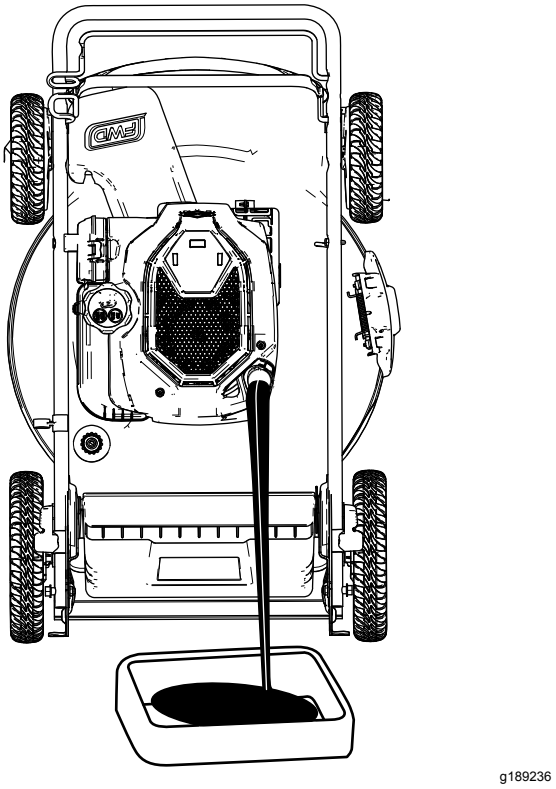

Рисунок 28

5. После слива использованного масла установите машину в рабочее положение.
6. Осторожно заполните маслом картер двигателя примерно на 3/4 объема через маслозаливную горловину.
7. Подождите около 3 минут, пока уровень масла не установится в двигателе.
8. Протрите масломерный щуп чистой тканью.
9. Вставьте щуп до упора в маслозаливную горловину, затем извлеките его.

10. Определите уровень масла по отметкам на щупе (Рисунок 26).
    - Если уровень масла ниже отметки Add (Добавить), залейте небольшое количество масла в маслозаливную горловину и подождите 3 минуты. Повторяйте действия, описанные в пунктах с 8 по 10, до тех пор, пока уровень масла не достигнет отметки Full (Полный) на масломерном щупе.
    - Если уровень масла на масломерном щупе находится выше отметки Full (Полный), слейте излишек масла, чтобы довести его уровень до отметки Full (Полный) на щупе.

    Внимание: **Слишком низкий или высокий уровень масла в картере может привести к повреждению двигателя во время запуска.**
11. Надежно вставьте масломерный щуп.
12. Утилизируйте использованное масло в соответствии с требованиями.

Замена ножа

Интервал обслуживания: Ежегодно

Внимание: Для правильной установки ножа потребуется динамометрический ключ. **При отсутствии динамометрического ключа или условий, необходимых для выполнения этой процедуры свяжитесь с официальным дилером по техническому обслуживанию.**

Осмотр ножа следует производить каждый раз после выработки очередного бака топлива. При обнаружении трещин или других повреждений нож следует немедленно заменить. Если лезвие ножа затуплено или имеет зазубрины, заточите и отбалансируйте его или замените.

⚠ ПРЕДУПРЕЖДЕНИЕ

Прикосновение к острозаточенному ножу может привести к серьезным травмам.

При техническом обслуживании ножа используйте перчатки.

1. См. Подготовка к операциям технического обслуживания (страница 18)
2. Наклоните газонокосилку на бок таким образом, чтобы воздушный фильтр был направлен вверх.
3. Используйте деревянную подкладку для неподвижного удерживания ножа (Рисунок 29).

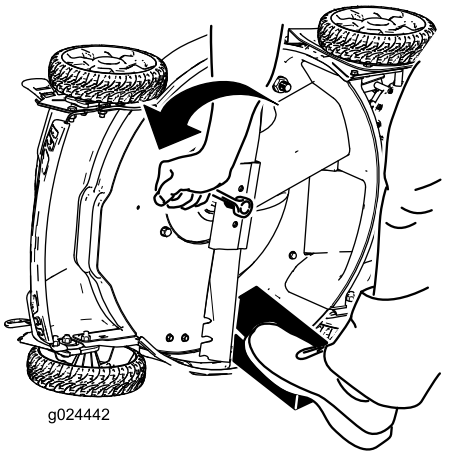

g024442

Рисунок 29

4. Снимите нож, сохранив все крепежные детали (Рисунок 29).
5. Установите новый нож, закрепив все крепежные детали (Рисунок 30).

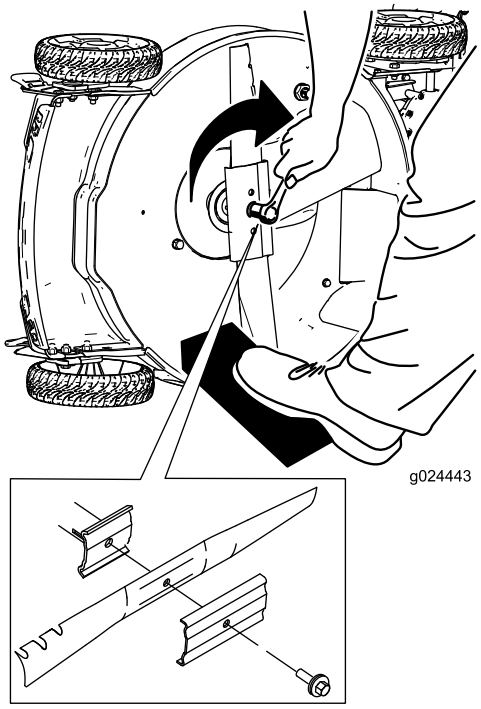

g024443

Рисунок 30

Внимание: **Нож должен быть расположен так, чтобы его изогнутые концы были обращены в сторону корпуса газонокосилки.**

6. **Динамометрическим гаечным ключом затяните болт ножа до 82 Н·м.**

Внимание: **Затяжка болта до 82 Нм – очень тугая. Поддерживая нож деревянной подкладкой, с усилием**

нажмите на ключ с храповым механизмом, чтобы надежно затянуть болт. Этот болт затянуть слишком сильно очень трудно.

Регулировка самоходного привода

После установки нового троса самоходного привода или в случае нарушения регулировки самоходного привода отрегулируйте его.

1. Поверните ручку регулировки против часовой стрелки, чтобы ослабить затяжку троса (Рисунок 31).

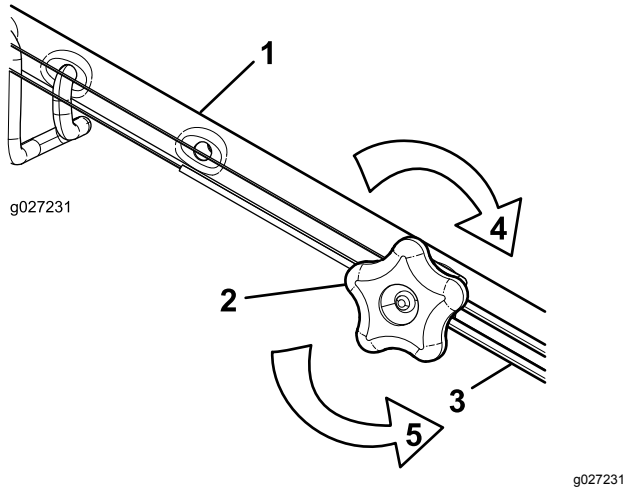

Рисунок 31

1. Рукоятка (левая сторона)
2. Ручка регулировки
3. Трос управления самоходным приводом
4. Чтобы увеличить затяжку, поверните ручку по часовой стрелке.
5. Для ослабления затяжки поверните ручку против часовой стрелки.

2. Отрегулируйте натяжение троса (Рисунок 31), потянув его назад или вперед, затем удерживайте в этом положении.

   Примечание: Нажмите на трос, чтобы переместить его в сторону двигателя для увеличения тяги; потяните его в направлении от двигателя, чтобы уменьшить тягу.

3. Усиление затяжки троса производится поворотом ручки регулировки по часовой стрелке.

   Примечание: Надежно затяните ручку от руки.

Хранение

Храните газонокосилку в прохладном, чистом и сухом месте.

Подготовка газонокосилки к хранению

1. Перед последней в году заправкой двигателя добавьте в топливо стабилизатор топлива (такой как Toro Premium Fuel Treatment).
2. Должным образом утилизируйте все неиспользованное топливо. Утилизируйте его в соответствии с местными правилами или используйте в своем автомобиле.

   Примечание: Старое топливо в топливном баке является основной причиной затрудненного запуска. Не храните топливо без стабилизатора более 30 суток и не храните стабилизированное топливо более 90 суток.

3. Дайте возможность машине поработать до тех пор, пока двигатель не остановится, израсходовав все топливо.
4. Снова запустите двигатель.
5. Дайте двигателю поработать до остановки. Если двигатель больше не запускается, значит, его топливная система достаточно осушена.
6. Отсоедините провод от свечи зажигания.
7. Выверните свечу зажигания, залейте 30 мл моторного масла в отверстие для свечи и потяните шнур стартера медленно несколько раз для того, чтобы масло распределилось по стенкам цилиндра, предотвращая коррозию цилиндра во время перерывов в эксплуатации.
8. Вверните свечу зажигания, но не затягивайте ее.
9. Затяните все гайки, болты и винты.

Расконсервация машины после хранения

1. Проверьте и затяните все крепления.
2. Выверните свечу зажигания и произведите ускоренную прокрутку двигателя с помощью механического стартера для удаления остатков масла из цилиндра.
3. Установите свечу зажигания и затяните ее динамометрическим ключом с моментом 20 Нм.

4. Выполните все необходимые процедуры технического обслуживания; см. Техническое обслуживание (страница 18).
5. Проверьте уровень масла в двигателе, см. Проверка уровня масла в двигателе (страница 10).
6. Заполните топливный бак свежим топливом, см. раздел Заправка топливного бака (страница 10).
7. Присоедините провод к свече зажигания.

Гарантия компании Toro (The Toro Warranty)

Двухгодичная полная гарантия (ограниченная гарантия на 45 дней при коммерческом использовании)

Гарантия запуска (GTS) компании Toro

Трехгодичная полная гарантия (при коммерческом использовании не применяется)

Газонокосилка
Recycler® 20 и 22 дюйма
50.8 см (20 дюймов), машина для мульчирования/сбора травы в травосборник
Самоходные газонокосилки с пешеходным управлением
Стальные деки

Условия гарантии и изделия, на которые она распространяется

Компания Toro и ее филиал – компания Toro Warranty, в соответствии с заключенным ими соглашением, совместно гарантируют отремонтировать любое изделие компании Toro, указанное ниже, если оно используется для бытовых целей*, при обнаружении дефекта материала или изготовления, при прекращении его работы из-за отказа компонента в указанный ниже период или если двигатель, на который распространяется гарантия Toro GTS (гарантированный запуск), не запустился с первого или второго рывка при условии проведения планового технического обслуживания, требуемого в *Руководстве оператора*.

Настоящая гарантия включает стоимость деталей и трудозатраты, но вы должны оплатить транспортные расходы.

Действуют следующие гарантийные периоды, начиная с первоначальной даты приобретения:

Изделия	Гарантийный период
Recycler 20 и 22 дюйма и приспособление для мульчирования /травосборник 20 дюймов	Полная гарантия на 2 года
Навесные орудия	Полная гарантия на 2 года
GTS (Гарантированный запуск)	Полная гарантия на 3 года
Двигатель[1]	Полная гарантия на 3 года
Двигатель[1] – при коммерческом использовании	Toro – 45 дней Другие двигатели – 90 дней
Аккумулятор	Полная гарантия на 1 год

[1]На некоторые двигатели, используемые в изделиях Toro, гарантию выдает изготовитель двигателя.

Ограниченная гарантия при коммерческом использовании*

На все изделия с бензиновым приводом компании Toro, используемые для коммерческих целей, в организациях или при сдаче в аренду, действует 45-дневная гарантия на отсутствие дефектов материалов или изготовления. Настоящая гарантия не охватывает компоненты, подвергающиеся естественному износу. Информацию о гарантийных периодах для двигателя см. в таблице выше.

Настоящая гарантия запуска GTS компании Toro не распространяется на изделия, используемые в коммерческих целях.*

Порядок подачи заявки на гарантийное обслуживание

Если вы считаете, что ваше изделие компании Toro содержит дефект материала или изготовления, или если взрослый физически развитой человек больше не может запустить двигатель машины за один или два рывка, выполните следующие действия:

1. Обратитесь в любой сервис-центр официального дилера компании Toro для проведения обслуживания. Найдете ближайшего к вам дилера, посетив наш веб-сайт www.Toro.com. Вы можете также позвонить по телефонам, указанным в п. 3, чтобы воспользоваться круглосуточной системой поиска дилеров компании Toro.
2. Привезите изделие и документы, подтверждающие факт покупки (товарный чек), в сервисный центр дилера. В сервисном центре будет произведена диагностика неисправности и определено, распространяется ли действие гарантии на данную неисправность.
3. Если по какой-либо причине вы не удовлетворены анализом сервисного центра или предоставленной технической помощью, обратитесь к нам по адресу:

   Toro Warranty Company

   Отдел обслуживания клиентов, подразделение RLC

   8111 Lyndale Avenue South

   Bloomington, MN 55420-1196

   Бесплатный телефон 866-214-9807 (для клиентов в США)

   Бесплатный телефон 866-214-9808 (для клиентов в Канаде)

Обязанности владельца

Вы обязаны обслуживать изделие компании Toro с соблюдением процедур технического обслуживания, описанных в *Руководстве оператора*. Такое плановое техническое обслуживание, проводимое как дилером, так и вами лично, осуществляется за ваш счет.

Случаи нераспространения гарантий

На некоторые изделия не существует другой прямой гарантии, кроме специального объема гарантийной защиты систем с вредными выбросами и гарантии на двигатель. Действие этой прямой гарантии не распространяется на следующее:

- Стоимость регулярного технического обслуживания или таких запчастей, как фильтры, топливо, смазочные материалы, замена масла, свечи зажигания, воздушные фильтры, заточка ножей или изношенные ножи, регулировки тросов/рычагов или регулировки тормоза и сцепления
- Любое изделие или часть, которые были переделаны, эксплуатировались с нарушением установленных режимов или без должного внимания и требуют замены или ремонта вследствие аварии или отсутствия надлежащего технического обслуживания
- Расходы на приемку и доставку
- Ремонты или попытки ремонта иными лицами, помимо официального дилера компании Toro по техническому обслуживанию
- Ремонты, проведение которых связано с несоблюдением рекомендуемых правил использования топлива (более подробную информацию см. в *Руководстве оператора*)
  - Удаление загрязнений из топливной системы не покрывается гарантией
  - Использование старого топлива (полученного более одного месяца назад) или топлива, содержащего более 10% этилового спирта или более 15% MTBE
  - Невыполнение слива топливной системы перед любым периодом простоя свыше одного месяца
- Ремонты или регулировки для устранения трудностей при запуске в связи со следующим:
  - Несоблюдение установленных процедур технического обслуживания или рекомендуемых правил использования топлива
  - Удар вращающегося ножа газонокосилки о какой-либо предмет
- Особые условия эксплуатации, когда для запуска может потребоваться больше двух рывков:
  - Запуск в первый раз после продолжительного периода простоя (свыше одного месяца) или сезонного хранения
  - Запуски в холодную погоду, которая наблюдается ранней весной или поздней осенью
  - Неправильный порядок запуска – если вы испытываете трудности с запуском устройства, сверьтесь с *Руководстве оператора*, чтобы убедиться в том, что вы соблюдаете правильный порядок действий при запуске. Это может избавить вас от ненужного посещения официального сервис-центра дилера Toro.

Общие условия

Все ремонты, на которые распространяется действие настоящей гарантии, должны выполняться официальным сервис-центром дилера компании Toro с использованием штатных запасных частей компании Toro. Выполнение ремонта официальным дилером компании Toro является вашим единственным возмещением убытков по настоящей гарантии.

Ни компания Toro, ни компания Toro Warranty не несут ответственности за косвенные, случайные или последующие убытки, связанные с использованием изделий Toro, на которые распространяется действие настоящих гарантий, включая любые затраты или расходы на предоставление замещающего оборудования или услуг на время обоснованных периодов нарушения работы или неиспользования оборудования во время ожидания завершения ремонта в соответствии с настоящими гарантиями.

В некоторых странах не допускается исключать случайные или последующие убытки и вышеуказанные исключения могут на вас не распространяться.

Настоящая гарантия предоставляет вам конкретные законные права, но вы можете также иметь и другие права, которые меняются в зависимости от страны использования.

Другие страны, кроме США и Канады

Данная гарантия недействительна в Мексике. Покупатели, которые приобрели изделия Toro за пределами США или Канады, для получения гарантийных полисов для своей страны, региона и штата должны обращаться к местному дистрибьютору (дилеру) компании Toro. Если по какой-либо причине вы не удовлетворены услугами вашего дистрибьютора или испытываете трудности с получением информации о гарантии, обратитесь к импортеру изделий компании Toro. Если все другие средства оказались безуспешными, вы можете обратиться к нам в компанию Toro Warranty Company.

Закон Австралии о защите прав потребителей: Клиенты в Австралии могут найти информацию, относящуюся к Закону Австралии о защите прав потребителей, внутри упаковки или у своего местного дилера компании Toro.

* Бытовое использование означает использование изделия на том же участке земли, где стоит ваш дом. Применение в нескольких местах, в учреждении или сдача в аренду рассматриваются как коммерческое использование, при этом будет действовать гарантия на коммерческое использование.