Form No. 3414-152 Rev A

Газонокосилка 55 см Recycler®

Номер модели 20958—Заводской номер 316000001 и до

Руководство оператора

Запасные части можно приобрести у официального дилера по техническому обслуживанию или на сайте www.shoptoro.com.

Введение

Данная самоходная газонокосилка с вращающимся ножом и с пешеходным управлением предназначена для использования в личном хозяйстве. Данная машина предназначена главным образом для регулярного скашивания травы на благоустроенных территориях жилых или коммерческих объектов. Машина не предназначена для срезания кустарника или для использования в сельском хозяйстве.

Внимательно изучите данное руководство и научитесь правильно использовать и обслуживать машину, не допуская ее повреждения и травмирования персонала. Пользователь несет ответственность за правильное и безопасное использование машины.

Вы можете напрямую связаться с компанией Toro, используя сайт www.Toro.com, для получения информации об изделии и навесном оборудовании, для помощи в поисках дилера или для регистрации изделия.

Для выполнения технического обслуживания, приобретения оригинальных запчастей Toro или получения дополнительной информации обращайтесь к официальному дилеру по техническому обслуживанию или в отдел технического обслуживания компании Toro. Не забудьте при этом указать модель и серийный номер изделия. Рисунок 1 указывает место на машине, где представлена ее модель и серийный номер.

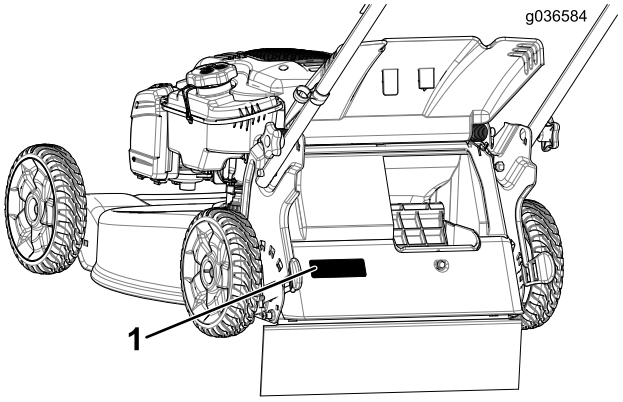

Рисунок 1

1. Табличка с названием модели и серийным номером

Запишите название модели и серийный номер в места, отведенные для этой цели ниже:

Номер модели _____

Заводской номер _____

В настоящем руководстве приведены потенциальные факторы опасности и рекомендации по их предупреждению, обозначенные символом предупреждения об опасности (Рисунок 2) Данный символ предупреждает об опасности, которая может стать причиной серьезной травмы, в том числе с летальным исходом, в случае несоблюдения пользователем рекомендуемых мер предосторожности.



Рисунок 2

1. Символ предупреждения об опасности

Для выделения информации в данном руководстве используются два слова. **Внимание!** – привлекает внимание к специальной информации, относящейся к механической части машины, а

© 2017—The Toro® Company
8111 Lyndale Avenue South
Bloomington, MN 55420

Регистрация в www.Toro.com.

Перевод исходного документа (RU)
Напечатано в США
Все права защищены

3414-152 A

Примечание – выделяет общую информацию, требующую особого внимания.

Внимание: **При эксплуатации этой машины на высоте более 1500 м в течение длительного времени, убедитесь, что на ней установлен высотный комплект, чтобы двигатель удовлетворял требованиям директив по токсичности выхлопа CARB/EPA. Высотный комплект увеличивает производительность двигателя, предотвращает засорение свечи зажигания, трудности с запуском и повышенный выброс вредных веществ. После установки комплекта прикрепите предупреждающую наклейку о высотном комплекте рядом с наклейкой с серийным номером на машине. Для приобретения подходящего высотного комплекта и предупреждающей наклейки для машины свяжитесь с официальным дилером компании Toro по техобслуживанию. Чтобы найти ближайшего дилера, посетите веб-сайт www.Toro.com или свяжитесь с отделом обслуживания заказчиков компании Toro по телефону (телефонам), указанному в «Гарантийных обязательствах на системы контроля выхлопных газов».**

При работе двигателя на высоте ниже 1500 м снимите комплект с двигателя и восстановите его исходную заводскую конфигурацию. Запрещается эксплуатация на малых высотах двигателя, переоборудованного для работы на большой высоте, так как это может вызвать перегрев и повреждение двигателя.

В случае сомнения, переоборудована ли машина для работы на высоте, посмотрите, имеется ли такая наклейка (Рисунок 3).



Рисунок 3

Содержание

Введение 1
Техника безопасности 3
Общие правила техники безопасности 3
Наклейки с правилами техники безопасности и инструкциями 3
Сборка 5
1 Установка штанги управления ножом 5
2 Сборка и раскладывание рукоятки 5
3 Установка шнура механического стартера в направляющую 6
4 Заправка двигателя маслом 6
5 Установка травосборника 7
Знакомство с изделием 8
Эксплуатация 8
До эксплуатации 8
Техника безопасности до начала работы 8
Заправка топливного бака 9
Проверка уровня масла в двигателе 9
Регулировка высоты рукоятки 10
Регулировка высоты скашивания 10
В процессе эксплуатации 11
Правила техники безопасности при работе с машиной 11
Пуск двигателя 12
Использование самоходного привода 12
Останов двигателя 12
Включение ножа 12
Выключение ножа 13
Проверка работы тормозной муфты ножа 13
Переработка срезанной травы и листьев 14
Сбор скошенной травы и листьев в травосборник 14
Выброс скошенной травы и листьев с боковой стороны 15
Советы по эксплуатации 16
После эксплуатации 17
Правила техники безопасности после работы с машиной 17
Складывание рукоятки 17
Техническое обслуживание 19
Рекомендуемый график(и) технического обслуживания 19
Техника безопасности при обслуживании 19
Подготовка к операциям технического обслуживания 19
Техническое обслуживание воздушного фильтра 20
Замена моторного масла 20
Замена ножа 21
Очистка кожуха тормозной муфты ножа 22
Регулировка самоходного привода 22
Очистка пространства под машиной 23
Хранение 24
Подготовка газонокосилки к хранению 24
Расконсервация машины после хранения 24

Техника безопасности

Данная машина была спроектирована согласно требованиям стандартов EN ISO 5395:2013 и ANSI B71.1-2012.

Общие правила техники безопасности

При эксплуатации данной машины существует опасность травмирования рук и ног, а также опасность выброса посторонних предметов. Во избежание тяжелых травм следует соблюдать все правила техники безопасности.

Использование этого изделия не по назначению может представлять опасность для пользователя и находящихся рядом людей.

- Перед запуском двигателя внимательно прочитайте и усвойте содержание данного *Руководства оператора*. Убедитесь, что все лица, использующие данное изделие, знают, как его применять, и понимают все предупреждения.
- Держите руки и ноги подальше от движущихся компонентов машины.
- Не эксплуатируйте данную машину без установленных на ней исправных кожухов и других защитных устройств.
- Держитесь подальше от отверстий для выброса материала. Следите, чтобы посторонние лица находились на безопасном расстоянии от машины.
- Не допускайте детей в рабочую зону. Запрещается допускать детей к управлению машиной.
- Перед техническим обслуживанием, заправкой топливом или устранением засоров остановите машину и выключите двигатель.

Нарушение установленных правил эксплуатации или технического обслуживания данной машины может привести к травме. Чтобы уменьшить вероятность травмирования, соблюдайте правила техники безопасности и всегда обращайте внимание на предупреждающие символы, означающие «Внимание!», «Осторожно!» или «Опасно!» — указания по обеспечению личной безопасности. Несоблюдение данных инструкций может стать причиной несчастного случая или гибели.

Дополнительная информация по технике безопасности приведена в соответствующих разделах настоящего руководства.

Наклейки с правилами техники безопасности и инструкциями

Внимание: **Наклейки с предупреждениями и указаниями располагаются рядом с частями машины, представляющими потенциальную опасность. Заменяйте поврежденные наклейки.**

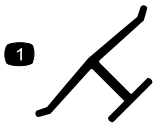

decaloemmarkt

Заводская марка

1. Означает, что нож является оригинальной деталью, изготовленной производителем машины.



decal94-8072

94-8072

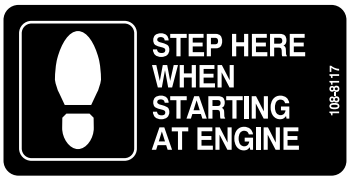

decal108-8117

108-8117



decal112-8867

112-8867

1. Заблокировать
2. Разблокировать



decal117-2718

117-2718

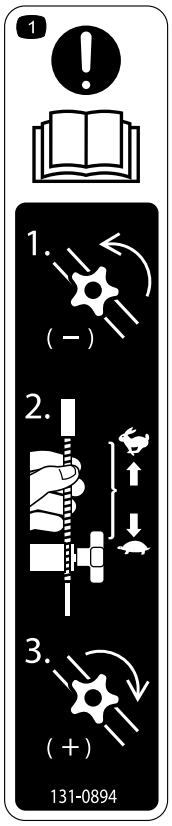

decal131-0894

131-0894

Регулировка тяги

1. Осторожно! Прочтите *Руководство оператора*: 1) Ослабьте ручку, повернув ее против часовой стрелки; 2) Потяните трос(тросы) в направлении от двигателя, чтобы уменьшить тягу, или нажмите на трос(тросы), перемещая его в сторону двигателя, чтобы увеличить тягу; 3) Затяните ручку, поворачивая ее по часовой стрелке.

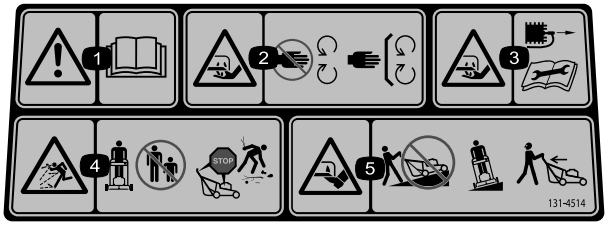

decal131-4514b

131-4514

1. Осторожно! Прочтите *Руководство оператора*.
2. Опасность порезов и травматической ампутации рук или ног ножом косилки! Держитесь на безопасном расстоянии от движущихся частей и следите, чтобы все защитные приспособления и кожухи находились на штатных местах.
3. Во избежание порезов и травматической ампутации рук и ног ножом косилки не забывайте отсоединять контактный провод от свечи зажигания и внимательно изучите инструкции перед выполнением операций по уходу и техническому обслуживанию.
4. Опасность выброса посторонних предметов! Следите, чтобы посторонние лица находились на безопасном расстоянии от машины; прежде чем покинуть рабочее место оператора, выключите двигатель; перед кошением уберите весь мусор.
5. Во избежание порезов и травматической ампутации рук и ног ножом газонокосилки не направляйте ее вверх или вниз по склону; перемещайте только вдоль поверхности склона, а также осматривайте пространство позади себя при движении назад.

Сборка

Внимание: **Снимите и удалите в отходы защитную пластиковую пленку, покрывающую двигатель.**

1

Установка штанги управления ножом

Детали не требуются

Процедура

Установите штангу управления ножом в верхнюю рукоятку (Рисунок 4).

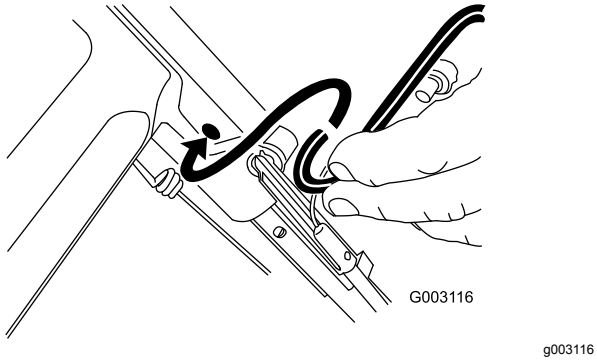

Рисунок 4

2

Сборка и раскладывание рукоятки

Детали не требуются

Процедура

1. Вставьте торцевые части рукоятки в корпус газонокосилки так, чтобы штифт, прикрепленный к каждому кронштейну рукоятки, находился в нижнем отверстии соответствующей торцевой части рукоятки (Рисунок 5).

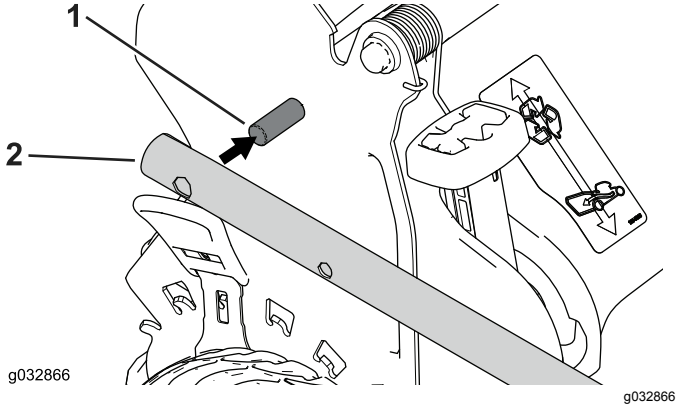

Рисунок 5

1. Штифт
2. Торцевая часть рукоятки

Примечание: Штифты не видны в отверстиях торцевых частей рукоятки, когда рукоятка находится в сложенном положении.

2. Снимите и сохраните две ручки и два каретных болта с кронштейнов рукоятки (Рисунок 6).

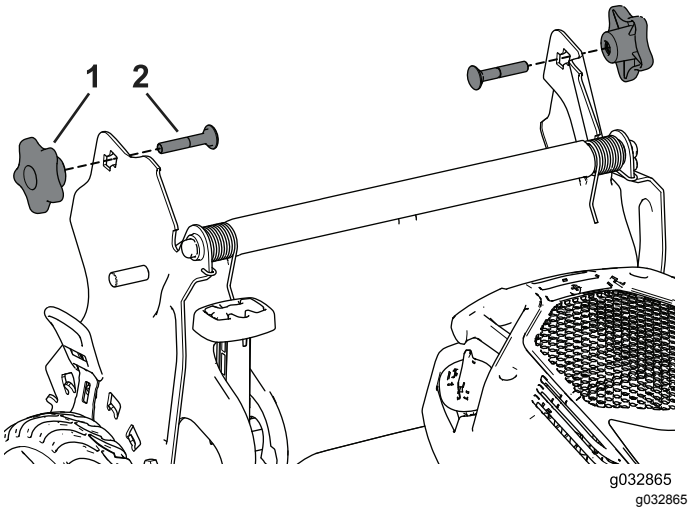

Рисунок 6

1. Ручка рукоятки
2. Каретный болт

3. Разложите рукоятку в рабочее положение, повернув ее назад (Рисунок 7).

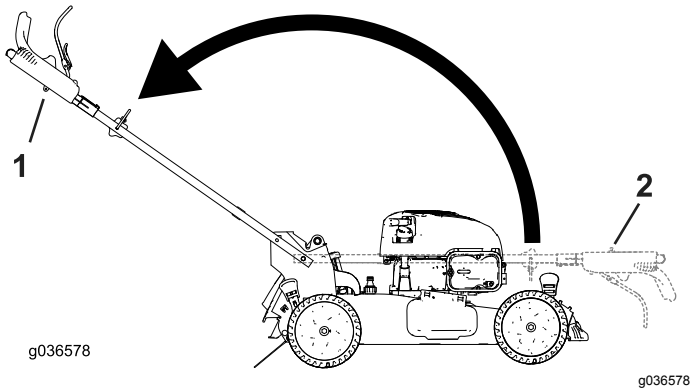

Рисунок 7

1. Сложенное положение
2. Рабочее положение

4. Вставьте каретный болт (так, чтобы головка болта была направлена внутрь) сквозь верхнее или нижнее квадратное отверстие кронштейна рукоятки и в верхнее отверстие торцевой части рукоятки (Рисунок 8).

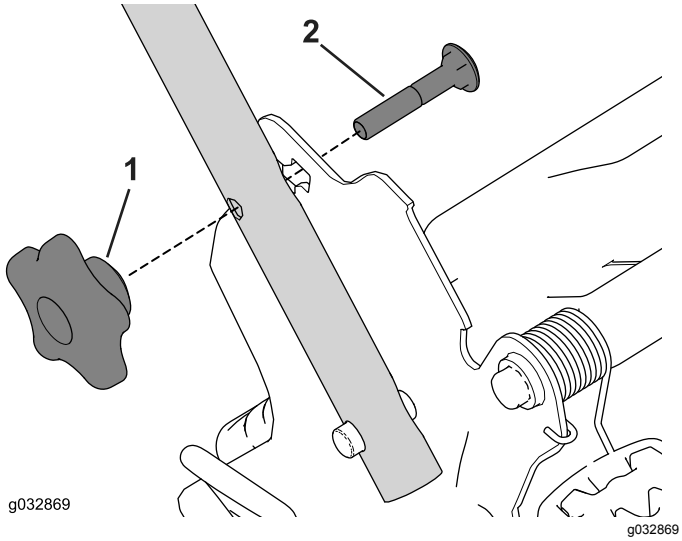

Рисунок 8

1. Ручка рукоятки
2. Каретный болт

5. Установите, не затягивая, круглые ручки на каретные болты.
6. См. пункты с 3 по 5 раздела Регулировка высоты рукоятки (страница 10).

3

Установка шнура механического стартера в направляющую

Детали не требуются

Процедура

Внимание: **Чтобы безопасно и легко запускать двигатель при эксплуатации машины, установите шнур механического стартера в направляющую.**

Протяните шнур механического стартера через направляющую шнура на рукоятке (Рисунок 9).

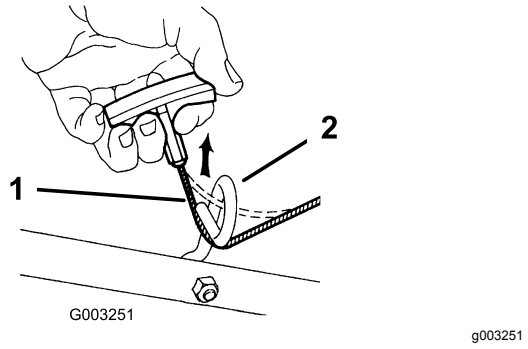

Рисунок 9

1. Шнур механического стартера
2. Направляющая шнура

4

Заправка двигателя маслом

Детали не требуются

Процедура

Примечание: Машина поставляется без масла в двигателе, но в комплект поставки входит емкость с маслом.

Максимальный объем заправки: 0,53 л; тип: автомобильное масло, содержащее моющие присадки, классификации по следующим стандартам API: SAE 30 SF, SG, SH, SJ, SL и выше.

1. Извлеките масломерный щуп (Рисунок 10).

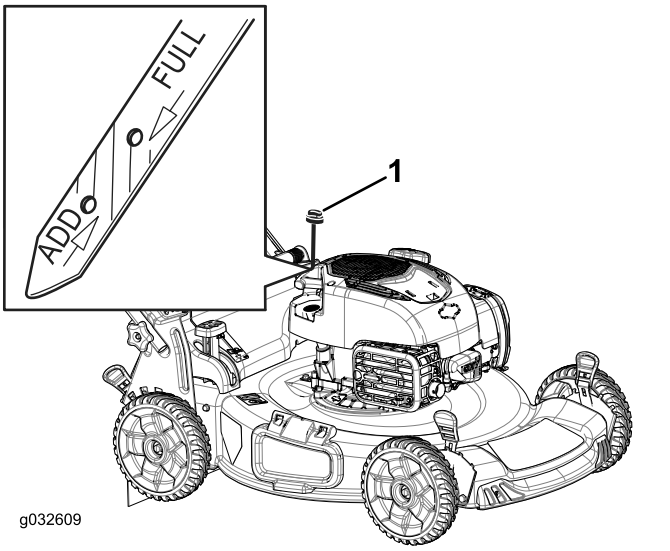

Рисунок 10

1. Масломерный щуп

2. Медленно залейте масло в маслозаливную горловину до тех пор, пока его уровень не достигнет отметки Full (Полный) на щупе (Рисунок 10). **Не допускайте переполнения.**
3. Надежно вставьте щуп.

5

Установка травосборника

Детали не требуются

Процедура

1. Установите травосборник на раму, как показано на Рисунок 11.

   Примечание: Не надевайте травосборник на ручку (Рисунок 11).
2. Зацепите нижний обод травосборника за нижнюю часть рамы (Рисунок 12).
3. Зацепите верхний и боковой обод травосборника за верхнюю и боковые стороны рамы, соответственно (Рисунок 12).

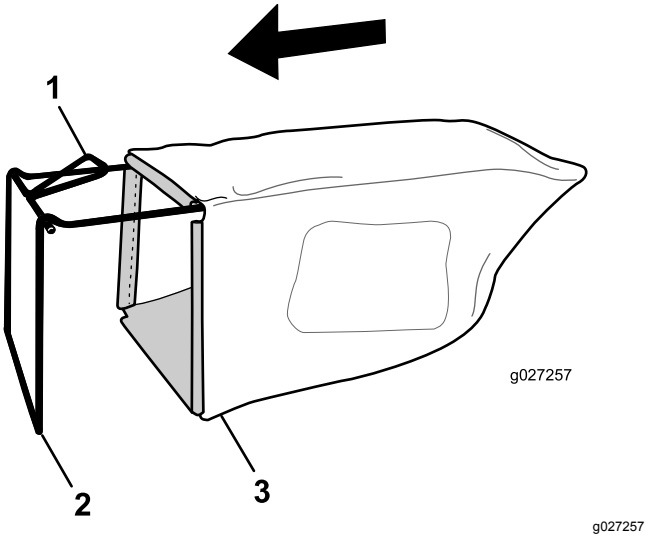

Рисунок 11

1. Рукоятка
2. Рама
3. Травосборник

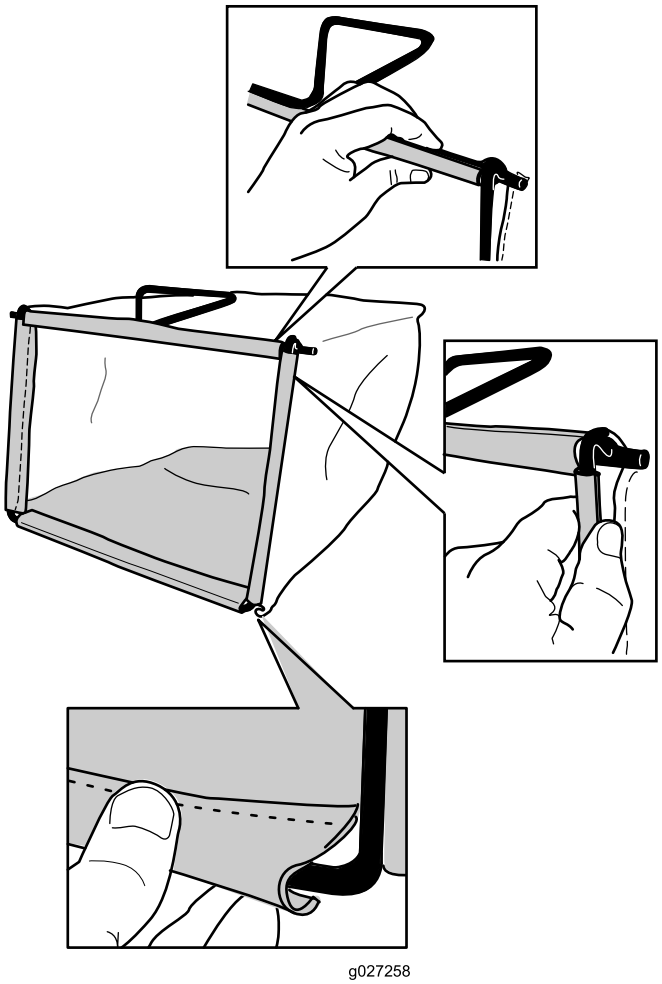

Рисунок 12

Знакомство с изделием

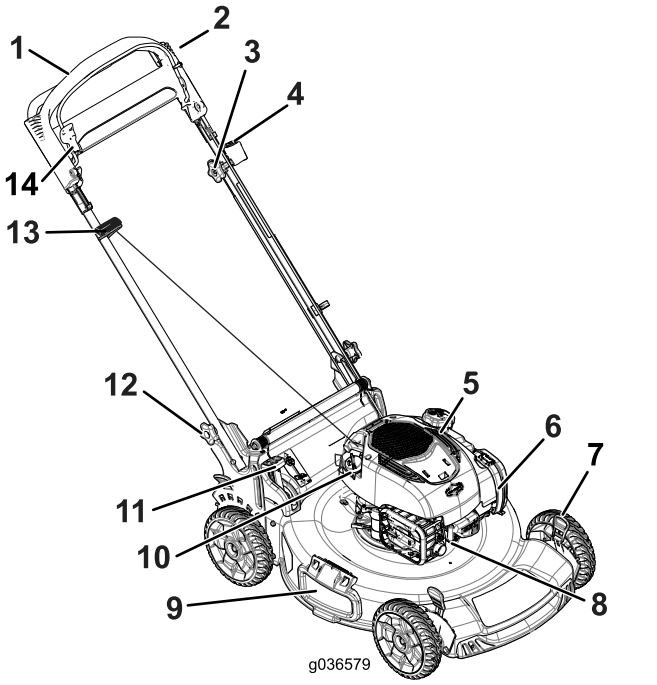

Рисунок 13

1. Рукоятка
2. Штанга управления ножом
3. Ручка регулировки самоходного привода
4. Выключатель двигателя
5. Крышка топливного бака
6. Воздушный фильтр
7. Рычаг регулировки высоты скашивания (4)
8. Свеча зажигания
9. Боковой дефлектор выброса
10. Заливка масла/масло-мерный щуп
11. Рычаг включения сбора травы в травосборник
12. Ручка рукоятки(2 шт.)
13. Рукоятка механического стартера
14. Фиксатор штанги управления

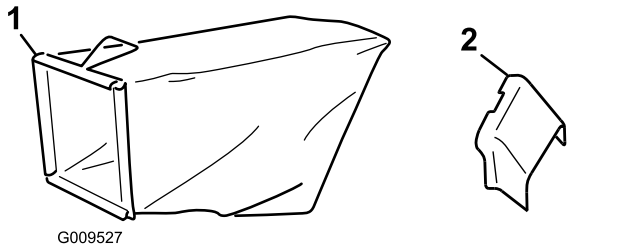

Рисунок 14

1. Травосборник
2. Боковой желоб для выброса

Эксплуатация

До эксплуатации

Техника безопасности до начала работы

Общие правила техники безопасности

- Ознакомьтесь с правилами эксплуатации оборудования, органами управления и предупреждающими знаками.
- Убедитесь, что все кожухи и защитные устройства, такие как крышки и (или) травоподборщики, находятся на своих местах и правильно работают.
- Регулярно осматривайте машину на отсутствие износа или повреждения ножей, болтов ножей и режущего узла.
- Осмотрите участок, где будет использоваться газонокосилка, и удалите все посторонние предметы, которые могут быть отброшены машиной.
- Соприкосновение с движущимся ножом во время регулировки высоты скашивания может стать причиной серьезной травмы.
  - Выключите двигатель и дождитесь остановки всех движущихся частей.
  - Следите, чтобы при регулировке высоты скашивания пальцы не оказались под корпусом.

Техника безопасности при обращении с топливом

⚠ ОПАСНО

Топливо является легковоспламеняющейся и крайне взрывоопасной жидкостью. Возгорание или взрыв топлива могут вызвать ожоги и повреждение имущества.

- **Чтобы предотвратить воспламенение топлива разрядом статического электричества, перед заправкой устанавливайте емкость с топливом и(или) машину непосредственно на землю, а не на транспортное средство или другой объект.**
- **Заправку топливного бака производите вне помещения, на открытом месте, после полного остывания двигателя. Вытрите все разлитое топливо.**
- **Не курите при заправке и не заправляйте машину вблизи источников огня или искрения.**
- **Храните топливо в штатной емкости в месте, недоступном для детей.**

⚠ ПРЕДУПРЕЖДЕНИЕ

Проглатывание топлива вызывает тяжелые отравления, в том числе со смертельным исходом. Продолжительное воздействие паров бензина может привести к тяжелой травме или заболеванию.

- **Избегайте продолжительного вдыхания паров.**
- **Не приближайте лицо и руки к патрубку и отверстию топливного бака.**
- **Не допускайте попадания топлива в глаза и на кожу.**

Заправка топливного бака

- Для наилучших результатов используйте только чистый, свежий, неэтилированный бензин с октановым числом 87 или выше (метод оценки (R+M)/2).
- Приемлемыми считаются кислородосодержащие виды топлива, в состав которых входит до 10% спирта или 15% метил-трет-бутилового эфира (MTBE) по объему.
- **Не используйте** смеси этанола с бензином (такие как E15 или E85) с содержанием более 10% этанола по объему. Это может привести к нарушениям эксплуатационных характеристик и/или повреждениям двигателя, которые не будут покрываться гарантией.
- **Запрещается** использовать бензин, содержащий метанол.
- **Запрещается** хранить топливо в топливных баках или контейнерах на протяжении всей зимы без добавления стабилизирующей присадки.
- **Не** добавляйте масло в бензин.

Внимание: **Для улучшения запуска добавляйте стабилизатор топлива круглый год, смешивая его с бензином, полученным в течение последних 30 дней.**

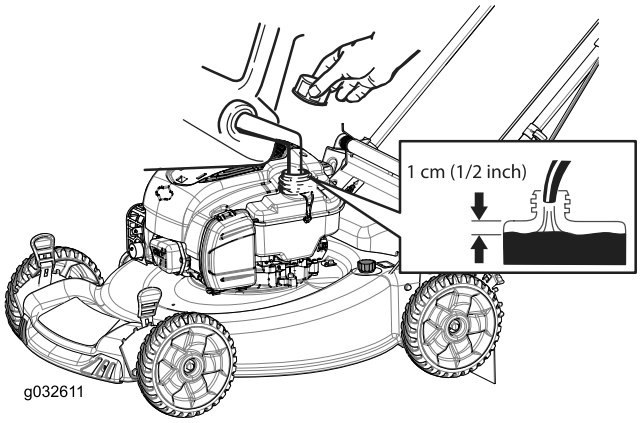

g032611

Рисунок 15

Проверка уровня масла в двигателе

Интервал обслуживания: Перед каждым использованием или ежедневно

1. Переместите машину на ровную поверхность.
2. Извлеките масломерный щуп (Рисунок 16).

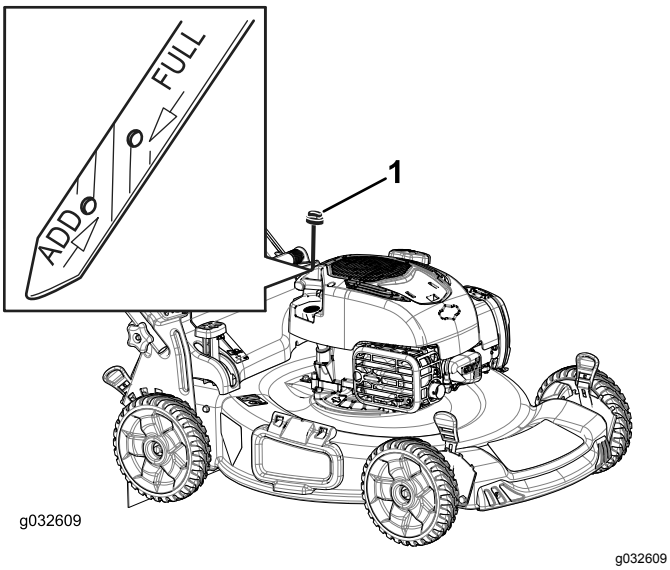

Рисунок 16

1. Масломерный щуп

3. Протрите щуп чистой тканью.
4. Вставьте щуп до упора в маслозаливной патрубок, затем извлеките щуп.
5. Определите уровень масла по отметкам на щупе (Рисунок 16).
   - Если уровень масла ниже отметки Add (Добавить), залейте небольшое количество масла в маслозаливную горловину и подождите 3 минуты. Повторяйте действия, описанные в пунктах с 3 по 5, до тех пор, пока уровень масла не достигнет отметки Full (Полный) на масломерном щупе (Рисунок 16).
   - Если уровень масла на масломерном щупе находится выше отметки Full (Полный), слейте масло, чтобы довести его уровень до метки Full (Полный). См. Замена моторного масла (страница 20)

     Внимание: **Слишком низкий или высокий уровень масла в картере может привести к повреждению двигателя во время запуска.**
6. Надежно заверните масломерный щуп.

Регулировка высоты рукоятки

Рукоятку можно поднять или опустить в одно из двух положений, которое будет наиболее удобным для вас (Рисунок 17).

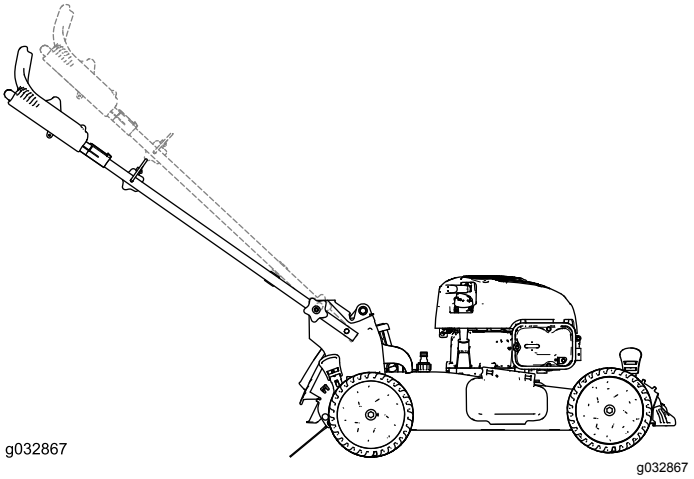

Рисунок 17

1. Ослабьте обе ручки рукоятки так, чтобы можно было вытолкнуть квадратные кромки каретных болтов из квадратных отверстий в кронштейнах рукоятки.
2. Нажмите на ручки, чтобы высвободить их.
3. Переместите рукоятку в верхнее или нижнее положение по высоте.
4. Потяните на себя ручки, чтобы квадратные кромки каждого каретного болта вошли в соответствующие квадратные отверстия.
5. Как можно туже затяните ручки рукоятки.

Регулировка высоты скашивания

Установите требуемую высоту скашивания. Отрегулируйте передние колеса на ту же высоту, что и задние колеса (Рисунок 18).

Примечание: Чтобы поднять машину, передвиньте передние рычаги регулировки высоты скашивания назад, а задние рычаги регулировки высоты скашивания вперед. Чтобы опустить машину, передвиньте передние рычаги регулировки высоты скашивания вперед, а задние рычаги регулировки высоты скашивания назад.

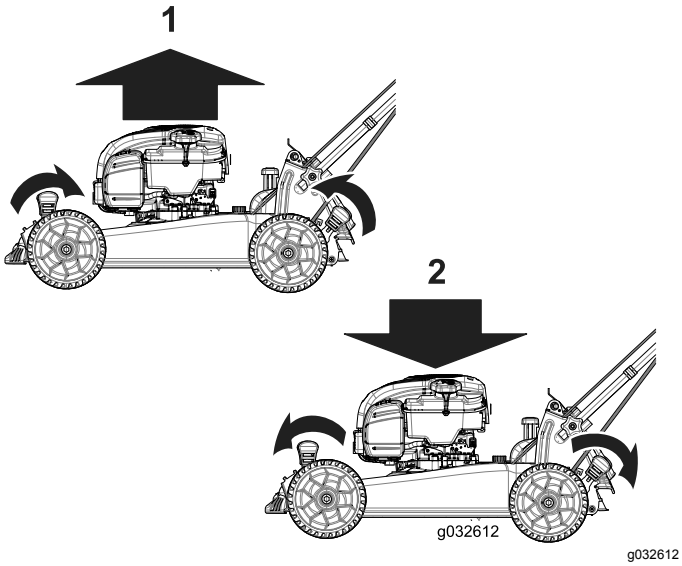

Рисунок 18

1. Поднимите машину
2. Опустите машину

Примечание: Высоту скашивания можно установить на 25 мм; 35 мм; 44 мм; 54 мм; 64 мм; 73 мм; 83 мм; 92 мм и 102 мм.

В процессе эксплуатации

Правила техники безопасности при работе с машиной

Общие правила техники безопасности

- Используйте подходящую одежду, включая защитные очки, нескользящую прочную обувь и средства защиты органов слуха. Завязывайте длинные волосы сзади, не используйте свободно висящую одежду и ювелирные украшения.
- Запрещается управлять машиной в состоянии болезни или усталости, а также под воздействием алкоголя, наркотических веществ или лекарственных препаратов.
- Прикосновение к острозаточенному ножу может привести к серьезным травмам. Прежде чем покинуть место оператора, выключите двигатель и дождитесь остановки всех движущихся частей машины.
- После отпускания штанги управления ножом двигатель должен выключиться, а нож должен остановиться в течение 3 секунд. В противном случае незамедлительно прекратите эксплуатацию машины и свяжитесь с официальным дилером по техническому обслуживанию.
- Эксплуатируйте машину только при наличии хорошего обзора и в подходящих погодных условиях. Запрещается работать на машине, если существует вероятность удара молнией.
- При эксплуатации машины на влажной траве или листьях можно подскользнуться и получить серьезную травму при контакте с ножом газонокосилки. Не косите в условиях повышенной влажности.
- Будьте осторожны, приближаясь к закрытым поворотам, деревьям, кустарнику, или к другим объектам, которые могут ухудшать обзор.
- Остерегайтесь ям, выбоин, ухабов, камней и других скрытых препятствий. Работа на неровной поверхности может привести к потере равновесия, падению и серьезным травмам.
- После удара о какой-либо предмет или при появлении чрезмерной вибрации остановите машину и осмотрите нож. Перед возобновлением работы произведите необходимый ремонт.
- Прежде чем покинуть рабочее место, выключите двигатель и дождитесь остановки всех движущихся частей.
- Если двигатель работал продолжительное время, глушитель будет очень горячим и может вызвать серьезные ожоги. Держитесь на достаточном расстоянии от горячего глушителя.
- Регулярно проверяйте детали травосборника и ограждения выброса и при необходимости заменяйте их, используя запчасти, рекомендованные изготовителем.
- Используйте только приспособления и навесные орудия, утвержденные к применению компанией Toro®.

Правила безопасности при работе на склонах

- Выполняйте скашивание поперек склона, никогда не перемещайтесь вверх и вниз. Соблюдайте особую осторожность при изменении направления движения, находясь на склоне.
- Запрещается пользоваться газонокосилкой на очень крутых склонах. Неустойчивое положение ног создает опасность – можно поскользнуться и упасть.
- Будьте осторожны при скашивании рядом с обрывами, канавами или насыпями.

Пуск двигателя

Примечание: Вы можете запустить двигатель из рабочего положения (Рисунок 19) или в месте расположения двигателя (с помощью рукоятки механического стартера, выдвигающейся из направляющей для шнура).

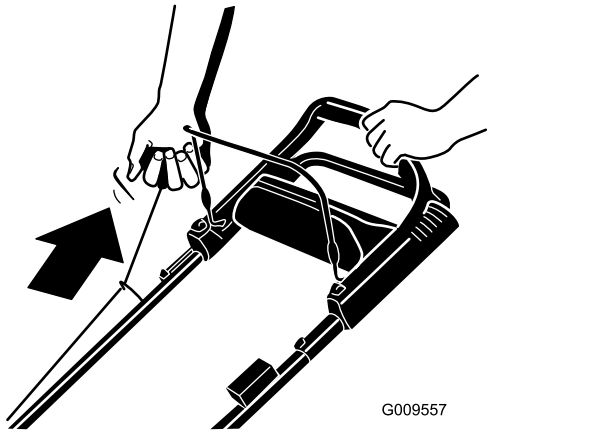

Рисунок 19

Без усилия потяните на себя рукоятку механического стартера до ощущения сопротивления, после чего энергично подайте рукоятку на себя. Дайте шнуру медленно вернутся в рукоятку.

Примечание: Если газонокосилка не запустится после нескольких попыток, обратитесь в сервис-центр официального дилера.

Использование самоходного привода

При работе самоходного привода оператор может просто идти, положив руки на верхнюю рукоятку и держа локти по бокам; машина автоматически будет двигаться со скоростью оператора (Рисунок 20).

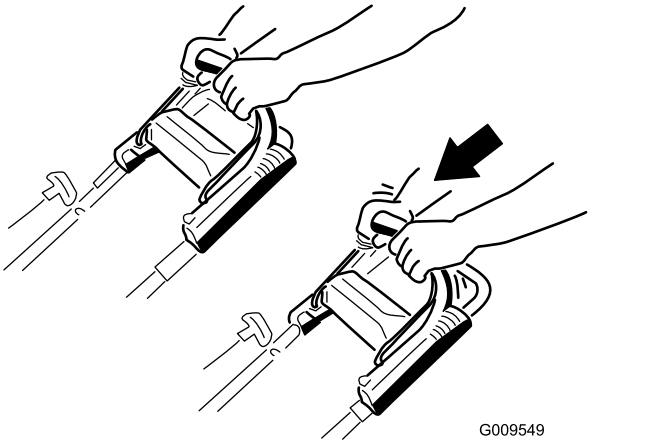

Рисунок 20

Примечание: Если после движения самоходом машину нельзя свободно откатить назад, остановитесь, не меняя положения рук, и дайте машине прокатиться на несколько сантиметров вперед для разъединения привода колес. Можно также попробовать дотянуться до металлической ручки, расположенной под рукояткой для перемещения машины, и толкнуть машину вперед на несколько сантиметров. Если машина по-прежнему не откатывается легко назад, обратитесь в сервис-центр официального дилера.

Останов двигателя

Чтобы выключить двигатель, нажмите и удерживайте выключатель зажигания в нажатом положении до тех пор(Рисунок 13), пока двигатель не остановится.

Внимание: **После отпускания штанги управления нож остановится в течение 3 секунд. Если остановка не происходит надлежащим образом, немедленно прекратите эксплуатацию машины и обратитесь к официальному дилеру по техническому обслуживанию.**

Включение ножа

При запуске двигателя нож не вращается. Чтобы нож начал косить, его необходимо включить.

1. Оттяните фиксатор штанги управления (Рисунок 21).

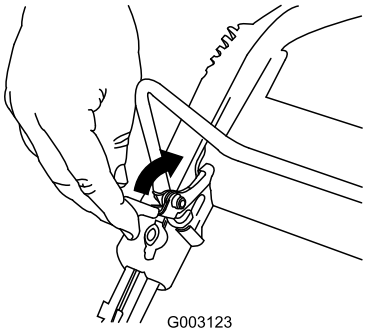

g003123

Рисунок 21

2. Потяните штангу управления ножом в направлении рукоятки (Рисунок 22).

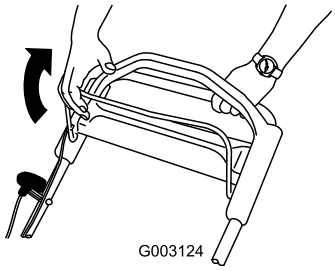

g003124

Рисунок 22

3. Удерживайте штангу управления ножом прижатой к рукоятке (Рисунок 23).

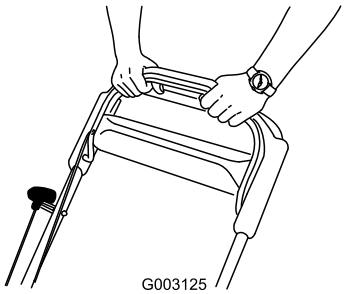

g003125

Рисунок 23

Выключение ножа

Отпустите штангу управления ножом (Рисунок 24).

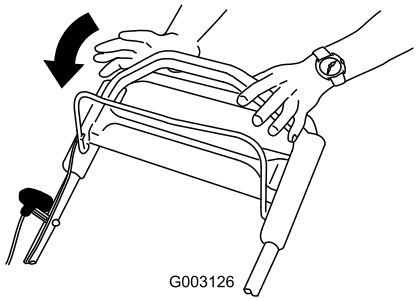

g003126

Рисунок 24

Внимание: **После отпускания штанги управления нож остановится в течение 3 секунд. Если остановка не происходит надлежащим образом, немедленно прекратите эксплуатацию машины и обратитесь к официальному дилеру по техническому обслуживанию.**

Проверка работы тормозной муфты ножа

Перед каждым использованием газонокосилки проверьте штангу управления, чтобы убедиться, что тормозная муфта ножа работает должным образом.

Использование травосборника

Интервал обслуживания: Перед каждым использованием или ежедневно

Травосборник можно использовать для проведения дополнительной проверки механизма тормозной муфты ножа.

1. Установите на машину пустой травосборник.
2. Запустите двигатель.
3. Включите нож.

   Примечание: Травосборник начнет раздуваться; это означает, что нож включен и вращается.
4. Отпустите штангу управления ножом.

   Примечание: Если травосборник сразу же не сдуется, значит, нож еще вращается. Механизм тормозной муфты ножа может быть испорчен, и если на это не обратить внимания, то условия работы могут стать опасными. Проверяйте и обслуживайте газонокосилку в официальном дилерском центре по техобслуживанию.
5. Выключите двигатель и дождитесь остановки всех движущихся частей.

Без травосборника

1. Установите машину на поверхность с твердым покрытием в защищенном от ветра месте.
2. Установите все 4 колеса на высоту скашивания 83 мм.
3. Возьмите половину газетного листа и скомкайте его в небольшой шарик, такой, чтобы он проходил под корпусом машины (диаметром примерно 76 мм).
4. Поместите газетный шарик в точку на расстоянии примерно 13 см перед машиной.
5. Запустите двигатель.
6. Включите нож.
7. Отпустите штангу управления ножом.
8. Сразу же направьте машину на газетный шарик.
9. Выключите двигатель и дождитесь остановки всех движущихся частей.
10. Подойдите к передней стороне машины и проверьте газетный шарик.

    Примечание: Если газетный шарик не прошел под машиной, повторите этапы с 4 по 10.
11. Если газета разворачивается или раздирается на клочки, то нож не останавливается должным образом, вследствие чего условия работы могут стать опасными. Обратитесь к официальному дилеру по техническому обслуживанию.

Переработка срезанной травы и листьев

Заводская комплектация машины позволяет перерабатывать скашиваемую траву и листья, оставляя измельченную траву и листья в виде мульчи на газоне.

Если на машину установлен травосборник, и рычаг включения дополнительной опции сбора в травосборник находится в положение сбора, перед измельчением срезанных листьев и травы переведите рычаг в положение переработки; см. раздел Работа рычага включения сбора в травосборник (страница 15). Если на машину установлен боковой желоб для выброса, перед переработкой скошенной травы и листьев снимите его; см. раздел Демонтаж бокового желоба для выброса (страница 16).

Сбор скошенной травы и листьев в травосборник

Травосборник предназначен для сбора с газона скошенной травы и срезанных листьев.

Если на машину установлен боковой желоб для выброса, перед сбором скошенной травы и листьев в травосборник снимите его; см. раздел Демонтаж бокового желоба для выброса (страница 16). Если рычаг включения дополнительной опции сбора в травосборник установлен в положение переработки, переведите его в положение сбора; см. раздел Работа рычага включения сбора в травосборник (страница 15).

Установка травосборника

1. Поднимите и удерживайте задний дефлектор (Рисунок 25).

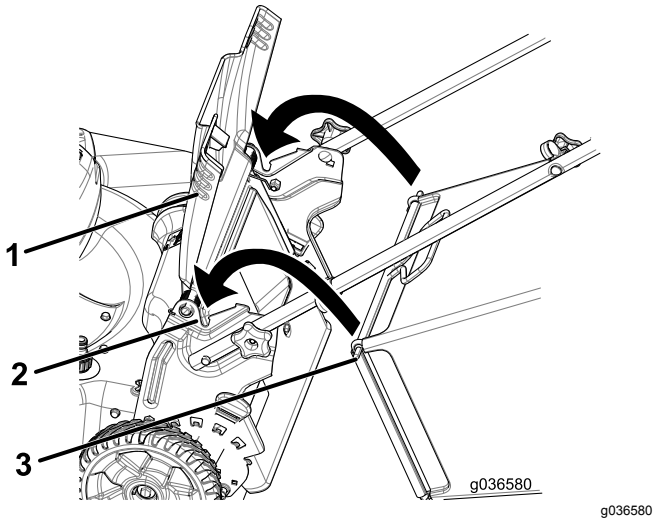

g036580

Рисунок 25

1. Пазы
2. Задний дефлектор
3. Стержень травосборника (2 шт.)

2. Установите травосборник и убедитесь, что его стержни вошли в пазы на рукоятке (Рисунок 25).
3. Опустите задний дефлектор.

Демонтаж травосборника

Чтобы снять травосборник, проделайте вышеописанные действия в обратном порядке: Установка травосборника (страница 14).

Работа рычага включения сбора в травосборник

Дополнительная опция сбора в травосборник при необходимости позволяет оператору либо собирать скошенную траву и листья, либо перерабатывать их.

- Для сбора скошенной травы и листьев в травосборник нажмите кнопку на рычаге сбора и двигайте рычаг вперед, пока кнопка на нем не вернется в исходное положение (Рисунок 26).

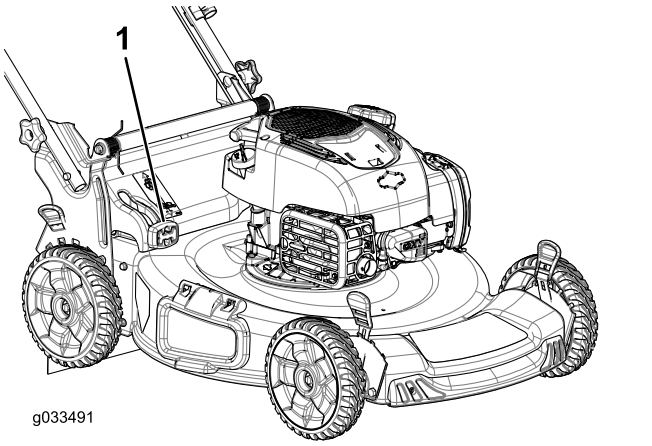

Рисунок 26

1. Рычаг включения сбора (в положении сбора)

- Для переработки скошенной травы и листьев нажмите кнопку на рычаге включения сбора и двигайте рычаг назад, пока кнопка на нем не вернется в исходное положение.

Внимание: **Для правильной работы, прежде чем передвигать рычаг включения сбора в травосборник из одного положения в другое, удалите всю скошенную траву и мусор из дверцы для сбора в травосборник и окружающего проема (Рисунок 27).**

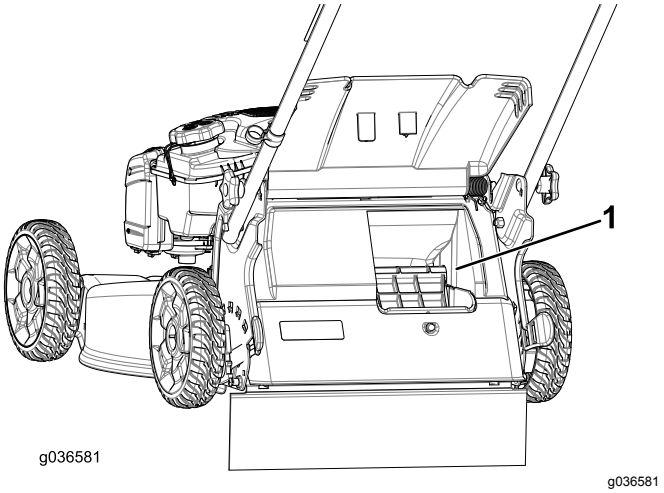

Рисунок 27

1. Очистите здесь

Выброс скошенной травы и листьев с боковой стороны

Используйте боковой выброс при обрезке очень высокой травы.

Если на машину установлен травосборник и рычаг включения дополнительной опции сбора установлен в положение сбора, переведите рычаг в положение переработки; см. раздел Работа рычага включения сбора в травосборник (страница 15).

Установка бокового желоба для выброса

Поднимите боковой дефлектор и установите боковой желоб для выброса (Рисунок 28).

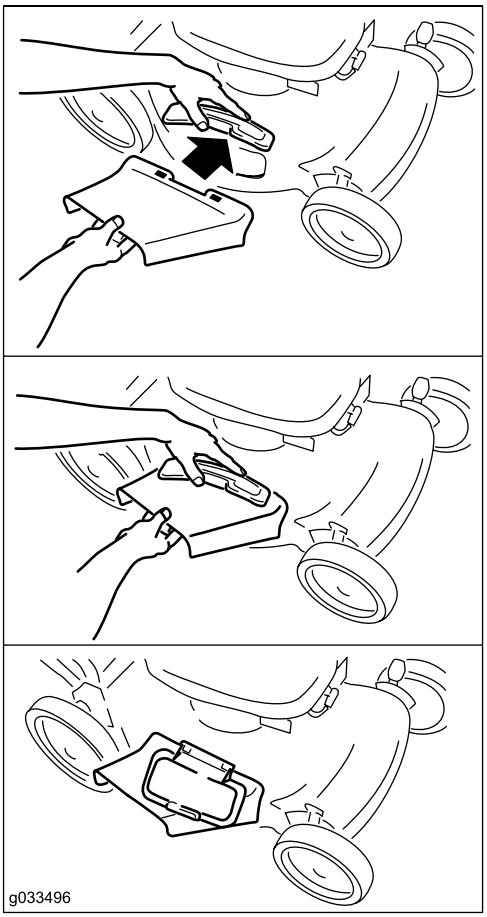

g033496

Рисунок 28

Демонтаж бокового желоба для выброса

Чтобы снять боковой желоб для выброса, поднимите боковой дефлектор, снимите боковой желоб для выброса и опустите дефлектор бокового отверстия выброса.

Советы по эксплуатации

Общие указания по скашиванию травы

- Удалите из рабочей зоны палки, камни, проволоку, ветви и другой мусор, о который может удариться нож.
- Избегайте ударов ножа о твердые предметы. Запрещается намеренно производить скашивание поверх какого-либо предмета.
- Если произошел удар машины о какой-либо предмет или машина начала вибрировать, немедленно выключите двигатель, отсоедините провод от свечи зажигания и осмотрите машину на наличие повреждений.
- Для достижения наилучших результатов устанавливайте новый нож перед началом каждого сезона скашивания.
- При необходимости замените нож новым сменным ножом производства компании Toro.

Скашивание травы

- Срезайте только около одной трети высоты травы за один проход. Не срезайте траву ниже 54 мм, кроме случаев, когда трава редкая или когда поздней осенью рост травы начинает замедляться. См. Регулировка высоты скашивания (страница 10)
- При скашивании травы высотой более 15 см выполняйте его на максимальной высоте скашивания и идите медленно; затем выполните повторное скашивание на более низкой настройке для получения лучшего внешнего вида газона. Скашивание слишком высокой травы может привести к засорению механизма машины и остановке двигателя.
- Скашивайте только сухую траву или листья. Перемещение газонокосилки по слежавшейся листве или траве также может привести к засорению механизма машины и остановке двигателя.
- Помните об опасности возникновения пожара в очень сухих условиях, соблюдайте все местные противопожарные правила и очищайте машину от сухой травы и листьев.
- Попеременно изменяйте направление движения при скашивании. Это способствует однородному распределению срезанного материала по газону и более равномерному удобрению газона.
- Если после скашивания внешний вид газона оказался неудовлетворительным, попробуйте выполнить одно (или несколько) из следующих действий:
  - Замените или заточите нож.
  - При скашивании идите медленнее.
  - Увеличьте высоту скашивания на машине.
  - Увеличьте частоту скашивания травы.
  - Выполняйте скашивание с частичным перекрытием полос вместо срезания полной полосы за каждый проход.
  - Установите высоту скашивания на передних колесах на одно деление ниже, чем на задних. Например, установите передние колеса на высоту 54 мм, а задние на высоту 64 мм.

Кошение на газоне, покрытом листвой

- После скашивания убедитесь, что поверхность газона в достаточной степени видна сквозь слой срезанных листьев. Возможно, потребуются повторные проходы по покрытой листвой поверхности.
- Если газон покрыт слоем листьев толщиной более 13 см, установите высоту скашивания спереди на одно или два деления выше, чем высоту скашивания сзади.
- Уменьшите скорость движения при скашивании, если газонокосилка недостаточно мелко перерабатывает листья.

После эксплуатации

Правила техники безопасности после работы с машиной

Общие правила техники безопасности

- Для предотвращения возгорания очистите машину от травы и загрязнений. Удалите следы утечек масла или топлива.
- Дайте двигателю остыть перед постановкой машины на хранение в закрытом месте.
- Запрещается хранить машину или емкость с топливом в местах, где есть открытое пламя, искры или малая горелка, используемая, например, в водонагревателе или другом оборудовании.

Правила техники безопасности при буксировке

- Будьте осторожны при погрузке или выгрузке машины.
- Закрепите машину для предотвращения ее скатывания.

Складывание рукоятки

⚠ ПРЕДУПРЕЖДЕНИЕ

В случае неправильного складывания или раскладывания рукоятки можно повредить тросы, вследствие чего работать на машине будет опасно.

- **Складывая или раскладывая рукоятку, не повредите тросы.**
- **Если какой-либо трос поврежден, свяжитесь с официальным дилером по техническому обслуживанию.**

1. Снимите и сохраните две ручки и два каретных болта с кронштейнов рукоятки (Рисунок 29).

   Внимание: **По мере складывания рукоятки пропускайте тросы снаружи круглых рукояток.**

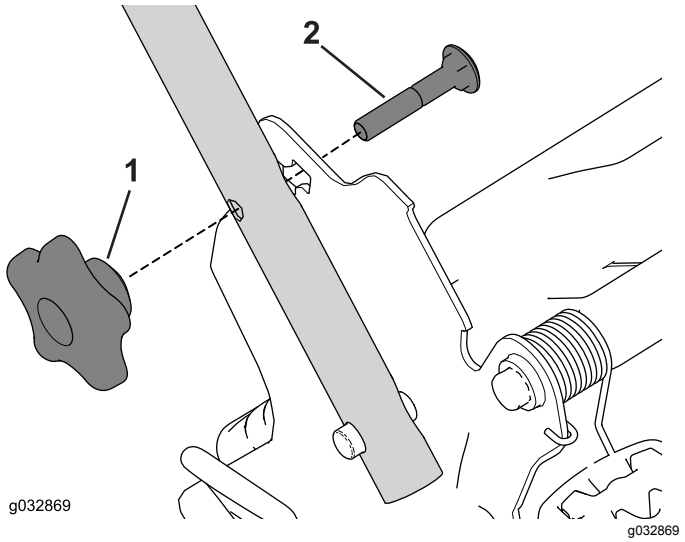

Рисунок 29

1. Ручка рукоятки
2. Каретный болт

2. Сложите рукоятку, повернув ее вперед (Рисунок 30).

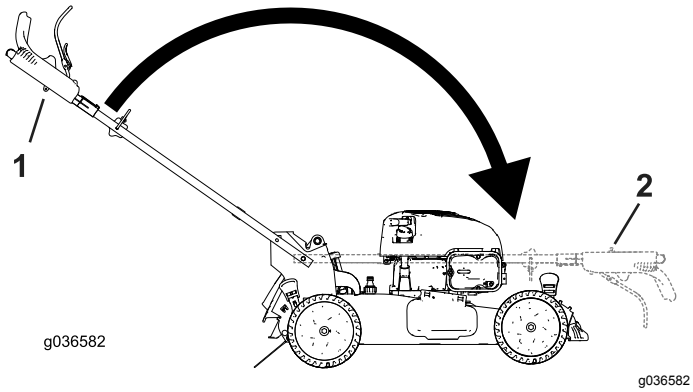

Рисунок 30

1. Рабочее положение
2. Сложенное положение

3. Вставьте каретный болт (так, чтобы головка болта была направлена внутрь) сквозь кронштейн рукоятки и в верхнее отверстие торцевой части рукоятки. Убедитесь, что квадратная кромка каждого каретного болта вошла в верхнее или нижнее квадратное отверстие соответствующего кронштейна рукоятки (Рисунок 31).

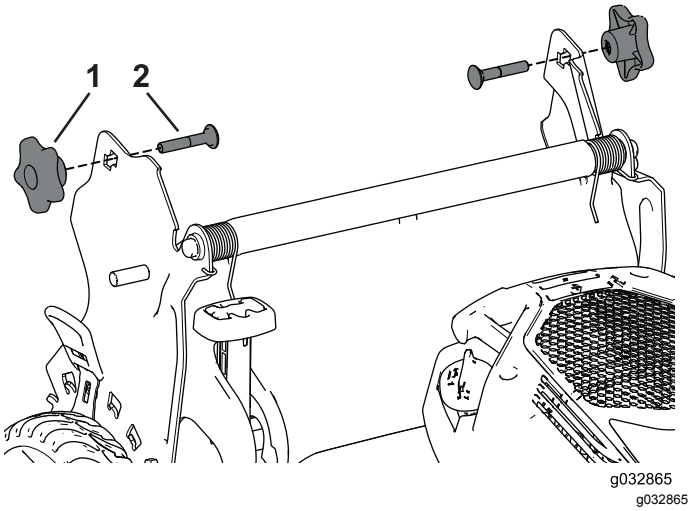

Рисунок 31

1. Ручка рукоятки
2. Каретный болт

4. Установите, не затягивая, ручки и каретные болты на кронштейны рукоятки.
5. Чтобы разложить рукоятку, см. раздел 2 Сборка и раскладывание рукоятки (страница 5).

Техническое обслуживание

Примечание: Определите левую и правую стороны машины, если смотреть со стороны оператора.

Рекомендуемый график(и) технического обслуживания

Периодичность технического обслуживания	Порядок технического обслуживания
Перед каждым использованием или ежедневно	• Проверьте уровень масла в двигателе. • Проверьте работу тормозной муфты ножа. • Удалите обрезки травы и грязь из-под машины.
Через каждые 25 часов	• Замените воздушный фильтр; при работе в условиях сильной запыленности чаще меняйте фильтр. • Очистите кожух тормозной муфты ножа.
Ежегодно	• Замените или заточите нож (потребуется более частая замена или заточка, если режущая кромка быстро притупляется). • Очистите систему воздушного охлаждения; в условиях сильной запыленности производите очистку чаще. Пользуйтесь руководством владельца двигателя. • Дополнительные указания по ежегодному техническому обслуживанию см. в руководстве владельца двигателя.
Ежегодно, или до помещения на хранение	• Удалите топливо из бака перед проведением ремонта в соответствии с указаниями, а также перед ежегодным периодом хранения.

Внимание: **См. руководство владельца двигателя для получения информации о дополнительном техническом обслуживании.**

Примечание: Запасные части приобретаются в сервис-центре официального дилера (чтобы найти ближайший сервисный центр, посетите сайт www.toro.com) или на сайте www.shoptoro.com.

Техника безопасности при обслуживании

- Прежде чем выполнять любые процедуры технического обслуживания, отсоедините провод от свечи зажигания.
- Используйте перчатки и средства защиты глаз во время технического обслуживания машины.
- Прикосновение к острозаточенному ножу может привести к получению серьезной травмы. При техническом обслуживании ножа используйте перчатки.
- Никогда не изменяйте конструкцию защитных устройств. Регулярно проверяйте исправность их работы.
- При опрокидывании машины топливо может вытечь. Топливо является легковоспламеняющейся, взрывоопасной жидкостью и может стать причиной травмы. Не выключайте двигатель до полной выработки топлива или откачайте топливо ручным насосом; запрещается использовать перелив топлива сифоном.

Подготовка к операциям технического обслуживания

1. Выключите двигатель и дождитесь остановки всех движущихся частей.
2. Отсоедините провод от свечи зажигания (Рисунок 32).

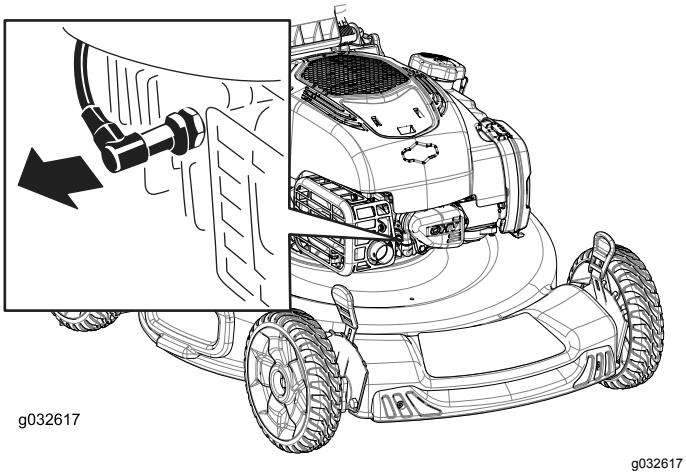

Рисунок 32

1. Провод свечи зажигания

3. После выполнения процедур(ы) технического обслуживания подсоедините провод к свече зажигания.

   Внимание: **Прежде чем переворачивать машину для замены масла или ножа, дайте топливу в баке полностью выработаться в режиме нормальной работы. Если машину необходимо перевернуть до того, как выработается топливо, выкачайте остатки топлива ручным топливным насосом. Всегда переворачивайте машину на одну сторону таким образом, чтобы масломерный щуп был направлен вниз.**

Техническое обслуживание воздушного фильтра

Интервал обслуживания: Через каждые 25 часов

1. Расфиксируйте защелку в верхней части крышки воздушного фильтра (Рисунок 33).

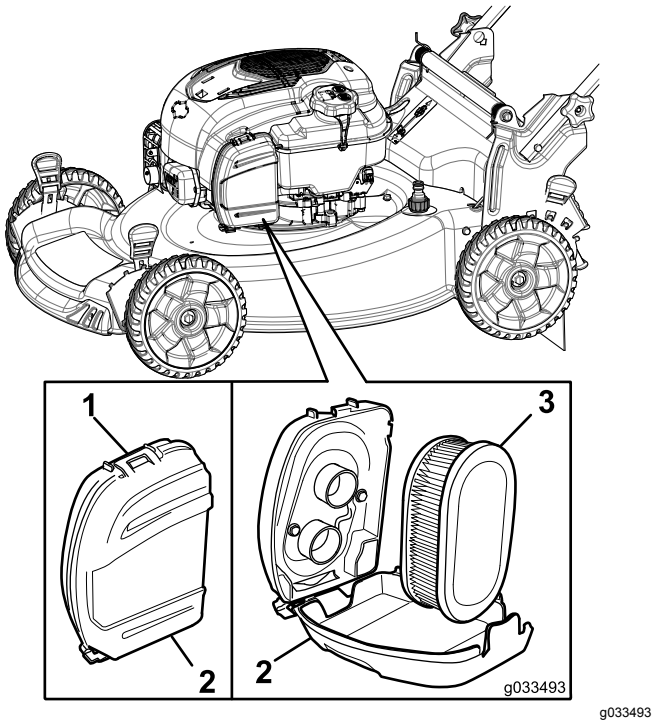

Рисунок 33

1. Защелка
2. Крышка воздушного фильтра
3. Воздушный фильтр

2. Извлеките воздушный фильтр (Рисунок 33).
3. Осмотрите воздушный фильтр.

   Примечание: Если воздушный фильтр сильно загрязнен, замените его новым. Или осторожно постучите воздушным фильтром о твердую поверхность, чтобы удалить мусор.
4. Установите воздушный фильтр.
5. Зафиксируйте крышку воздушного фильтра защелкой.

Замена моторного масла

Заменять моторное масло не требуется, но если такая необходимость возникнет, используйте следующий порядок действий.

Примечание: Перед заменой масла включите двигатель на несколько минут для прогрева. Разогретое масло обладает повышенной текучестью, что позволяет удалить большее количество загрязняющих частиц.

Максимальный объем заправки: 0,53 л; тип: автомобильное масло, содержащее моющие присадки, классификации по следующим стандартам API: SAE 30 SF, SG, SH, SJ, SL и выше.

1. Установите газонокосилку на ровную поверхность.

2. См. Подготовка к операциям технического обслуживания (страница 19)
3. Извлеките масломерный щуп (Рисунок 34).

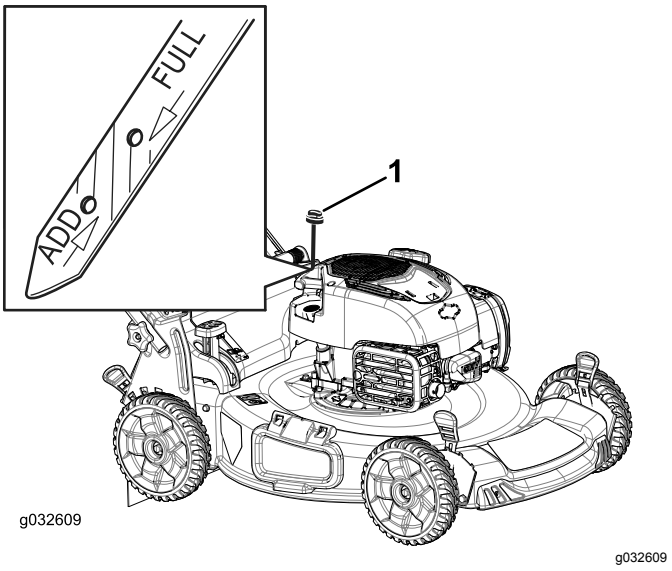

Рисунок 34

1. Масломерный щуп

4. Для слива отработанного масла через маслозаливной патрубок переверните машину набок воздушным фильтром вверх (Рисунок 35).

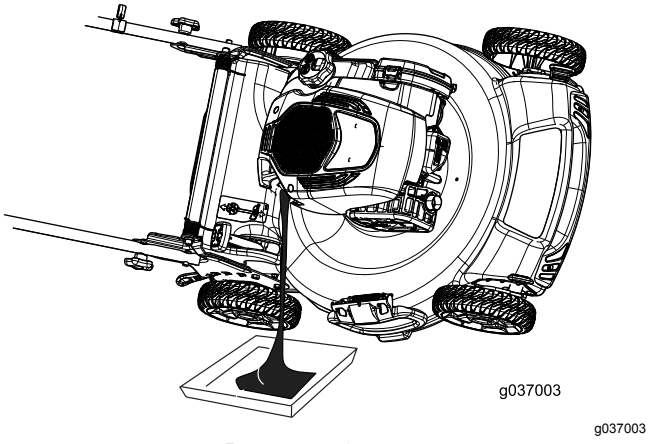

Рисунок 35

5. Верните машину в рабочее положение.
6. **Медленно** заполните маслом емкость картера примерно на 3/4 объема через маслозаливную горловину.
7. Подождите около 3 минут, пока уровень масла не установится в картере.
8. Протрите щуп чистой тканью.
9. Вставьте щуп до упора в маслозаливной патрубок, затем извлеките щуп.
10. Определите уровень масла по отметкам на щупе (Рисунок 34).
    - Если уровень масла ниже отметки Add (Добавить) на масломерном щупе, медленно залейте небольшое количество масла в маслозаливную горловину, подождите минуты и повторите операции с 8 по 10 до повышения уровня масла до отметки Full (Полный) на щупе.
    - Если уровень масла на масломерном щупе находится выше отметки Full (Полный), слейте масло, чтобы довести его уровень до метки Full (Полный).

      ***Внимание:* Слишком низкий или высокий уровень масла в картере может привести к повреждению двигателя во время запуска.**
11. Надежно заверните масломерный щуп.
12. Утилизируйте использованное масло в соответствии с требованиями.

Замена ножа

Интервал обслуживания: Ежегодно

***Внимание:* Для правильной установки ножа потребуется динамометрический ключ. При отсутствии динамометрического ключа или условий, необходимых для выполнения этой процедуры свяжитесь с официальным дилером по техническому обслуживанию.**

Осмотр ножа следует производить каждый раз после выработки очередного бака топлива. При обнаружении трещин или других повреждений нож следует немедленно заменить. Если лезвие ножа затуплено или имеет зазубрины, заточите и отбалансируйте его или замените.

При техническом обслуживании ножа используйте перчатки.

1. Отсоедините провод от свечи зажигания. См. Подготовка к операциям технического обслуживания (страница 19)
2. Переверните машину на одну сторону таким образом, чтобы масломерный щуп был направлен вниз.
3. Отверните 2 гайки крепления ножа и прижим (Рисунок 36).

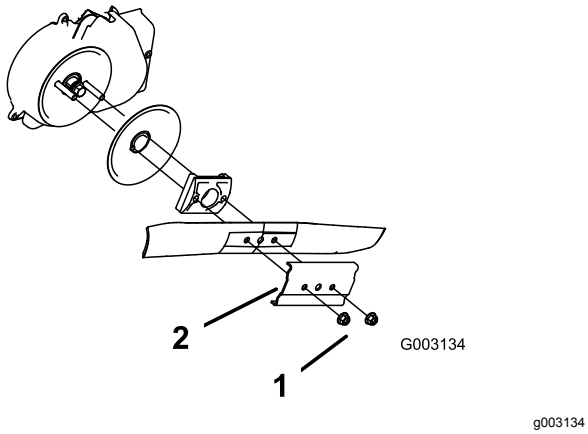

Рисунок 36

1. Гайки крепления ножа
2. Прижим

4. Извлеките нож (Рисунок 36).
5. Установите новый нож (Рисунок 36).
6. Установите снятый ранее прижим.
7. Установите гайки крепления ножа и затяните их с моментом от 20 до 37 Н•м.

Очистка кожуха тормозной муфты ножа

Интервал обслуживания: Через каждые 25 часов

Ежегодно производите очистку кожуха тормозной муфты ножа для предотвращения остановки ножа во время скашивания.

1. Отсоедините провод от свечи зажигания. См. Подготовка к операциям технического обслуживания (страница 19)
2. Переверните машину на одну сторону таким образом, чтобы масломерный щуп был направлен вниз.
3. Отверните 2 гайки крепления ножа и прижим (Рисунок 37).

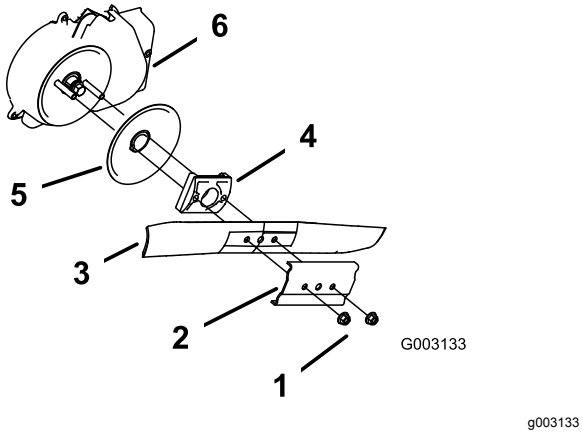

Рисунок 37

1. Гайки крепления ножа
2. Прижим
3. Нож
4. Привод ножа
5. Диск
6. Кожух тормозной муфты ножа

4. Извлеките нож (Рисунок 37).
5. Снимите привод ножа и диск (Рисунок 37).
6. Снимите кожух тормозной муфты ножа (Рисунок 37).
7. Щеткой или продувкой удалите мусор изнутри кожуха и вокруг всех частей.
8. Установите снятый ранее кожух тормозной муфты ножа.
9. Установите снятые ранее привод ножа и диск.
10. Установите снятые ранее нож и прижим (Рисунок 37).
11. Установите гайки крепления ножа и затяните их с моментом от 20 до 37 Н•м.

Регулировка самоходного привода

После установки нового троса самоходного привода или в случае нарушения регулировки самоходного привода отрегулируйте его.

1. Поверните ручку регулировки против часовой стрелки, чтобы ослабить затяжку троса (Рисунок 38).

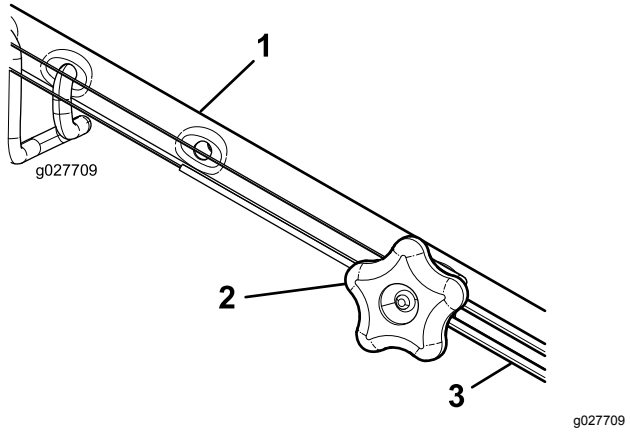

Рисунок 38

1. Рукоятка (левая сторона)
2. Ручка регулировки
3. Трос управления самоходным приводом

2. Отрегулируйте натяжение троса (Рисунок 38), потянув его назад или вперед, затем удерживайте в этом положении.

   Примечание: Нажмите на трос, чтобы переместить его в сторону двигателя для увеличения тяги; потяните его в направлении от двигателя, чтобы уменьшить тягу.

3. Усиление затяжки троса производится поворотом ручки регулировки по часовой стрелке.

   Примечание: Надежно затяните ручку от руки.

Очистка пространства под машиной

Интервал обслуживания: Перед каждым использованием или ежедневно

Для получения наилучших результатов очищайте машину сразу после окончания скашивания.

1. Переместите машину на ровную, плоскую поверхность с твердым покрытием.
2. Прежде чем покинуть место оператора, выключите двигатель и дождитесь остановки всех движущихся частей машины.
3. Установите самую низкую высоту скашивания; см. Регулировка высоты скашивания (страница 10).
4. Промойте область под задним дефлектором, где скошенная трава и листья проходят из корпуса в травосборник.

   Примечание: Промывайте эту область, когда рычаг включения сбора в травосборник находится в крайнем переднем и в крайнем заднем положениях.

5. Присоедините садовый шланг, подключенный к источнику воды, к промывочному отверстию в корпусе (Рисунок 39).

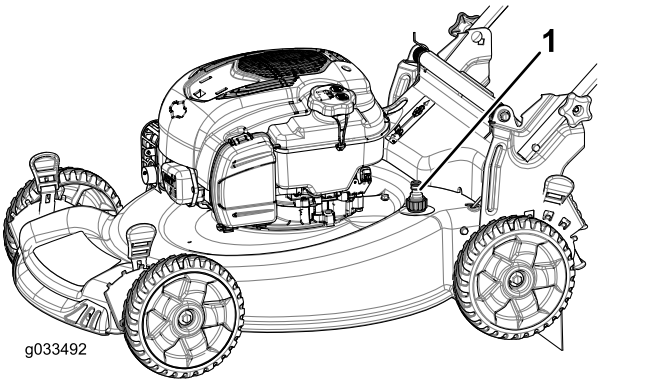

Рисунок 39

1. Промывочное отверстие

6. Включите подачу воды.
7. Запустите двигатель и дайте ему поработать до тех пор, пока из-под машины не перестанет выходить измельченная трава.
8. Выключите двигатель.
9. Перекройте подачу воды и отсоедините садовый шланг от машины.
10. Запустите двигатель и дайте ему поработать несколько минут, чтобы просушить корпус для предотвращения появления ржавчины.
11. Прежде чем убрать машину в закрытое помещение, дайте двигателю остыть.

Хранение

Храните газонокосилку в прохладном, чистом и сухом месте.

Подготовка газоноко-силки к хранению

1. Согласно рекомендации изготовителя двигателя, перед последней в году заправкой двигателя добавьте в свежее топливо стабилизатор топлива.
2. Должным образом утилизируйте все неиспользованное топливо. Утилизируйте его в соответствии с местными правилами или используйте в своем автомобиле.

   Примечание: Старое топливо в топливном баке является основной причиной затрудненного запуска. Не храните топливо без стабилизатора более 30 суток и не храните стабилизированное топливо более 90 суток.
3. Дайте возможность машине поработать до тех пор, пока двигатель не остановится, израсходовав все топливо.
4. Снова запустите двигатель.
5. Дайте двигателю поработать до остановки. Если двигатель больше не запускается, значит, его топливная система достаточно осушена.
6. Отсоедините провод от свечи зажигания.
7. Выверните свечу зажигания, залейте 30 мл (1 унцию) масла в отверстие для свечи и потяните шнур стартера плавно несколько раз для того, чтобы масло распространилось по стенкам цилиндра, предотвращая коррозию во время перерывов в эксплуатации.
8. Вверните свечу зажигания, но не затягивайте ее.
9. Затяните все гайки, болты и винты.

Расконсервация машины после хранения

1. Проверьте и затяните все крепления.
2. Выверните свечу зажигания и произведите ускоренную прокрутку двигателя с помощью механического стартера для удаления остатков масла из цилиндра.
3. Установите свечу зажигания и затяните ее динамометрическим ключом с моментом 20 Н·м.
4. Выполните все необходимые процедуры технического обслуживания; см. Техническое обслуживание (страница 19).
5. Проверьте уровень масла в двигателе, см. Проверка уровня масла в двигателе (страница 9).
6. Заполните топливный бак свежим бензином, см. Заправка топливного бака (страница 9).
7. Присоедините провод к свече зажигания.

Примечания:

Примечания:

Уведомление о правилах соблюдения конфиденциальности для Европы

Информация, собираемая компанией Toro
Компания Toro Warranty Company (Toro) с уважением относится к конфиденциальности ваших личных данных. Чтобы обработать вашу заявку на гарантийный ремонт и связаться с вами в случае отзыва изделий, мы просим вас предоставить нам некоторую личную информацию – непосредственно в нашу компанию или через ваше местное отделение или дилера компании Toro.

Гарантийная система Toro размещена на серверах, находящихся на территории Соединенных Штатов, где закон о соблюдении конфиденциальности может не дать такую же защиту, которая применяется в вашей стране.

ПРЕДОСТАВЛЯЯ НАМ СВОЮ ЛИЧНУЮ ИНФОРМАЦИЮ, ВЫ СОГЛАШАЕТЕСЬ НА ЕЕ ОБРАБОТКУ В СООТВЕТСТВИИ С ОПИСАНИЕМ В НАСТОЯЩЕМ УВЕДОМЛЕНИИ О СОБЛЮДЕНИИ КОНФИДЕНЦИАЛЬНОСТИ.

Способ использования информации компанией Toro
Компания Toro может использовать вашу личную информацию, чтобы обрабатывать гарантийные заявки и связываться с вами в случае отзыва изделия или для каких-либо иных целей, о которых мы вам сообщим. Компания Toro может предоставлять вашу информацию в свои филиалы, дилерам или другим деловым партнерам в связи с любыми из указанных видов деятельности. Мы не будем продавать вашу личную информацию никаким посторонним компаниям. Мы оставляем за собой право раскрыть личную информацию, чтобы выполнить требования применимых законов и по запросу соответствующих органов власти, с целью обеспечения правильной работы наших систем или для нашей собственной защиты или защиты пользователей.

Хранение вашей личной информации
Мы будем хранить вашу личную информацию, пока она будет нужна нам для осуществления целей, для которых она была первоначально собрана или для других законных целей (например, соблюдение установленных норм) или в соответствии с требованием применимого закона.

Приверженность компании Toro к обеспечению безопасности вашей личной информации
Мы принимаем все обоснованные меры, чтобы защитить вашу личную информацию. Мы также предпринимаем действия для поддержания точности и актуального состояния личной информации.

Доступ и исправление вашей личной информации
Если вы захотите просмотреть или исправить свою личную информацию, просим связаться с нами по электронной почте legal@toro.com.

Закон о защите прав потребителей Австралии

Клиенты в Австралии могут найти информацию, относящуюся к Закону о защите прав потребителей Австралии, внутри упаковки или у своего местного дилера компании Toro.

Гарантия компании Toro
и
Гарантия запуска (GTS) компании Toro

Изделия для бытового использования

Условия гарантии и товары, на которые она распространяется

Компания The Toro Company и ее филиал – компания Toro Warranty, в соответствии с заключенным ими соглашением, совместно гарантируют первоначальному покупателю[1] ремонт изделия компании Toro, указанного ниже, в случае обнаружения дефектов материалов или производственных дефектов, если двигатель, на который распространяется гарантия Toro GTS (гарантированный запуск), не запустился с первой или второй попытки при условии проведения планового технического обслуживания, требуемого в *Руководстве оператора*.

Действуют следующие гарантийные периоды, начиная с даты приобретения:

Изделия	Гарантийный период
Самоходные газонокосилки с пешеходным управлением	
• Литой корпус	5 лет при бытовом использовании[2]
	90 дней при использовании в коммерческих целях
— Двигатель	Гарантия GTS на 5 лет при бытовом использовании[3]
— Аккумулятор	2 года
• Стальной корпус	2 года при бытовом использовании[2]
	30 дней при использовании в коммерческих целях
— Двигатель	Гарантия GTS на 2 года при бытовом использовании[3]
Газонокосилки TimeMaster	3 года при бытовом использовании[2]
	90 дней при использовании в коммерческих целях
• Двигатель	Гарантия GTS на 3 года при бытовом использовании[3]
• Аккумулятор	2 года
Электрический ручной инструмент и самоходные газонокосилки с пешеходным управлением	2 года при бытовом использовании[2] Гарантия не предоставляется при коммерческом использовании
Все машины, на которых предусмотрено место оператора, указанные ниже	
• Двигатель	См. гарантию изготовителя двигателя[4]
• Аккумуляторная батарея	2 года при бытовом использовании[2]
• Навесные орудия	2 года при бытовом использовании[2]
Садово-огородные трактора DH	2 года при бытовом использовании[2]
	30 дней при использовании в коммерческих целях
Садово-огородные трактора XLS	3 года при бытовом использовании[2]
	30 дней при использовании в коммерческих целях
TimeCutter	3 года при бытовом использовании[2]
	30 дней при использовании в коммерческих целях
Газонокосилки TITAN	3 года или 240 часов[5]
• Рама	Срок службы (только первоначальные пользователи)[6]

[1]Первичный покупатель - лицо, которое первоначально приобрело изделие компании Toro.

[2]Бытовое использование означает использование изделия на том же участке земли, где стоит ваш дом. Использование в нескольких местах рассматривается как коммерческое использование, и применяется гарантия на коммерческое использование.

[3]Настоящая гарантия запуска компании Toro GTS не распространяется на изделия, используемые в коммерческих целях.

[4]На некоторые двигатели, используемые в изделиях Toro, гарантию выдает изготовитель двигателя.

[5]Что наступит раньше.

[6]Гарантия на раму на весь срок службы - если основная рама, состоящая из деталей, сваренных вместе и образующих конструкцию трактора, к которой крепятся прочие узлы, такие как двигатель, треснет или сломается при штатном использовании, она будет отремонтирована или заменена (по усмотрению компании Toro) по гарантии без оплаты деталей и трудозатрат. Гарантия не распространяется на поломку рамы из-за неправильного или небрежного использования и поломку или необходимый ремонт из-за ржавчины или коррозии.

Гарантия может быть аннулирована, если счетчик часов работы отсоединен, переделан или имеет признаки постороннего вмешательства.

Обязанности владельца

Вы обязаны обслуживать изделие компании Toro с соблюдением процедур технического обслуживания, описанных в *Руководстве оператора*. Такое плановое техническое обслуживание, проводимое как дилером, так и вами лично, осуществляется за ваш счет.

Порядок подачи заявки на гарантийное обслуживание

Если вы считаете, что ваше изделие Toro содержит дефект материала или изготовления, выполните следующую процедуру.

1. Свяжитесь со своим продавцом, чтобы организовать техническое обслуживание изделия. Если по какой-либо причине вам не удается связаться со своим продавцом, то вы можете обратиться к официальному дистрибьютору компании Toro, чтобы организовать техобслуживание. Чтобы найти дистрибьютора Toro в вашем районе, посетите веб-сайт http://www.toro.com/en-us/locator/pages/default.aspx.
2. Привезите изделие и документы, подтверждающие факт покупки (товарный чек), в сервисный центр дилера. Если по какой-либо причине вы не удовлетворены анализом сервисного центра или предоставленной технической помощью, обратитесь к нам по адресу:

   Toro Warranty Company

   Toro Customer Care Department, RLC Division

   8111 Lyndale Avenue South

   Bloomington, MN 55420-1196

   001–952–948–4707

Случаи нераспространения гарантий

На некоторые изделия не существует другой прямой гарантии, кроме специального объема гарантийной защиты систем с вредными выбросами и гарантии на двигатель. Действие этой прямой гарантии не распространяется на следующее:

- Стоимость регулярного технического обслуживания или таких запчастей, как фильтры, топливо, смазочные материалы, замена масла, свечи зажигания, воздушные фильтры, заточка ножей или изношенные ножи, регулировки тросов/рычагов или регулировки тормоза и сцепления
- Отказ компонентов по причине нормального износа
- Любое изделие или часть, которые были доработаны, использовались неправильно или небрежно и требуют замены или ремонта вследствие аварии или отсутствия надлежащего технического обслуживания
- Расходы на приемку и доставку
- Ремонты или попытки ремонта иными лицами, помимо официального дилера компании Toro по техническому обслуживанию
- Ремонты, необходимые по причине несоблюдения рекомендуемых правил использования топлива (более подробную информацию см. в *Руководстве оператора*)
  - Удаление загрязнений из топливной системы не покрывается гарантией
  - Использование старого топлива (полученного более одного месяца назад) или топлива, содержащего более 10% этилового спирта или более 15% MTBE
  - Невыполнение слива топливной системы перед любым периодом простоя свыше одного месяца
- Ремонты или регулировки для устранения трудностей при запуске в связи со следующим:
  - Несоблюдение надлежащих процедур технического обслуживания или рекомендуемых правил использования топлива
  - Удар вращающегося ножа газонокосилки о какой-либо предмет
- Особые условия эксплуатации, когда для запуска может потребоваться больше двух рывков:
  - Запуск в первый раз после продолжительного периода простоя (свыше одного месяца) или сезонного хранения
  - Запуски в холодную погоду, которая наблюдается ранней весной или поздней осенью
  - Неправильный порядок запуска – если вы испытываете трудности с запуском устройства, сверьтесь с *Руководстве оператора*, чтобы убедиться в том, что вы соблюдаете правильный порядок действий при запуске. Это может избавить вас от ненужного посещения официального сервис-центра дилера Toro.

Общие условия

Интересы покупателя находятся под защитой законодательства соответствующей страны. Права, которые имеет покупатель в результате действия этих законов, не ограничиваются настоящей гарантией.