Form No. 3414-155 Rev A

TORO®

Count on it.

Руководство оператора

Коммерческий тяговый блок с пешеходным управлением

Гидравлический привод с рукояткой пистолетного типа мощностью 18 л.с.

Номер модели 30069—Заводской номер 315000001 и до

Регистрация в www.Toro.com.
Перевод исходного документа (RU)

ЕАС

3414-155 A

Данное изделие соответствует всем европейским директивам; подробные сведения содержатся в документе «Декларация соответствия» на каждое отдельное изделие.

Введение

Эта газонокосилка с вращающимися ножами может использоваться как домовладельцами, так и для профессиональными наемными операторами. Она предназначена в основном для стрижки травы на ухоженных зеленых территориях жилых и коммерческих объектов. Машина не предназначена для срезания кустарника или для использования в сельском хозяйстве.

Внимательно изучите данное руководство и научитесь правильно использовать и обслуживать машину, не допуская ее повреждения и травмирования персонала. Данное руководство должно входить в комплектацию машины, так как оно содержит информацию по технике безопасности, эксплуатации и техническому обслуживанию. Данная газонокосилка является прецизионной машиной, предназначенной исключительно для скашивания травы и аналогичной низкой наземной растительности с учетом ограничений, указанных в настоящем руководстве. Пользователь несет ответственность за правильное и безопасное использование машины.

Для получения информации о приспособлениях, помощи в поисках дилера или регистрации своего изделия обратитесь в отделение технического обслуживания серийной продукции Toro по адресу: Spellbrook, Bishops Stortford, CM23 4BU, England, +44(0)1279 603019, эл. почта: uk.service@toro.com.

Для выполнения технического обслуживания, приобретения оригинальных запчастей Toro или получения дополнительной информации обращайтесь в сервисный центр официального дилера или в отдел технического обслуживания компании Toro. Не забудьте при этом указать модель и серийный номер изделия. Рисунок 1 и Рисунок 2 указывают месторасположение на машине названия модели и серийного номера. Запишите номера в предусмотренном для этого месте.

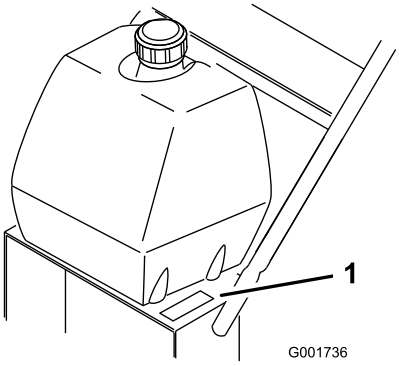

g001736

Рисунок 1

1. Место указания названия модели и серийного номера

Номер модели _____

Заводской номер _____

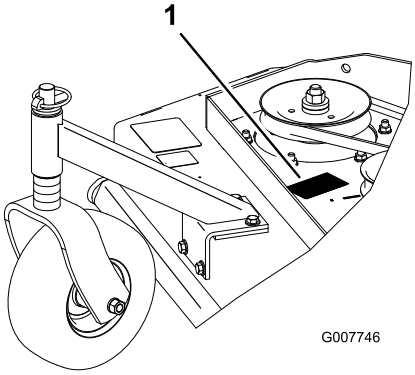

g007746

Рисунок 2

1. Место указания названия модели и серийного номера

Номер модели _____

Заводской номер _____

В настоящем руководстве приведены потенциальные опасности и рекомендации по их предотвращению, обозначенные символом (Рисунок 3), который предупреждает об опасности серьезного травмирования или гибели в случае несоблюдения пользователем рекомендуемых мер безопасности.

g000502

Рисунок 3

1. Символ предупреждения об опасности

© 2017—The Toro® Company
8111 Lyndale Avenue South
Bloomington, MN 55420

Обращайтесь к нам в www.Toro.com.
Напечатано в США.
Все права защищены

Для выделения информации в данном руководстве используются два слова. **Внимание!** – привлекает внимание к специальной информации, относящейся к механической части машины, а **Примечание** – выделяет общую информацию, требующую особого внимания.

Содержание

Техника безопасности 4
Общие правила техники безопасности при эксплуатации газонокосилки 4
Уровень звукового давления для моделей 32 RD, 36 RD и 48 RD 6
Звуковая мощность для моделей 32 RD, 36 RD и 48 RD 6
Уровень вибрации для модели 32 RD 6
Уровень вибрации для модели 36 RD 7
Уровень вибрации для модели 48 RD 7
Индикатор наклона 8
Наклейки с правилами техники безопасности и инструкциями 9
Сборка 12
1 Проверка уровней рабочих жидкостей и давления воздуха в шинах 12
2 Изучение руководства и просмотр учебного материала для оператора 12
Знакомство с изделием 13
Органы управления 13
Технические характеристики 14
Навесные орудия и приспособления 14
Эксплуатация 15
Заправка топливом 15
Безопасность – прежде всего! 16
Использование стояночного тормоза 17
Пуск и останов двигателя 17
Управление фиксаторами нейтрального положения 18
Использование ручки управления ножами (PTO) 19
Система защитных блокировок 20
Движение машины передним и задним ходом 20
Перевод машины в нейтральное положение 21
Останов машины 21
Толкание машины 21
Транспортировка машины 22
Регулировка высоты скашивания 22
Регулировка положения поворотного колеса 23
Регулировка высоты рукоятки 24
Таблица высоты скашивания 26
Техническое обслуживание 27
Рекомендуемый график(и) технического обслуживания 27
Смазка 28
Смазывание подшипников поворотных и ведущих колес 28
Смазывание натяжного ролика ремня газонокосилки 28
Смазывание рычага управления насосом и коленчатого рычага 28
Техническое обслуживание двигателя 29
Обслуживание воздухоочистителя 29
Проверка уровня и замена моторного масла 30
Обслуживание свечей зажигания 31
Техническое обслуживание топливной системы 32
Техническое обслуживание топливного бака 32
Техническое обслуживание топливного фильтра 33
Техническое обслуживание приводной системы 34
Регулировка рычажного механизма управления скоростью 34
Регулировка рычажного механизма управления нейтральным положением 35
Регулировка рычажного механизма управления гидравликой 36
Регулировка тяги управления 39
Регулировка прямолинейности движения 40
Регулировка тяг пружинодержателя 40
Проверка давления в шинах 40
Техническое обслуживание системы охлаждения 41
Очистка воздухозаборной сетки 41
Техническое обслуживание тормозов 42
Техническое обслуживание тормоза 42
Техническое обслуживание ремней 43
Проверка ремней 43
Замена ремня газонокосилки 43
Регулировка натяжения ремня газонокосилки 43
Техническое обслуживание гидравлической системы 46
Техническое обслуживание гидравлической системы 46
Обслуживание деки газонокосилки 50
Техническое обслуживание ножей 50
Регулировка тормоза ножа 52
Хранение 53
Поиск и устранение неисправностей 54
Схемы 56

Техника безопасности

Данная машина была спроектирована согласно требованиям стандарта EN ISO 5395:2013.

Неправильная эксплуатация или недобросовестное техническое обслуживание этой машины могут стать причиной травмирования. Для того, чтобы уменьшить вероятность несчастного случая, соблюдайте данные инструкции по технике безопасности.

Компания Toro спроектировала и испытала эту газонокосилку для обеспечения приемлемой безопасности в эксплуатации; однако, несоблюдение данных инструкций может стать причиной несчастного случая.

Для обеспечения максимальной безопасности и оптимальных рабочих характеристик, а также для получения более подробной информации об изделии оператору газонокосилки перед запуском двигателя необходимо прочесть и понять данное руководство. Особое внимание обращайте на предупреждающие символы (Рисунок 3), означающие «Внимание!», «Осторожно!» или «Опасно!» — указания по обеспечению личной безопасности. Прочтите и изучите данное руководство, поскольку оно касается безопасности. Несоблюдение приведенных в нем инструкций может стать причиной несчастного случая.

Общие правила техники безопасности при эксплуатации газонокосилки

При эксплуатации данной машины существует опасность травмирования рук и ног, а также опасность выброса посторонних предметов. Несоблюдение следующих инструкций по безопасности может привести к серьезному травмированию или гибели.

Обучение

- Внимательно изучите данные инструкции. Подробно ознакомьтесь с органами управления и правилами использования оборудования.
- Не разрешайте пользоваться газонокосилкой детям, а также лицам, не ознакомленным с настоящими инструкциями. Минимальный возраст оператора устанавливается местными правилами и нормами.
- Помните, что ответственность за несчастные случаи и возникновение опасных ситуаций для людей и имущества несет оператор или пользователь.
- Изучите описание всех символов и пиктограмм, имеющихся на газонокосилке, или используемых в инструкциях.

Бензин

ОСТОРОЖНО! Бензин является легковоспламеняющейся жидкостью. Соблюдайте следующие меры безопасности.

- Храните топливо в емкостях, специально предназначенных для этой цели.
- Заправляйте машину топливом вне помещения, не курите во время заправки.
- Доливайте топливо перед пуском двигателя. Запрещается снимать крышку топливного бака и доливать топливо во время работы двигателя, а также когда двигатель нагрет.
- В случае разлива бензина не пытайтесь запустить двигатель, уберите машину из зоны разлива и не допускайте появления в ней источников возгорания до полного рассеивания паров бензина.
- Плотно закрывайте все крышки топливного бака и емкости.

Подготовка

- Во время кошения обязательно используйте прочную нескользящую обувь и длинные брюки. Запрещается работать с газонокосилкой босиком или в открытых сандалиях.
- Тщательно осмотрите площадку, на которой будет использоваться машина и удалите из рабочей зоны камни, палки, провода, кости и другие посторонние предметы.
- Перед началом работы осмотрите машину и убедитесь, что все ограждения и защитные устройства, такие как отражатели и (или) подхватчики травы, находятся на своих местах и правильно работают.
- Перед началом работы обязательно осмотрите машину и убедитесь в отсутствие износа и повреждения ножей, болтов ножей и режущего блока в сборе. Заменяйте изношенные или поврежденные ножи и болты комплектами, чтобы не нарушить балансировку.

Пуск двигателя

- Перед пуском двигателя произведите расцепление муфт ножей и привода и установите их в нейтральное положение.
- При пуске двигателя или включении электродвигателя не наклоняйте газонокосилку, если только она не должна быть наклонена для пуска. Не наклоняйте косилку больше, чем это необходимо, приподнимайте только часть машины, находящуюся дальше от оператора.
- При пуске двигателя или включении электродвигателя соблюдайте осторожность и следуйте инструкциям. Ноги должны находиться на достаточном удалении от ножа (ножей).

Эксплуатация

- Грозовой разряд может стать причиной тяжелых травм или гибели. При появлении признаков грозы (молния, гром) немедленно прекратите эксплуатацию машины и постарайтесь найти укрытие.
- Не запускайте двигатель в ограниченном пространстве, где могут скапливаться опасные пары окиси углерода и другие выхлопные газы.
- Запрещается использовать газонокосилку, если в непосредственной близости находятся посторонние люди (особенно дети), а также домашние животные.
- Скашивайте траву только при дневном свете или при достаточном искусственном освещении.
- По возможности следует избегать работы газонокосилки на влажной траве.
- Остерегайтесь ям и других скрытых опасностей.
- Никогда не направляйте выбрасываемый материал в сторону людей.
- Держите руки и ноги на безопасном расстоянии от вращающихся частей машины.
- Запрещается приподнимать и переносить газонокосилку с работающим двигателем.
- Будьте крайне осторожны при изменении направления движения и при перемещении на себя газонокосилки с пешеходным управлением.
- Двигайтесь шагом; бежать запрещено.
- Работа на склонах:
  - Запрещается пользоваться газонокосилкой на очень крутых склонах.
  - Будьте крайне осторожны при работе на склоне.
  - Двигайтесь поперек поверхности склонов, никогда не двигайтесь вверх или вниз по склону. При изменении направления движения на склонах будьте предельно осторожны.
  - При работе на склонах обеспечьте себе устойчивое положение.
- Запрещается эксплуатировать газонокосилку с неисправными ограждениями или при отсутствии защитных устройств, таких как отражатели и (или) подхватчики травы.
- Вводя в зацепление тяговую муфту, особенно на высоких передачах, устанавливайте рычаг дроссельной заслонки в положение «Медленно». Во избежание переворачивания или потери контроля над машиной снижайте скорость на склонах и при выполнении резких поворотов.
- Останавливайте ножи, если газонокосилку необходимо наклонить для пересечения поверхностей, где нет травы, а также при транспортировке газонокосилки к скашиваемому участку и обратно.
- Не запускайте двигатель в замкнутом пространстве, где могут скапливаться опасные пары окиси углерода.
- Остановите двигатель, извлеките ключ из замка зажигания (при его наличии) и дождитесь полной остановки всех движущихся частей:
  - оставляя газонокосилку без присмотра,
  - перед заправкой топливом,
  - перед демонтажем подхватчика травы,
  - перед регулировкой по высоте, если только регулировку невозможно выполнить с рабочего места оператора.
- Остановите двигатель, извлеките ключ из замка зажигания (при его наличии) и дождитесь полной остановки всех движущихся частей, а также отсоедините провода свечей зажигания:
  - перед устранения засора или очисткой желоба;
  - перед проверкой, очисткой и выполнением работ с газонокосилкой;
  - после столкновения газонокосилки с посторонним предметом проверьте ее на отсутствие повреждений и при необходимости отремонтируйте перед повторным запуском и возобновлением эксплуатации;
  - в случае появления чрезмерной вибрации при пуске газонокосилки (немедленно произведите проверку).
- Уменьшите обороты двигателя в процессе его остановки и, если двигатель оборудован клапаном отключения подачи топлива,

перекройте подачу топлива по завершении кошения.

- Будьте осторожны при использовании двухколесных прицепных устройств и
  - используйте только разрешенные точки сцепки;
  - не допускайте нагрузок, которые могут привести к потере управления;
  - не выполняйте резкие повороты; будьте осторожны при движении задним ходом;
  - не перевозите пассажиров.
- Приближаясь к дороге или пересекая ее, следите за дорожным движением.
- Прежде чем покинуть рабочее место оператора,
  - отсоедините вал отбора мощности и опустите навесные орудия,
  - переведите органы управления в нейтральное положение и включите стояночный тормоз,
  - выключите двигатель и извлеките ключ из замка зажигания.

Техническое обслуживание и хранение

- Для обеспечения безопасности и исправности оборудования следите, чтобы все гайки и болты были плотно затянуты.
- Не используйте для очистки машины аппараты высокого давления.
- Если в баке машины есть бензин, не храните машину в здании, где пары топлива могут воспламениться от открытого пламени или искр.
- Дайте двигателю остыть перед постановкой машины на хранение в закрытом помещении.
- Для уменьшения пожароопасности следите, чтобы в двигателе, глушителе, аккумуляторном отсеке, а также в месте хранения топлива не скапливались трава, листья или избыточная смазка.
- Регулярно проверяйте ограждение выброса и при необходимости заменяйте части, рекомендованные к замене изготовителем.
- Для обеспечения безопасности своевременно заменяйте изношенные и поврежденные части.
- Заменяйте неисправные глушители.
- Опорожняйте топливный бак только вне помещения.
- Не изменяйте настройку регулятора оборотов двигателя и не превышайте его допустимую частоту вращения. Работа двигателя на повышенных оборотах повышает опасность несчастного случая.
- При использовании газонокосилок с несколькими ножами соблюдайте осторожность, поскольку вращение одного ножа может привести к вращению других ножей.
- Будьте осторожны при регулировке газонокосилки, чтобы не защемить пальцы между вращающимися ножами и неподвижными частями газонокосилки.
- **Для обеспечения наилучшей производительности и безопасности всегда приобретайте только оригинальные запасные части и приспособления Toro. Не используйте *совместимые* запчасти и приспособления**; это может быть опасно.

Уровень звукового давления для моделей 32 RD, 36 RD и 48 RD

Уровень звукового давления на органы слуха оператора у модели 32 RD составляет 87 дБА с погрешностью (K) 2 дБА.

Уровень звукового давления на органы слуха оператора у модели 36 RD составляет 87 дБА с погрешностью (K) 2 дБА.

Уровень звукового давления на органы слуха оператора у модели 48 RD составляет 92 дБА с погрешностью (K) 2 дБА.

Уровень звукового давления определялся согласно методикам, описанным в EN ISO 5395:2013.

Звуковая мощность для моделей 32 RD, 36 RD и 48 RD

Гарантированный уровень звуковой мощности у моделей 32 RD и 36 RD составляет 100 дБА с погрешностью (K) 1 дБА.

Гарантированный уровень звуковой мощности у модели 48 RD составляет 105 дБА с погрешностью (K) 1 дБА.

Уровень звуковой мощности определялся согласно методикам, описанным в ISO 11094.

Уровень вибрации для модели 32 RD

Руки

Измеренный уровень вибраций, воздействующих на правую руку, составляет 1,2 м/с^2

Измеренный уровень вибраций, воздействующих на левую руку, составляет 2,0 м/с^2

Погрешность (K) = 1,0 м/с^2

Уровень вибрации определялся по методикам, описанным в стандарте EN ISO 5395:2013.

Уровень вибрации для модели 36 RD

Руки

Измеренный уровень вибраций, воздействующих на правую руку, составляет 1,3 м/с^2

Измеренный уровень вибраций, воздействующих на левую руку, составляет 1,8 м/с^2

Погрешность (K) = 1,0 м/с^2

Уровень вибрации определялся по методикам, описанным в стандарте EN ISO 5395:2013.

Уровень вибрации для модели 48 RD

Руки

Измеренный уровень вибраций, воздействующих на правую руку, составляет 2,5 м/с^2

Измеренный уровень вибраций, воздействующих на левую руку, составляет 3,1 м/с^2

Погрешность (K) = 1,5 м/с^2

Уровень вибрации определялся по методикам, описанным в стандарте EN ISO 5395:2013.

Индикатор наклона

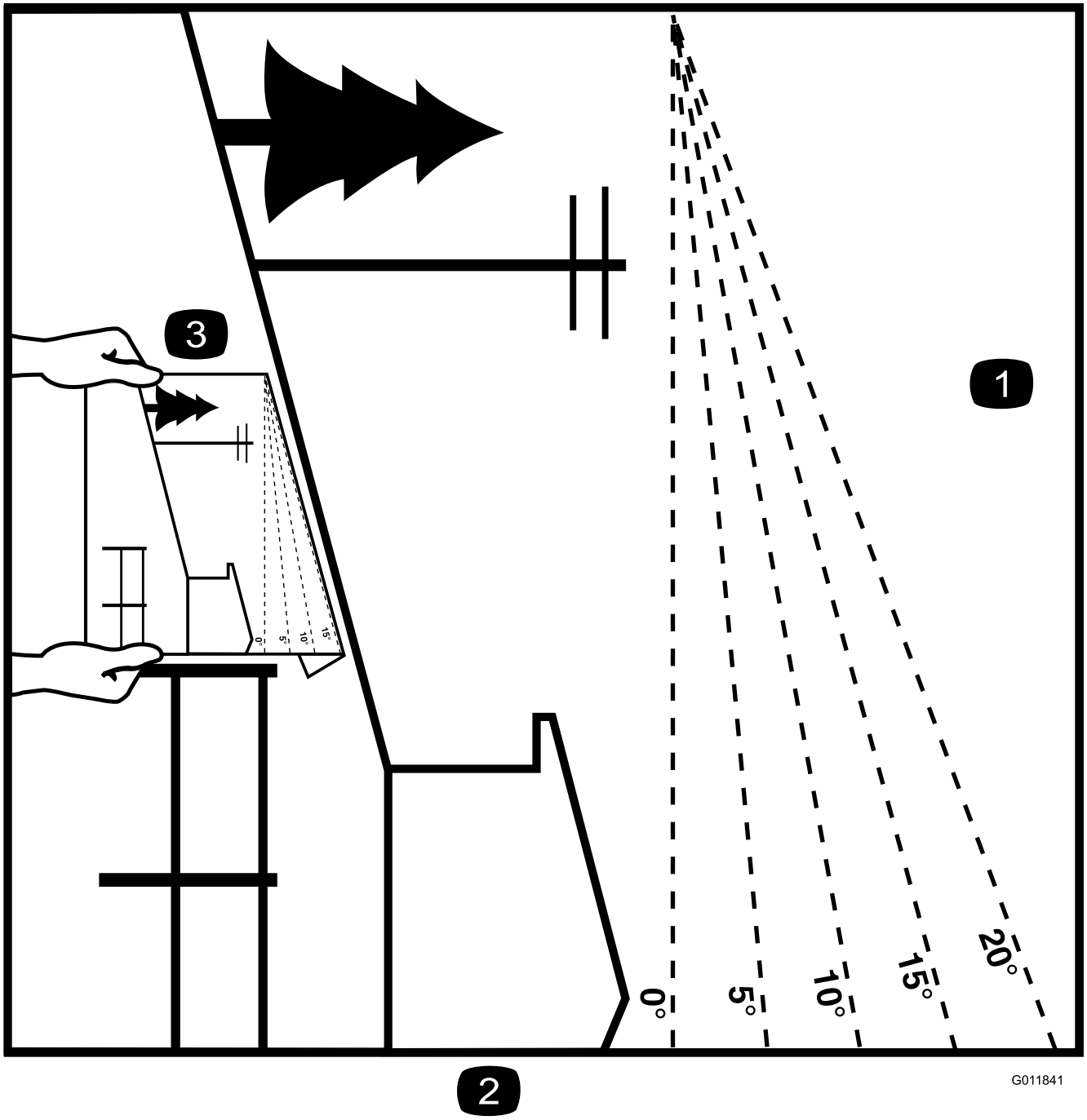

g011841

Рисунок 4

Эту страницу можно скопировать для личного пользования.

1. Максимальная крутизна склона для безопасной эксплуатации машины составляет **20°**. Перед началом работы определите крутизну склона с помощью таблицы крутизны склона. **Не эксплуатируйте данную машину на склонах крутизной свыше 20 градусов.** Сложите индикатор вдоль линии, соответствующей рекомендуемой крутизне склона.
2. Совместите боковую кромку индикатора с вертикальной поверхностью, деревом, зданием, столбом забора, и т.д.
3. Пример того, как сопоставить склон и сложенную кромку.

Наклейки с правилами техники безопасности и инструкциями

Наклейки и инструкции по технике безопасности должны быть хорошо видны оператору и располагаться вблизи всех мест, представляющих повышенную опасность. Следите, чтобы предупреждающие знаки по технике безопасности были чистыми и хорошо заметными, заменяйте все поврежденные или утраченные наклейки.

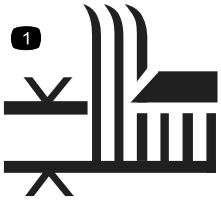

decal320006

320006

1. Высота скашивания

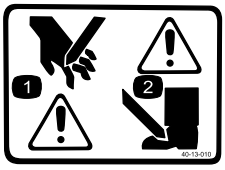

decal40-13-010

40-13–010

1. Опасность порезов рук
2. Опасность порезов ступней

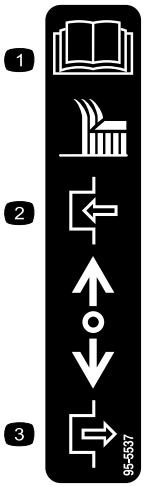

decal95-5537(hydro)

95-5537

1. Прочитайте указания по работе с режущим ножом в *Руководстве оператора*.
2. Нажмите вперед для включения
3. Потяните назад для выключения

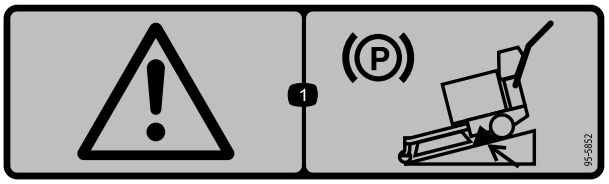

decal95-5852

95-5852

1. Осторожно! Включите стояночный тормоз и заблокируйте колеса при парковке машины на склоне.

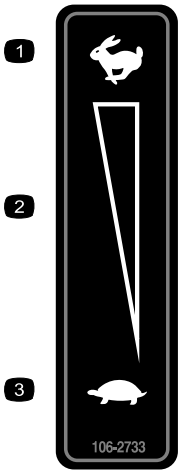

decal106-2733

106-2733

1. Быстро
2. Непрерывная переменная настройка
3. Медленно

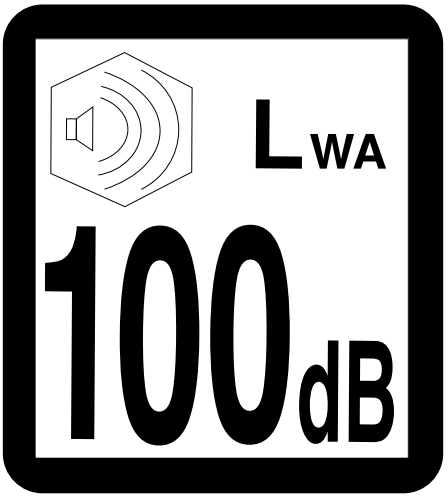

decal111-1979

111-1979

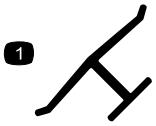

decaloemmarkt

Заводская марка

1. Означает, что нож изготовлен производителем машины.

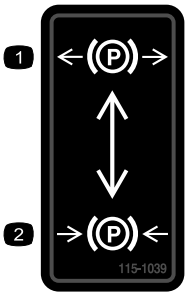

decal115-1039

115-1039

1. Стояночный тормоз выключен
2. Стояночный тормоз включен

---

decal115-4212

115-4212

1. Уровень гидравлического масла
2. Прочтите *Руководство оператора*.
3. Осторожно! Горячая поверхность — не прикасаться.

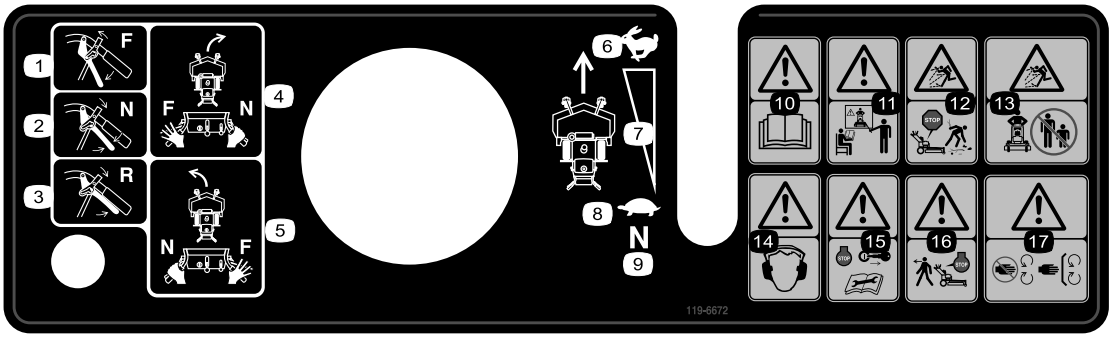

decal119-6672

119-6672

1. Вперед
2. Нейтраль
3. Задний ход
4. Для поворота машины направо включите положение «Нейтраль» на правой рукоятке, установив при этом левую рукоятку в положение «Вперед».
5. Для поворота машины налево включите положение «Нейтраль» на левой рукоятке, установив при этом правую рукоятку в положение «Вперед».
6. Быстро
7. Непрерывная переменная настройка
8. Медленно
9. Нейтраль
10. Осторожно! Прочтите *Руководство оператора.*
11. Осторожно! Не приступайте к эксплуатации данной машины без прохождения обучения.
12. Опасность выброса предметов! Отражатель должен находиться на своем месте.
13. Опасность выброса предметов! Посторонние должны находиться на безопасном расстоянии от машины.
14. Осторожно! Используйте средства защиты органов слуха.
15. Перед выполнением какого-либо технического обслуживания машины выключите двигатель и отсоедините провод от свечи зажигания.
16. Осторожно! Прежде чем оставить машину без присмотра, выключите двигатель.
17. Опасность порезов и травматической ампутации рук! Держитесь на достаточном расстоянии от движущихся частей; все ограждения и кожухи должны быть на местах.

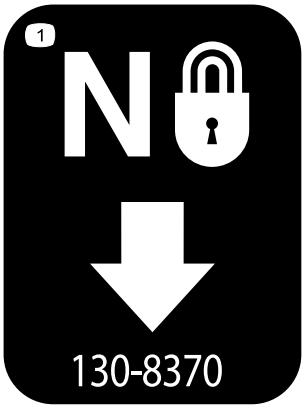

decal130-8370

130-8370

1. Фиксатор нейтрального положения

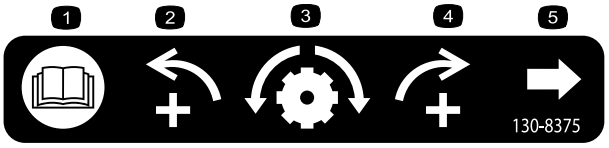

decal130-8375

130-8375

1. Прочтите *Руководство оператора*.
2. Увеличить поворот налево
3. Регулировка прямолинейности движения
4. Увеличить поворот направо
5. Ручка регулировки прямолинейности движения

Сборка

Незакреплённые детали

Используя таблицу, представленную ниже, убедитесь в том, что все детали отгружены

Процедура	Наименование	Количе-ство	Использование
1	Детали не требуются	–	Проверьте уровни рабочих жидкостей и давление воздуха в шинах.
2	Руководство оператора Руководство по эксплуатации двигателя Учебный материал для оператора Маслосливной шланг	1 1 1 1	Перед началом эксплуатации машины прочтите Руководство оператора и просмотрите учебный материал.

Примечание: Определите левую и правую стороны машины относительно места оператора.

1

Проверка уровней рабочих жидкостей и давления воздуха в шинах

Детали не требуются

Процедура

- Прежде чем запускать двигатель и использовать машину, проверьте уровень масла в картере двигателя; см. раздел «Проверка уровня масла в двигателе».
- Проверьте наличие консистентной смазки в масленках газонокосилки и ее деки.
- Проверьте давление в шинах; см. раздел «Проверка давления в шинах».

Примечание: При первой покупке режущие ножи настроены на высоту скашивания 51 мм. Мост установлен в положение **B**, при этом имеются 2 проставки под поворотными колесами и 4 проставки под шпинделем.

2

Изучение руководства и просмотр учебного материала для оператора

Детали, требуемые для этой процедуры:

1	*Руководство оператора*
1	*Руководство по эксплуатации двигателя*
1	Учебный материал для оператора
1	Маслосливной шланг

Процедура

- Прочтите *Руководство оператора*.
- Прежде чем работать с машиной, просмотрите учебный материал для оператора. Входящий в комплект поставки диск DVD содержит общий учебный материал, но показанная в нем машина может отличаться от поставленной модели.
- Используйте маслосливной шланг при замене моторного масла.

Знакомство с изделием

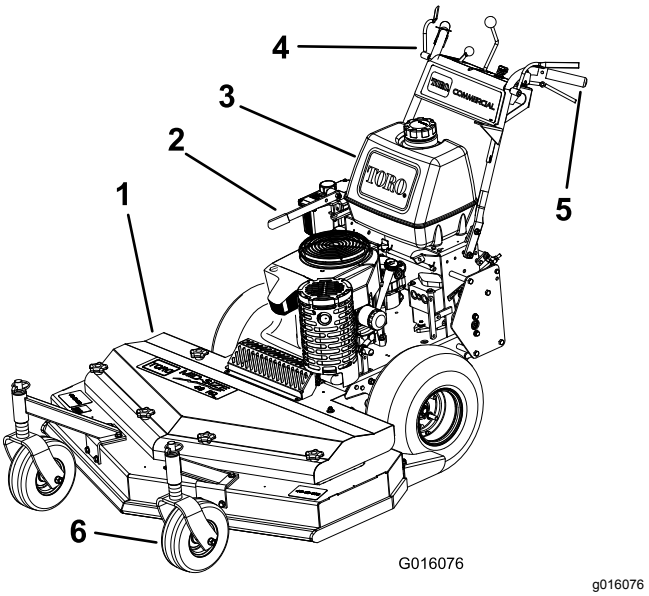

Рисунок 5

1. Дека газонокосилки
2. Тормоз
3. Бензобак
4. Органы управления
5. Рукоятка
6. Поворотное колесо

Органы управления

Перед пуском двигателя и эксплуатацией машины ознакомьтесь со всеми органами управления (Рисунок 6).

Рычаг дроссельной заслонки

Рычаг дроссельной заслонки имеет два положения: **Быстро** и **Медленно**.

Рычаги контроля присутствия оператора (КПО)

Когда вы прижимаете рычаги КПО к рукояткам, система КПО получает сигнал, что оператор занимает правильное рабочее положение. Если вы отпускаете рычаги КПО, система КПО получает сигнал, что оператор покинул правильное рабочее положение и отключает двигатель, если рычаг управления скоростью не находится в положении **Нейтраль** или ручка управления ножами (PTO) не находится в выключенном положении.

Ручка управления ножами (PTO)

Ручка управления ножами (PTO) используется для включения и выключения ремня привода ножей газонокосилки, когда рычаги КПО прижаты к рукояткам. Потяните ручку вверх для включения ножей и нажмите ее вниз для их выключения.

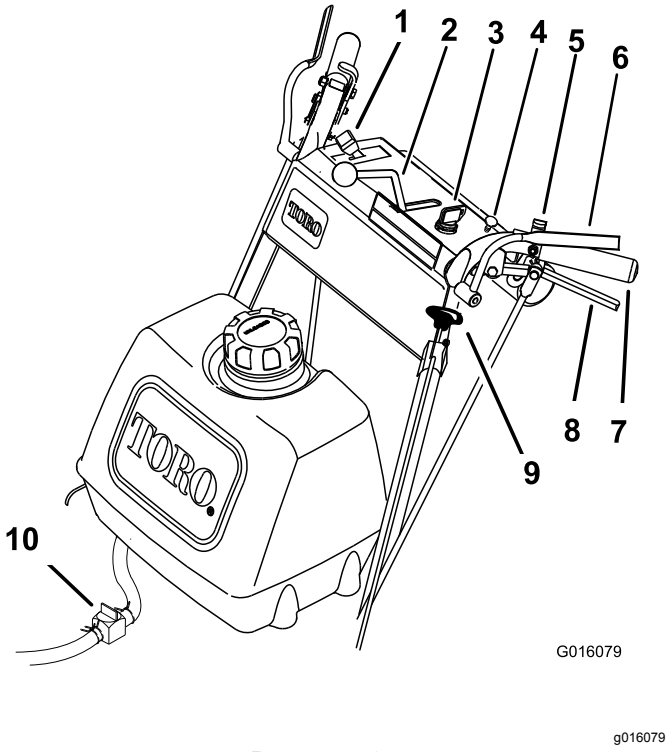

Рисунок 6

1. Рычаг дроссельной заслонки
2. Рычаг управления скоростью
3. Замок зажигания
4. Воздушная заслонка
5. Фиксатор нейтрального положения
6. Рычаги контроля присутствия оператора (КПО)
7. Рукоятка
8. Рычаг привода
9. Ручка управления ножами (PTO)
10. Клапан отключения подачи топлива

Замок зажигания

Замок зажигания, используемый вместе с механическим стартером, имеет три положения: **«Выкл.», «Работа»** и **«Пуск»**.

Рычаг управления скоростью

Данная машина оснащена системой регулирования скорости с нейтральным положением. Данный рычаг регулирует скорость движения машины.

Рычаги привода

Чтобы включить тягу в прямом направлении, отпустите рычаги привода. Чтобы переключиться в нейтральное положение, прижмите рычаги к рукоятке до ощущения увеличение усилия на

рычагах. Чтобы переключиться на задний ход, продолжайте прижимать рычаги. Чтобы повернуть направо, прижмите к рукоятке рычаг правого привода, а чтобы повернуть налево — левого.

Фиксатор нейтрального положения

Прижмите рычаги привода к рукоятке до ощущения увеличение усилия на рычагах и переведите фиксаторы назад, чтобы зафиксировать нейтральное положение.

Клапан отключения подачи топлива

Перед транспортировкой или размещением газонокосилки на хранение закройте клапан отключения подачи топлива.

Воздушная заслонка

Используйте воздушную заслонку для запуска холодного двигателя.

Технические характеристики

Примечание: Технические характеристики и конструкция могут быть изменены без уведомления.

Газонокосилки на 82 см (32 дюйма):

Ширина скашивания	82 см
Ширина	89 см
Длина	203 см
Высота	112 см
Масса	231 кг

Газонокосилки на 92 см (36 дюймов):

Ширина скашивания	91 см
Ширина	94 см
Длина	203 см
Высота	112 см
Масса	232 кг

Газонокосилки на 122 см (48 дюймов):

Ширина скашивания	122 см
Ширина	126 см

Газонокосилки на 122 см (48 дюймов): (cont'd.)

Длина	194 см
Высота	112 см
Масса	248 кг

Навесные орудия и приспособления

Для улучшения и расширения возможностей машины можно использовать ряд одобренных компанией Toro навесных орудий и приспособлений. Обратитесь в сервисный центр официального дилера или дистрибьютора или посетите веб-сайт , на котором приведен список всех утвержденных навесных орудий и приспособлений.

Эксплуатация

Заправка топливом

- Для наилучших результатов используйте только чистый, свежий (полученный в течение последних 30 дней), неэтилированный бензин с октановым числом 87 или выше (метод оценки (R+M)/2).
- **Этиловый спирт**: Приемлемым считается бензин, в состав которого входит до 10% этилового спирта или 15% MTBE (метил-трет-бутилового эфира) по объему. Этиловый спирт и MTBE – это разные вещества. Запрещается использовать бензин с содержанием этилового спирта 15% (E15) по объему. Запрещается использовать бензин, содержащий более 10% этилового спирта по объему, такой как E15 (содержит 15% этилового спирта), E20 (содержит 20% этилового спирта) или E85 (содержит до 85% этилового спирта). Использование неразрешенного к применению бензина может привести к проблемам в эксплуатации и (или) повреждениям двигателя, которые не будут покрываться гарантией.
- **Запрещается** использовать бензин, содержащий метанол.
- **Запрещается** хранить топливо без стабилизирующей присадки в топливных баках или контейнерах на протяжении всего зимнего периода.
- **Не** добавляйте масло в бензин.

⚠ ОПАСНО

При определенных условиях бензин является чрезвычайно огнеопасным и взрывоопасным веществом. Возгорание или взрыв топлива могут вызвать ожоги у людей и повредить имущество.

- **Заправляйте топливный бак вне помещения, на открытом воздухе и при холодном двигателе. Сразу же вытирайте пролитый бензин.**
- **Никогда не заправляйте топливный бак в закрытом прицепе.**
- **Не заправляйте топливный бак до предела. Доливайте бензин в топливный бак до уровня, не доходящего 6–13 мм до низа заливной горловины. Это пустое пространство в баке позволит бензину расширяться.**
- **Курить во время работы с топливом запрещено. Держитесь подальше от источника открытого пламени и от мест, где топливо может воспламениться от искр.**
- **Храните бензин в штатной емкости в месте, недоступном для детей. Приобретаемый запас бензина должен быть рассчитан не более, чем на 30 дней.**
- **Не эксплуатируйте машину без установленной исправной выхлопной системы.**

⚠ ОПАСНО

В определенных обстоятельствах во время заправки топливом может накопиться статическое электричество и образоваться искра, которая может стать причиной воспламенения паров бензина. Возгорание или взрыв топлива могут вызвать ожоги у людей и повредить имущество.

- **Перед заполнением ставьте емкости на землю, в стороне от транспортного средства.**
- **Не заполняйте топливные емкости внутри транспортного средства, в кузове грузовика или на платформе прицепа, так как внутреннее ковровое покрытие или пластмассовая облицовка кузова могут изолировать емкость и замедлить рассеяние статического заряда.**
- **По возможности, снимайте оборудование, имеющее бензиновый двигатель, с грузовика или прицепа, и заправляйте его на земле.**
- **При отсутствии такой возможности заправлять оборудование на грузовике или прицепе следует из переносной емкости, а не с помощью заправочного пистолета.**
- **При использовании бензозаправочного пистолета держите его прижатым к краю заливной горловины топливного бака или емкости до окончания заправки.**

⚠ ПРЕДУПРЕЖДЕНИЕ

Бензин опасен для здоровья или может привести к гибели при проглатывании. Продолжительное воздействие паров бензина может привести к тяжелой травме или заболеванию.

- **Избегайте продолжительного вдыхания паров.**
- **Не приближайте лицо к пистолету и топливному баку или к отверстию бутыли с кондиционером топлива.**
- **Не допускайте контакта топлива с кожей. При попадании топлива на кожу смойте его водой с мылом.**

Использование стабилизирующих (кондиционирующих) топливных присадок

Использование стабилизирующих (кондиционирующих) топливных присадок обеспечивает следующие преимущества:

- Сохранение качества бензина при хранении до 90 суток. При более длительном хранении рекомендуется слить бензин из топливного бака
- Очистка двигателя в процессе работы
- Предотвращение образования смолистых отложений в топливной системе, вызывающих затруднение запуска

Внимание: **Не допускается использовать топливные присадки, содержащие метанол или этанол.**

Добавляйте в бензин соответствующее количество стабилизирующих (кондиционирующих) топливных присадок.

Примечание: Стабилизирующие (кондиционирующие) топливные присадки наиболее эффективны при смешивании со свежим бензином. Для сведения к минимуму вероятности образования смолистых отложений в топливной системе всегда используйте стабилизирующую присадку.

Заправка топливного бака

1. Выключите двигатель и включите стояночный тормоз.
2. Очистите зону вокруг крышки топливного бака и снимите крышку. Долейте в топливный бак неэтилированный обычный бензин до уровня, не доходящего на 6–13 мм до нижней кромки заливной горловины. Оставшееся в баках пространство позволяет бензину расширяться. Не заправляйте топливный бак до предела.
3. Надежно закройте крышку топливного бака. Вытрите весь пролитый бензин.

Безопасность – прежде всего!

Внимательно прочтите в разделе по безопасности все указания по технике безопасности и изучите все наклейки. Знание этой информации поможет оператору и находящимся рядом людям избежать травм.

Рекомендуется использовать защитные средства для глаз, органов слуха, ног и головы.

⚠ ПРЕДОСТЕРЕЖЕНИЕ

Уровень звукового давления данной машины на органы слуха оператора превышает 85 дБА и при длительном воздействии может привести к потере слуха.

Оператор машины должен использовать средства защиты органов слуха.

decal98-4387

Рисунок 7

1. Осторожно! Используйте средства защиты органов слуха.

Использование стояночного тормоза

Прежде чем покинуть машину, а также при ее остановке обязательно включайте стояночный тормоз. Перед каждым использованием машины проверяйте, хорошо ли работает стояночный тормоз.

Если стояночный тормоз не удерживает надежно машину, отрегулируйте его. См. раздел «Техническое обслуживание стояночного тормоза».

⚠ ПРЕДОСТЕРЕЖЕНИЕ

Посторонние люди (особенно дети) могут получить травмы при попытках перемещения или эксплуатации тягового блока, оставленного без присмотра.

Оставляя машину без присмотра даже на несколько минут, обязательно извлеките ключ из замка зажигания и включите стояночный тормоз.

Включение стояночного тормоза

Потяните рычаг стояночного тормоза назад (Рисунок 8).

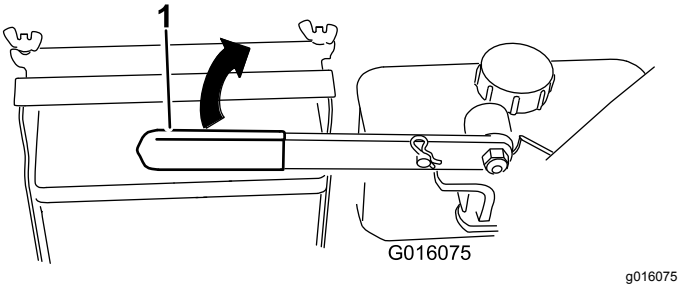

Рисунок 8

1. Рычаг стояночного тормоза (в отпущенном положении)

Выключение стояночного тормоза

Передвиньте рычаг стояночного тормоза вперед.

Пуск и останов двигателя

Пуск двигателя

1. Присоедините провода к свечам зажигания.
2. Откройте топливный клапан.
3. Установите ручку управления ножами (PTO) в выключенное положение и переведите рычаг управления скоростью в нейтральное положение.
4. Переведите рычаги привода в нейтральное положение и включите фиксаторы нейтрального положения.
5. Включите стояночный тормоз.
6. Поверните ключ зажигания в положение **Работа** (Рисунок 6).
7. Для запуска холодного двигателя установите рычаг дроссельной заслонки посередине между положениями **Быстро** и **Медленно**.
8. Для запуска прогретого двигателя переведите рычаг дроссельной заслонки в положение **Быстро**.
9. Вытяните ручку воздушной заслонки, если двигатель холодный (Рисунок 6).

   Примечание: На теплом или горячем двигателе использование воздушной заслонки не требуется.
10. Поверните ключ зажигания в положение пуска, чтобы подать питание на стартер. После запуска двигателя отпустите ключ.

    Примечание: Не включайте стартер более чем на 5 секунд за один раз Если двигатель не запускается, подождите 15 секунд для охлаждения стартера, затем повторите попытку. Несоблюдение этих

инструкций может привести к перегоранию электродвигателя стартера.

11. После прогрева двигателя установите воздушную заслонку в выключенное положение (Рисунок 9).
12. Если двигатель холодный, дайте ему прогреться и затем переведите рычаг дроссельной заслонки в положение **Быстро**.

Останов двигателя

Внимание: **В аварийной ситуации можно мгновенно остановить двигатель, повернув ключ зажигания в положение *Выкл*.**

1. Переведите рычаги привода в нейтральное положение и включите фиксаторы нейтрального положения.
2. Переведите рычаг дроссельной заслонки в положение «Медленно» (Рисунок 9).
3. Установите ручку управления ножами (PTO) в выключенное положение и переведите рычаг управления скоростью в нейтральное положение.
4. Дайте двигателю поработать в режиме холостого хода в течение 30-60 секунд.
5. Для останова двигателя поверните ключ зажигания в положение «Выкл.».
6. Включите стояночный тормоз и выньте ключ.

Внимание: **Перед транспортировкой или размещением машины на хранение закройте клапан отключения подачи топлива для предотвращения утечки топлива.**

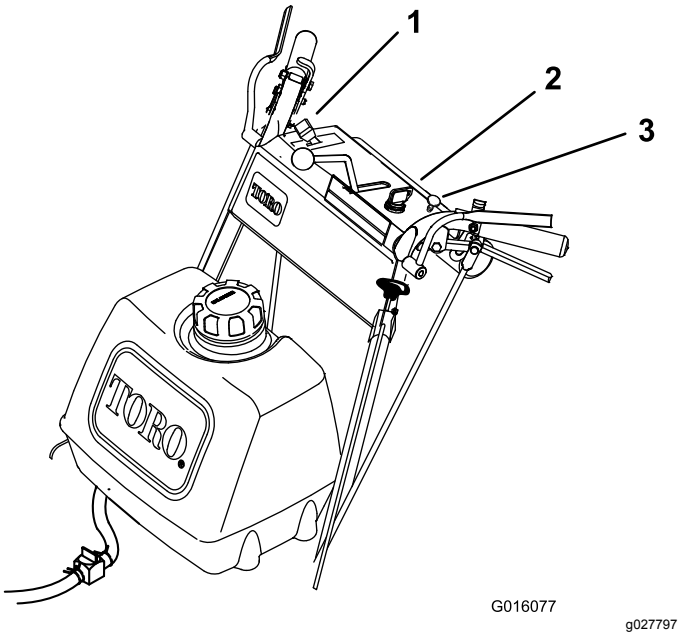

Рисунок 9

1. Рычаг дроссельной заслонки
2. Замок зажигания
3. Воздушная заслонка

Внимание: **Перед транспортировкой или размещением машины на хранение закройте клапан отключения подачи топлива для предотвращения утечки топлива.**

Управление фиксаторами нейтрального положения

Всегда включайте фиксатор нейтрального положения при остановке машины. Включите стояночный тормоз, если машина оставляется без присмотра.

Установка фиксатора нейтрального положения

1. Прижмите рычаги привода к рукоятке до ощущения увеличение усилия на рычагах.
2. Поставьте большие пальцы рук на верхние части фиксаторов и переведите их назад так, чтобы штифты вошли в нейтральное положение (Рисунок 10).

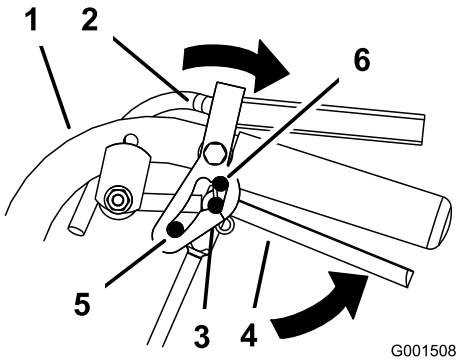

g001508

Рисунок 10

1. Рукоятка
2. Фиксатор нейтрального положения
3. Нейтральное положение
4. Рычаг привода
5. Максимальная скорость движения передним ходом
6. Положение «Задний ход»

Выключение фиксатора нейтрального положения

1. Прижмите рычаги привода к рукоятке до ощущения увеличение усилия на рычагах.
2. Поставьте большие пальцы рук на верхние части фиксаторов и переведите их вперед так, чтобы штифты оказались в пазу переднего хода (Рисунок 11).

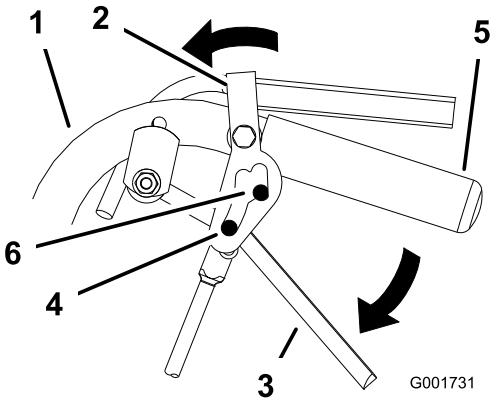

g001731

Рисунок 11

1. Рукоятка
2. Фиксатор нейтрального положения
3. Рычаг привода
4. Штифт в положении максимальной скорости движения передним ходом
5. Рукоятка
6. Паз переднего хода

Использование ручки управления ножами (PTO)

Ручка управления ножами (PTO) используется вместе с рычагами контроля присутствия оператора (КПО) для включения и выключения ножей газонокосилки.

Включение ножей газонокосилки (PTO)

1. Чтобы включить ножи, прижмите рычаги контроля присутствия оператора (КПО) к захватам рукоятки (Рисунок 12).
2. Потяните ручку управления ножами (PTO) вверх. Удерживайте рычаги КПО прижатыми к захвату рукоятки.

   Примечание: Если отпустить рычаги КПО, когда работают ножи газонокосилки, двигатель остановится.
3. Если вы отпустили рычаги контроля присутствия оператора (КПО), снова запустите двигатель и включите ножи газонокосилки.

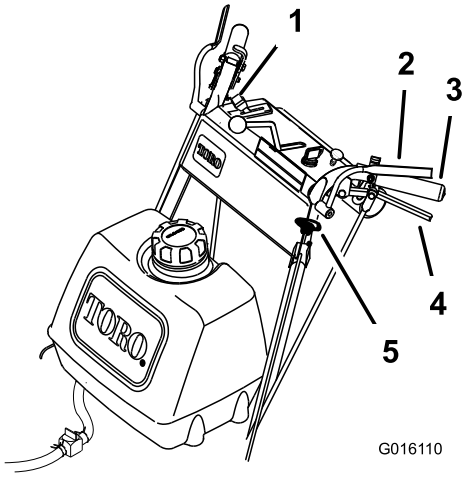

g016110

Рисунок 12

1. Рычаг дроссельной заслонки
2. Рычаги контроля присутствия оператора (КПО)
3. Рукоятка
4. Рычаг привода
5. Ручка управления ножом (механизма отбора мощности)

Выключение ножей газонокосилки (PTO)

Ножи газонокосилки можно выключить, выполнив одно из следующих действий.

1. Нажмите на ручку управления ножом (PTO), установив ее в выключенное положение (Рисунок 12).
2. Если рычаг управления ножами был включен, отпускание рычагов контроля присутствия оператора (КПО) приведет к останову двигателя и ножей (Рисунок 12).

Система защитных блокировок

⚠ ПРЕДОСТЕРЕЖЕНИЕ

В случае отсоединения или повреждения защитных блокировочных выключателей машина может неожиданно заработать, что приведет к получению травм.

- **Не вмешивайтесь в работу блокировочных выключателей.**
- **Ежедневно проверяйте работу блокировочных выключателей и заменяйте все поврежденные выключатели перед эксплуатацией машины.**

Назначение системы защитных блокировок

Система защитных блокировок не дает запустить газонокосилку, пока не будут выполнены следующие условия:

- Ручка управления ножом (PTO) вытянута.
- Рычаг управления скоростью находится в нейтральном положении.

  Система защитных блокировок останавливает двигатель в следующих случаях:

- Рычаги контроля присутствия оператора (КПО) отпущены при включенной газонокосилке и/или выведенных из нейтрального положения рычагах управления скоростью.
- Рычаг управления скоростью выводится из нейтрального положения, когда рычаги КПО не нажаты или включен стояночный тормоз.
- Ручка управления ножом (PTO) вытянута, но рычаги КПО при этом не нажаты.

Проверка системы защитных блокировок

Интервал обслуживания: Перед каждым использованием или ежедневно

Проверяйте систему защитных блокировок перед каждым использованием машины. Если система защиты не работает так, как описано ниже, немедленно отремонтируйте ее в сервисном центре официального дилера.

⚠ ПРЕДУПРЕЖДЕНИЕ

При проверке системы защитных блокировок машина может начать двигаться вперед и привести к травмированию персонала или повреждению имущества.

- **Проверяйте системы защитных блокировок на открытом пространстве.**
- **При проверке системы защитных блокировок следите, чтобы никто не находился перед машиной.**

1. Включите фиксаторы нейтрального положения и установите рычаг управления скоростью в нейтральное положение.
2. Запустите двигатель; см. раздел «Запуск и останов двигателя».
3. Не удерживая рычаги контроля присутствия оператора (КПО), потяните вверх ручку управления ножом (PTO). Двигатель должен остановиться.
4. Нажмите на ручку управления ножом (PTO), установив ее в выключенное положение.
5. При работающем двигателе удерживайте прижатыми рычаги КПО. Потяните ручку управления ножом (PTO) вверх. Ремень привода должен войти в зацепление, и ножи газонокосилки должны начать вращаться.
6. Отпустите рычаги КПО. Двигатель должен остановиться.
7. При работающем двигателе переведите рычаг управления скоростью вперед. Отпустите рычаги КПО. Двигатель должен остановиться.
8. Если что-то работает не так, как описано выше, обратитесь в сервисный центр официального дилера для немедленного ремонта системы защиты.

Движение машины передним и задним ходом

Рычаг дроссельной заслонки регулирует частоту вращения двигателя, измеряемую в оборотах в минуту (об/мин). Для наиболее эффективного скашивания установите рычаг дроссельной заслонки в положение **Быстро)**.

Движение вперед

1. Отпустите стояночный тормоз.
2. Для движения вперед переведите рычаг управления скоростью в требуемое положение.
3. Отпустите фиксатор нейтрального положения. См. раздел «Выключение фиксатора нейтрального положения».
4. Медленно отпустите рычаги привода, чтобы начать движение вперед (Рисунок 13).

   Для движения по прямой линии отпускайте рычаги привода одинаково (Рисунок 13).

   Для поворота прижмите к рукоятке рычаг привода на той стороне, в которую вы хотите повернуть (Рисунок 13).

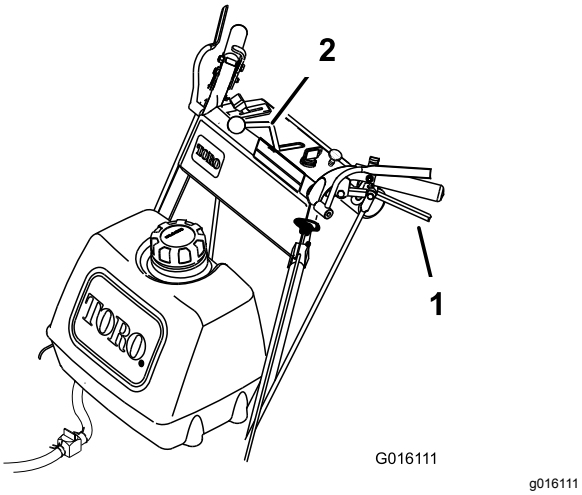

Рисунок 13

1. Рычаг привода
2. Рычаг управления скоростью

Движение задним ходом

Медленно прижмите рычаги привода к рукоятке, чтобы начать движение задним ходом (Рисунок 13).

Перевод машины в нейтральное положение

Всегда включайте фиксатор нейтрального положения и стояночный тормоз при остановке машины.

1. Прижмите рычаги привода к рукоятке до нейтрального положения.
2. Включите фиксаторы нейтрального положения. См. раздел «Управление фиксаторами нейтрального положения».
3. Передвиньте рычаг управления скоростью в нейтральное положение.

Останов машины

1. Чтобы остановить машину, прижмите рычаги привода к рукоятке до нейтрального положения и включите фиксаторы нейтрального положения.
2. Передвиньте рычаг управления скоростью в нейтральное положение.
3. Остановите двигатель; см. раздел «Останов двигателя».
4. Прежде чем покинуть место оператора, дождитесь остановки всех движущихся частей машины. Включите стояночный тормоз.

⚠ ПРЕДОСТЕРЕЖЕНИЕ

Посторонние люди (особенно дети) могут получить травмы при попытках перемещения или эксплуатации тягового блока, оставленного без присмотра.

Оставляя машину без присмотра даже на несколько минут, всегда извлекайте ключ из замка зажигания и включайте стояночный тормоз.

Толкание машины

Перепускные клапаны позволяют толкать машину руками при неработающем двигателе.

Внимание: **Всегда толкайте машину руками. Запрещается буксировать машину, т.к. при этом можно вывести из строя гидравлику.**

Толкание машины

1. Отключите механизм отбора мощности, переведите рычаги управления движением в нейтральные фиксированные положения и включите стояночный тормоз.
2. Откройте перепускные клапаны, повернув их против часовой стрелки на 1-2 оборота. Это позволит перепустить гидравлическую жидкость в обход насосов, так что колеса смогут вращаться (Рисунок 14).
3. Отпустите стояночный тормоз.
4. Толкая машину, переместите ее в нужное место.
5. Включите стояночный тормоз.

6. Закройте перепускные клапаны, но не затягивайте их слишком сильно.

   Примечание: Поверните перепускные клапаны максимум на 2 оборота, чтобы клапан не вышел из корпуса, что может привести к вытеканию рабочей жидкости.

   Внимание: **Не запускайте и не эксплуатируйте машину при открытых перепускных клапанах. Это может привести к повреждению системы.**

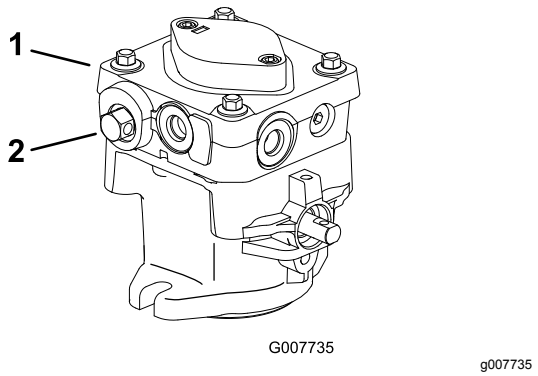

Рисунок 14

1. Гидравлический насос
2. Перепускной клапан

Транспортировка машины

Для перевозки машины используйте прицеп усиленной конструкции или грузовик. Проследите, чтобы прицеп или грузовик были оснащены осветительными приборами и маркировкой в соответствии с требованием законодательства. Внимательно изучите все инструкции по технике безопасности. Знание этой информации защитит от травмирования вас, членов вашей семьи, домашних животных, а также находящихся рядом людей.

Для транспортировки машины:

- Выключите двигатель, выньте ключ, включите стояночный тормоз и закройте топливный клапан.
- Надежно зафиксируйте машину на прицепе или грузовике с помощью стропов, цепей, троса или канатов.
- Прикрепите прицеп к буксировочному транспортному средству с помощью предохранительных цепей.

Регулировка высоты скашивания

Диапазон высоты скашивания у данной машины составляет от 26 до 108 мм. Для получения необходимой высоты скашивания отрегулируйте количество проставок ножа, высоту задней оси или количество проставок передних поворотных колес. Для определения комбинаций требуемых регулировок пользуйтесь приведенной ниже таблицей высоты скашивания.

Регулировка высоты ножей

Отрегулируйте высоту ножей с помощью 4 проставок (1/4 дюйма), устанавливаемых на болтах шпинделя ножа. Они позволяют регулировать высоту скашивания в пределах 25 мм приращениями по 6 мм при любом положении оси. Устанавливайте одинаковое количество проставок на всех ножах, чтобы получить ровное скашивание (2 сверху и 2 снизу, 1 сверху и 3 снизу и т.п.).

1. Выключите механизм отбора мощности и переведите рычаг дроссельной заслонки в положение «Медленно».
2. Поверните ключ замка зажигания в положение «Выкл.».
3. Прежде чем покинуть место оператора, дождитесь остановки всех движущихся частей машины. Включите стояночный тормоз.
4. Удерживая болт ножа, выверните гайку. Выньте болт снизу из шпинделя и измените количество проставок, как необходимо (Рисунок 15).

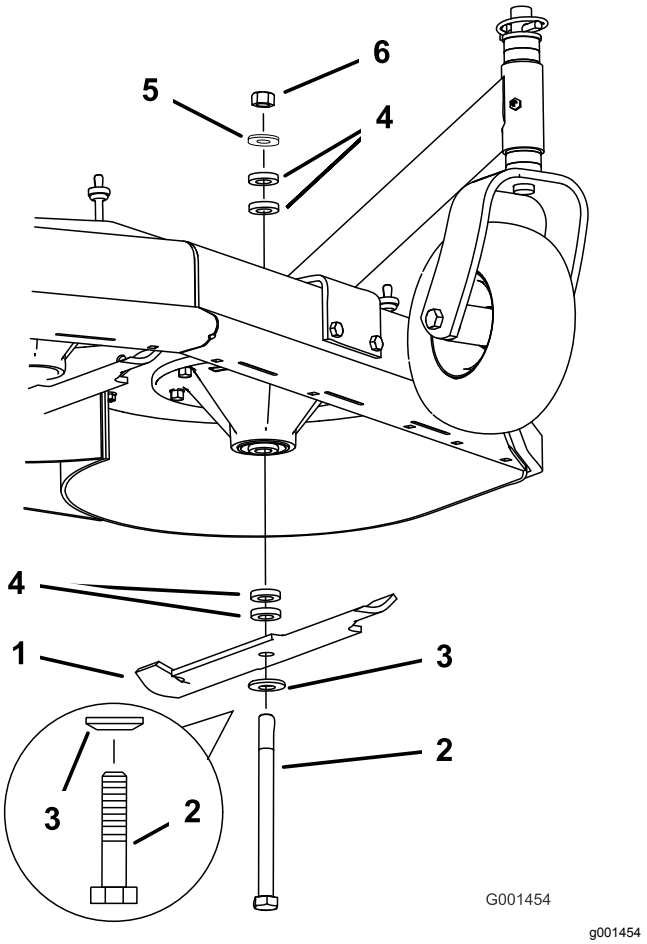

Рисунок 15

1. Нож
2. Болт крепления ножа
3. Изогнутая шайба
4. Проставка
5. Тонкая шайба
6. Гайка

5. Установите болт, изогнутую шайбу, нож, добавьте дополнительное количество проставок и закрепите их с помощью тонкой шайбы и гайки (Рисунок 15).
6. Затяните болт ножа с моментом 101–108 Н·м

Регулировка высоты положения оси

Отрегулируйте положение оси на выбранную настройку высоты скашивания. См. «Таблицу высоты скашивания».

1. Выключите механизм отбора мощности и переведите рычаг дроссельной заслонки в положение останова.
2. Прежде чем покинуть рабочее место, дождитесь остановки всех движущихся частей, затем включите стояночный тормоз.
3. Поставьте домкрат под раму двигателя. Поднимите заднюю часть рамы двигателя вверх на достаточную высоту, чтобы снять ведущие колеса.
4. Снимите ведущие колеса.
5. Ослабьте, но не выворачивайте полностью 2 верхних болта оси (Рисунок 16).
6. Выверните 2 нижних болта оси (Рисунок 16).

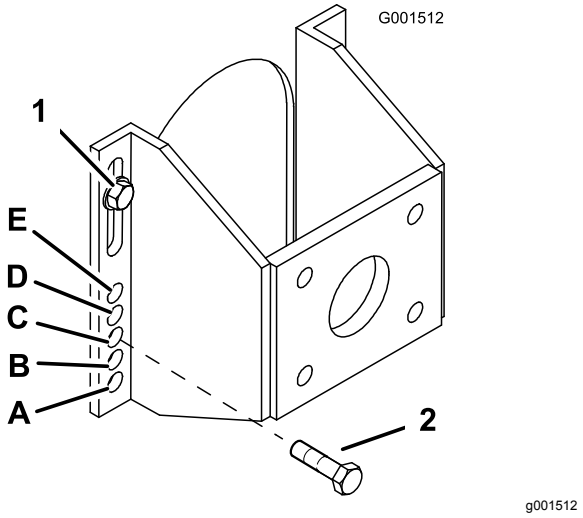

Рисунок 16

1. Верхний болт оси
2. Нижний болт оси

7. Поднимите или опустите монтажный кронштейн так, чтобы можно было установить 2 регулировочных болта оси в нужные отверстия (Рисунок 16). Для совмещения отверстий можно использовать конический пробойник.
8. Затяните все 4 болта.
9. Установите ведущие колеса и опустите газонокосилку.

Регулировка положения поворотного колеса

1. Используя «Таблицу высоты скашивания», отрегулируйте количество проставок поворотных колес, чтобы их высота соответствовала выбранным отверстиям для оси (Рисунок 17).

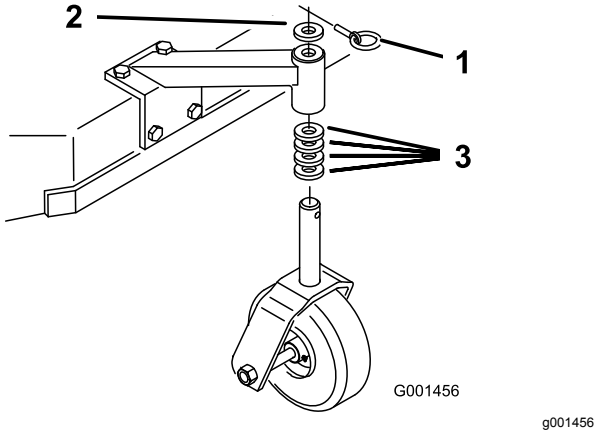

Рисунок 17

1. Стопорный штифт
2. Проставка толщиной 5 мм
3. Проставка толщиной 13 мм

2. Снимите стопорный штифт, сдвиньте поворотное колесо с опоры и измените количество проставок (Рисунок 17).
3. Установите поворотное колесо в опору и вставьте стопорный штифт (Рисунок 17).

Регулировка высоты рукоятки

Положение рукоятки можно отрегулировать в соответствии с ростом оператора.

1. Снимите игольчатые шплинты и шплинтуемые штифты с рычагов привода и фиксаторов нейтрального положения (Рисунок 18).

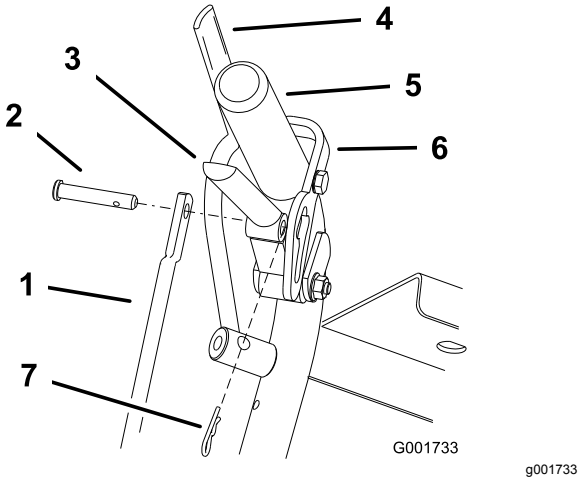

Рисунок 18

1. Тяга управления
2. Шплинтуемый штифт
3. Рычаг привода
4. Рычаг контроля присутствия оператора (КПО)
5. Показана левая рукоятка
6. Фиксатор нейтрального положения
7. Игольчатый шплинт

2. Ослабьте верхние фланцевые болты (3/8 x 1-1/4 дюйма) и фланцевую гайку крепления рукоятки к задней раме (Рисунок 19).
3. Выверните нижние фланцевые болты (3/8 x 1 дюйм) и фланцевые гайки, которые крепят рукоятку к задней раме (Рисунок 19).
4. Отклоните рукоятку в требуемое рабочее положение и заверните нижние фланцевые болты (3/8 x 1 дюйм) и фланцевые гайки в монтажные отверстия. Затяните все фланцевые болты.

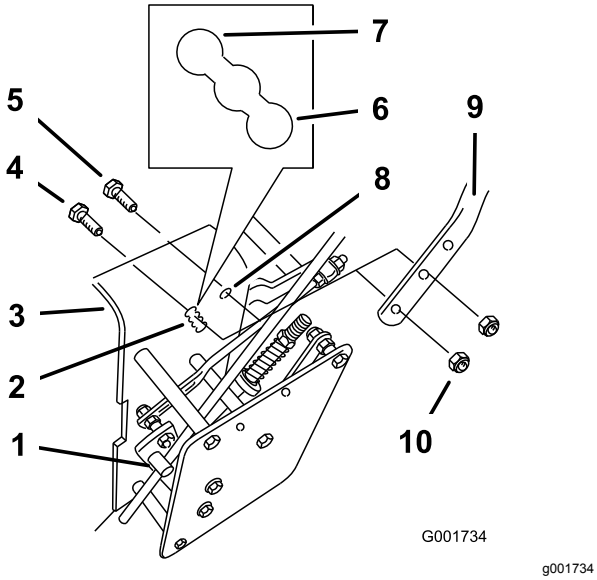

Рисунок 19

1.	Опора тяги управления	6.	Верхнее положение
2.	Нижние монтажные отверстия	7.	Нижнее положение
3.	Задняя рама	8.	Верхнее монтажное отверстие
4.	Нижний фланцевый болт (3/8 x 1 дюйм)	9.	Рукоятка
5.	Верхний фланцевый болт (3/8 x 1-1/4 дюйма)	10.	Фланцевая гайка (3/8 дюйма)

5. Отрегулируйте длину тяги управления, повернув тягу в ее опоре (Рисунок 18 и Рисунок 19).
6. Установите игольчатый шплинт между рычагами привода и фиксаторами нейтрального положения и в шплинтуемые штифты (Рисунок 18).

   Примечание: Убедитесь, что шплинтуемые штифты вставлены в фиксаторы нейтрального положения.
7. Выполните регулировку рычажного механизма гидравлики, если была изменена высота рукоятки; см. раздел «Регулировка рычажного механизма гидравлики».

Таблица высоты скашивания

Положение оси	Количество проставок под поворотным колесом		Количество проставок толщиной 6 мм под шпинделем.				
	13 мм (1/2 дюйма)	5 мм	4	3	2	1	0
A	0	0	26 мм	32 мм	38 мм	45 мм	51 мм
A	0	1	29 мм	35 мм	41 мм	48 мм	54 мм
A	1	0	35 мм	41 мм	48 мм	54 мм	60 мм
B	0	1	35 мм	41 мм	48 мм	54 мм	60 мм
B	1	0	41 мм	48 мм	54 мм	60 мм	67 мм
B	1	1	45 мм	51 мм	57 мм	64 мм	70 мм
B	2	0	51 мм	57 мм	64 мм	70 мм	76 мм
C	1	1	48 мм	54 мм	60 мм	67 мм	73 мм
C	2	0	54 мм	60 мм	67 мм	73 мм	79 мм
C	2	1	57 мм	64 мм	70 мм	76 мм	83 мм
C	3	0	64 мм	70 мм	76 мм	83 мм	89 мм
D	2	1	60 мм	67 мм	73 мм	79 мм	86 мм
D	3	0	64 мм	70 мм	76 мм	83 мм	89 мм
D	3	1	70 мм	76 мм	83 мм	89 мм	95 мм
D	4	0	76 мм	83 мм	89 мм	95 мм	102 мм
E	3	1	73 мм	79 мм	86 мм	92 мм	98 мм
E	4	0	79 мм	86 мм	92 мм	98 мм	105 мм
E	4	1	83 мм	89 мм	95 мм	102 мм	108 мм

Техническое обслуживание

Примечание: Определите левую и правую стороны машины относительно места оператора.

Рекомендуемый график(и) технического обслуживания

Периодичность технического обслуживания	Порядок технического обслуживания
Через первые 8 часа	• Проверьте натяжение ремня газонокосилки. • Проверьте уровень гидравлической жидкости. • Замените фильтр гидравлической системы.
Через первые 25 часа	• Проверьте натяжение ремня газонокосилки.
Перед каждым использованием или ежедневно	• Проверьте систему защитных блокировок. • Смажьте поворотные колеса и их оси поворота. • Очистите воздухозаборную сетку. • Осмотрите ножи. • Очистите деку газонокосилки.
Через каждые 25 часов	• Очистите элемент воздухоочистителя из пеноматериала. • Проверьте уровень гидравлической жидкости.
Через каждые 50 часов	• Смажьте натяжной ролик ремня газонокосилки • Смажьте ось поворота натяжного ролика привода насоса. • Смажьте рычаг управления насосом. • Проверьте бумажный элемент воздухоочистителя. • Проверьте давление в шинах. • Проверьте ремни. • Проверьте натяжение ремня газонокосилки.
Через каждые 100 часов	• Смажьте коленчатый рычаг включения ножа. • Проверьте свечи зажигания. • Проверьте гидропроводы и шланги.
Через каждые 200 часов	• Замените бумажный элемент воздухоочистителя. • Замените топливный фильтр. • Замените фильтр гидравлической системы.
Через каждые 400 часов	• Смажьте кулачковый зажим составом Never-Seez®.
Перед помещением на хранение	• Восстановите поврежденное лакокрасочное покрытие. • Выполните все процедуры технического обслуживания, перечисленные выше, перед размещением машины на хранение.

Внимание: **Смотрите дополнительные процедуры технического обслуживания в руководстве по эксплуатации двигателя.**

⚠ ПРЕДОСТЕРЕЖЕНИЕ

Если вы оставите ключ в замке зажигания, кто-нибудь может случайно запустить двигатель и нанести серьезные травмы вам или окружающим.

Перед выполнением любого технического обслуживания извлеките ключ из замка зажигания и отсоедините провод от свечи (свечей) зажигания. Уложите провод в стороне, исключив возможность случайного контакта со свечой зажигания.

Смазка

Используйте Рисунок 20 для определения местоположения точек смазки на машине.

Нанесите консистентную смазку № 2 общего назначения на литиевой или молибденовой основе.

1. Выключите механизм отбора мощности и включите стояночный тормоз.
2. Прежде чем покинуть рабочее место, выключите двигатель, извлеките ключ и дождитесь остановки всех движущихся частей машины.
3. Очистите масленки с помощью ветоши. Полностью удалите остатки краски с передней части масленки (масленок).
4. Присоедините к масленке смазочный шприц. Нагнетайте смазку в масленки до тех пор, пока смазка не начнет выходить из подшипников.
5. Удалите излишек консистентной смазки.

Смазывание подшипников поворотных и ведущих колес

Интервал обслуживания: Перед каждым использованием или ежедневно

Смажьте подшипники передних колес и передние шпиндели (Рисунок 20).

Смазывание натяжного ролика ремня газонокосилки

Интервал обслуживания: Через каждые 50 часов

Заправьте консистентной смазкой масленку на оси поворота рычага натяжного ролика ремня газонокосилки (Рисунок 20).

Примечание: Снимите кожух деки газонокосилки, чтобы получить доступ к масленке для рычага натяжного ролика ремня газонокосилки.

Смазывание рычага управления насосом и коленчатого рычага

Интервал обслуживания: Через каждые 50 часов—Смажьте ось поворота натяжного ролика привода насоса.

Через каждые 50 часов—Смажьте рычаг управления насосом.

Через каждые 100 часов—Смажьте коленчатый рычаг включения ножа.

Через каждые 400 часов—Смажьте кулачковый зажим составом Never-Seez®.

Заправьте консистентной смазкой масленку на оси поворота натяжного ролика привода насоса и на рычаге управления насосом.

Смажьте коленчатый рычаг включения ножа (PTO) (Рисунок 20).

Смажьте кулачковый зажим составом Never-Seez® или эквивалентным смазочным материалом.

Примечание: Снимите ограждения, установленные под машиной, чтобы получить доступ к масленке на оси поворота натяжного ролика привода насоса.

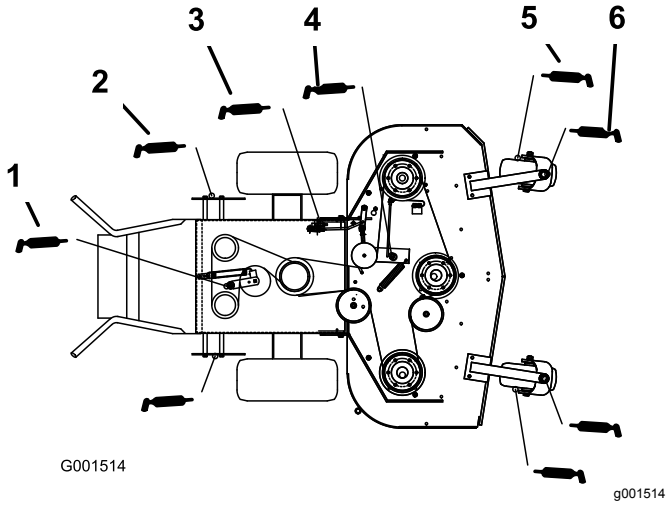

Рисунок 20

1. Рычаг натяжного ролика привода насоса
2. Рычаг управления насосом
3. Коленчатый рычаг
4. Рычаг натяжного ролика ремня газонокосилки
5. Подшипник поворотного колеса
6. Ось поворотного колеса

Техническое обслуживание двигателя

Обслуживание воздухоочистителя

Периодичность технического обслуживания и технические условия

Интервал обслуживания: Через каждые 25 часов

Через каждые 50 часов

Через каждые 200 часов/Ежегодно (в зависимости от того, что наступит раньше)

Проверьте элементы из пеноматериала и бумаги и замените их, если они повреждены или сильно загрязнены.

Примечание: Чаще обслуживайте воздухоочиститель (каждые несколько часов работы), если приходится работать в условиях высокой запыленности или в песке.

Внимание: **Не смазывайте элементы из пеноматериала или бумаги.**

Демонтаж элементов из пеноматериала и бумаги

1. Выключите механизм отбора мощности и включите стояночный тормоз.
2. Прежде чем покинуть рабочее место, выключите двигатель, извлеките ключ и дождитесь остановки всех движущихся частей машины.
3. Очистите зону вокруг воздухоочистителя, чтобы в двигатель не попали загрязнения, которые могут его повредить (Рисунок 21).
4. Выверните ручки крышки и снимите крышку воздухоочистителя (Рисунок 21).
5. Развинтите шланговый хомут и снимите узел воздухоочистителя (Рисунок 21).
6. Осторожно снимите элемент из пеноматериала с бумажного элемента (Рисунок 21).

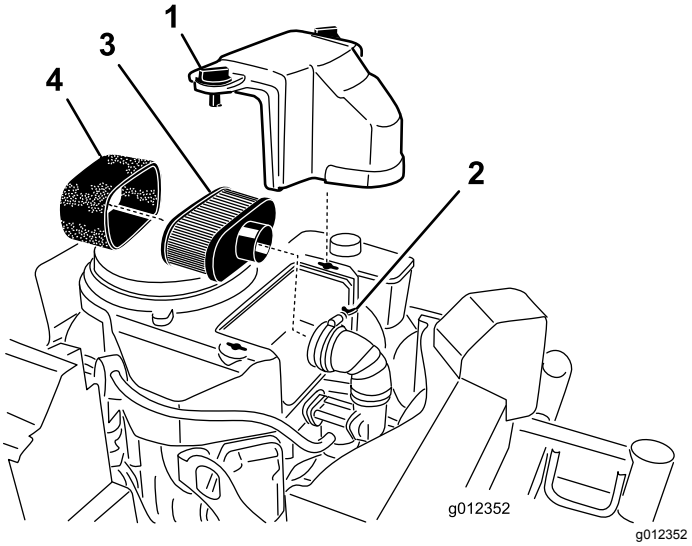

Рисунок 21

1. Крышка
2. Шланговый хомут
3. Бумажный элемент
4. Элемент из пеноматериала

Очистка элемента воздухоочистителя из пеноматериала

1. Промойте элемент из пеноматериала в теплой воде с жидким мылом. Когда элемент будет чистым, тщательно ополосните его.
2. Просушите элемент с помощью чистой салфетки.

   Внимание: **Замените элемент из пеноматериала в случае его повреждения или износа.**

Обслуживание бумажного элемента воздухоочистителя

1. Не чистите бумажный фильтр. Замените его (Рисунок 21).
2. Осмотрите элемент на отсутствие разрывов, масляной пленки или повреждений на резиновом уплотнении.
3. Если бумажный элемент поврежден, замените его.

Установка элементов из пеноматериала и бумаги

Внимание: **Во избежание повреждения двигателя запускайте его только после установки воздухоочистителя с элементами из пеноматериала и бумаги в сборе.**

1. Осторожно наденьте элемент из пеноматериала на бумажный элемент воздухоочистителя (Рисунок 21).
2. Установите воздухоочиститель в сборе на его основание и закрепите с помощью двух барашковых гаек (Рисунок 21).
3. Установите на место крышку воздухоочистителя и затяните ручку крышки (Рисунок 21).

Проверка уровня и замена моторного масла

Проверка уровня масла в двигателе

1. Припаркуйте машину на ровной поверхности.
2. Выключите механизм отбора мощности и включите стояночный тормоз.
3. Прежде чем покинуть рабочее место, выключите двигатель, извлеките ключ и дождитесь остановки всех движущихся частей машины.
4. Очистите поверхность вокруг масломерного щупа (Рисунок 22), чтобы загрязнения не попали в заливное отверстие и не повредили двигатель.

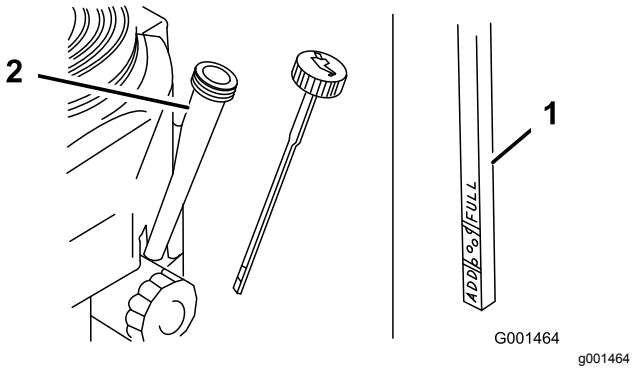

Рисунок 22

1. Масломерный щуп
2. Заливная горловина

5. Выверните масломерный щуп и начисто протрите его конец (Рисунок 22).
6. До упора вставьте масломерный щуп в заливную горловину, но не заворачивайте в нее (Рисунок 22).
7. Извлеките щуп и определите по нему уровень масла. Если уровень масла низкий, медленно долейте в заливную горловину ровно столько масла, чтобы поднять его уровень до отметки Full (Полный).

Внимание: **Не переполняйте картер маслом, так как это может привести к повреждению двигателя.**

Замена масла

1. Припаркуйте машину так, чтобы сторона, предназначенная для слива масла, была чуть ниже противоположной стороны, что обеспечит полный слив масла.
2. Выключите механизм отбора мощности и включите стояночный тормоз.
3. Прежде чем покинуть рабочее место, выключите двигатель, извлеките ключ и дождитесь остановки всех движущихся частей машины.
4. Наденьте сливной шланг на клапан слива масла.
5. Поместите поддон под сливной шланг. Поверните клапан слива масла, чтобы дать маслу стечь (Рисунок 23).
6. Когда масло полностью стечет, закройте сливной клапан.
7. Снимите сливной шланг (Рисунок 23).

   Примечание: Утилизируйте использованное масло в центре вторичной переработки отходов.

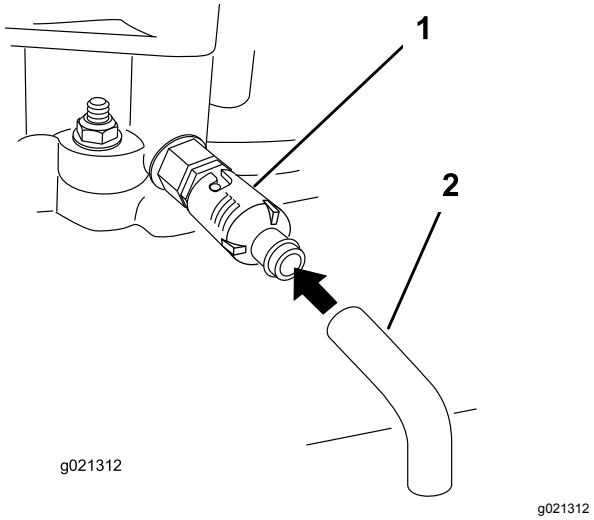

Рисунок 23

1. Клапан слива масла
2. Маслосливной шланг

8. Медленно залейте примерно 80% от указанного количества масла в заливную горловину (Рисунок 22).
9. Проверьте уровень масла согласно указаниям раздела «Проверка уровня моторного масла».

10. Медленно заливайте дополнительное масло, чтобы довести уровень до метки **Full (Полный)**.

Замена масляного фильтра

Примечание: При эксплуатации машины в условиях повышенного содержания пыли или песка в воздухе заменяйте масляный фильтр чаще.

1. Слейте масло из двигателя; см. раздел «Замена масла в двигателе».
2. Снимите старый фильтр (Рисунок 24).

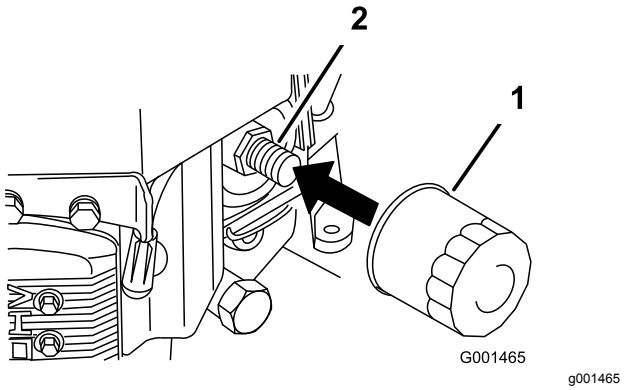

Рисунок 24

1. Масляный фильтр
2. Переходник

3. Нанесите тонкий слой свежего масла на резиновую прокладку нового фильтра (Рисунок 24).
4. Установите новый масляный фильтр на переходник фильтра и поворачивайте его по часовой стрелке до контакта резиновой прокладки с переходником фильтра, после чего затяните фильтр, повернув его еще на 3/4 оборота (Рисунок 24).
5. Заполните картер двигателя свежим маслом соответствующего типа; см. раздел «Проверка уровня и замена моторного масла».
6. Дайте двигателю поработать в течение 3 минут, выключите двигатель и проверьте, нет ли утечек масла вокруг масляного фильтра и сливного клапана.
7. Проверьте уровень масла в двигателе и при необходимости долейте масло.
8. Удалите пролитое масло.

Обслуживание свечей зажигания

Периодичность технического обслуживания и технические условия

Интервал обслуживания: Через каждые 100 часов

Перед установкой свечи зажигания убедитесь, что зазор между центральным и боковым электродами свечи правильный. Для извлечения и установки свечи зажигания используйте свечной ключ, а для проверки и регулировки зазора — калибр для измерения зазоров. При необходимости установите новые свечи зажигания.

Тип: Champion® RCJ8Y или эквивалентный.
Зазор: 0,75 мм.

Извлечение свечей зажигания

1. Выключите механизм отбора мощности и включите стояночный тормоз.
2. Прежде чем покинуть рабочее место, выключите двигатель, извлеките ключ и дождитесь остановки всех движущихся частей машины.
3. Отсоедините провода от свечей зажигания (Рисунок 25).

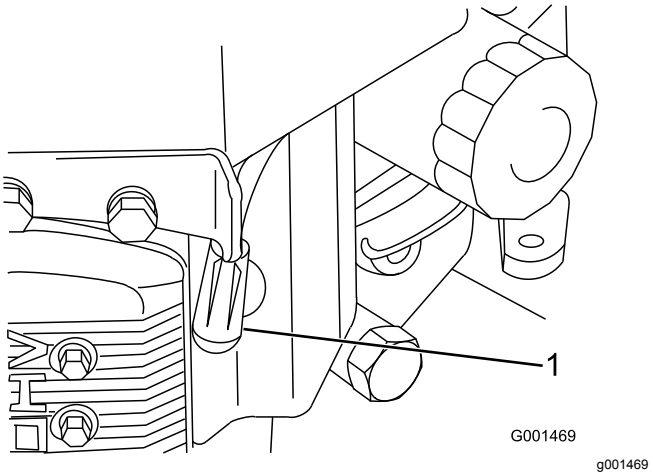

Рисунок 25

1. Провод свечи зажигания / свеча зажигания

4. Очистите зону вокруг свечей зажигания, чтобы в двигатель не попали загрязнения, которые могут его повредить.
5. Снимите свечи зажигания и металлические шайбы.

Проверка свечей зажигания

1. Осмотрите середину каждой свечи зажигания (Рисунок 26). Наличие на изоляторе светло-коричневого или серого налета говорит о том, что двигатель работает должным образом. Черный налет на изоляторе обычно означает, что загрязнен воздухоочиститель.
2. При необходимости очистите свечу зажигания проволочной щеткой для удаления нагара.

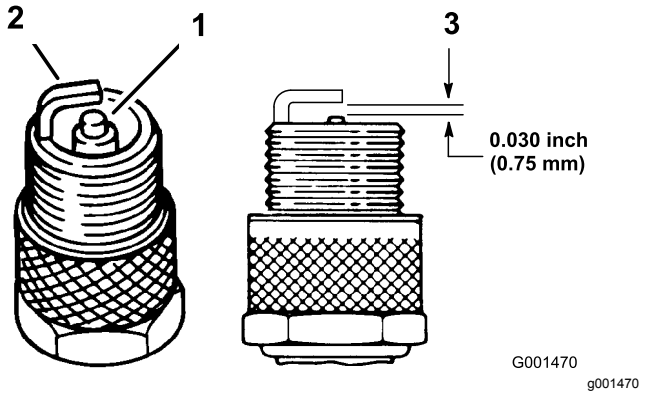

Рисунок 26

1. Изолятор центрального электрода
2. Боковой электрод
3. Зазор (не в масштабе)

Внимание: **Если электроды изношены, на них имеется масляная пленка или растрескался керамический изолятор, обязательно замените свечи зажигания.**

3. Проверьте зазор между центральным и боковым электродами (Рисунок 26). Если зазор неправильный, отогните боковой электрод (Рисунок 26).

Установка свечей зажигания

1. Установите свечи зажигания и металлические шайбы. Убедитесь, что зазор выставлен правильно.
2. Затяните свечи зажигания с моментом 22 Н·м.
3. Присоедините провода к свечам зажигания (Рисунок 26).

Техническое обслуживание топливной системы

Техническое обслуживание топливного бака

⚠ ОПАСНО

При определенных условиях бензин является чрезвычайно огнеопасным и взрывоопасным веществом. Возгорание или взрыв топлива могут вызвать ожоги у людей и повредить имущество.

- **Сливать бензин из топливного бака следует при холодном двигателе. Делайте это вне помещения на открытой местности. Сразу же вытирайте пролитый бензин.**
- **Запрещается курить во время слива бензина, следует проводить эту операцию в стороне от источника открытого пламени или от мест, где искры могут воспламенить пары бензина.**

Слив топлива из топливного бака

1. Для полного опорожнения топливного бака припаркуйте машину на ровной поверхности. Затем выключите механизм отбора мощности (PTO), включите стояночный тормоз и поверните ключ зажигания в положение **Выкл.** Извлеките ключ.
2. Закройте клапан отключения подачи топлива на топливном баке (Рисунок 27).
3. Сожмите концы хомута шланга вместе и сдвиньте его вверх вдоль топливного трубопровода от топливного фильтра (Рисунок 27).
4. Отсоедините топливный трубопровод от топливного фильтра (Рисунок 27). Откройте клапан отключения подачи топлива и дайте бензину стечь в канистру или сливной поддон.

   Примечание: Теперь самое удобное время установить новый топливный фильтр, т. к. топливный бак пустой. См. раздел «Замена топливного фильтра».

5. Установите топливный трубопровод на топливный фильтр. Передвиньте хомут шланга к клапану, чтобы закрепить топливный трубопровод.

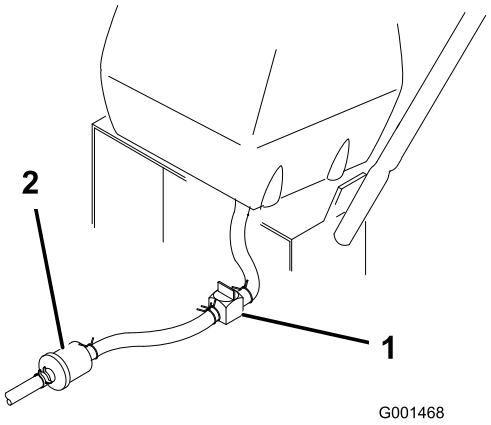

g001467

Рисунок 27

1. Клапан отключения подачи топлива
2. Топливный фильтр

Техническое обслуживание топливного фильтра

Замена топливного фильтра

Интервал обслуживания: Через каждые 200 часов/Ежегодно (в зависимости от того, что наступит раньше)

Никогда не устанавливайте загрязненный фильтр, снятый с топливного трубопровода.

Примечание: Запомните положение топливного фильтра, чтобы правильно установить новый фильтр.

Примечание: Сразу же вытирайте пролитое топливо.

1. Выключите механизм отбора мощности и включите стояночный тормоз.
2. Прежде чем покинуть рабочее место, выключите двигатель, извлеките ключ и дождитесь остановки всех движущихся частей машины.
3. Закройте клапан отключения подачи топлива на топливном баке (Рисунок 27).
4. Сожмите концы хомутов шланга и отодвиньте их от фильтра (Рисунок 28).

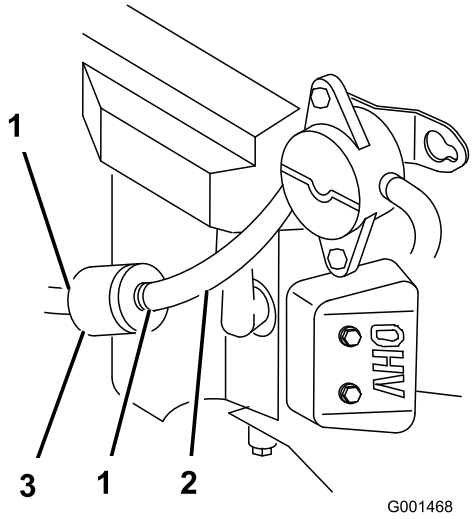

g001468

Рисунок 28

1. Шланговый хомут
2. Топливный трубопровод
3. Фильтр

5. Снимите фильтр с топливопроводов.
6. Установите новый фильтр и передвиньте шланговые хомуты ближе к фильтру.
7. Откройте клапан отключения подачи топлива на топливном баке (Рисунок 27).
8. Проверьте, нет ли утечек топлива, и при необходимости устраните неисправность.
9. Сразу же вытирайте пролитое топливо.

Техническое обслуживание приводной системы

При необходимости проведения технического обслуживания машины выполните следующие регулировки рычажного механизма. Выполните действия, описанные в разделе «Регулировка рычажного механизма управления скоростью», до раздела «Регулировка прямолинейности движения». Если требуется какая-либо регулировка, выполните ее в перечисленном ниже порядке.

Регулировка рычажного механизма управления скоростью

1. Выключите механизм отбора мощности и включите стояночный тормоз.
2. Перед уходом с места оператора выключите двигатель и дождитесь остановки всех движущихся частей машины.
3. Переведите рычаг управления скоростью (расположенный на пульте) в положение «Полный вперед».
4. Проверьте ориентацию выступов на концах коленчатого рычага управления скоростью. Убедитесь, что выступы направлены прямо вниз и находятся приблизительно в положении «6 часов» (Рисунок 29).
5. Отрегулируйте резьбовую вилку в нижней части рычажного механизма управления скоростью так, чтобы выступы находились в положении «6 часов» (Рисунок 29).

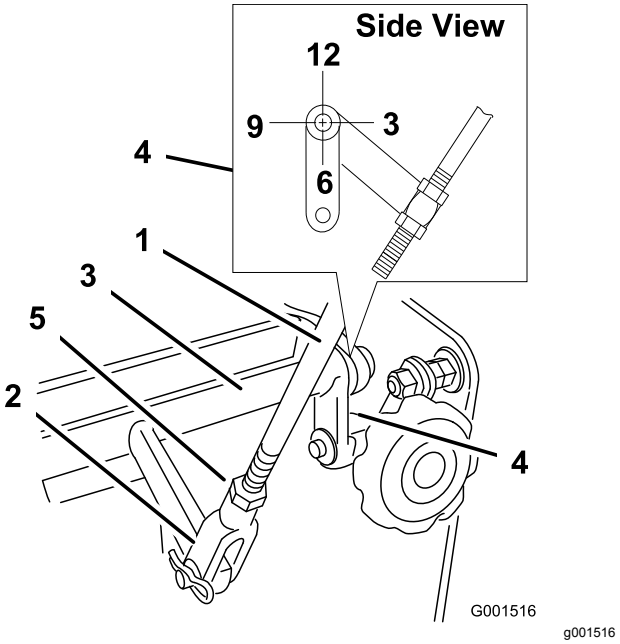

Рисунок 29

1. Тяга управления скоростью
2. Вилка
3. Коленчатый рычаг управления скоростью
4. Выступы, положение «6 часов»
5. Контргайка

6. Потяните рычаг управления скоростью назад в нейтральное положение.
7. Проверьте, чтобы защитный выключатель был нажат, а между нажимным выступом и переключателем был зазор 8 мм(Рисунок 30).
8. Если необходимо, отрегулируйте положение выключателя, чтобы установить зазор 8 мм (Рисунок 30).

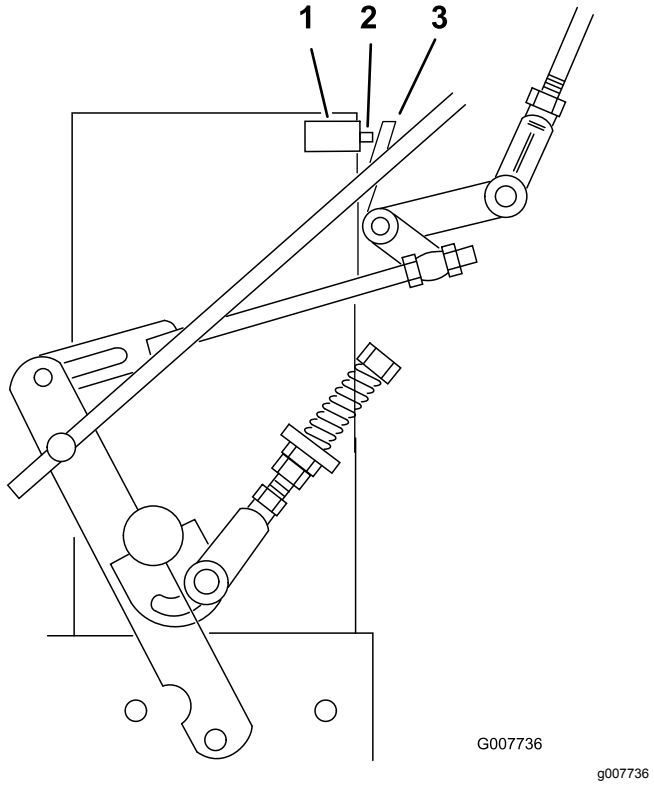

Рисунок 30

1. Защитный выключатель
2. Зазор 8 мм
3. Нажимной выступ

Регулировка рычажного механизма управления нейтральным положением

⚠ ПРЕДУПРЕЖДЕНИЕ

При регулировке рычажного механизма управления двигатель должен работать. Контакт с движущимися частями или горячими поверхностями может привести к травме.

Держите руки, ноги, лицо, и другие части тела, а также одежду на безопасном расстоянии от вращающихся частей, глушителя и других горячих поверхностей.

⚠ ПРЕДУПРЕЖДЕНИЕ

Механические или гидравлические домкраты могут не удержать машину, что приведет к серьезной травме.

- **Используйте подъемные опоры для фиксации машины.**
- **Не используйте гидравлические домкраты.**

1. Выключите механизм отбора мощности и включите стояночный тормоз.
2. Перед уходом с места оператора выключите двигатель и дождитесь остановки всех движущихся частей машины.
3. С помощью подъемных опор поднимите заднюю часть машины так, чтобы ведущие колеса оторвались от земли.
4. Выключите стояночный тормоз.
5. Запустите двигатель и переведите регулятор дроссельной заслонки вперед в положение максимальных оборотов.
6. Установите фиксаторы нейтрального положения в переднее положение до упора и переведите рычаг управления скоростью в положение средней скорости.
7. Удерживайте рычаги КПО нажатыми вниз.

   Примечание: Удерживайте рычаги контроля присутствия оператора (КПО) нажатыми вниз, когда рычаг управления скоростью выведен из нейтрального положения, в противном случае двигатель остановится.

⚠ ПРЕДУПРЕЖДЕНИЕ

Электрическая система не будет выполнять безопасный останов, если рычаги контроля присутствия оператора (КПО) удерживаются нажатыми вниз.

- **Убедитесь в работоспособности рычагов контроля присутствия оператора (КПО) после завершения регулировки.**
- **Запрещается эксплуатировать данную машину, если рычаги контроля присутствия оператора (КПО) удерживаются на месте (в нижнем положении).**

8. Прижимайте один из рычагов привода к рукоятке до ощущения сопротивления. Это нейтральное положение.

Примечание: Убедитесь, что вы не достигли конца паза фиксации нейтрального положения. В противном случае сократите длину тяг рычага управления. См. раздел «Регулировка тяги управления».

9. Если колеса вращаются при удерживании рычага привода в нейтральном положении, требуется регулировка рычажного механизма управления нейтральным положением (Рисунок 31). Если колеса остановились, перейдите к пункту 12.
10. Ослабьте гайку на вилке рычажного механизма управления нейтральным положением (Рисунок 31).
11. Отрегулируйте рычажный механизм управления нейтральным положением так, чтобы ведущие колеса остановились, когда рычаг привода прижимается к пружине нейтрального положения (Рисунок 31).
12. Поверните регулировочный болт приблизительно на 1/4 оборота по часовой стрелке, если колесо вращается в обратном направлении, или приблизительно на 1/4 оборота против часовой стрелки, если колесо вращается в прямом направлении (Рисунок 31).
13. Отпустите рычаг привода в положение движения вперед и снова прижмите его в нейтральное положение. Проверьте, остановилось ли колесо. Если нет, повторите вышеуказанную процедуру регулировки.
14. После завершения регулировки затяните гайки, прижав их к вилкам.
15. Повторите эту процедуру на противоположной стороне.

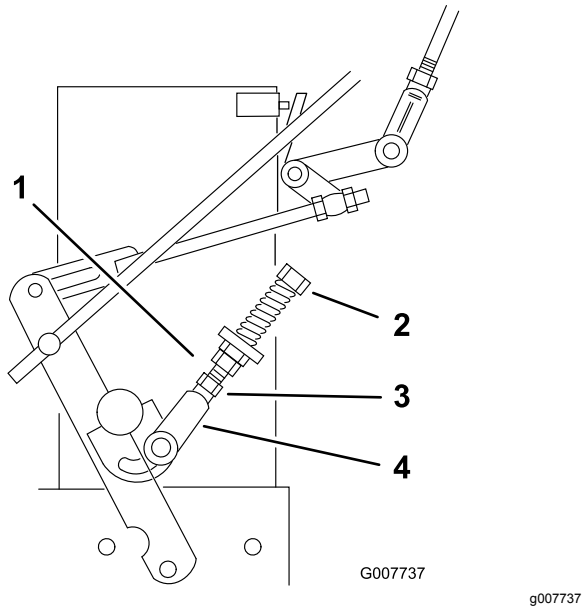

Рисунок 31

1.	Рычажный механизм управления нейтральным положением	3.	Регулировочный болт
2.	Вилка	4.	Гайка

Регулировка рычажного механизма управления гидравликой

⚠ ПРЕДУПРЕЖДЕНИЕ

При регулировке рычажного механизма управления двигатель должен работать. Контакт с движущимися частями или горячими поверхностями может привести к травме.

Держите руки, ноги, лицо, и другие части тела, а также одежду на безопасном расстоянии от вращающихся частей, глушителя и других горячих поверхностей.

⚠ ПРЕДУПРЕЖДЕНИЕ

Механические или гидравлические домкраты могут не удержать машину, что приведет к серьезной травме.

- **Используйте подъемные опоры для фиксации машины.**
- **Не используйте гидравлические домкраты.**

Регулировка левого бокового рычажного механизма

1. Выключите механизм отбора мощности и включите стояночный тормоз.
2. Перед уходом с места оператора выключите двигатель и дождитесь остановки всех движущихся частей машины.
3. С помощью подъемных опор поднимите заднюю часть машины так, чтобы ведущие колеса оторвались от земли.
4. Выключите стояночный тормоз.
5. Запустите двигатель и переведите регулятор дроссельной заслонки вперед в положение максимальных оборотов.
6. Установите рычаг левого привода в положение «Полный вперед».
7. Установите рычаг управления скоростью в нейтральное положение.

⚠ ПРЕДУПРЕЖДЕНИЕ

Электрическая система не будет выполнять безопасный останов, если рычаги контроля присутствия оператора (КПО) удерживаются нажатыми вниз.

- **Убедитесь в работоспособности рычагов контроля присутствия оператора (КПО) после завершения регулировки.**
- **Запрещается эксплуатировать данную машину, если рычаги контроля присутствия оператора (КПО) удерживаются на месте.**

8. Ослабьте переднюю регулировочную гайку на левом рычажном механизме управления гидравликой, как показано на Рисунок 33.
9. Поворачивайте левую заднюю регулировочную гайку против часовой стрелки до тех пор, пока колесо не начнет вращаться вперед (Рисунок 33).
10. Поворачивайте заднюю регулировочную гайку по часовой стрелке по 1/4 оборота за раз. Затем переведите рычаг управления скоростью вперед и назад в нейтральное положение. Повторяйте это действие до тех пор, пока левое колесо не прекратит вращаться вперед (Рисунок 33).
11. Поверните заднюю гайку еще на 1/2 оборота и затяните переднюю регулировочную гайку.

Примечание: Убедитесь, что плоская часть рычажного механизма расположена перпендикулярно поворотной части со штифтом (Рисунок 32).

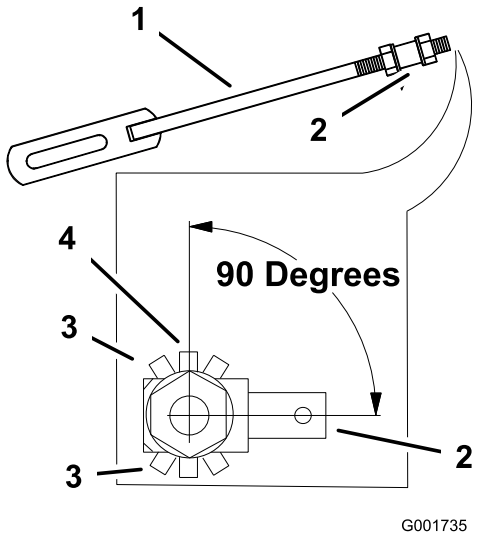

g001735

Рисунок 32

1.	Рычажный механизм управления гидравликой	3.	Неправильное положение рычажного механизма управления гидравликой
2.	Поворотная часть со штифтом	4.	Правильное положение рычажного механизма управления гидравликой, 90 градусов

12. После регулировки левого рычажного механизма управления гидравликой переведите рычаг управления скоростью вперед и назад в нейтральное положение.
13. Удерживайте рычаги КПО нажатыми вниз.

    Примечание: Удерживайте рычаги контроля присутствия оператора (КПО) нажатыми вниз, когда рычаг управления скоростью выведен из нейтрального положения, иначе двигатель остановится.
14. Убедитесь, что рычаг управления скоростью находится в нейтральном положении и колеса не вращаются.
15. При необходимости повторите эту регулировку.

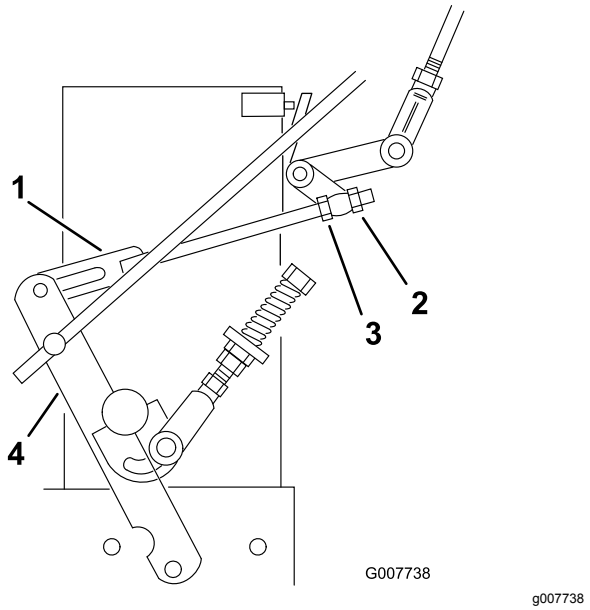

Рисунок 33

1. Рычажный механизм управления гидравликой
2. Передняя регулировочная гайка
3. Задняя регулировочная гайка
4. Рычаг управления

Примечание: Если срабатывание в нейтральном положении нечеткое, убедитесь, что обе пружины правильно натянуты на рычаге управления скоростью под пультом, особенно задняя пружина шарнира. При необходимости повторите вышеуказанные регулировки (Рисунок 34).

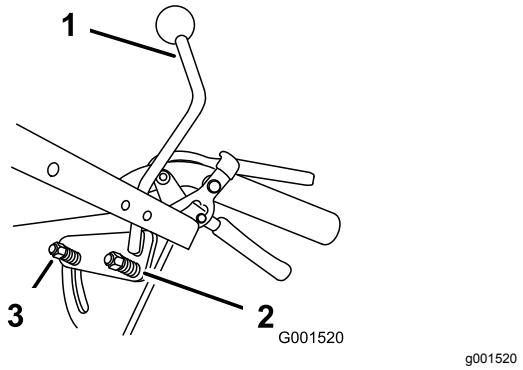

Рисунок 34

1. Рычаг управления скоростью
2. Задняя пружина шарнира
3. Пружина

Регулировка правого бокового рычажного механизма

1. Установите рычаг управления скоростью в нейтральное положение.
2. Установите рычаг правого привода в положение «Полный вперед».
3. Отрегулируйте правый боковой рычажный механизм, поворачивая ручку быстрой настройки тяги против часовой стрелки до тех пор, пока колесо не начнет вращаться вперед (Рисунок 35).
4. Поворачивайте ручку по часовой стрелке на 1/4 оборота за раз. Затем переведите рычаг управления скоростью вперед и назад в нейтральное положение. Повторяйте это действие до тех пор, пока правое колесо не прекратит вращаться вперед (Рисунок 35).
5. Удерживайте рычаги КПО нажатыми вниз.

   Примечание: Удерживайте рычаги контроля присутствия оператора (КПО) нажатыми вниз, когда рычаг управления скоростью выведен из нейтрального положения, иначе двигатель остановится.
6. Регулировка пружины, поддерживающей упругость ручки при нажатии, как правило, не требуется. Но если регулировка необходима, установите длину пружины между шайбами равной 26 мм (Рисунок 35).
7. Отрегулируйте длину пружины, повернув гайку в передней части пружины (Рисунок 35).

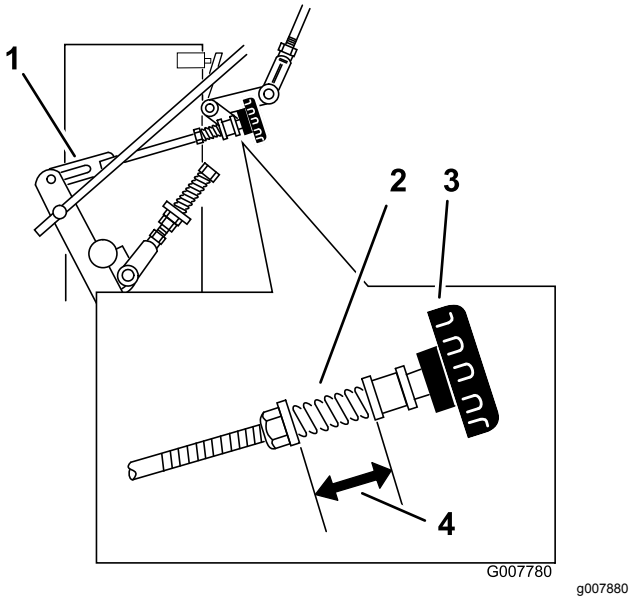

Рисунок 35

1. Рычажный механизм управления гидравликой
2. Пружина
3. Ручка быстрой настройки тяги
4. 26 мм

Регулировка тяги управления

Проверка тяги управления

1. При максимальных оборотах двигателя, переведите рычаг управления скоростью в положение средней скорости, при этом задняя часть машины по-прежнему должна находиться на подъемных опорах.

   Примечание: Удерживайте рычаги контроля присутствия оператора (КПО) нажатыми вниз, когда рычаг управления скоростью выведен из нейтрального положения, иначе двигатель остановится.

2. Переведите соответствующий рычаг привода вверх, чтобы он достиг нейтрального положения, и включите фиксаторы нейтрального положения.
3. Если колесо вращается в каком-либо направлении, отрегулируйте длину тяги управления.

Регулировка тяги управления

1. Отрегулируйте длину тяги управления, отпустив рычаг привода и сняв шплинтуемый штифт с игольчатым шплинтом. Поверните тягу в ее опоре (Рисунок 36).
2. Удлините тягу управления, если колесо вращается в обратном направлении, и сократите длину тяги, если колесо вращается в прямом направлении.
3. Поверните тягу на несколько оборотов, если колесо вращается быстро. После этого регулируйте тягу, поворачивая ее по 1/2 оборота.
4. Установите шплинтуемый штифт в рычаг привода (Рисунок 36).

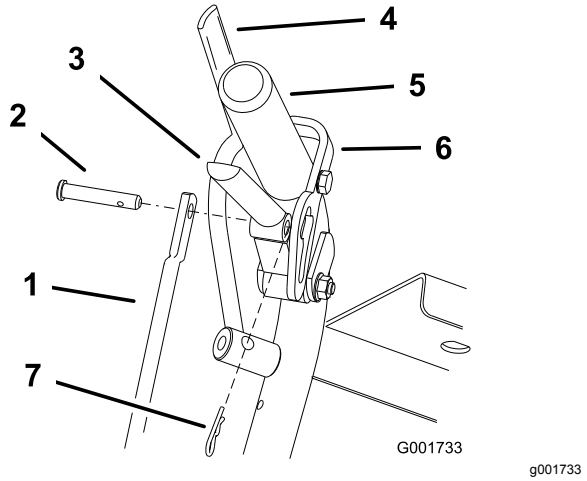

Рисунок 36

1. Тяга управления
2. Шплинтуемый штифт
3. Рычаг привода
4. Рычаг контроля присутствия оператора (КПО)
5. Показана левая рукоятка
6. Фиксатор нейтрального положения
7. Игольчатый шплинт

5. Отпустите и включите фиксатор нейтрального положения, проверяя при этом, чтобы колесо не вращалось (Рисунок 37). Продолжайте этот процесс, пока колесо не прекратит вращаться.
6. Установите игольчатый шплинт между рычагами привода и фиксаторами нейтрального положения и в шплинтуемые штифты (Рисунок 36).
7. Повторите эту регулировку на противоположной стороне.

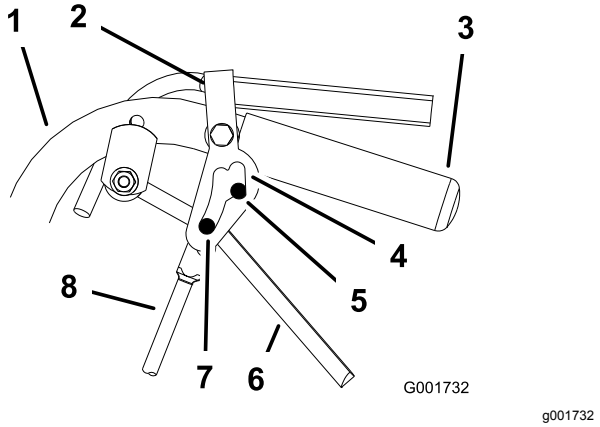

Рисунок 37

1. Рукоятка
2. Фиксатор нейтрального положения
3. Рукоятка
4. Паз фиксатора нейтрального положения
5. Нейтральное положение
6. Рычаг привода
7. Максимальная скорость движения вперед
8. Тяга управления

Регулировка прямолинейности движения

1. Снимите машину с подъемных опор.
2. Проверьте давление в задних шинах. См. раздел «Проверка давления в шинах».
3. Запустите машину и проследите за прямолинейностью ее движения на горизонтальной, ровной и твердой поверхности, такой как бетон или асфальт.
4. Если машину уводит в ту или иную сторону, поверните ручку быстрой настройки тяги. Поверните ручку направо, чтобы машина держала курс правее, и налево, чтобы машина держала курс левее (Рисунок 38).

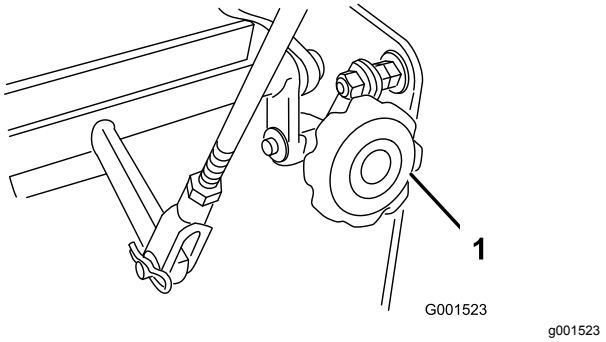

Рисунок 38

1. Ручка быстрой настройки тяги

Регулировка тяг пружинодержателя

При движении в средних или тяжелых условиях, например с двухколесными прицепными устройствами на крутых склонах, может потребоваться повышенное усилие пружины, воздействующей на рычаги управления гидравлическим насосом, чтобы предотвратить остановку системы привода из-за высокой нагрузки.

1. Выключите механизм отбора мощности и включите стояночный тормоз.
2. Перед уходом с места оператора выключите двигатель и дождитесь остановки всех движущихся частей машины.
3. Для настройки на более тяжелые условия эксплуатации переместите тяги пружинодержателя в положение для средних или тяжелых условий эксплуатации (Рисунок 39). Тяги пружинодержателя присоединены к верхнему заднему углу кожухов гидравлического привода с левой и правой стороны машины.

   Примечание: В положениях для средних или тяжелых условий эксплуатации усилия, воздействующие от рычага привода на верхнюю рукоятку, также увеличатся.

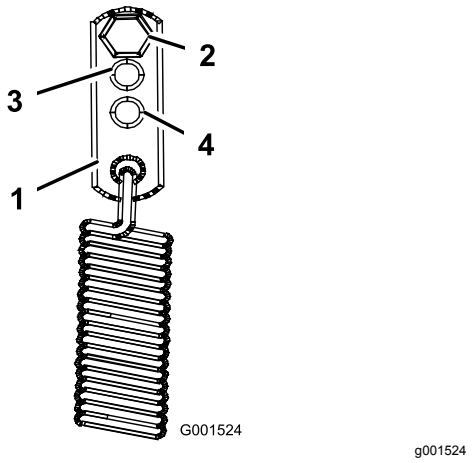

Рисунок 39

1. Пружинодержатель
2. Стандартная настройка
3. Средняя настройка
4. Настройка для тяжелых условий эксплуатации

Проверка давления в шинах

Интервал обслуживания: Через каждые 50 часов/Ежемесячно (в зависимости от того, что наступит раньше)

Поддерживайте заданное давление воздуха в задних шинах. Проверьте давление на штоке клапана (Рисунок 40).

Давление в задних шинах: 15 фунтов на кв. дюйм (1 бар)

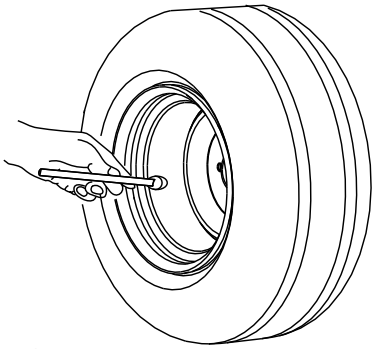

Рисунок 40

Техническое обслуживание системы охлаждения

Очистка воздухозаборной сетки

Интервал обслуживания: Перед каждым использованием или ежедневно

Перед каждым использованием машины удаляйте все скопления травы, грязи или других посторонних предметов с цилиндра и охлаждающих ребер головки цилиндра, воздухозаборной сетки на стороне маховика и управляющих рычагов и тяг карбюратора. Это обеспечит надлежащее охлаждение и правильную частоту вращения, а также и снизит вероятность перегрева и механических повреждений двигателя.

Техническое обслуживание тормозов

Техническое обслуживание тормоза

Перед каждым использованием машины проверяйте, хорошо ли работает стояночный тормоз.

Прежде чем покинуть машину, а также при ее остановке обязательно включайте стояночный тормоз. Если стояночный тормоз не удерживает надежно машину, отрегулируйте его.

Проверка стояночного тормоза

1. Переместите машину на ровную поверхность.
2. Выключите механизм отбора мощности (PTO) и остановите двигатель.
3. Включите стояночный тормоз.

   Примечание: Для включения стояночного тормоза требуется умеренное усилие. Если он включается слишком туго или слишком легко, требуется регулировка. См. раздел «Регулировка стояночного тормоза».

Регулировка стояночного тормоза

Рычаг стояночного тормоза расположен с правой стороны машины. Если стояночный тормоз не удерживает надежно машину, отрегулируйте его.

1. Проверьте стояночный тормоз перед регулировкой; см. раздел «Проверка стояночного тормоза».
2. Отпустите стояночный тормоз; см. раздел «Выключение стояночного тормоза».
3. Извлеките игольчатый шплинт пружины из нижней тяги тормоза (Рисунок 41).

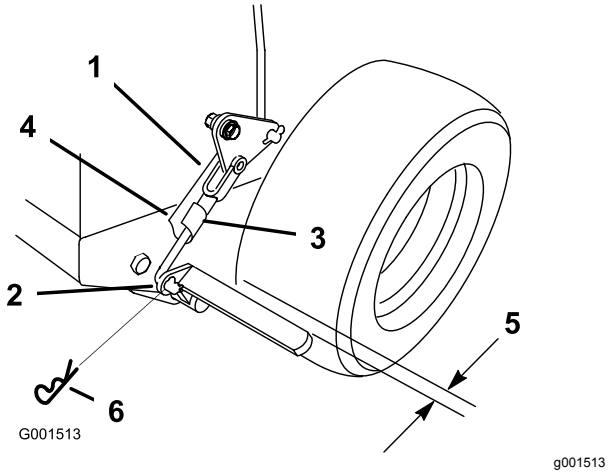

Рисунок 41

1. Вилка тяги тормоза
2. Нижний рычаг тормоза
3. Шплинтуемый штифт пружины
4. Нижняя тяга тормоза
5. 6 мм
6. Шплинт

4. Чтобы затянуть стояночный тормоз, поверните нижнюю вилку тяги тормоза по часовой стрелке, заворачивая в вилку; чтобы ослабить стояночный тормоз, поверните вилку тяги тормоза против часовой стрелки, выворачивая из вилки (Рисунок 41).

   Примечание: Когда стояночный тормоз находится в отпущенном положении, зазор между шиной и плоским бруском составляет приблизительно 6 мм (Рисунок 41).
5. Прикрепите нижнюю тягу к нижнему рычагу тормоза с помощью шплинтуемого штифта и шплинта (Рисунок 41).
6. Еще раз проверьте работу тормоза; см. раздел «Проверка стояночного тормоза».

Техническое обслуживание ремней

Проверка ремней

Интервал обслуживания: Через каждые 50 часов/Ежемесячно (в зависимости от того, что наступит раньше)

Визг при вращении ремня, проскальзывание ножей при срезании травы, потертости по краям ремней, следы подгорания и трещины являются признаками изношенного ремня привода. Замените ремень газонокосилки при появлении любого из этих признаков.

Замена ремня газонокосилки

1. Установите ручку управления ножами (PTO) в выключенное положение и включите стояночные тормоза.
2. Перед уходом с места оператора выключите двигатель и дождитесь остановки всех движущихся частей машины.
3. Снимите ручки и крышку ремня с газонокосилки.
4. Снимите натяжной ролик и изношенный ремень (Рисунок 42).
5. Установите новый ремень газонокосилки.
6. Установите натяжной ролик.
7. Установите ручку управления ножами (PTO) во включенное положение и проверьте натяжение ремня. См. раздел «Регулировка натяжения ремня газонокосилки».

   Примечание: Ремень газонокосилки натянут правильно, если усилие в 44-67 Н, приложенное посередине между шкивами, отклоняет ремень на 13 мм (Рисунок 42).

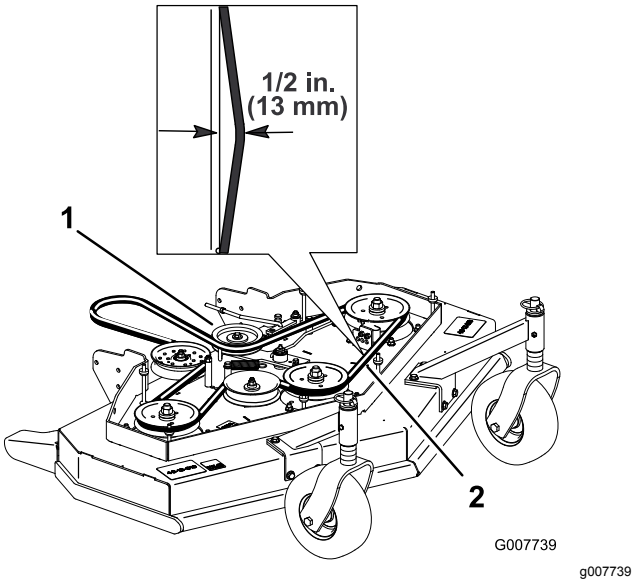

Рисунок 42

1. Натяжной ролик
2. Ремень газонокосилки с отклонением 13 мм

Регулировка натяжения ремня газонокосилки

Отрегулируйте натяжение

Интервал обслуживания: Через первые 8 часа
Через первые 25 часа
Через каждые 50 часов

Внимание: **При регулировки натяжения ремня или рычажного механизма тормоза требуется также регулировка тормозов.**

Внимание: **Ремень должен быть натянут достаточно сильно, чтобы он не проскальзывал при сильных нагрузках во время скашивания травы. Слишком сильное натяжение ремня сократит срок службы подшипника шпинделя, самого ремня и натяжного ролика.**

Ремень должен быть натянут достаточно сильно, чтобы он не проскальзывал при сильных нагрузках во время скашивания травы, но слишком сильное натяжение ремня сократит срок службы ремня и подшипника шпинделя.

1. Установите ручку управления ножами (PTO) в выключенное положение и включите стояночные тормоза.
2. Перед уходом с места оператора выключите двигатель и дождитесь остановки всех движущихся частей машины.
3. Ослабьте контргайку на винтовой стяжке (Рисунок 43).

4. Поверните винтовую стяжку в сторону задней части газонокосилки, чтобы увеличить натяжение ремня. Поверните винтовую стяжку в сторону передней части газонокосилки, чтобы уменьшить натяжение ремня (Рисунок 43).

   Примечание: Проверьте, чтобы резьба болтов с проушинами с обеих сторон винтовой стяжки вошла в зацепление как минимум на 8 мм.

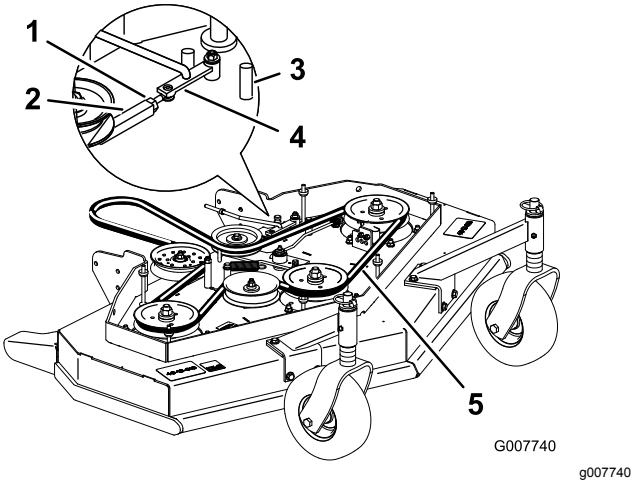

Рисунок 43

1. Контргайка
2. Винтовая стяжка
3. Передний упор
4. Вспомогательный рычаг
5. Здесь отклонение ремня составляет 13 мм

5. Установите ручку управления ножами (PTO) во включенное положение и проверьте натяжение ремня.
6. Если винтовая стяжка уже не позволяет дополнительно натянуть ремень, а он остается по-прежнему ослабленным, установите задний натяжной ролик в среднее или переднее отверстие (Рисунок 44). Используйте отверстие, которое обеспечит правильную регулировку.
7. При перестановке натяжного ролика следует также переставить направляющую ремня. Переставьте направляющую ремня в переднее положение (Рисунок 44).

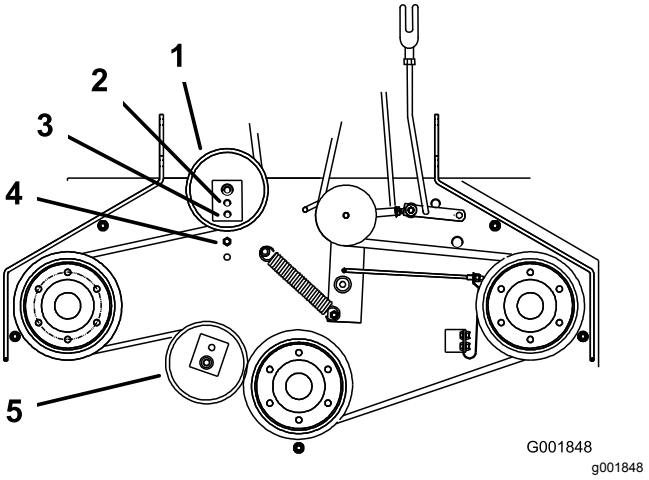

Рисунок 44

1. Задний натяжной ролик
2. Среднее отверстие
3. Переднее отверстие
4. Направляющая ремня в заднем положении
5. Передний натяжной ролик (только дека газонокосилки шириной 122 см)

8. Проверьте правильность регулировки направляющей ремня под рамой двигателя (Рисунок 45).

   Примечание: Когда ремень газонокосилки задействован, убедитесь, что расстояние между направляющей ремня и ремнем газонокосилки составляет 19 мм (Рисунок 45). При необходимости отрегулируйте направляющую ремня газонокосилки. Незадействованный ремень не должен провисать или спадать со шкива при правильной регулировке направляющих.

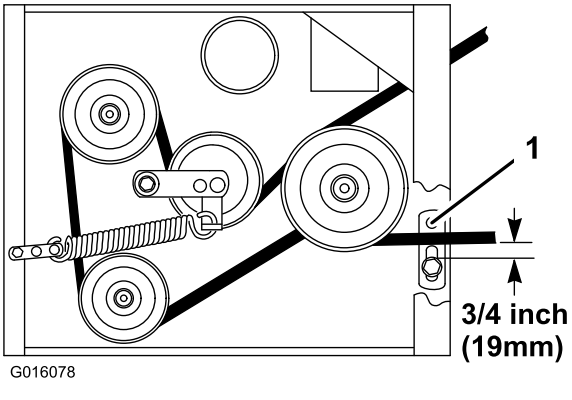

Рисунок 45

1. Направляющая ремня

9. Проверьте регулировку тормоза ножей; см. раздел «Регулировка тормоза ножей».

Регулировка рычажного механизма включения механизма отбора мощности.

Место регулировки рычажного механизма включения механизма отбора мощности расположено под передним левым углом деки двигателя.

1. Установите ручку управления ножами (PTO) в выключенное положение и включите стояночные тормоза.
2. Перед уходом с места оператора выключите двигатель и дождитесь остановки всех движущихся частей машины.
3. Установите ручку управления ножами (PTO) во включенное положение.
4. Отрегулируйте длину рычажного механизма так, чтобы нижний конец коленчатого рычага немного не доходил до опорной вставки оси (Рисунок 46).

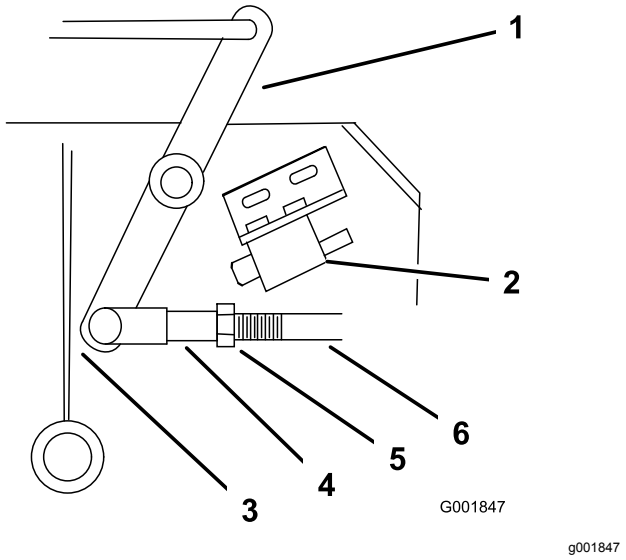

Рисунок 46

1. Коленчатый рычаг
2. Защитный выключатель, расположенный под декой двигателя
3. Коленчатый рычаг немного не доходит до вставки при включенном механизме отбора мощности.
4. Вилка
5. Гайка
6. Тяга вспомогательного рычага

5. Убедитесь, что вспомогательный рычаг упирается в соответствующий задний упор на деке (Рисунок 47).
6. Нажмите ручку управления ножами (PTO) вниз, в выключенное положение.
7. Вспомогательный рычаг должен коснуться соответствующего переднего упора на деке. Если он не касается, отрегулируйте коленчатый рычаг так, чтобы он располагался ближе к вставке (Рисунок 47).

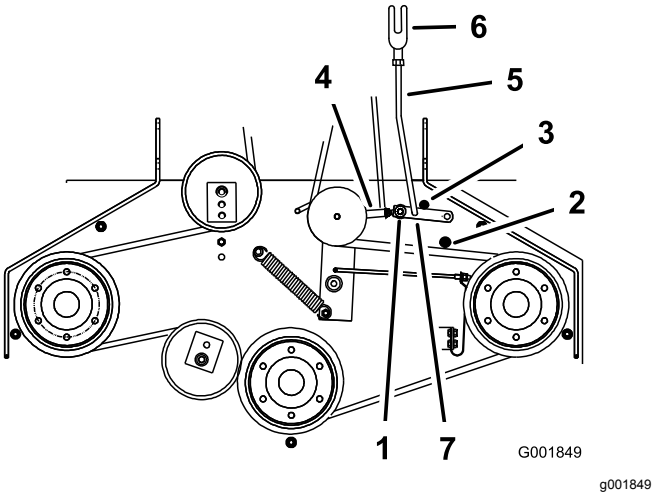

Рисунок 47

1. Вспомогательный рычаг
2. Передний упор вспомогательного рычага
3. Задний упор вспомогательного рычага
4. Винтовая стяжка
5. Тяга вспомогательного рычага
6. Вилка
7. Игольчатый шплинт

8. Чтобы отрегулировать тягу вспомогательного рычага, извлеките игольчатый шплинт из вспомогательного рычага (Рисунок 47).
9. Ослабьте гайку, прижатую к вилке (Рисунок 46).
10. Снимите тягу со вспомогательного рычага и поверните тягу, чтобы отрегулировать длину.
11. Установите тягу на вспомогательный рычаг и закрепите ее игольчатым шплинтом (Рисунок 47).
12. Проверьте, чтобы вспомогательный рычаг попадал точно в упоры.

Регулировка защитного выключателя механизма отбора мощности.

1. Установите ручку управления ножами (PTO) в выключенное положение и включите стояночные тормоза.
2. Перед уходом с места оператора выключите двигатель и дождитесь остановки всех движущихся частей машины.
3. Установите ручку управления ножами (PTO) в выключенное положение. Убедитесь,

что вспомогательный рычаг упирается в соответствующий передний упор.

4. Если необходимо, отрегулируйте защитный выключатель ножа, ослабив болты крепления кронштейна выключателя (Рисунок 48).
5. Передвиньте монтажный кронштейн так, чтобы коленчатый рычаг нажимал на шток, перемещая его на 6 мм.
6.

   Примечание: Чтобы не повредить выключатель, убедитесь, что коленчатый рычаг **не касается** корпуса выключателя (Рисунок 48).
   Затяните монтажный кронштейн выключателя.

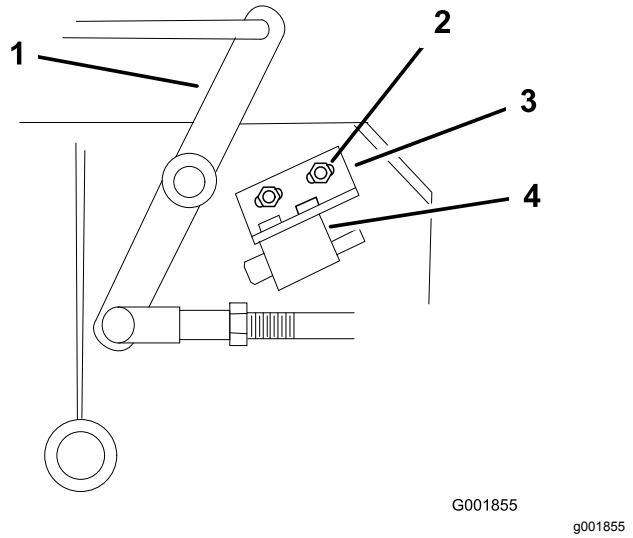

Рисунок 48

1. Коленчатый рычаг
2. Болты и гайки
3. Монтажный кронштейн выключателя
4. Корпус выключателя

Техническое обслуживание гидравлической системы

Техническое обслуживание гидравлической системы

Проверка гидравлической жидкости

Интервал обслуживания: Через первые 8 часа

Через каждые 25 часов

Тип рабочей жидкости: синтетическое моторное масло Mobil 1 15W-50 или эквивалентное синтетическое масло.

Внимание: **Используйте масло указанного типа или его эквивалент. Другие жидкости могут вызвать повреждение системы.**

Объем заправки маслом гидравлической системы: 2,3 л

Примечание: Проверить гидравлическое масло можно двумя способами. Первый способ – проверка масла, когда оно теплое, а второй – когда оно холодное. Перегородка внутри бака имеет два уровня: для теплого и холодного масла.

1. Поставьте машину на ровную поверхность.
2. Выключите механизм отбора мощности (PTO) и остановите двигатель.
3. Прежде чем покинуть рабочее место, дождитесь остановки всех движущихся частей, затем включите стояночный тормоз.
4. Очистите зону вокруг крышки и заливной горловины гидравлического бака (Рисунок 49).

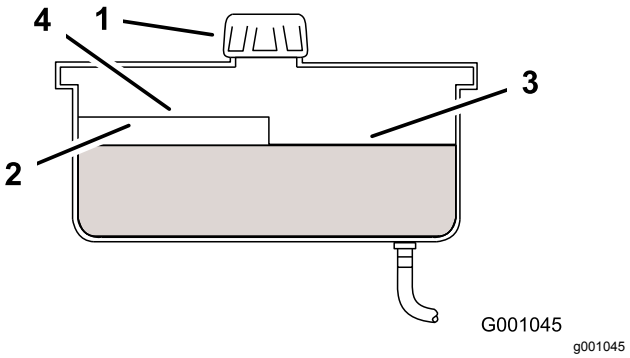

Рисунок 49

1. Крышка
2. Перегородка
3. Уровень холодной рабочей жидкости – полный
4. Уровень горячей рабочей жидкости – полный

5. Снимите крышку заливной горловины. Посмотрите внутрь, есть ли жидкость в баке (Рисунок 49).
6. Если жидкости нет, добавьте рабочую жидкость в бак до отметки уровня холодной рабочей жидкости на перегородке.
7. Дайте машине поработать на холостом ходу 15 минут, чтобы удалить весь воздух из системы и прогреть жидкость. См. раздел «Пуск и остановка двигателя»
8. Еще раз проверьте уровень, пока жидкость теплая. Если необходимо, добавьте рабочую жидкость в бак до отметки уровня горячей рабочей жидкости на перегородке.

   Примечание: Когда жидкость прогрета, ее уровень должен находиться на отметке горячей рабочей жидкости на перегородке (Рисунок 49).
9. Установите крышку на заливную горловину.

⚠ ПРЕДУПРЕЖДЕНИЕ

Гидравлическая жидкость, выброшенная под давлением, может проникнуть под кожу и нанести травму.

- **Если гидравлическая жидкость оказалась впрыснута под кожу, она должна быть удалена хирургическим путем в течение нескольких часов врачом, знакомым с этим видом травм. Иначе может возникнуть гангрена.**
- **Не приближайтесь к местам точечных утечек или штуцерам, где существует опасность выброса гидравлической жидкости под высоким давлением, и держите руки на расстоянии от этих мест.**
- **Для обнаружения гидравлических утечек используйте картон или бумагу.**
- **Перед выполнением любых работ на гидравлической системе безопасно стравите все давление в гидравлической системе.**
- **Перед подачей давления в гидравлическую систему убедитесь, что все гидравлические шланги и трубопроводы исправны, а все гидравлические соединения и штуцеры герметичны.**

Замена фильтра гидравлической системы

Интервал обслуживания: Через первые 8 часа

Через каждые 200 часов

1. Выключите механизм отбора мощности и включите стояночный тормоз.
2. Перед уходом с места оператора выключите двигатель и дождитесь остановки всех движущихся частей машины.

   Внимание: **Не используйте для замены автомобильный масляный фильтр, так как это может привести к серьезному повреждению гидравлической системы.**
3. Снимите пробку бака гидросистемы и временно закройте отверстие пластиковым пакетом и резиновой лентой, чтобы гидравлическая жидкость не вытекла.

4. Найдите фильтр под основанием двигателя и установите сливной поддон под фильтром (Рисунок 50).
5. Снимите старый фильтр и начисто протрите поверхность прокладки переходника фильтра (Рисунок 50).

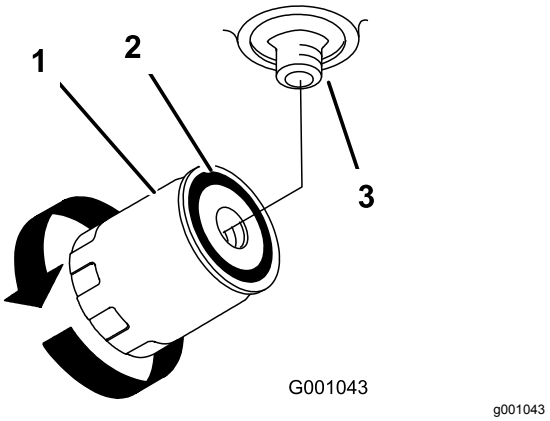

Рисунок 50

1. Гидравлический фильтр
2. Прокладка
3. Переходник

6. Нанесите тонкий слой гидравлической жидкости на резиновую прокладку нового фильтра.
7. Установите новый гидравлический фильтр на переходник фильтра. Не затягивайте его.
8. Удалите пластиковый пакет с отверстия бака и дайте фильтру заполниться гидравлической жидкостью.
9. Когда гидравлический фильтр будет заполнен, поверните масляный фильтр по часовой стрелке до контакта резиновой прокладки с переходником фильтра, после этого затяните фильтр, повернув его еще на пол-оборота (Рисунок 50).
10. Удалите всю пролитую жидкость.
11. Если в баке нет жидкости, залейте в него синтетическое моторное масло Mobil 1 15W-50 или эквивалентное синтетическое масло так, чтобы его уровень не доходил приблизительно 6 мм до верхней части перегородки бака.

    Внимание: **Используйте масло указанного типа или его эквивалент. Другие жидкости могут вызвать повреждение системы.**
12. Запустите двигатель и дайте ему поработать около двух минут для удаления воздуха из системы. Выключите двигатель и проверьте систему на наличие утечек. Если одно или оба колеса не вращаются, см. раздел «Удаление воздуха из гидравлической системы».
13. Еще раз проверьте уровень рабочей жидкости и при необходимости долейте ее. Не допускайте переполнения.

Удаление воздуха из гидравлической системы

Воздух из системы удаляется автоматически, однако после замены рабочей жидкости или после выполнения работ на системе может потребоваться стравить воздух из системы.

Прежде чем стравливать воздух из гидравлической системы, снимите все гидравлические компоненты, включая масляный фильтр, или отсоедините все гидропроводы. Важнейшая зона для удаления воздуха из гидравлической системы расположена между масляным баком и каждым из подпитывающих насосов, расположенных сверху насосов переменного расхода. Воздух в других частях гидравлической системы будет удален во время нормальной работы системы после прокачки подпитывающего насоса.

1. Выключите механизм отбора мощности и включите стояночный тормоз.
2. Перед уходом с места оператора выключите двигатель и дождитесь остановки всех движущихся частей машины.
3. С помощью подъемных опор поднимите заднюю часть машины так, чтобы ведущие колеса оторвались от земли.
4. Проверьте уровень гидравлической жидкости.
5. Запустите двигатель и переведите рычаг дроссельной заслонки вперед в положение максимальных оборотов. Установите рычаг управления скоростью в положение средней скорости и установите рычаги привода в положение движения.

   Если какое-либо из ведущих колес не вращается, можно облегчить заправку подпитывающего насоса, осторожно повернув колесо в прямом направлении вращения.

   Примечание: Проверьте температуру подпитывающего насоса, слегка коснувшись крышки насоса рукой. Если крышка слишком горячая на ощупь, выключите двигатель. Насосы могут быть повреждены при слишком сильном нагреве. Если какое-либо колесо по-прежнему не вращается, перейдите к следующему пункту.

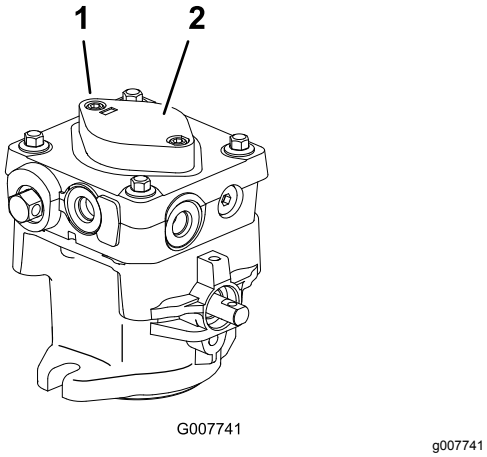

Рисунок 51

1. Винт с внутренним шестигранником
2. Крышка подпитывающего насоса

6. Тщательно очистите область вокруг каждого корпуса подпитывающего насоса.
7. Для прокачки подпитывающего насоса ослабьте два колпачковых винта с внутренним шестигранником (Рисунок 51) только на 1-1/2 оборота. Убедитесь, что двигатель не работает. Поднимите корпус подпитывающего насоса вверх и подождите, пока из-под корпуса не начнет вытекать стабильный поток масла. Затяните повторно колпачковые винты. Выполните эти действия на обоих насосах.

   Примечание: Для ускорения этого процесса можно создать внутри гидравлического бака давление до 5 фунтов на кв. дюйм (0,35 бара).
8. Если какое-либо из ведущих колес по-прежнему не вращается, остановите двигатель и повторите действия, описанные в пунктах 4 и 5, на соответствующем насосе. Если колеса вращаются медленно, система может прокачаться после дополнительного запуска и работы. Заново проверьте уровень гидравлической жидкости.
9. Дайте машине поработать в течение нескольких минут после прокачки подпитывающих насосов, при этом система привода должна находиться в режиме максимальной скорости.
10. Проверьте регулировку рычажного механизма управления гидравликой. См. раздел «Регулировка рычажного механизма управления гидравликой».

Проверка гидропроводов

Интервал обслуживания: Через каждые 100 часов

Проверьте гидропроводы и шланги на наличие утечек, ослабленных штуцеров, перекрученных труб, незакрепленных опор, износа, погодной и химической коррозии. Произведите необходимый ремонт перед эксплуатацией машины.

Примечание: Содержите пространство вокруг гидравлической системы в чистоте и не допускайте накопления в нем травы и мусора.

⚠ ПРЕДУПРЕЖДЕНИЕ

Гидравлическая жидкость, выброшенная под давлением, может проникнуть под кожу и нанести травму.

- **Если гидравлическая жидкость оказалась впрыснута под кожу, она должна быть удалена хирургическим путем в течение нескольких часов врачом, знакомым с этим видом травм. Иначе может возникнуть гангрена.**
- **Не приближайтесь к местам точечных утечек или штуцерам, где существует опасность выброса гидравлической жидкости под высоким давлением, и держите руки на расстоянии от этих мест.**
- **Для обнаружения гидравлических утечек используйте картон или бумагу.**
- **Перед выполнением любых работ на гидравлической системе безопасно стравите все давление в гидравлической системе.**
- **Перед подачей давления в гидравлическую систему убедитесь, что все гидравлические шланги и трубопроводы исправны, а все гидравлические соединения и штуцеры герметичны.**

Обслуживание деки газонокосилки

Техническое обслуживание ножей

Чтобы качество скашивания было высоким, поддерживайте ножи в остром состоянии. Для выполнения стандартной заточки и замены необходимо иметь под рукой дополнительные ножи.

⚠ ПРЕДУПРЕЖДЕНИЕ

Износ или повреждение ножа может привести к его разрушению. Выброс фрагментов ножа в направлении оператора или находящихся поблизости людей может привести к тяжелой травме или гибели.

- **Периодически проверяйте ножи на наличие износа или повреждений.**
- **Изношенный или поврежденный нож необходимо заменить.**

Перед проверкой или обслуживанием ножей

Припаркуйте машину на ровной поверхности, установите ручку управления ножами (PTO) в выключенное положение и включите стояночный тормоз. Поверните ключ зажигания в положение «Выкл.». Извлеките ключ и отсоедините провод (провода) от свечи (свечей) зажигания.

Осмотр ножей

Интервал обслуживания: Перед каждым использованием или ежедневно

1. Осмотрите режущие кромки (Рисунок 52). Если кромки затупились, или на них имеются зазубрины, снимите и заточите ножи. См. «Заточка ножей».

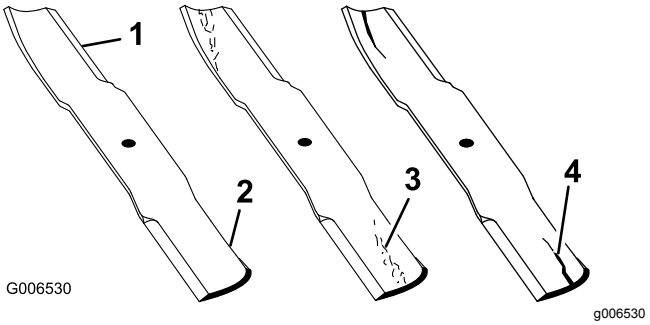

Рисунок 52

1. Режущая кромка
2. Изогнутая часть
3. Износ или образование бороздки
4. Трещина

2. Проверьте ножи, особенно изогнутую часть (Рисунок 52). При обнаружении каких-либо трещин, износа или образования бороздки в этой части (Рисунок 52) немедленно замените нож.

Проверка на наличие погнутых ножей

1. Поверните ножи так, чтобы их концы были направлены вперед и назад.Рисунок 53

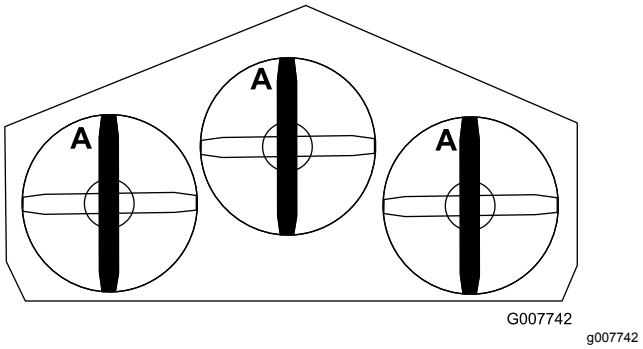

Рисунок 53

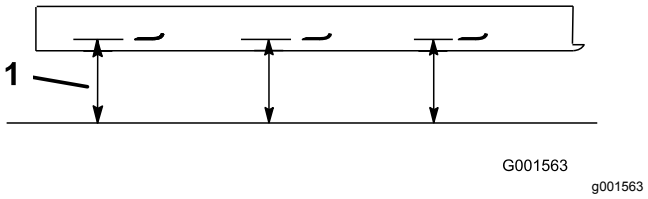

Рисунок 54

1. Измерьте расстояние от режущей кромки до горизонтальной поверхности.

2. Измерьте расстояние от горизонтальной поверхности до режущих кромок ножей в положении A (Рисунок 54). Запишите результат измерения.
3. Поверните противоположные концы ножей вперед.

4. Измерьте расстояние от горизонтальной поверхности до режущих кромок ножей в том же положении, которое указано в пункте 1. Разница между размерами, полученными в пунктах 1 и 2, не должна превышать 3 мм. Если этот размер превышает 3 мм, нож погнут и его следует заменить. См. раздел «Демонтаж и установка ножей».

⚠ ПРЕДУПРЕЖДЕНИЕ

Поломка поврежденного или деформированного ножа может стать причиной серьезной травмы или гибели оператора и находящихся рядом людей.

- **Всегда заменяйте погнутый или поврежденный нож на новый.**
- **Запрещается обрабатывать напильником и наносить насечки на кромки или поверхности ножа.**

Демонтаж ножей

Замените ножи, если произошел удар о твердый предмет, если ножи разбалансированы или погнуты. Для гарантии оптимальных рабочих характеристик и продления действия сертификата о соответствии требованиям техники безопасности машины приобретайте только оригинальные запасные части и приспособления Toro. Если используются ножи других производителей, машина может быть признана несоответствующей требованиям безопасности.

1. Удерживайте болт ножа ключом.
2. Удалите гайку, болт крепления ножа, изогнутую шайбу, нож, проставки и тонкую шайбу со шпинделя (Рисунок 55).

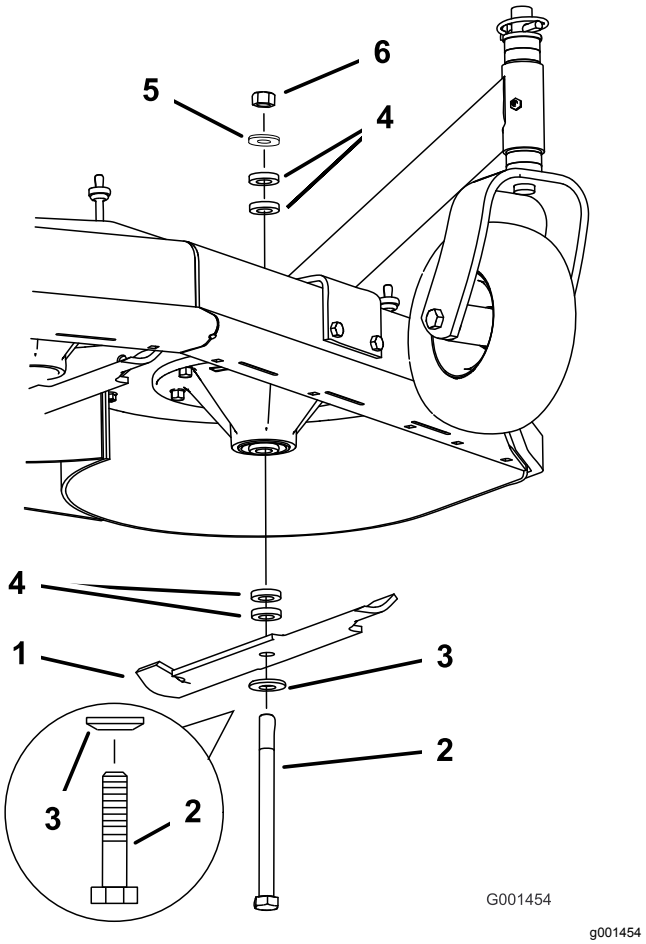

Рисунок 55

1.	Нож	4.	Проставка
2.	Болт крепления ножа	5.	Тонкая шайба
3.	Изогнутая шайба	6.	Гайка

Заточка ножей

1. Заточите напильником режущую кромку на обоих концах ножа (Рисунок 56). Сохраняйте исходный угол. Балансировка ножа не нарушается при удалении одинакового количества материала с обеих режущих кромок.

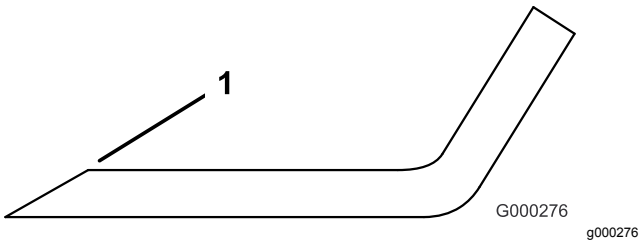

Рисунок 56

1. Затачивайте нож под первоначальным углом

2. Проверьте балансировку ножа с помощью балансировочного устройства для ножей (Рисунок 57). Если нож остается в

горизонтальном положении, значит он сбалансирован и его можно использовать. Если нож не сбалансирован, удалите некоторое количество металла только с конца области загиба (Рисунок 57). Повторяйте эту процедуру до тех пор, пока нож не будет сбалансирован.

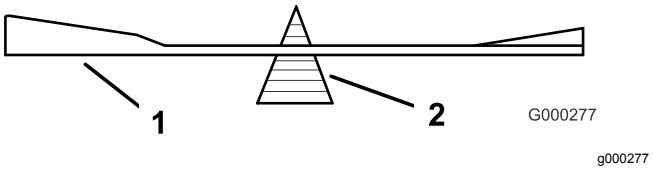

Рисунок 57

1. Нож
2. Балансировочное устройство

Установка ножей

1. Установите болт, изогнутую шайбу и нож. Выберите нужное количество проставок для получения требуемой высоты скашивания и вставьте болт в шпиндель (Рисунок 55).

   Внимание: **Для обеспечения правильного скашивания изогнутая часть ножа должна быть направлена вверх и внутрь газонокосилки.**

2. Установите оставшееся количество проставок и закрепите их с помощью тонкой шайбы и гайки (Рисунок 55).
3. Затяните болт ножа с моментом 101–108 Н·м.

Регулировка тормоза ножа

1. Выключите механизм отбора мощности, поверните ключ зажигания в положение «Выкл.» и извлеките ключ.
2. Прежде чем покинуть рабочее место, дождитесь остановки всех движущихся частей, затем включите стояночные тормоза.
3. Если необходимо, отрегулируйте крепежные болты пружины так, чтобы накладки тормоза ножа терлись о канавку шкива с обеих сторон (Рисунок 58).
4. Отрегулируйте гайку в конце стержня тормоза ножа так, чтобы между гайкой и проставкой был зазор 3–5 мм (Рисунок 58).
5. Включите ножи. Убедитесь, что накладка тормоза ножа больше не касается канавки шкива.

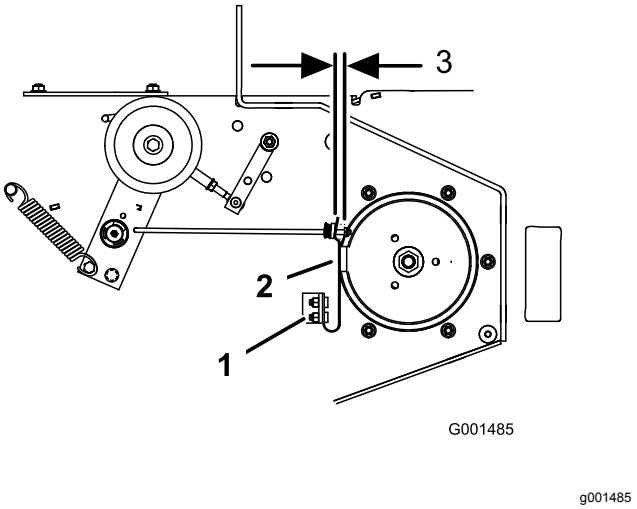

Рисунок 58

1. Крепежные болты пружины
2. Накладка тормоза ножа
3. 3–5 мм

Хранение

1. Выключите механизм отбора мощности (PTO), включите стояночный тормоз и поверните ключ зажигания в положение «Выкл.». Извлеките ключ.
2. Удалите скошенную траву, загрязнения и сажевый налет с наружных частей всей машины, особенно с двигателя. Удалите грязь и сухую траву с наружных поверхностей ребер головки цилиндра двигателя и корпуса вентилятора.

   Внимание: **Машину можно мыть мягким моющим средством с водой. Не мойте машину струей под давлением. Избегайте излишнего использования воды, особенно вблизи рычага переключения передач и двигателя.**
3. Проверьте тормоз; см. подраздел «Техническое обслуживание тормоза» в разделе Техническое обслуживание тормозов (страница 42).
4. Обслужите воздухоочиститель; см. раздел «Обслуживание воздухоочистителя».
5. Смажьте машину консистентной смазкой; см. подраздел «Смазывание консистентной смазкой и маслом» в разделе Смазка (страница 28).
6. Замените масло в картере двигателя; см. подраздел «Техническое обслуживание двигателя».
7. Проверьте давление в шинах; см. подраздел «Проверка давления в шинах» в разделе Техническое обслуживание приводной системы (страница 34).
8. При постановке машины на длительное хранение:
   A. Добавьте стабилизирующую (кондиционирующую) присадку к топливу в баке.
   B. Для распределения кондиционированного топлива по топливной системе запустите двигатель на 5 минут.
   C. Остановите двигатель, дайте ему остыть и слейте топливо из бака; см. подраздел «Техническое обслуживание топливного бака» в разделе Техническое обслуживание топливной системы (страница 32) или дайте двигателю поработать до остановки.
   D. Снова запустите двигатель и дайте ему поработать, пока он не остановится. Повторяйте это действие, включив воздушную заслонку, пока двигатель не перестанет запускаться.
   E. Утилизируйте надлежащим образом все неиспользованное топливо. Утилизируйте топливо в соответствии с местными законами.

   Примечание: Не храните бензин с добавленной стабилизирующей (улучшающей) присадкой более 90 дней.
9. Снимите свечу (свечи) зажигания и проверьте ее (их) состояние; см. раздел «Техническое обслуживание свечей зажигания». Сняв свечу (свечи) зажигания с двигателя, залейте две столовые ложки моторного масла в отверстие каждой свечи зажигания. Затем проверните коленчатый вал двигателя стартером для распределения масла внутри цилиндра. Установите свечу (свечи) зажигания. Не подсоединяйте провода к свече (свечам) зажигания.
10. Проверьте и затяните все болты, гайки и винты. Отремонтируйте или замените все поврежденные части.
11. Подкрасьте все поцарапанные или оголенные металлические поверхности. Краску можно приобрести в сервисном центре официального дилера.
12. Храните машину в чистом, сухом гараже или складском помещении. Извлеките ключ из замка зажигания, храните его в определенном месте. Накройте машину для ее защиты и сохранения в чистоте.

Поиск и устранение неисправностей

Проблема	Возможная причина	Корректирующие действия
Двигатель не запускается, запускается с трудом или глохнет.	1. Топливный бак пуст. 2. Клапан отключения подачи топлива закрыт. 3. Не закрыта воздушная заслонка. 4. Загрязнен воздухоочиститель. 5. Провод свечи зажигания не закреплен или отсоединен. 6. Свеча зажигания имеет следы питтинга (осповидного разрушения) или грязи; неправильно отрегулирован зазор свечи. 7. Грязь в топливном фильтре. 8. Загрязнение, вода или остаток топлива в топливной системе.	1. Залейте бензин в топливный бак. 2. Откройте клапан отключения подачи топлива. 3. Закройте воздушную заслонку. 4. Очистите или замените элемент воздухоочистителя. 5. Подсоедините провод к свече зажигания. 6. Установите новую свечу зажигания с точным зазором. 7. Замените топливный фильтр. 8. Обратитесь в сервисный центр официального дилера.
Двигатель теряет мощность.	1. Чрезмерная нагрузка на двигатель. 2. Загрязнен воздухоочиститель. 3. Низкий уровень масла в картере. 4. Закупорены охлаждающие ребра и воздушные каналы под корпусом вентилятора двигателя. 5. Свеча зажигания имеет следы питтинга (осповидного разрушения) или грязи; неправильно отрегулирован зазор свечи. 6. Засорено вентиляционное отверстие крышки топливного бака. 7. Грязь в топливном фильтре. 8. Загрязнение, вода или остаток топлива в топливной системе.	1. Уменьшите скорость движения. 2. Очистите элемент воздухоочистителя. 3. Долейте масло в картер. 4. Удалите загрязнения с охлаждающих ребер и воздушных каналов. 5. Установите новую свечу зажигания с точным зазором. 6. Очистите или замените крышку топливного бака. 7. Замените топливный фильтр. 8. Обратитесь в сервисный центр официального дилера.
Двигатель перегревается.	1. Чрезмерная нагрузка на двигатель. 2. Низкий уровень масла в картере. 3. Закупорены охлаждающие ребра и воздушные каналы под корпусом вентилятора двигателя.	1. Уменьшите скорость движения. 2. Долейте масло в картер. 3. Удалите загрязнения с охлаждающих ребер и воздушных каналов.
Машина не движется.	1. Рычаг управления скоростью находится в нейтральном положении. 2. Ремень тяги изношен, ослаблен или порван. 3. Соскальзывание ремня тяги со шкива. 4. Пружина натяжного ролика повреждена или отсутствует.	1. Выведите рычаг управления скоростью из нейтрального положения. 2. Замените ремень. 3. Замените ремень. 4. Замените пружину.

Проблема	Возможная причина	Корректирующие действия
Аномальная вибрация машины.	1. Режущий нож погнут или несбалансирован. 2. Ослаблен болт крепления ножа. 3. Ослаблены болты крепления двигателя. 4. Ослаблены шкив двигателя, натяжной ролик или шкив ножа. 5. Шкив двигателя поврежден. 6. Погнут шпиндель ножа.	1. Установите новый режущий нож. 2. Затяните болт крепления ножа. 3. Затяните болты крепления двигателя. 4. Подтяните соответствующий шкив или ролик. 5. Обратитесь в сервисный центр официального дилера. 6. Обратитесь в сервисный центр официального дилера.
Высота скашивания неравномерная.	1. Нож (ножи) не заточен. 2. Нож (ножи) погнут(ы). 3. Газонокосилка не выровнена по горизонтали. 4. Днище корпуса газонокосилки загрязнено. 5. Неправильное давление в шинах. 6. Погнут шпиндель ножа.	1. Заточите нож(и). 2. Установите новый нож (ножи). 3. Выровняйте газонокосилку в продольном и поперечном направлениях. 4. Очистите днище корпуса машины. 5. Отрегулируйте давление в шинах. 6. Обратитесь в сервисный центр официального дилера.
Ножи не вращаются.	1. Изношен или ослаб ремень деки газонокосилки. 2. Ремень деки газонокосилки порван. 3. Соскальзывание ремня деки газонокосилки со шкива. 4. Пружина натяжного ролика повреждена или отсутствует.	1. Проверьте натяжение ремня. 2. Установите новый ремень деки. 3. Осмотрите и при необходимости замените ремень. Проверьте шкивы и натяжные ролики и отрегулируйте натяжение ремня. 4. Замените пружину.

Схемы

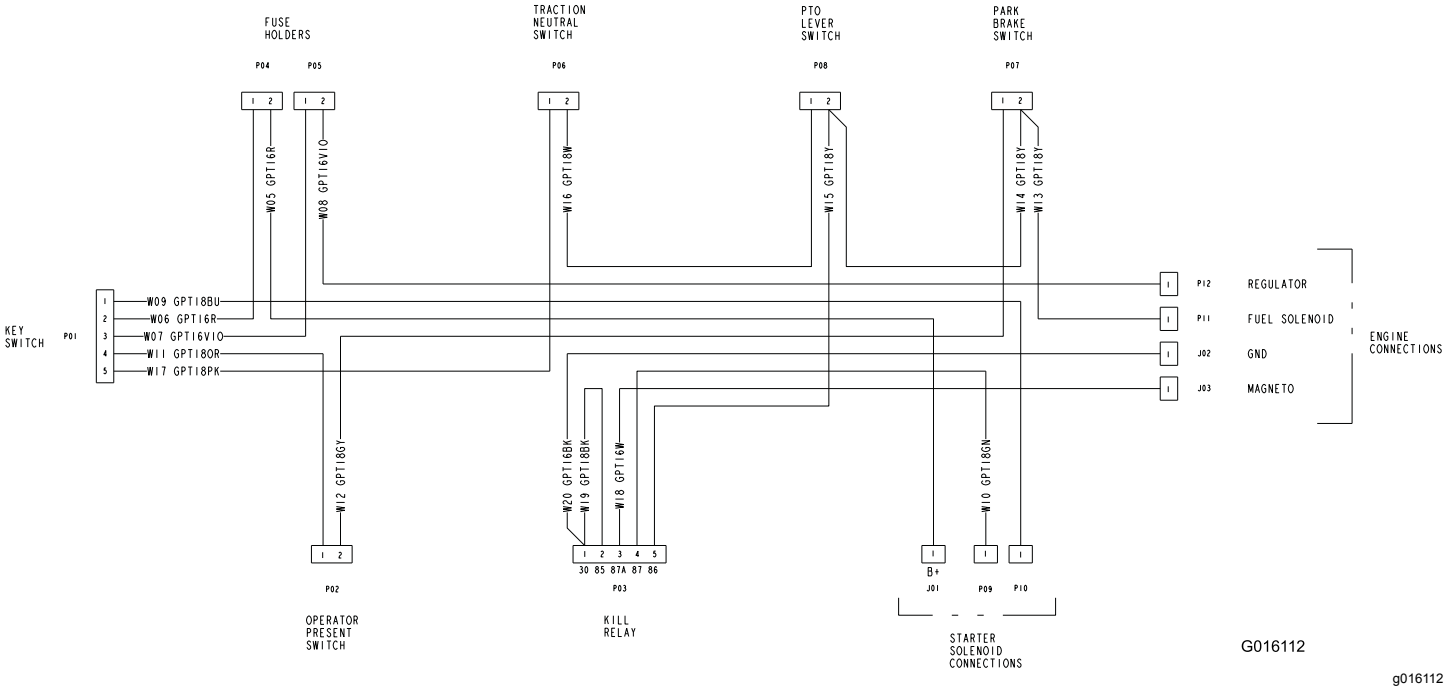

Принципиальная электрическая схема (Rev. A)

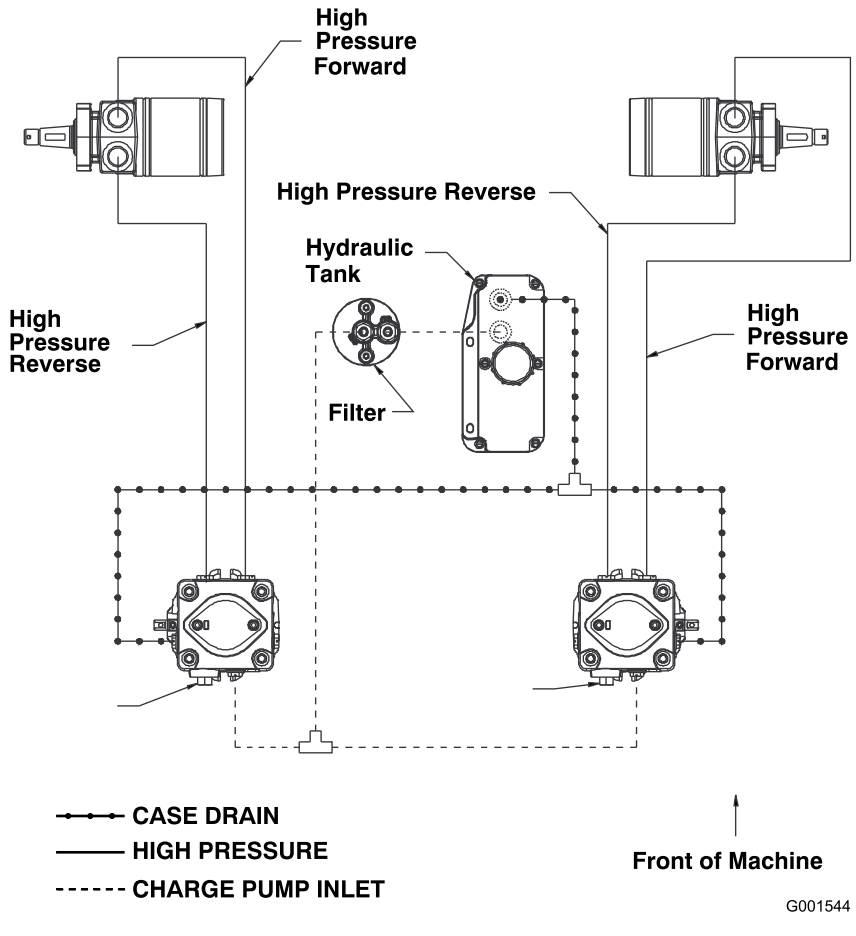

Гидравлическая схема (Rev. A)

Примечания:

Примечания:

Список международных дистрибьюторов

Дистрибьютор:	Страна:	Телефон:	Дистрибьютор:	Страна:	Телефон:
Agrolanc Kft	Венгрия	36 27 539 640	Maquiver S.A.	Колумбия	57 1 236 4079
Balama Prima Engineering Equip.	Гонконг	852 2155 2163	Maruyama Mfg. Co. Inc.	Япония	81 3 3252 2285
B-Ray Corporation	Корея	82 32 551 2076	Mountfield a.s.	Чешская Республика	420 255 704 220
Casco Sales Company	Пуэрто-Рико	787 788 8383	Mountfield a.s.	Словакия	420 255 704 220
Ceres S.A.	Коста-Рика	506 239 1138	Munditol S.A.	Аргентина	54 11 4 821 9999
CSSC Turf Equipment (pvt) Ltd.	Шри-Ланка	94 11 2746100	«НОРМА-ГАРДЕН»	Россия	7 495 411 61 20
Cyril Johnston & Co.	Северная Ирландия	44 2890 813 121	Oslinger Turf Equipment SA	Эквадор	593 4 239 6970
Cyril Johnston & Co.	Ирландия	44 2890 813 121	Oy Hako Ground and Garden Ab	Финляндия	358 987 00733
Equiver	Мексика	52 55 539 95444	Parkland Products Ltd.	Новая Зеландия	64 3 34 93760
Femco S.A.	Гватемала	502 442 3277	Perfetto	Польша	48 61 8 208 416
ForGarder OU	Эстония	372 384 6060	Pratoverde SRL.	Италия	39 049 9128 128
G.Y.K. Company Ltd.	Япония	81 726 325 861	Prochaska & Cie	Австрия	43 1 278 5100
Geomechaniki of Athens	Греция	30 10 935 0054	RT Cohen 2004 Ltd.	Израиль	972 986 17979
Golf international Turizm	Турция	90 216 336 5993	Riversa	Испания	34 9 52 83 7500
Guandong Golden Star	Китай	86 20 876 51338	Lely Turfcare	Дания	45 66 109 200
Hako Ground and Garden	Швеция	46 35 10 0000	Solvert S.A.S.	Франция	33 1 30 81 77 00
Hako Ground and Garden	Норвегия	47 22 90 7760	Spypros Stavrinides Limited	Кипр	357 22 434131
Hayter Limited (U.K.)	Великобритания	44 1279 723 444	Surge Systems India Limited	Индия	91 1 292299901
Hydroturf Int. Co Dubai	Объединенные Арабские Эмираты	97 14 347 9479	T-Markt Logistics Ltd.	Венгрия	36 26 525 500
Hydroturf Egypt LLC	Египет	202 519 4308	Toro Australia	Австралия	61 3 9580 7355
Irrimac	Португалия	351 21 238 8260	Toro Europe NV	Бельгия	32 14 562 960
Irrigation Products Int'l Pvt Ltd.	Индия	0091 44 2449 4387	Valtech	Марокко	212 5 3766 3636
Jean Heybroek b.v.	Нидерланды	31 30 639 4611	Victus Emak	Польша	48 61 823 8369

Уведомление о правилах соблюдения конфиденциальности для Европы

Информация, собираемая компанией Toro
Компания Toro Warranty Company (Toro) с уважением относится к конфиденциальности ваших личных данных. Чтобы обработать вашу заявку на гарантийный ремонт и связаться с вами в случае отзыва изделий, мы просим вас предоставить нам некоторую личную информацию – непосредственно в нашу компанию или через ваше местное отделение или дилера компании Toro.

Гарантийная система Toro размещена на серверах, находящихся на территории Соединенных Штатов, где закон о соблюдении конфиденциальности может не дать такую же защиту, которая применяется в вашей стране.

ПРЕДОСТАВЛЯЯ НАМ СВОЮ ЛИЧНУЮ ИНФОРМАЦИЮ, ВЫ СОГЛАШАЕТЕСЬ НА ЕЕ ОБРАБОТКУ В СООТВЕТСТВИИ С ОПИСАНИЕМ В НАСТОЯЩЕМ УВЕДОМЛЕНИИ О СОБЛЮДЕНИИ КОНФИДЕНЦИАЛЬНОСТИ.

Способ использования информации компанией Toro
Компания Toro может использовать вашу личную информацию, чтобы обрабатывать гарантийные заявки и связываться с вами в случае отзыва изделия или для каких-либо иных целей, о которых мы вам сообщим. Компания Toro может предоставлять вашу информацию в свои филиалы, дилерам или другим деловым партнерам в связи с любыми из указанных видов деятельности. Мы не будем продавать вашу личную информацию никаким посторонним компаниям. Мы оставляем за собой право раскрыть личную информацию, чтобы выполнить требования применимых законов и по запросу соответствующих органов власти, с целью обеспечения правильной работы наших систем или для нашей собственной защиты или защиты пользователей.

Хранение вашей личной информации
Мы будем хранить вашу личную информацию, пока она будет нужна нам для осуществления целей, для которых она была первоначально собрана или для других законных целей (например, соблюдение установленных норм) или в соответствии с требованием применимого закона.

Обязательство компании Toro по обеспечению безопасности вашей личной информации
Мы принимаем все необходимые меры для защиты вашей личной информации. Мы также предпринимаем действия для поддержания точности и актуального состояния личной информации.

Доступ и исправление вашей личной информации
Если вы захотите просмотреть или исправить свою личную информацию, просьба связаться с нами по электронной почте legal@toro.com.

Закон о защите прав потребителей Австралии

Клиенты в Австралии могут найти информацию, относящуюся к Закону о защите прав потребителей Австралии, внутри упаковки или у своего местного дилера компании Toro.

Общая гарантия компании Toro

Оборудование для подрядчиков

по благоустройству местности (LCE)

Условия гарантии и изделия, на которые она распространяется

Компания Toro и ее аффилированная компания Toro Warranty Company в соответствии с договоренностью между ними дают совместную гарантию первоначальному покупателю на ремонт перечисленных ниже изделий Toro в случае обнаружения дефектов материала или заводских дефектов.

Действуют следующие гарантийные периоды начиная с даты приобретения первоначальным владельцем:

Изделия	Гарантийный период
Газонокосилки с пешеходным управлением	
Газонокосилки 53 см – бытовое использование[1]	2 года
Газонокосилки 53 см – коммерческое использование	1 год
Газонокосилки 76 см – бытовое использование[1]	2 года
Газонокосилки 76 см – коммерческое использование	1 год
Газонокосилки с пешеходным управлением среднего размера	2 года
• Двигатель	2 года [2]
Газонокосилки Grand Stand®	5 лет или 1 200 часов[3]
• Двигатель	2 года
• Рама	Срок службы (только первоначальные пользователи)[4]
Газонокосилки Z Master® – серия 2000	4 года или 500 часов[3]
• Двигатель	2 года [2]
• Рама	Срок службы (только первоначальные пользователи)[4]
Газонокосилки Z Master® – серия 3000	5 лет или 1 200 часов[3]
• Двигатель	2 года [2]
• Рама	Срок службы (только первоначальные пользователи)[4]
Газонокосилки Z Master® – серии 5000 и 6000	5 лет или 1 200 часов[3]
• Двигатель	2 года [2]
• Рама	Срок службы (только первоначальные пользователи)[4]
Газонокосилки Z Master® – серия 7000	5 лет или 1 200 часов[3]
• Двигатель	2 года [2]
• Рама	Срок службы (только первоначальные пользователи)[4]
Все газонокосилки	
• Аккумулятор	2 года
• Навесные орудия	2 года

[1]Бытовое использование означает использование изделия на том же участке земли, где стоит ваш дом. Использование в нескольких местах рассматривается как коммерческое использование, в этом случае применяется гарантия на коммерческое использование.

[2]На некоторые двигатели, используемые в оборудовании Toro для подрядчиков по благоустройству местности (LCE), гарантию предоставляет изготовитель двигателя.

[3]Что наступит раньше.

[4]Гарантия на раму на весь срок службы – если основная рама, состоящая из деталей, сваренных вместе и образующих конструкцию тягового блока, к которой крепятся прочие узлы, такие как двигатель, треснет или сломается при нормальном использовании, она будет отремонтирована или заменена по гарантии без оплаты запчастей и трудозатрат. Гарантия не распространяется на поломку рамы из-за неправильного или небрежного использования и поломку или необходимый ремонт из-за ржавчины или коррозии.

Настоящая гарантия включает стоимость запчастей и трудозатраты, но вы должны оплатить транспортные расходы.

Порядок подачи заявки на гарантийное обслуживание

Если вы считаете, что ваше изделие Toro содержит дефект материала или изготовления, выполните следующую процедуру.

1. Свяжитесь со своим продавцом, чтобы организовать техническое обслуживание изделия. Если по какой-либо причине вам не удается связаться со своим продавцом, то вы можете обратиться к официальному дистрибьютору компании Toro, чтобы организовать техобслуживание.
2. Привезите изделие и документы, подтверждающие факт покупки (товарный чек), в сервисный центр дилера.
3. Если по какой-либо причине вы не согласны с мнением сотрудников сервисного центра дилера или имеете замечания в связи с оказанной вам технической помощью, обратитесь к нам по адресу:

   Отдел обслуживания заказчиков RLC

   Toro Warranty Company
   8111 Lyndale Avenue South
   Bloomington, MN 55420-1196
   001-952-948-4707

   См. прилагаемый список дистрибьюторов.

Обязанности владельца

Вы обязаны обслуживать изделие компании Toro с соблюдением процедур технического обслуживания, описанных в *Руководстве оператора*. Такое плановое техническое обслуживание, проводимое как дилером, так и вами лично, осуществляется за ваш счет.

Случаи нераспространения гарантий

На некоторые изделия не существует другой прямой гарантии, кроме специального объема гарантийной защиты систем с вредными выбросами и гарантии на двигатель. Действие этой прямой гарантии не распространяется на следующее:

- Стоимость регулярного технического обслуживания или таких запчастей, как фильтры, топливо, смазочные материалы, замена масла, свечи зажигания, воздушные фильтры, заточка ножей или изношенные ножи, регулировки тросов/рычагов или регулировки тормоза и сцепления
- Отказ компонентов по причине нормального износа
- Любое изделие или часть, которые были доработаны, использовались неправильно или небрежно и требуют замены или ремонта вследствие аварии или отсутствия надлежащего технического обслуживания
- Расходы на приемку и доставку
- Ремонты или попытки ремонта иными лицами, помимо сервис-центра официального дилера Toro
- Ремонты, необходимые по причине несоблюдения рекомендуемых правил использования топлива (более подробную информацию см. в *Руководстве оператора*)
  - Удаление загрязнений из топливной системы не покрывается гарантией
  - Использование старого топлива (полученного более одного месяца назад) или топлива, содержащего более 10% этилового спирта или более 15% MTBE
  - Невыполнение слива топливной системы перед любым периодом простоя свыше одного месяца

Общие условия

Интересы покупателя находятся под защитой законодательства соответствующей страны. Права, которые имеет покупатель в результате действия этих законов, не ограничиваются настоящей гарантией.