Form No. 3414-157 Rev A

TORO®

Count on it.

Руководство оператора

Коммерческая газонокосилка с пешеходным управлением

16 л.с., Т-образная штанга, режущий блок TURBO FORCE® на 91 см с гидравлическим приводом

Номер модели 30071—Заводской номер 315000001 и до

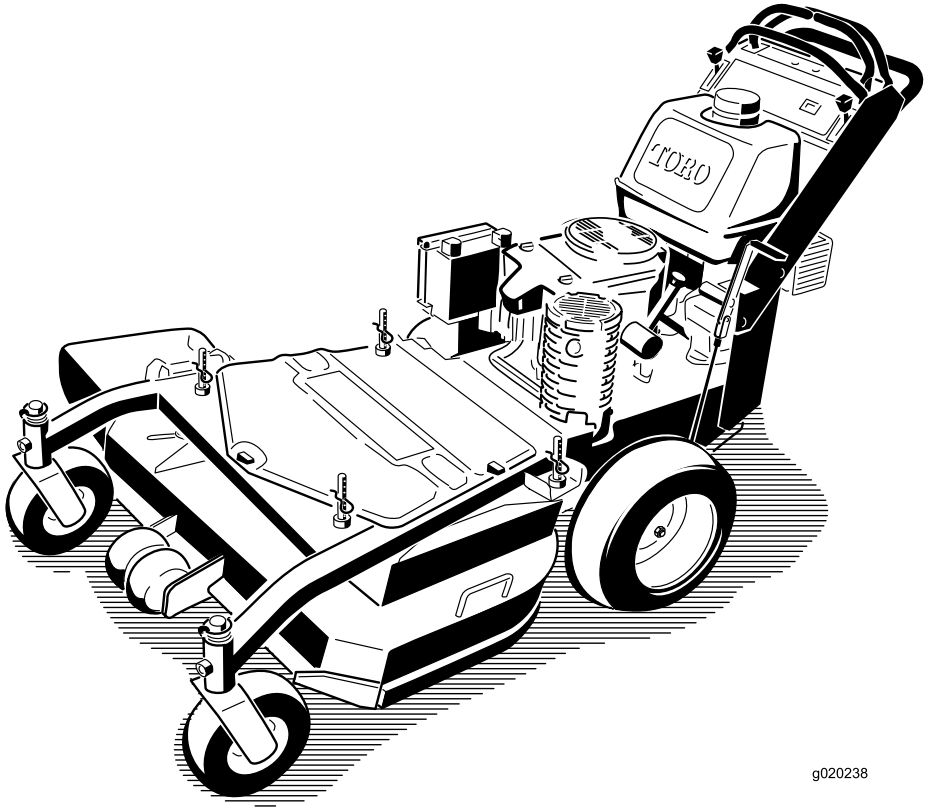

g020238

Регистрация в www.Toro.com.
Перевод исходного документа (RU)

EAC

3414-157 A

⚠ ПРЕДУПРЕЖДЕНИЕ

КАЛИФОРНИЯ
Положение 65, Предупреждение

В соответствии с информацией, имеющейся в распоряжении компетентных органов штата Калифорния, данное вещество содержит химическое соединение (соединения), отнесенные к категории канцерогенных, способных вызвать врождённые пороки и оказывающих вредное воздействие на репродуктивную систему человека.

Согласно законам штата Калифорния считается, что выхлопные газы этого изделия содержат химические вещества, которые вызывают рак, врождённые пороки, и представляют опасность для репродуктивной функции.

Данное изделие соответствует всем европейским директивам; подробные сведения содержатся в документе «Декларация соответствия» на каждое отдельное изделие.

Введение

Эта газонокосилка с вращающимися ножами может использоваться как домовладельцами, так и для профессиональными наемными операторами. Она предназначена в основном для стрижки травы на ухоженных зеленых территориях жилых и коммерческих объектов. Машина не предназначена для срезания кустарника или сельскохозяйственных работ.

Внимательно изучите данное руководство и научитесь правильно использовать и обслуживать машину, не допуская ее повреждения и травмирования персонала. Пользователь несет ответственность за правильное и безопасное использование машины.

Вы можете напрямую связаться с компанией Toro, используя сайт www.Toro.com, для получения информации об изделии и приспособлениях, для помощи в поисках дилера или для регистрации изделия.

Для выполнения технического обслуживания, приобретения оригинальных запчастей Toro или получения дополнительной информации обращайтесь в сервисный центр официального дилера или в отдел технического обслуживания компании Toro. Не забудьте при этом указать модель и серийный номер изделия. Рисунок 1 указывает место на машине, где представлена ее модель и серийный номер. Запишите номера в предусмотренном для этого месте.

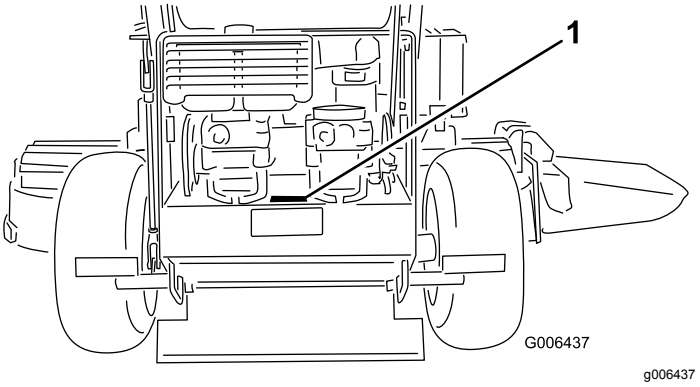

Рисунок 1

1. Расположение номера модели и серийного номера

Номер модели _____

Заводской номер _____

В настоящем руководстве приведены потенциальные опасности и рекомендации по их предотвращению, обозначенные символом (Рисунок 2), который предупреждает об опасности серьезного травмирования или гибели в случае несоблюдения пользователем рекомендуемых мер безопасности.

g000502

Рисунок 2

1. Символ предупреждения об опасности

Для выделения информации в данном руководстве используются два слова. **Внимание!** – привлекает внимание к специальной информации, относящейся к механической части машины, а **Примечание** – выделяет общую информацию, требующую особого внимания.

© 2017—The Toro® Company
8111 Lyndale Avenue South
Bloomington, MN 55420

Обращайтесь к нам в www.Toro.com.
Напечатано в США
Все права защищены

Содержание

Техника безопасности 4
Общие правила техники безопасности при эксплуатации газонокосилки 4
Уровень звукового давления 6
Звуковая мощность..... 6
Уровень вибрации..... 6
Индикатор наклона 7
Наклейки с правилами техники безопасности и инструкциями 8
Знакомство с изделием 11
Органы управления 11
Технические характеристики 12
Эксплуатация 13
Заправка топливом..... 13
Проверка уровня масла в двигателе..... 14
Безопасность – прежде всего!..... 15
Использование стояночного тормоза 15
Запуск и останов двигателя..... 15
Использование органа управления ножами газонокосилки (PTO)..... 16
Система защитных блокировок..... 17
Движение вперед или назад..... 18
Останов машины 19
Толкание машины 19
Транспортировка машины..... 20
Выброс с боковой стороны или мульчирование травы 20
Регулировка высоты скашивания 20
Регулировка защитных валиков..... 21
Регулировка перегородки потока 22
Расположение перегородки потока..... 22
Техническое обслуживание 24
Рекомендуемый график(и) технического обслуживания 24
Смазка 25
Смазка машины 25
Смазка подшипников..... 25
Смазка натяжного ролика ремня привода механизма отбора мощности 25
Техническое обслуживание двигателя 26
Обслуживание воздухоочистителя..... 26
Проверка уровня и замена моторного масла 27
Обслуживание свечей зажигания 29
Техническое обслуживание топливной системы 30
Слив топлива из топливного бака 30
Замена топливного фильтра 31
Техническое обслуживание электрической системы 32
Обслуживание предохранителей 32
Техническое обслуживание приводной системы 32
Регулировка прямолинейности движения 32
Проверка давления в шинах 33
Замена втулок вилок поворотных колес 33
Техническое обслуживание поворотных колес и подшипников 34
Регулировка электрической муфты 35
Техническое обслуживание системы охлаждения 35
Очистка воздухозаборной сетки 35
Техническое обслуживание тормозов 36
Обслуживание тормозов 36
Техническое обслуживание ремней 37
Проверка ремней..... 37
Замена ремня газонокосилки..... 37
Замена ремня привода механизма отбора мощности..... 38
Регулировка пружинодержателя натяжного ролика ремня привода механизма отбора мощности 39
Замена ремня привода насоса..... 39
Техническое обслуживание органов управления 40
Регулировка положения рукоятки управления движением 40
Техническое обслуживание гидравлической системы 43
Техническое обслуживание гидравличе-ской системы 43
Обслуживание деки газонокосилки 46
Техническое обслуживание ножей 46
Улучшение качества скашивания газонокосилки..... 48
Настройка рамы..... 49
Проверка угла наклона деки газонокосилки в продольном направлении..... 51
Изменение угла наклона деки газонокосилки в продольном направлении..... 51
Проверка высоты деки газонокосилки в поперечном направлении 52
Изменение высоты деки газонокосилки в поперечном направлении 52
Согласование высоты скашивания..... 52
Замена отражателя травы..... 53
Очистка 54
Очистка нижней части газонокосилки..... 54
Утилизация отходов..... 54
Хранение 54
Очистка и хранение 54
Поиск и устранение неисправностей 56

Техника безопасности

Данная машина была спроектирована согласно требованиям стандарта EN ISO 5395:2013.

Неправильная эксплуатация или недобросовестное техническое обслуживание этой машины могут стать причиной травмирования. Чтобы уменьшить вероятность травмирования, соблюдайте правила техники безопасности и всегда обращайте внимание на предупреждающие символы, означающие *Внимание!, Осторожно!* или *Опасно!* – указания по обеспечению личной безопасности. Несоблюдение данных инструкций может стать причиной травмирования или гибели.

Общие правила техники безопасности при эксплуатации газонокосилки

Несоблюдение правил техники безопасности при эксплуатации машины, оснащенной режущим устройством, может привести к травматической ампутации конечностей, а также к нанесению травмы выброшенным предметом. Несоблюдение следующих инструкций по безопасности может привести к серьезному травмированию или гибели.

Обучение

- Внимательно изучите данные инструкции. Подробно ознакомьтесь с органами управления и правилами использования оборудования.
- Не разрешайте пользоваться газонокосилкой детям, а также лицам, не ознакомленным с настоящими инструкциями. Минимальный возраст пользователя газонокосилки устанавливается местными правилами и нормами.
- Ответственность за несчастные случаи и возникновение опасных ситуаций для людей и имущества несет оператор.
- Изучите описание всех символов и пиктограмм, имеющихся на газонокосилке, или используемых в инструкциях.

Бензин

ОСТОРОЖНО! Бензин является легковоспламеняющейся жидкостью. Соблюдайте следующие меры безопасности.

- Храните топливо в емкостях, специально предназначенных для этой цели.
- Заправляйте машину топливом вне помещения, не курите во время заправки.
- Доливайте топливо перед пуском двигателя. Запрещается снимать крышку топливного бака и доливать топливо во время работы двигателя, а также когда двигатель нагрет.
- В случае разлива бензина не пытайтесь запустить двигатель, уберите машину из зоны разлива и не допускайте появления в ней источников возгорания до полного рассеивания паров бензина.
- Плотно закрывайте все крышки топливного бака и емкости.

Подготовка

- Во время кошения обязательно используйте прочную нескользящую обувь и длинные брюки. Запрещается работать с газонокосилкой босиком или в открытых сандалиях.
- Тщательно осмотрите площадку, на которой будет использоваться машина и удалите из рабочей зоны камни, палки, провода, кости и другие посторонние предметы.
- Перед началом работы осмотрите машину и убедитесь, что все ограждения и защитные устройства, такие как отражатели и (или) подхватчики травы, находятся на своих местах и правильно работают.
- Перед началом работы обязательно осмотрите машину и убедитесь в отсутствие износа и повреждения ножей, болтов ножей и режущего блока в сборе. Заменяйте изношенные или поврежденные ножи и болты комплектами, чтобы не нарушить балансировку.

Пуск двигателя

- Перед пуском двигателя выведите из зацепления муфты ножей и привода и установите их в нейтральное положение.
- При пуске двигателя или включении электродвигателя не наклоняйте газонокосилку, если только она не должна быть наклонена для пуска. Не наклоняйте косилку больше, чем это необходимо, приподнимайте только часть машины, находящуюся дальше от оператора.
- При пуске двигателя или включении электродвигателя будьте осторожны и следуйте

инструкциям. Держите ноги на безопасном расстоянии от ножей и желоба выброса.

Эксплуатация

- Запрещается использовать газонокосилку, если в непосредственной близости находятся посторонние люди (особенно дети), а также домашние животные.
- Скашивайте траву только при дневном свете или при достаточном искусственном освещении.
- По возможности следует избегать эксплуатации газонокосилки на влажной траве.
- Остерегайтесь ям и других скрытых опасностей.
- Никогда не направляйте выбрасываемый материал в сторону людей.
- Держите руки и ноги на безопасном расстоянии от вращающихся частей машины. Держитесь на достаточном расстоянии от отверстия выброса.
- Запрещается приподнимать и переносить газонокосилку с работающим двигателем.
- Будьте крайне осторожны при изменении направления движения и при перемещении на себя газонокосилки с пешеходным управлением.
- Двигайтесь шагом; бежать запрещено.
- Работа на склонах:
  - Запрещается пользоваться газонокосилкой на очень крутых склонах.
  - Будьте крайне осторожны при работе на склоне.
  - Двигайтесь поперек поверхности склонов, никогда не двигайтесь вверх или вниз по склону. При изменении направления движения на склонах будьте крайне осторожны.
  - При работе на склонах обеспечьте себе устойчивое положение.
- Вводя в зацепление тяговую муфту, особенно на высоких передачах, устанавливайте рычаг дроссельной заслонки в положение «Медленно». Во избежание переворачивания или потери контроля над машиной снижайте скорость на склонах и при выполнении резких поворотов.
- Останавливайте ножи, если газонокосилку необходимо наклонить для пересечения поверхностей, где нет травы, а также при транспортировке газонокосилки к скашиваемому участку и обратно.
- Не запускайте двигатель в замкнутом пространстве, где могут скапливаться опасные пары окиси углерода.
- Выключите двигатель:
  - оставляя газонокосилку без присмотра,
  - перед заправкой топливом,
  - перед демонтажем подхватчика травы,
  - перед регулировкой по высоте, если только регулировку невозможно выполнить с рабочего места оператора.
- Выключите двигатель и отсоедините провод свечи зажигания или поверните ключ замка зажигания в положение «Выкл.» и извлеките ключ:
  - перед устранения засора или очисткой желоба;
  - перед проверкой, очисткой и выполнением работ на газонокосилке;
  - после столкновения газонокосилки с посторонним предметом проверьте ее на отсутствие повреждений и при необходимости отремонтируйте перед повторным запуском и возобновлением эксплуатации;
  - в случае появления аномальной вибрации при запуске газонокосилки (немедленно проверьте).
- Будьте осторожны при использовании двухколесных прицепных устройств и
  - используйте только разрешенные точки сцепки;
  - не допускайте нагрузок, которые могут привести к потере управления;
  - не выполняйте резкие повороты; будьте осторожны при движении задним ходом;
  - не перевозите пассажиров.
- Приближаясь к дороге или пересекая ее, следите за дорожным движением.
- Прежде чем покинуть рабочее место оператора:
  - отсоедините вал отбора мощности и опустите навесные орудия,
  - переведите органы управления в нейтральное положение и включите стояночный тормоз,
  - выключите двигатель и извлеките ключ из замка зажигания.

Техническое обслуживание и хранение

- Для обеспечения безопасности и исправности оборудования следите, чтобы все гайки и болты были плотно затянуты.
- Не используйте для очистки машины аппараты высокого давления.

- Если в баке машины есть бензин, не храните машину в здании, где пары топлива могут воспламениться от открытого пламени или искр.
- Дайте двигателю остыть перед постановкой машины на хранение в закрытом помещении.
- Для уменьшения пожароопасности следите, чтобы в двигателе, глушителе, аккумуляторном отсеке, а также в месте хранения топлива не скапливались трава, листья или избыточная смазка.
- Регулярно производите проверку компонентов подхватчика травы и ограждения выброса, своевременно заменяйте части, рекомендованные к замене изготовителем.
- Для обеспечения безопасности своевременно заменяйте изношенные и поврежденные части.
- Заменяйте неисправные глушители.
- Опорожняйте топливный бак только вне помещения.
- Не изменяйте настройку регулятора оборотов двигателя и не превышайте его допустимую частоту вращения. Работа двигателя на повышенных оборотах повышает опасность несчастного случая.
- При использовании газонокосилок с несколькими ножами соблюдайте осторожность, поскольку вращение одного ножа может привести к вращению других ножей.
- Будьте осторожны при регулировке газонокосилки, чтобы не защемить пальцы между вращающимися ножами и неподвижными частями газонокосилки.
- **Для обеспечения наилучшей производительности и безопасности всегда приобретайте только оригинальные запасные части и приспособления Toro. Не используйте *совместимые* запчасти и принадлежности**; они могут создать угрозу безопасности.

Уровень звукового давления

Уровень звукового давления на органы слуха оператора во время работы данного устройства составляет 88 дБА с погрешностью (K) 1 дБА.

Уровень звукового давления определялся согласно методикам, описанным в EN ISO 5395:2013.

Звуковая мощность

Гарантированный уровень звуковой мощности во время работы данного устройства составляет 100 дБА с погрешностью (K) 1 дБА.

Уровень звуковой мощности определялся согласно методикам, описанным в ISO 11094.

Уровень вибрации

Руки

Измеренный уровень вибрации, воздействующей на правую руку = 2,8 м/с^2

Измеренный уровень вибрации, воздействующей на левую руку = 2,1 м/с^2

Погрешность (K) = 1,4 м/с^2

Уровень вибрации определялся по методикам, описанным в стандарте EN ISO 5395:2013.

Индикатор наклона

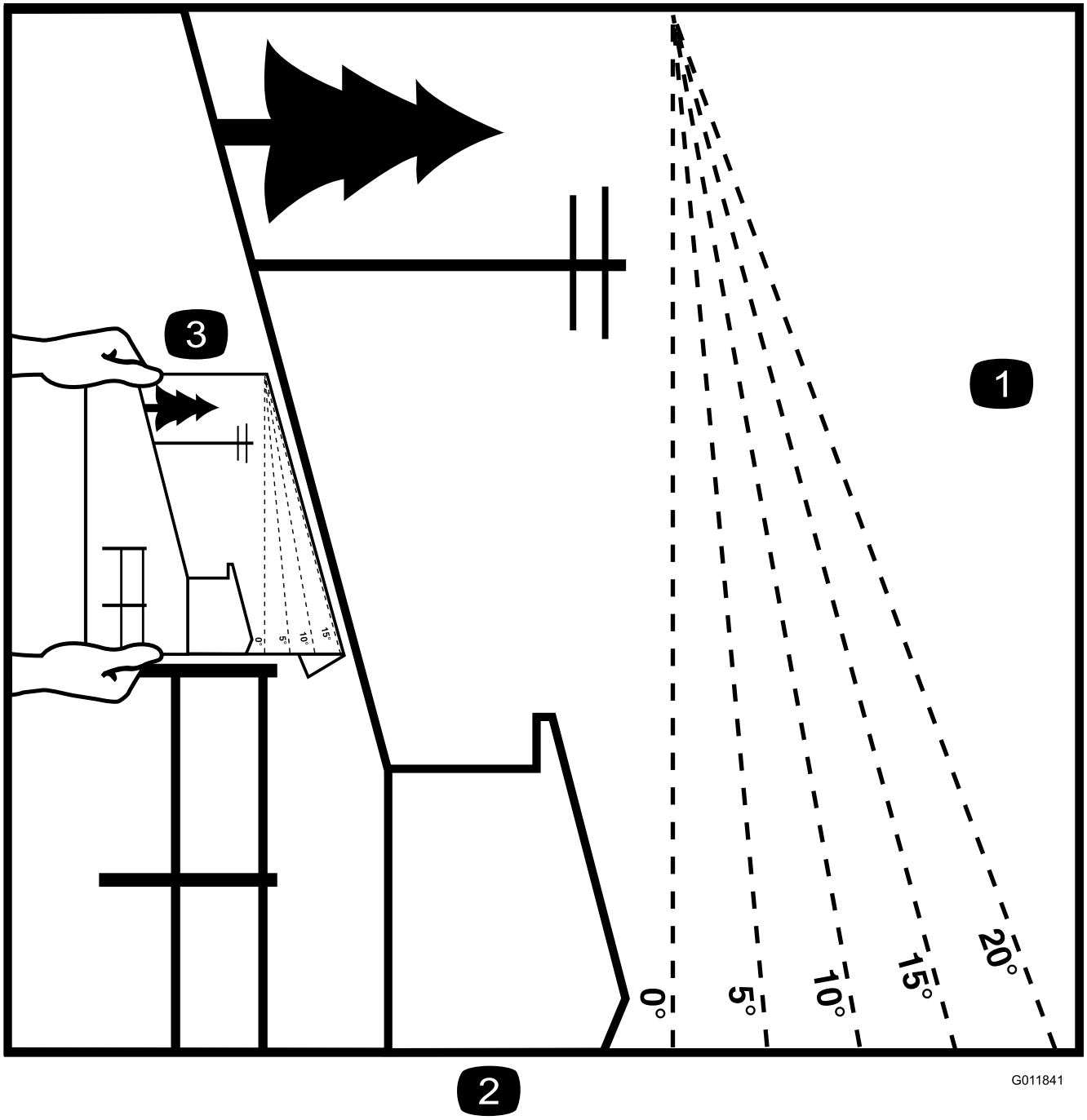

g011841

Рисунок 3

Эту страницу можно скопировать для личного пользования.

1. Максимальная крутизна склона для безопасной эксплуатации машины составляет **20°**. Перед началом работы определите крутизну склона с помощью таблицы крутизны склона. **Не эксплуатируйте данную машину на склонах крутизной свыше 20 градусов.** Сложите индикатор вдоль линии, соответствующей рекомендуемой крутизне склона.
2. Совместите боковую кромку индикатора с вертикальной поверхностью, деревом, зданием, столбом забора, и т.д.
3. Пример того, как сопоставить склон и сложенную кромку.

Наклейки с правилами техники безопасности и инструкциями

Наклейки и инструкции по технике безопасности должны быть хорошо видны оператору и располагаться вблизи всех мест повышенной опасности. Заменяйте поврежденные или утерянные наклейки.

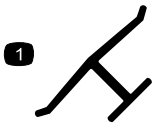

decaloemmarkt

Заводская марка

1. Означает, что нож изготовлен производителем машины.

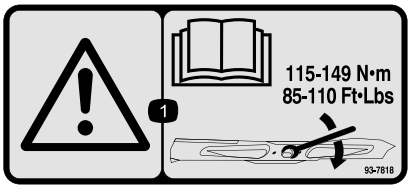

decal93-7818

93-7818

1. Осторожно! Прочтите в *Руководстве оператора* указания по затяжке болта и гайки ножа с моментом 115–149 Н·м.

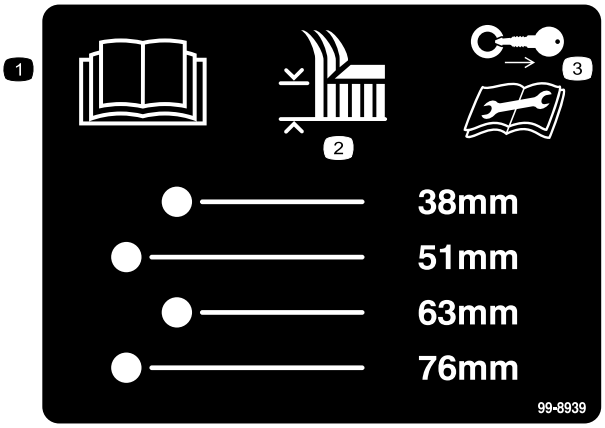

decal99-8939

99-8939

1. Прочтите *Руководство оператора*.
2. Высота скашивания
3. Перед ремонтом или техническим обслуживанием извлеките ключ из замка зажигания и прочтите инструкции.

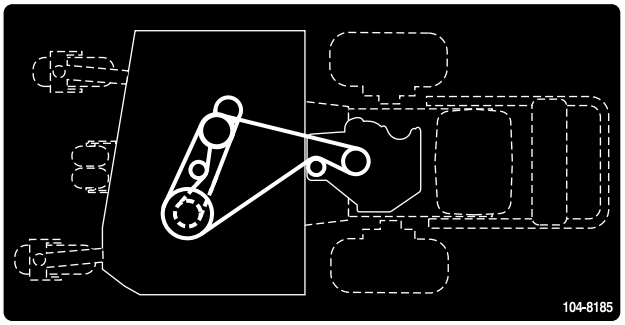

decal104-8185

104-8185

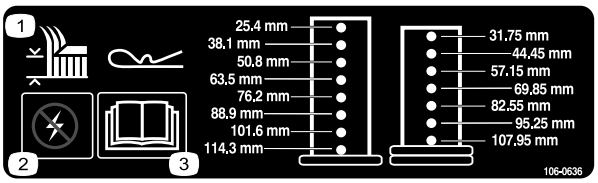

decal106-0636

106-0636

1. Высота скашивания
2. Осторожно! Высокое напряжение
3. Для получения дополнительной информации прочтите *Руководство оператора*.

---

decal106-5517

106-5517

1. Осторожно! Горячая поверхность — не прикасаться.

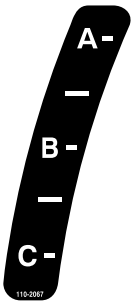

decal110-2067

110-2067

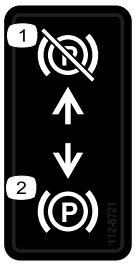

decal112-8721

112-8721

1. Стояночный тормоз — выключен
2. Стояночный тормоз — включен.

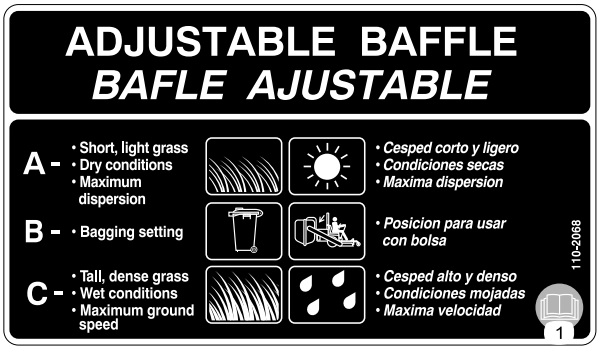

decal110-2068

110-2068

1. Прочтите *Руководство оператора*.

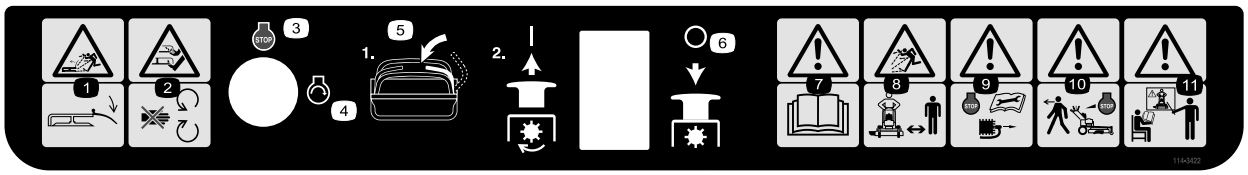

decal114-3422

114-3422

1. Опасность выброса предметов! Отражатель должен находиться на своем месте.
2. Во избежание порезов и увечий рук и ног держитесь в стороне от движущихся частей.
3. Двигатель — останов
4. Двигатель — пуск
5. Переведите рычаг управления движением в нейтральное положение, затем вытяните ручку механизма отбора мощности (PTO), чтобы включить ножи.
6. Нажмите на ручку PTO (механизма отбора мощности), чтобы выключить ножи.
7. Осторожно! Прочтите *Руководство оператора.*
8. Опасность выброса предметов! Посторонние должны находиться на безопасном расстоянии от машины.
9. Перед выполнением какого-либо технического обслуживания машины выключите двигатель и отсоедините провод от свечи зажигания.
10. Осторожно! Прежде чем оставить машину без присмотра, выключите двигатель.
11. Осторожно! Не приступайте к эксплуатации данной машины без прохождения обучения.

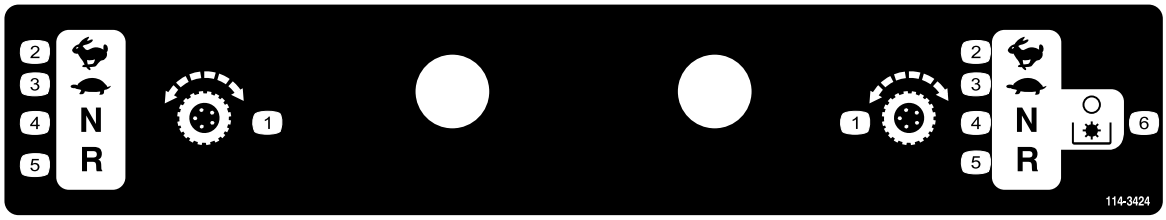

decal114-3424

114-3424

1. Орган управления тягой
2. Быстро
3. Медленно
4. Нейтраль
5. Задний ход
6. Выключение механизма отбора мощности (PTO)

---

decal114-3442

114-3442

1. Быстро
2. Непрерывная переменная настройка
3. Двигатель
4. Медленно
5. Воздушная заслонка

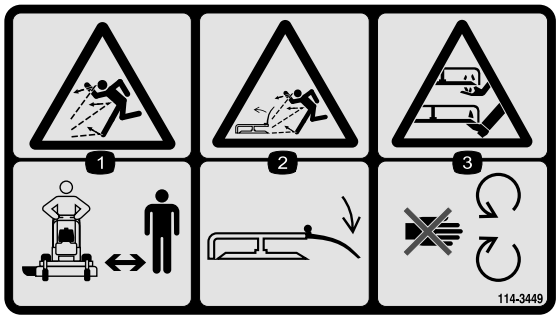

decal114-3449

114-3449

1. Опасность выброса предметов! Посторонние должны находиться на безопасном расстоянии от машины.
2. Опасность выброса предметов газонокосилкой! Убедитесь в наличии отражателя.
3. Опасность порезов и травматической ампутации конечностей! Держитесь подальше от движущихся частей.

---

decal115-4212

115-4212

1. Уровень гидравлического масла
2. Прочтите *Руководство оператора*.
3. Осторожно! Не прикасайтесь к горячей поверхности.

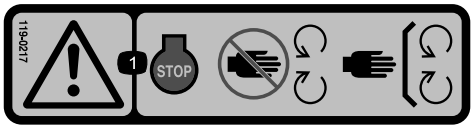

decal119-0217

119-0217

1. Осторожно! Выключите двигатель; держитесь на безопасном расстоянии от движущихся частей; все ограждения и кожухи должны находиться на штатных местах.

Знакомство с изделием

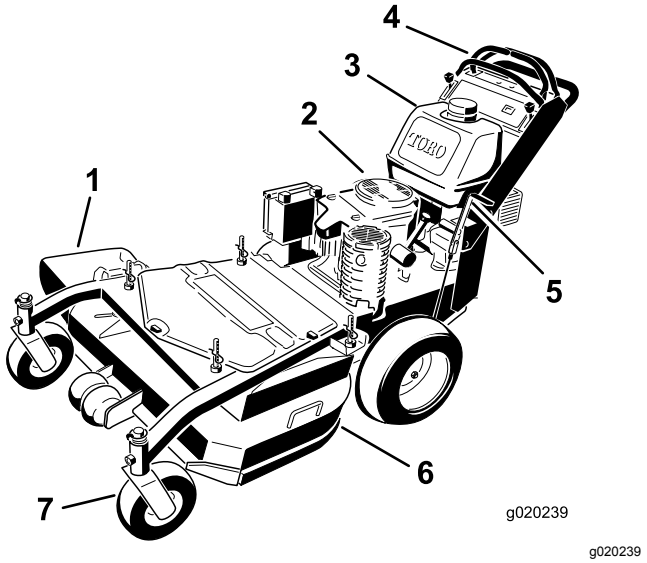

Рисунок 4

1. Желоб для бокового выброса
2. Двигатель
3. Бензобак
4. Органы управления
5. Стояночный тормоз
6. Дека газонокосилки
7. Переднее поворотное колесо

Органы управления

Перед запуском двигателя и эксплуатацией машины ознакомьтесь со всеми органами управления (Рисунок 5).

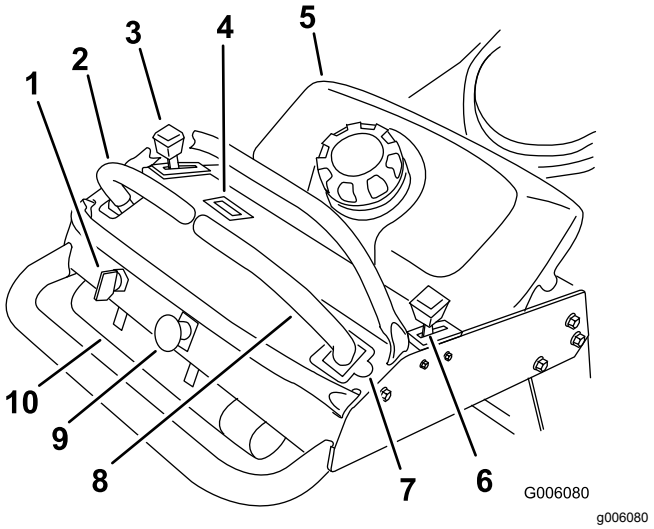

Рисунок 5

1. Замок зажигания
2. Левый рычаг управления движением
3. Рычаг дроссельной заслонки
4. Счетчик моточасов
5. Топливный бак
6. Воздушная заслонка
7. Фиксированное нейтральное положение для правого рычага управления движением
8. Правый рычаг управления движением
9. Ручка управления ножами (PTO)
10. Тубус для руководства оператора

Рычаг дроссельной заслонки

Рычаг дроссельной заслонки имеет 2 положения: **Быстро** и **Медленно**.

Воздушная заслонка

Используйте воздушную заслонку для запуска холодного двигателя.

Ручка управления ножами (PTO)

Ручка управления ножами (PTO) используется для включения и выключения электрической муфты привода ножей газонокосилки, когда правый рычаг управления движением находится в среднем нефиксированном положении. Вытяните ручку вверх, чтобы включить ножи, и отпустите ее. Для выключения ножей нажмите на ручку управления ножами (PTO) вниз или переведите правый рычаг управления движением в фиксированное нейтральное положение и отпустите его.

Замок зажигания

Замок зажигания используется для запуска двигателя газонокосилки и имеет три положения: «Запуск», «Работа», и «Выкл.».

Рычаги управления движением

Рычаги управления движением используются для управления движением машины вперед, назад и выполнения поворотов в любом направлении.

Фиксированное нейтральное положение

Фиксированное нейтральное положение используется вместе с системой защитных блокировок для включения и выключения ножей газонокосилки и для определения положения «Нейтраль».

Клапан отключения подачи топлива

Закрывайте клапан отключения подачи топлива (под топливным баком) перед транспортировкой или хранением газонокосилки.

Счетчик моточасов

Показывает полную наработку машины в моточасах. Он действует только тогда, когда работают ножи газонокосилки.

Счетчик моточасов начинает мигать за 3 часа до наступления срока техобслуживания и продолжает мигать 3 часа после. Интервалы техобслуживания: после первых 8 часов, затем каждые 100 и каждые 400 часов работы.

Примечание: Убедитесь в соблюдении всех рекомендованных интервалов технического обслуживания, указанных в рекомендуемом регламенте техобслуживания.

Навесные орудия и приспособления

Для улучшения и расширения возможностей машины можно использовать ряд аттестованных компанией Toro навесных орудий и приспособлений. Обратитесь в сервисный центр официального дилера или дистрибьютора или посетите веб-сайт www.Toro.com, на котором приведен список всех утвержденных навесных орудий и приспособлений.

Технические характеристики

Примечание: Технические характеристики и конструкция могут быть изменены без уведомления.

Ширина с опущенным отражателем	130 см
Длина	199 см
Высота	117 см
Масса	303 кг

Эксплуатация

Заправка топливом

- Для наилучших результатов используйте только чистый, свежий, неэтилированный бензин с октановым числом 87 или выше (метод оценки (R+M)/2).
- Приемлемыми считаются кислородосодержащие виды топлива, в состав которых входит до 10% спирта или 15% метил-трет-бутилового эфира (MTBE) по объему.
- **Этиловый спирт**: Приемлемым считается бензин, в состав которого входит до 10% этилового спирта или 15% MTBE (метил-трет-бутилового эфира) по объему. Этиловый спирт и MTBE – это разные вещества. Бензин с содержанием этилового спирта 15% (E15) по объему не разрешен для использования. **Никогда не используйте** бензин, содержащий более 10% этилового спирта по объему, такой как E15 (содержит 15% этилового спирта), E20 (содержит 20% этилового спирта) или E85 (содержит до 85% этилового спирта). Использование неразрешенного к применению бензина может привести к проблемам в эксплуатации и (или) повреждениям двигателя, которые не будут покрываться гарантией.
- **Не используйте** смеси этанола с бензином (такие как E15 или E85) с содержанием более 10% этанола по объему. Это может привести к нарушениям эксплуатационных характеристик и/или повреждениям двигателя, которые не будут покрываться гарантией.
- **Запрещается** использовать бензин, содержащий метанол.
- **Запрещается** хранить топливо без стабилизирующей присадки в топливных баках или контейнерах на протяжении всего зимнего периода.
- **Не** добавляйте масло в бензин.

⚠ ОПАСНО

При определенных условиях бензин является чрезвычайно огнеопасным и взрывоопасным веществом. Возгорание или взрыв топлива могут вызвать ожоги у людей и повредить имущество.

- **Заправляйте топливный бак вне помещения, на открытом воздухе и при холодном двигателе. Сразу же вытирайте пролитый бензин.**
- **Никогда не заправляйте топливный бак в закрытом прицепе.**
- **Не заправляйте топливный бак до предела. Доливайте бензин в топливный бак до уровня, не доходящего 6–13 мм до низа заливной горловины. Это пустое пространство в баке позволит топливу расширяться.**
- **Курить во время работы с топливом запрещено. Держитесь подальше от источника открытого пламени и от мест, где топливо может воспламениться от искр.**
- **Храните бензин в штатной емкости в месте, недоступном для детей. Приобретаемый запас бензина должен быть рассчитан не более, чем на 30 дней.**
- **Не эксплуатируйте машину без установленной исправной выхлопной системы.**

⚠ ОПАСНО

При определенных условиях во время заправки может накопиться статическое электричество и образоваться искра, что приведет к воспламенению паров бензина. Возгорание или взрыв топлива могут вызвать ожоги у людей и повредить имущество.

- **Перед заполнением ставьте емкости на землю, в стороне от транспортного средства.**
- **Не заливайте емкости с бензином внутри транспортного средства, в кузове грузовика, или на платформе прицепа, так как ковровое покрытие кабины или пластмассовая облицовка кузова могут изолировать емкость, и замедлить рассеяние статического заряда.**
- **По возможности, снимайте оборудование, имеющее бензиновый двигатель, с грузовика или прицепа, и заправляйте его на земле.**
- **При отсутствии такой возможности заправлять такое оборудование на прицепе следует из переносной емкости, а не с помощью заправочного пистолета.**
- **При использовании бензозаправочного пистолета держите его прижатым к краю заливной горловины топливного бака или емкости до окончания заправки.**

⚠ ПРЕДУПРЕЖДЕНИЕ

Бензин опасен для здоровья или может привести к гибели при проглатывании. Продолжительное воздействие паров бензина может привести к тяжелой травме или заболеванию.

- **Избегайте продолжительного вдыхания паров.**
- **Не приближайте лицо к пистолету и топливному баку или к отверстию бутыли с кондиционером топлива.**
- **Не допускайте попадания бензина в глаза и на кожу.**

Использование стабилизирующих/кондиционирующих топливных присадок

Использование стабилизирующих/кондиционирующих топливных присадок обеспечивает следующие преимущества:

- Сохранение качества бензина при хранении до 90 суток. При более длительном хранении рекомендуется слить бензин из топливного бака
- Очистка двигателя в процессе работы
- Предотвращение образования смолистых отложений в топливной системе, вызывающих затруднение запуска

Внимание: **Не допускается использовать топливные присадки, содержащие метанол или этанол.**

Добавляйте в бензин соответствующее количество стабилизирующих (кондиционирующих) топливных присадок.

Примечание: Стабилизирующие (кондиционирующие) топливные присадки наиболее эффективны при смешивании со свежим бензином. Для сведения к минимуму вероятности образования смолистых отложений в топливной системе всегда используйте стабилизирующую присадку.

Заправка топливного бака

1. Выключите двигатель и включите стояночный тормоз.
2. Очистите зону вокруг крышки топливного бака и снимите крышку.
3. Долейте в топливный бак неэтилированный обычный бензин до уровня, не доходящего на 6–13 мм до нижней кромки заливной горловины.

   Оставшееся в баке пространство позволяет бензину расширяться. Не заправляйте топливные баки до самого верха.
4. Надежно закройте крышку топливного бака.
5. Вытрите весь пролитый бензин.

Проверка уровня масла в двигателе

Прежде чем запускать двигатель и использовать машину, проверьте уровень масла в картере двигателя, см. «Проверка уровня масла» в разделе Техническое обслуживание двигателя (страница 26).

Примечание: Определите левую и правую стороны машины относительно места оператора.

Безопасность – прежде всего!

Внимательно прочтите в разделе по безопасности все указания по технике безопасности и изучите все наклейки. Знание этой информации поможет вам и находящимся рядом людям избежать травм.

Рекомендуется использовать средства защиты глаз, органов слуха, ног и головы.

⚠ ПРЕДОСТЕРЕЖЕНИЕ

Уровень звукового давления данной машины на органы слуха оператора превышает 85 дБА и при длительном воздействии может привести к потере слуха.

Оператор машины должен использовать средства защиты органов слуха.

Использование стояночного тормоза

Всегда включайте стояночный тормоз, когда вы останавливаете машину или оставляете ее без присмотра. Перед каждым использованием машины проверяйте, хорошо ли работает стояночный тормоз.

Если стояночный тормоз не удерживает надежно машину, отрегулируйте его. См. раздел Обслуживание тормозов (страница 36)

⚠ ПРЕДОСТЕРЕЖЕНИЕ

Дети и посторонние лица могут получить травмы при попытках двигать или включать машину, оставленную без присмотра.

Оставляя машину без присмотра даже на несколько минут, обязательно извлеките ключ из замка зажигания и включите стояночный тормоз.

Включение стояночного тормоза

Потяните рычаг стояночного тормоза назад (Рисунок 6).

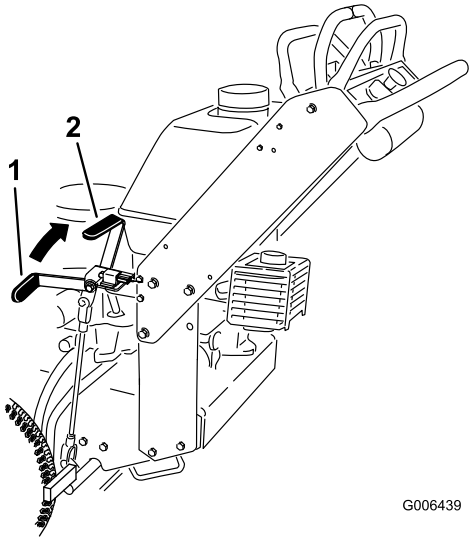

g006439

Рисунок 6

1. Рычаг стояночного тормоза (в отпущенном положении)
2. Рычаг стояночного тормоза (во включенном положении)

Выключение стояночного тормоза

Передвиньте рычаг стояночного тормоза вперед.

Запуск и останов двигателя

Пуск двигателя

1. Присоедините провода к свечам зажигания.
2. Откройте топливный клапан.
3. Включите стояночный тормоз.
4. Перед запуском холодного двигателя переведите рычаг дроссельной заслонки в положение «Быстро» и переведите рычаг воздушной заслонки в положение «Вкл.»(Рисунок 7).

   Примечание: На теплом или горячем двигателе использование воздушной заслонки может не потребоваться. Для запуска прогретого двигателя установите рычаг дроссельной заслонки посередине между положениями «Быстро» и «Медленно».

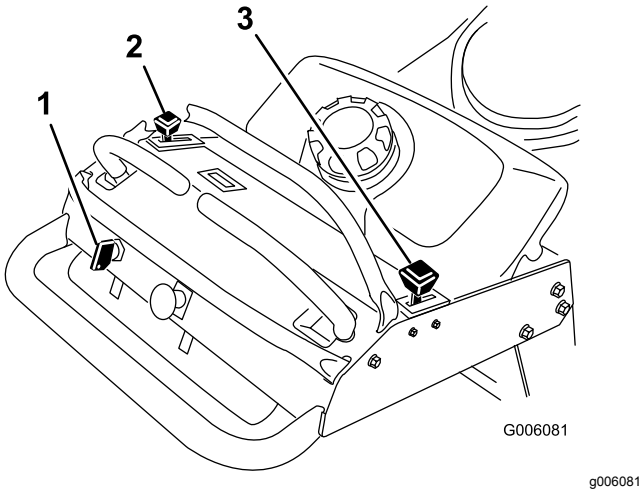

Рисунок 7

1. Замок зажигания
2. Рычаг дроссельной заслонки
3. Воздушная заслонка

5. Поверните ключ зажигания в положение запуска, чтобы подать питание на стартер. После запуска двигателя отпустите ключ.

   Примечание: Не включайте стартер более чем на 5 секунд за один раз Если двигатель не запускается, подождите 15 секунд для охлаждения стартера, затем повторите попытку. Несоблюдение этих инструкций может привести к перегоранию электродвигателя стартера.

6. После запуска двигателя установите рычаг дроссельной заслонки между положениями «Быстро» и «Медленно» и переведите рычаг воздушной заслонки в положение «Выкл.». Дайте двигателю прогреться и установите регулятор дроссельной заслонки в положение «Быстро».

Останов двигателя

1. Переведите рычаги управления движением в положение «Нейтраль» и переведите правый рычаг управления движением в нейтральное фиксированное положение.
2. Переведите рычаг дроссельной заслонки в положение «Медленно» (Рисунок 7).
3. Если двигатель работает с напряжением или он слишком горячий, перед поворотом ключа зажигания в положение «Выкл.» дайте двигателю в течение 30–60 секунд поработать на холостом ходу.
4. Для останова двигателя поверните ключ в замке зажигания в положение «Выкл.».

   Внимание: **Во избежание утечки топлива убедитесь перед транспортировкой или хранением машины, что клапан отключения подачи топлива закрыт. Перед постановкой машины на хранение отсоедините провод свечи (свечей) зажигания для предотвращения случайного запуска.**

Использование органа управления ножами газонокосилки (PTO)

Ручка управления ножами (PTO) используется вместе с правым рычагом управления движением для включения и выключения ножей газонокосилки.

Включение ножей газонокосилки (PTO)

1. Чтобы включить ножи газонокосилки, переведите правый рычаг управления движением в среднее нефиксированное положение (Рисунок 8).
2. Вытяните ручку управления ножами (PTO) вверх и отпустите ее, удерживая правый рычаг управления движением в среднем нефиксированном положении.

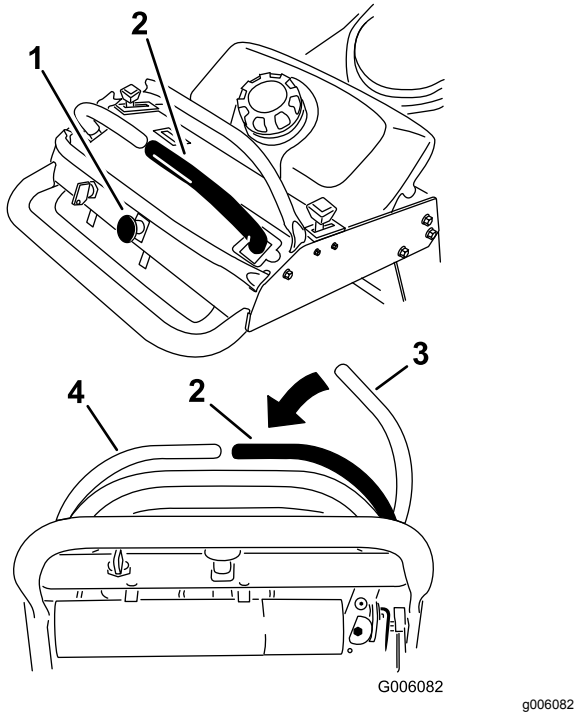

Рисунок 8

1. Ручка управления ножами (PTO)
2. Правый рычаг управления движением переведен в среднее нефиксированное положение
3. Правый рычаг управления движением находится в нейтральном фиксированном положении
4. Левый рычаг управления движением

Выключение ножей газонокосилки (PTO)

Ножи газонокосилки можно выключить 2 способами.

- Нажмите ручку управления ножами (PTO) вниз в положение «Выкл.».
- Переведите рычаги управления движением в нейтральное положение и переведите правый рычаг управления движением в нейтральное фиксированное положение.

Система защитных блокировок

⚠ ПРЕДОСТЕРЕЖЕНИЕ

В случае отсоединения или повреждения защитных блокировочных выключателей возможно непредвиденное срабатывание машины, которое может привести к травмированию.

- **Не вмешивайтесь в работу блокировочных выключателей.**
- **Ежедневно проверяйте работу блокировочных выключателей и заменяйте все поврежденные выключатели перед эксплуатацией машины.**

Назначение системы защитных блокировок

Система защитных блокировок предотвращает вращение ножей газонокосилки, если не выполнены следующие условия:

- Правый рычаг управления движением установлен в среднее нефиксированное положение
- Ручка управления ножами (PTO) вытянута в положение «Вкл.».

  Система защитных блокировок останавливает ножи газонокосилки, если вы переведете или отпустите правый рычаг управления движением в нейтральное фиксированное положение.

Проверка системы защитных блокировок

Интервал обслуживания: Перед каждым использованием или ежедневно

Примечание: Если система защиты не работает так, как описано ниже, немедленно отремонтируйте ее в сервисном центре официального дилера.

1. Запустите двигатель; см. «Пуск и останов двигателя» в разделе Запуск и останов двигателя (страница 15).
2. Включите стояночный тормоз.
3. Переведите правый рычаг управления движением в среднее нефиксированное положение.

   Примечание: Ножи не должны вращаться.
4. Переведите рычаги управления движением вперед.

Примечание: Двигатель должен остановиться.

5. Запустите двигатель и отпустите стояночный тормоз.
6. Переведите правый рычаг управления движением в среднее нефиксированное положение.
7. Продолжая удерживать правый рычаг управления движением в среднем нефиксированном положении, вытяните вверх ручку управления ножами (PTO) и отпустите ее.

   Примечание: Муфта должна войти в зацепление, и ножи газонокосилки должны начать вращаться.
8. Переведите или отпустите правый рычаг управления движением в нейтральное фиксированное положение.

   Примечание: Ножи должны остановиться.
9. Переведите правый рычаг управления движением в среднее нефиксированное положение.
10. Продолжая удерживать правый рычаг управления движением в среднем нефиксированном положении, вытяните вверх ручку управления ножами (PTO) и отпустите ее.

    Муфта должна войти в зацепление, и ножи газонокосилки должны начать вращаться.
11. Нажмите ручку управления ножами (PTO) вниз в положение «Выкл.».

    Примечание: Ножи должны остановиться.
12. При работающем двигателе вытяните ручку управления ножами (PTO) вверх и отпустите ее, не удерживая правый рычаг управления движением в среднем нефиксированном положении.

    Примечание: Ножи не должны вращаться.

Движение вперед или назад

Рычаг дроссельной заслонки регулирует частоту вращения двигателя, измеряемую в оборотах в минуту (об/мин). Для наиболее эффективного скашивания установите рычаг дроссельной заслонки в положение «Быстро». Всегда производите скашивание с дроссельной заслонкой в положении максимальной частоты вращения двигателя.

⚠ ПРЕДОСТЕРЕЖЕНИЕ

Колеса машины могут вращаться очень быстро. При потере контроля над машиной оператор может получить травму или повредить машину.

- **Будьте осторожны при выполнении поворотов.**
- **Перед крутыми поворотами замедляйте движение машины.**

Движение вперед

1. Отпустите стояночный тормоз; см. «Выключение стояночного тормоза» в разделе Запуск и останов двигателя (страница 15).
2. Переведите правый рычаг управления движением в среднее нефиксированное положение.
3. Для перемещения вперед нажмите на рычаги управления движением вперед (Рисунок 9).

   Примечание: Двигатель остановится, если рычаги управления тягой будут перемещены при включенном стояночном тормозе.

   Для движения по прямой линии нажимайте с одинаковым усилием на оба рычага управления движением (Рисунок 9).

   Чтобы выполнить поворот, переведите рычаг управления движением с той стороны, в которую вы хотите повернуть, в положение«Нейтраль»Рисунок 9.

   Чем дальше вы передвинете рычаги управления тягой в каком-либо направлении, тем быстрее машина будет двигаться в этом направлении.

   Чтобы остановиться, переведите рычаги управления движением в положение «Нейтраль».

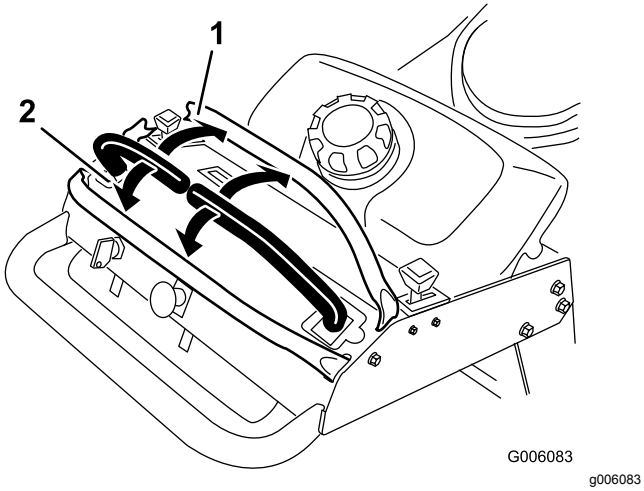

Рисунок 9

1. Вперед
2. Назад

Движение задним ходом

1. Переведите правый рычаг управления движением в среднее нефиксированное положение.
2. Для перемещения назад медленно передвиньте рычаги управления движением назад (Рисунок 9).

   Для движения по прямой линии нажимайте с одинаковым усилием на оба рычага управления движением (Рисунок 9).

   Для поворота ослабьте нажим на рычаг управления движением в том направлении, в котором вы хотите повернуть (Рисунок 9).

   Чтобы остановиться, переведите рычаги управления движением в положение «Нейтраль».

Останов машины

Чтобы остановить машину, переведите рычаги управления движением в положение «Нейтраль», переведите правый рычаг управления движением в нейтральное фиксированное положение, выключите механизм отбора мощности и поверните ключ замка зажигания в положение «Выкл.».

Каждый раз, когда вы покидаете машину, включайте стояночный тормоз; см. «Включение стояночного тормоза» в разделе Запуск и останов двигателя (страница 15).

Извлеките ключ из замка зажигания.

⚠ ПРЕДОСТЕРЕЖЕНИЕ

Посторонние люди (особенно дети) могут получить травмы при попытках перемещения или эксплуатации тягового блока, оставленного без присмотра.

Оставляя машину без присмотра даже на несколько минут, обязательно извлеките ключ из замка зажигания и включите стояночный тормоз.

Толкание машины

Перепускные клапаны позволяют толкать машину руками при неработающем двигателе.

Внимание: **Всегда толкайте машину руками. Запрещается буксировать машину, т.к. при этом можно вывести из строя гидравлику.**

1. Выключите механизм отбора мощности (PTO), переведите рычаги управления движением в нейтральное фиксированное положение и включите стояночный тормоз.
2. Откройте перепускные клапаны на обоих насосах, повернув их против часовой стрелки на 1-2 оборота. Это позволит перепустить гидравлическую жидкость в обход насосов, и колеса смогут вращаться (Рисунок 10).

   Примечание: Поверните перепускные клапаны максимум на 2 оборота, чтобы клапан не вышел из корпуса, что может привести к вытеканию рабочей жидкости.

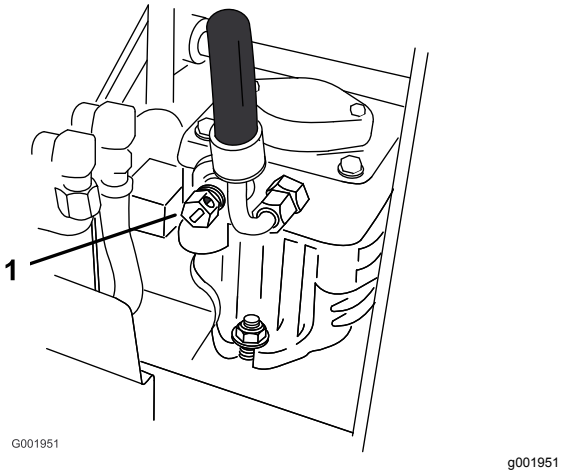

Рисунок 10

1. Перепускной клапан насоса

3. Отпустите стояночный тормоз.
4. Толкая машину, переместите ее в необходимое место.
5. Включите стояночный тормоз.

6. Закройте перепускные клапаны, но не затягивайте их чрезмерно сильно.

   Внимание: **Не запускайте и не эксплуатируйте машину при открытых перепускных клапанах. Это может привести к повреждению системы.**

Транспортировка машины

Для перевозки машины используйте прицеп усиленной конструкции или грузовик. Убедитесь, что прицеп или грузовик оснащены тормозами, осветительными приборами и маркировкой в соответствии с требованием законодательств. Внимательно изучите все инструкции по технике безопасности. Знание этой информации защитит от травмирования вас, членов вашей семьи, домашних животных, а также находящихся рядом людей.

Для транспортировки машины:

1. Если используется прицеп, подсоедините буксирный автомобиль и предохранительные цепи.
2. Подсоедините тормоза прицепа (если это предусмотрено).
3. Погрузите машину на прицеп или грузовик.
4. Выключите двигатель, выньте ключ, включите стояночный тормоз и закройте топливный клапан.
5. Используя металлические крепежные проушины на машине , надежно прикрепите машину к прицепу или грузовику с помощью стропов, цепей, троса или веревок (Рисунок 11).
6. Прикрепите переднюю часть машины к прицепу или грузовику с помощью стропов, цепей, троса или веревок.

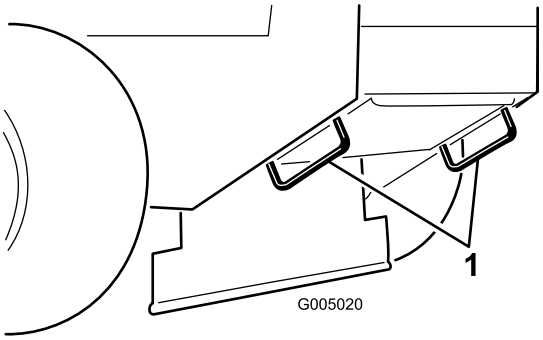

g005020

Рисунок 11

1. Крепежная проушина

Выброс с боковой стороны или мульчирование травы

У данной газонокосилки имеется шарнирный отражатель травы, рассеивающий скошенную траву в сторону и вниз на травяной покров.

⚠ ОПАСНО

Работая на машине без отражателя травы, крышки выброса или подхватчика травы в сборе, вы подвергаете себя и других людей опасности контакта с ножами и выброса в вашу сторону мусора. Контакт с вращающимися ножами газонокосилки или отброшенным мусором может привести к травме или гибели.

- **Запрещается снимать отражатель травы с газонокосилки, так как он направляет скошенную траву в сторону травяного покрова. Если отражатель травы поврежден, немедленно замените его.**
- **Запрещается помещать руки или ноги под газонокосилку.**
- **Никогда не пытайтесь очищать зону выброса или ножи газонокосилки, не отпустив перед этим штангу управления и не выключив механизм отбора мощности (PTO). Поверните ключ зажигания в положение «Выкл.». Извлеките ключ и снимите провод (провода) со свечи (свечей) зажигания.**

Регулировка высоты скашивания

Высоту скашивания можно регулировать от 25 до 114 мм с шагом 6 мм. Регулировка выполняется перестановкой 4 игольчатых шплинтов в различные отверстия, а также добавлением или удалением проставок.

Примечание: Во избежание повреждения втулки, на всех штифтах регулировки высоты скашивания должна быть установлена по крайней мере одна проставка.

Примечание: На каждом штифте регулировки высоты скашивания можно установить максимум по две проставки.

1. Выберите отверстие в стойке высоты скашивания и количество проставок,

соответствующее требуемой высоте скашивания (Рисунок 12).

2. Используя подъемную рукоятку, поднимите боковую часть деки и извлеките игольчатый шплинт (Рисунок 12).
3. Добавьте или удалите необходимое количество проставок, совместите отверстия и вставьте игольчатый шплинт (Рисунок 12).

Примечание: Запасные проставки регулировки высоты скашивания можно хранить на стойках и фиксировать игольчатым шплинтом.

Внимание: **Для обеспечения ровного скашивания все 4 игольчатых шплинта должны находиться в отверстиях, соответствующих одной настройке высоты, и с соответствующим количеством проставок.**

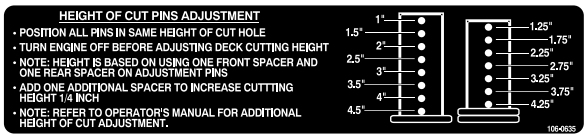

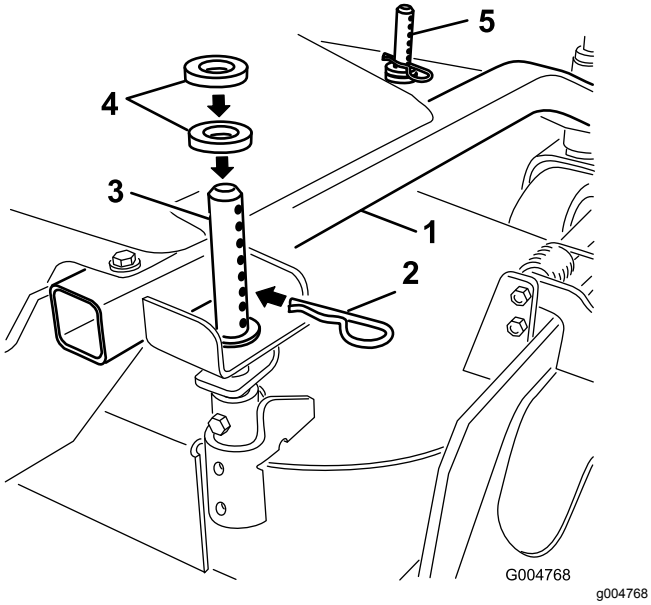

Рисунок 12

1. Несущая рама
2. Игольчатый шплинт
3. Задняя стойка регулировки высоты скашивания
4. Проставки
5. Передняя стойка регулировки высоты скашивания

Регулировка защитных валиков

Защитные валики необходимо отрегулировать, установив их в отверстия, соответствующие каждой настройке высоты скашивания. Минимальная высота установки валиков над землей должна составлять 10 мм.

Примечание: Слишком низкая установка защитных валиков может привести к их повышенному износу.

1. После регулировки высоты скашивания проверьте защитные валики, чтобы между ними и землей был зазор не менее 10 мм (Рисунок 13).
2. Если требуется регулировка, снимите болт, шайбы и гайку (Рисунок 13).
3. Выберите такие отверстия, чтобы защитные валики находились на высоте не менее 10 мм над землей (Рисунок 13).
4. Установите болт и гайку (Рисунок 13).

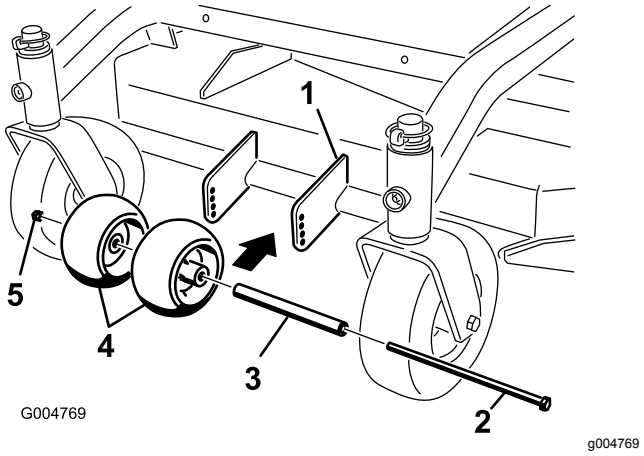

Рисунок 13

1. Дека газонокосилки
2. Болт
3. Проставка
4. Защитные валики
5. Гайка

5. В некоторых условиях скашивания и на некоторых поверхностях может проявиться неравномерная высота скашивания. Регулировка наружных защитных валиков на минимальную настройку 10 мм поможет предотвратить слишком низкое скашивание декой снаружи и свести к минимуму неравномерное скашивание.

Регулировка перегородки потока

Поток выброса газонокосилки можно отрегулировать для различных видов скашивания. Расположите кулачковый зажим и перегородку так, чтобы обеспечить наилучшее качество скашивания.

1. Выключите механизм отбора мощности (PTO), переведите рычаги управления движением в нейтральное фиксированное положение и включите стояночный тормоз.
2. Прежде чем покинуть рабочее место, выключите двигатель, извлеките ключ и дождитесь останова всех движущихся частей машины.
3. Для регулировки перегородки ослабьте гайку (Рисунок 14).
4. Отрегулируйте перегородку и гайку в пазу, чтобы получить требуемый поток выброса, и затяните гайку.

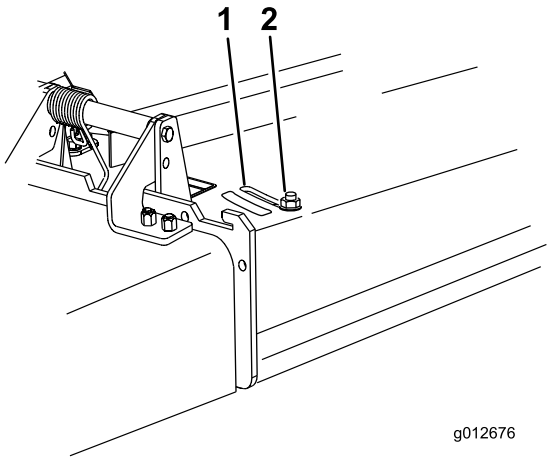

g012676

Рисунок 14

1. Паз
2. Гайка

Расположение перегородки потока

Приведенные ниже рисунки являются только рекомендациями по применению. Регулировки отличаются в зависимости от типа травы, содержания влаги и высоты травы.

Примечание: Если мощность двигателя падает, а скорость движения машины остается прежней, откройте перегородку.

Положение A

Это крайнее заднее положение (см. Рисунок 15). Рекомендуется использовать это положение для следующих случаев:

- При скашивании короткой и редкой травы.
- В сухих условиях.
- Для получения более мелких обрезков травы.
- Для отбрасывания скошенной травы дальше от газонокосилки.

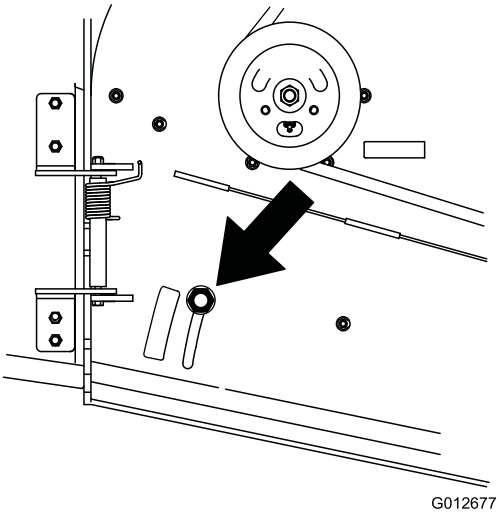

g012677

Рисунок 15

Положение B

Используйте это положение при установленном травосборнике (Рисунок 16).

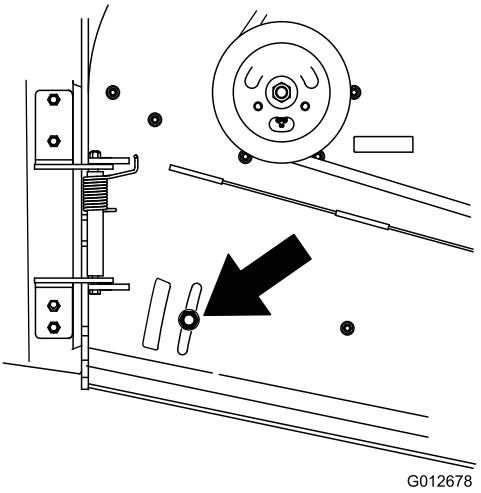

g012678

Рисунок 16

Положение C

Это полностью открытое положение. Рекомендуется использовать это положение для следующих случаев (Рисунок 17):

- При скашивании высокой и густой травы.
- Во влажных условиях.
- Для снижения энергопотребление двигателя.
- Для увеличения скорости движения в тяжелых условиях.

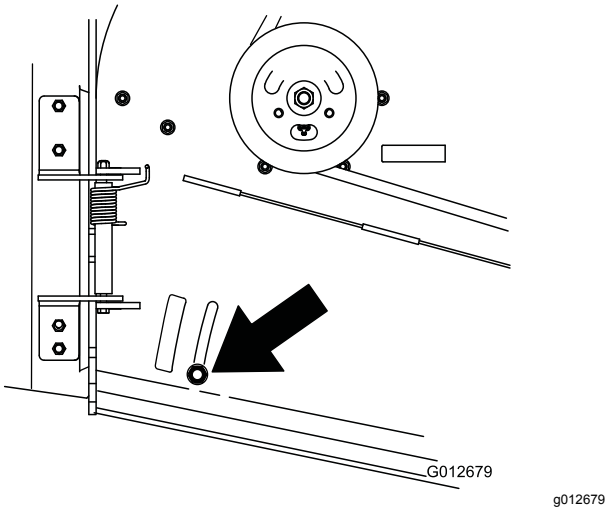

Рисунок 17

Техническое обслуживание

Примечание: Определите левую и правую стороны машины относительно места оператора.

Рекомендуемый график(и) технического обслуживания

Периодичность технического обслуживания	Порядок технического обслуживания
Через первые 8 часа	• Замените масло в двигателе. • Проверьте гидравлическую жидкость. • Замените гидравлический фильтр.
Перед каждым использованием или ежедневно	• Проверьте систему защитных блокировок. • Смажьте подшипники осей поворота передних поворотных колес. • Проверьте уровень масла в двигателе. • Очистите воздухозаборную сетку. • Проверьте тормоза • Осмотрите ножи. • Очистите деку газонокосилки.
Через каждые 25 часов	• Очистите элемент воздухоочистителя из пеноматериала. • Проверьте гидравлическую жидкость.
Через каждые 50 часов	• Смажьте натяжной ролик ремня механизма отбора мощности. • Проверьте бумажный элемент воздухоочистителя. • Проверьте давление в шинах. (или ежемесячно, в зависимости от того, что наступит раньше.) • Проверьте ремни на наличие трещин или износа.
Через каждые 100 часов	• Замените масло в двигателе. • Проверьте свечи зажигания. • Отрегулируйте электрическую муфту. • Проверьте гидропроводы.
Через каждые 200 часов	• Замените бумажный элемент воздухоочистителя. • Замените масляный фильтр. • Замените топливный фильтр. (или ежегодно, в зависимости от того, что наступит раньше.) • Замените гидравлическую жидкость. • Замените гидравлический фильтр.
Через каждые 400 часов	• Смажьте подшипники передних колес (при работе в условиях сильного загрязнения или запыления это следует делать чаще.)
Перед помещением на хранение	• Восстановите поврежденное лакокрасочное покрытие. • Выполните все процедуры технического обслуживания, перечисленные выше, перед размещением машины на хранение.

Внимание: **См. Руководство владельца двигателя для получения информации о дополнительном техническом обслуживании.**

⚠ ПРЕДОСТЕРЕЖЕНИЕ

Если вы оставите ключ в замке зажигания, кто-нибудь может случайно запустить двигатель и нанести серьезные травмы вам или окружающим.

Перед выполнением любого технического обслуживания извлеките ключ из замка зажигания и отсоедините провода от свечей зажигания. Отведите провода в сторону так, чтобы они случайно не коснулись свечей зажигания.

Смазка

Нанесите консистентную смазку № 2 общего назначения на литиевой или молибденовой основе.

Смазка машины

1. Выключите механизм отбора мощности и включите стояночный тормоз.
2. Прежде чем покинуть рабочее место, выключите двигатель, извлеките ключ и дождитесь останова всех движущихся частей машины.
3. Очистите масленки с помощью ветоши. Полностью удалите остатки краски с передней части масленки (масленок).
4. Присоедините к масленке смазочный шприц. Нагнетайте смазку в масленки до тех пор, пока смазка не начнет выходить из подшипников.
5. Удалите излишек консистентной смазки.

Смазка подшипников

Интервал обслуживания: Перед каждым использованием или ежедневно—Смажьте подшипники осей поворота передних поворотных колес.

Через каждые 400 часов—Смажьте подшипники передних колес (при работе в условиях сильного загрязнения или запыления это следует делать чаще.)

Смажьте подшипники передних поворотных колес и оси поворота передних колес (Рисунок 18).

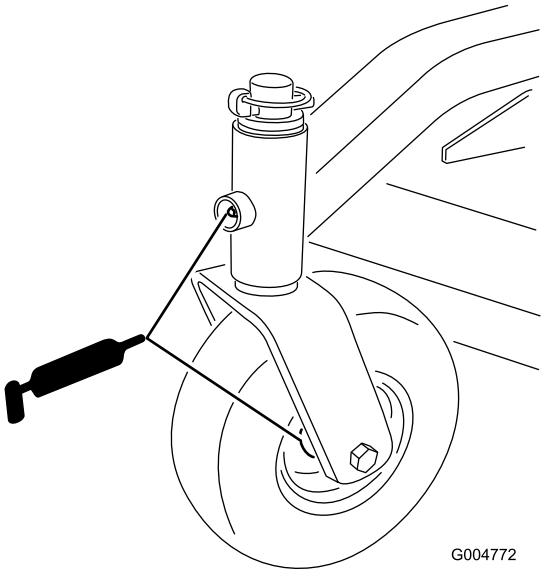

g004772

Рисунок 18

Смазка натяжного ролика ремня привода механизма отбора мощности

Интервал обслуживания: Через каждые 50 часов—Смажьте натяжной ролик ремня механизма отбора мощности.

Смажьте ось поворота натяжного ролика (Рисунок 19).

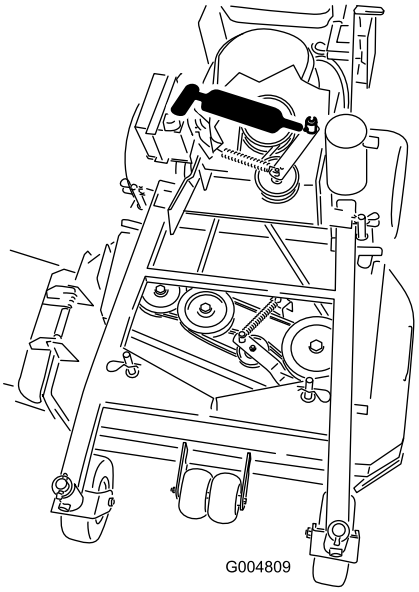

g004809

Рисунок 19

Техническое обслуживание двигателя

Обслуживание воздухоочистителя

Периодичность технического обслуживания и технические условия

Интервал обслуживания: Через каждые 25 часов

Через каждые 50 часов

Через каждые 200 часов/Ежегодно (в зависимости от того, что наступит раньше)

Проверьте элементы из пеноматериала и бумаги и замените их, если они повреждены или сильно загрязнены.

Примечание: Чаще обслуживайте воздухоочиститель (каждые несколько часов работы), если приходится работать в условиях высокой запыленности или в песке.

Внимание: **Не смазывайте элементы из пеноматериала или бумаги.**

Демонтаж элементов из пеноматериала и бумаги

1. Выключите механизм отбора мощности и включите стояночный тормоз.
2. Прежде чем покинуть рабочее место, выключите двигатель, извлеките ключ и дождитесь остановки всех движущихся частей машины.
3. Очистите зону вокруг воздухоочистителя, чтобы в двигатель не попали загрязнения, которые могут его повредить (Рисунок 20).
4. Отверните ручки крышки и снимите крышку воздухоочистителя (Рисунок 20).
5. Отверните шланговый хомут и извлеките узел воздухоочистителя (Рисунок 20).
6. Осторожно снимите элемент из пеноматериала с бумажного элемента (Рисунок 20).

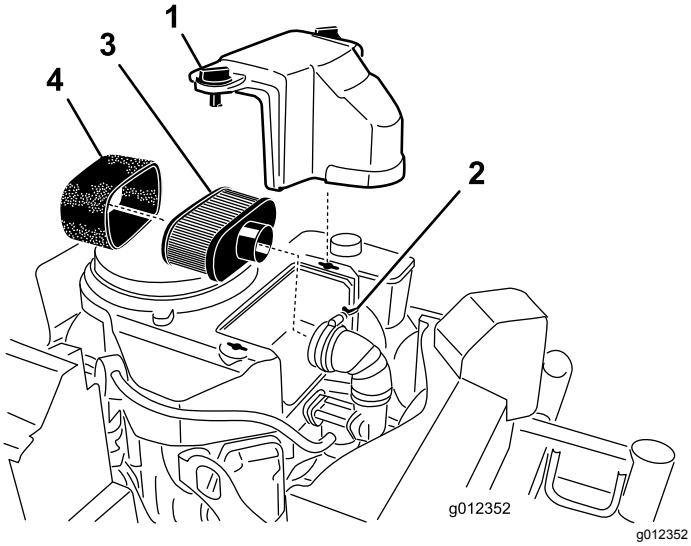

Рисунок 20

1. Крышка
2. Шланговый хомут
3. Бумажный элемент
4. Элемент из пеноматериала

Очистка элемента воздухоочистителя из пеноматериала

1. Промойте элемент из пеноматериала в теплой воде с жидким мылом. Когда элемент будет чистым, тщательно ополосните его.
2. Просушите элемент с помощью чистой салфетки.

   Внимание: **Замените элемент из пеноматериала в случае его повреждения или износа.**

Обслуживание бумажного элемента воздухоочистителя

1. Не следует чистить бумажный фильтр. Замените его (Рисунок 20).
2. Осмотрите элемент на наличие разрывов, масляной пленки или повреждений на резиновом уплотнении.
3. Если бумажный элемент поврежден, замените его.

Установка элементов из пеноматериала и бумаги

Внимание: **Во избежание повреждения двигателя запускайте его только после установки воздухоочистителя с элементами из пеноматериала и бумаги в сборе.**

1. Осторожно наденьте элемент из пеноматериала на бумажный элемент воздухоочистителя (Рисунок 20).
2. Установите воздухоочиститель в сборе на его основание и закрепите с помощью двух барашковых гаек (Рисунок 20).
3. Установите на место крышку воздухоочистителя и затяните ручку крышки (Рисунок 20).

Проверка уровня и замена моторного масла

Интервал обслуживания: Перед каждым использованием или ежедневно

Через первые 8 часа

Через каждые 100 часов

Через каждые 200 часов—Замените масляный фильтр.

Примечание: При эксплуатации машины в условиях повышенного содержания пыли или песка в воздухе заменяйте масло чаще.

Тип масла: масло с моющими свойствами (классы SF, SG, SH или SJ по API)

Вместимость картера двигателя: 1,7 л без фильтра; 1,5 л с установленным фильтром.

Вязкость: см. таблицу (Рисунок 21).

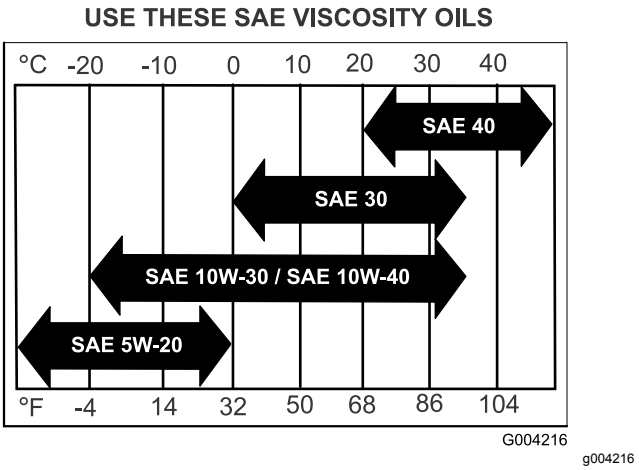

Рисунок 21

Проверка уровня масла в двигателе

1. Припаркуйте машину на ровной поверхности.
2. Выключите механизм отбора мощности и включите стояночный тормоз.
3. Прежде чем покинуть рабочее место, выключите двигатель, извлеките ключ и

дождитесь остановки всех движущихся частей машины.

4. Очистите поверхность вокруг масломерного щупа (Рисунок 22), чтобы загрязнения не попали в заливное отверстие и не повредили двигатель.

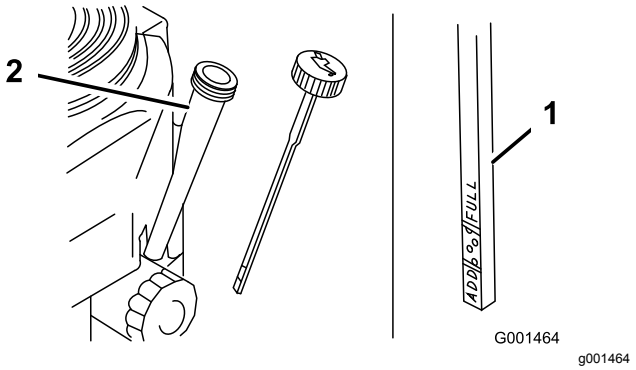

Рисунок 22

1. Масломерный щуп
2. Заливная горловина

5. Выверните масломерный щуп и начисто протрите его конец (Рисунок 22).
6. До упора вставьте масломерный щуп в заливную горловину, но не заворачивайте в нее (Рисунок 22).
7. Извлеките щуп и определите по нему уровень масла. Если уровень масла низкий, медленно долейте в заливную горловину ровно столько масла, чтобы поднять его уровень до отметки Full (Полный).

   Внимание: **Не переполняйте картер маслом, так как это может привести к повреждению двигателя.**

Замена моторного масла

1. Запустите двигатель и дайте ему поработать в течение 5 минут.

   Примечание: При этом масло нагреется и его будет легче слить.

2. Припаркуйте машину так, чтобы сторона, предназначенная для слива масла, была чуть ниже противоположной стороны, что обеспечит полный слив масла.
3. Выключите механизм отбора мощности и включите стояночный тормоз.
4. Прежде чем покинуть рабочее место, выключите двигатель, извлеките ключ и дождитесь остановки всех движущихся частей машины.
5. Наденьте сливной шланг на клапан слива масла.
6. Поместите поддон под сливной шланг. Поверните маслосливной клапан, чтобы дать маслу стечь (Рисунок 23).
7. Когда масло полностью стечет, закройте сливной клапан.
8. Снимите сливной шланг (Рисунок 23).

   Примечание: Утилизируйте использованное масло в центре вторичной переработки отходов.

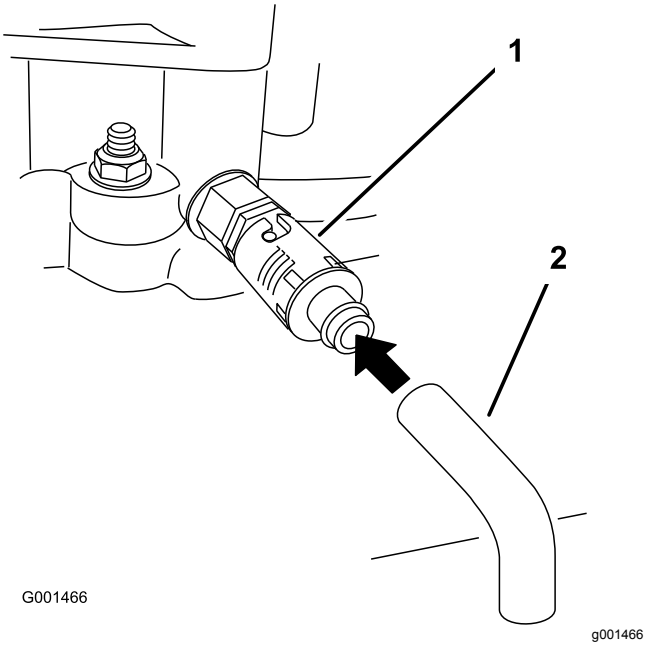

Рисунок 23

1. Клапан слива масла
2. Маслосливной шланг

9. Медленно залейте приблизительно 80% указанного количества масла в заливную горловину (Рисунок 22).
10. Проверьте уровень масла, см Проверка уровня масла в двигателе (страница 14).
11. Медленно заливайте дополнительное масло, чтобы довести уровень до отметки **Full (Полный)**.

Замена масляного фильтра

Примечание: При эксплуатации машины в условиях повышенного содержания пыли или песка в воздухе заменяйте масляный фильтр чаще.

1. Слейте масло из двигателя, см. Замена моторного масла (страница 28).
2. Снимите старый фильтр (Рисунок 24).

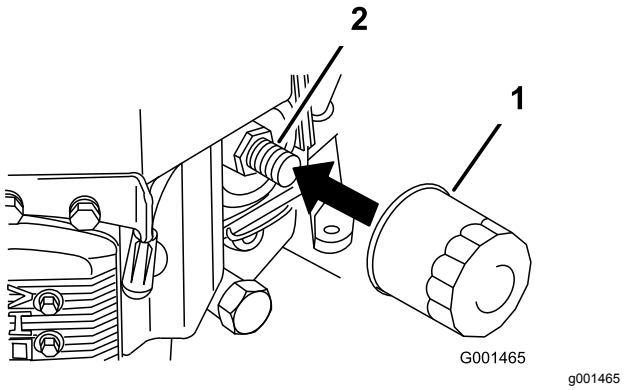

Рисунок 24

1. Масляный фильтр
2. Переходник

3. Нанесите тонкий слой свежего масла на резиновую прокладку нового фильтра (Рисунок 24).
4. Установите новый масляный фильтр на переходник фильтра и поворачивайте его по часовой стрелке, пока резиновая прокладка не войдет в контакт с переходником фильтра, после чего затяните фильтр, повернув его еще на 3/4 оборота (Рисунок 24).
5. Залейте в картер свежее масло подходящего типа; см. Проверка уровня и замена моторного масла (страница 27).
6. Дайте двигателю поработать в течение 3 минут, выключите двигатель и проверьте, нет ли утечек масла вокруг масляного фильтра и сливного клапана.
7. Проверьте уровень масла в двигателе и при необходимости долейте масло.
8. Вытрите пролитое масло.

Обслуживание свечей зажигания

Периодичность технического обслуживания и технические условия

Интервал обслуживания: Через каждые 100 часов

Перед установкой свечи зажигания убедитесь, что зазор между центральным и боковым электродами свечи правильный. Для извлечения и установки свечи зажигания используйте свечной ключ, а для проверки и регулировки зазора — калибр для измерения зазоров. При необходимости установите новые свечи зажигания.

Тип: Champion® RCJ8Y или эквивалентный.
Зазор: 0,75 мм.

Извлечение свечей зажигания

1. Выключите механизм отбора мощности и включите стояночный тормоз.
2. Прежде чем покинуть рабочее место, выключите двигатель, извлеките ключ и дождитесь остановки всех движущихся частей машины.
3. Отсоедините провода от свечей зажигания (Рисунок 25).

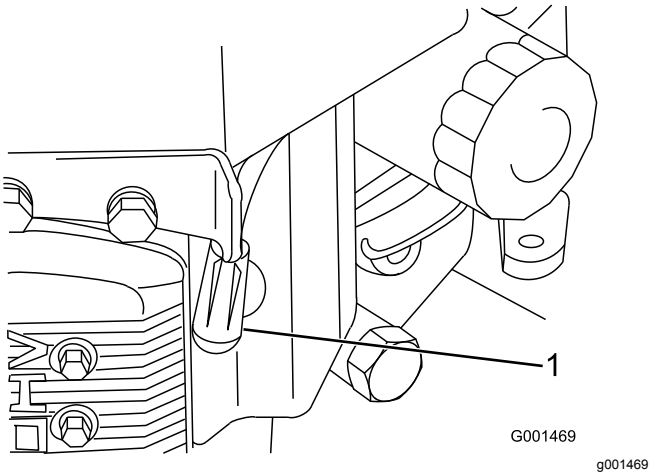

Рисунок 25

1. Провод свечи зажигания / свеча зажигания

4. Очистите зону вокруг свечей зажигания, чтобы в двигатель не попали загрязнения, которые могут его повредить.
5. Снимите свечи зажигания и металлические шайбы.

Проверка свечей зажигания

1. Осмотрите середину каждой свечи зажигания (Рисунок 26). Наличие на изоляторе светло-коричневого или серого налета говорит о том, что двигатель работает должным образом. Черный налет на изоляторе обычно означает, что загрязнен воздухоочиститель.
2. При необходимости очистите свечу зажигания проволочной щеткой для удаления нагара.

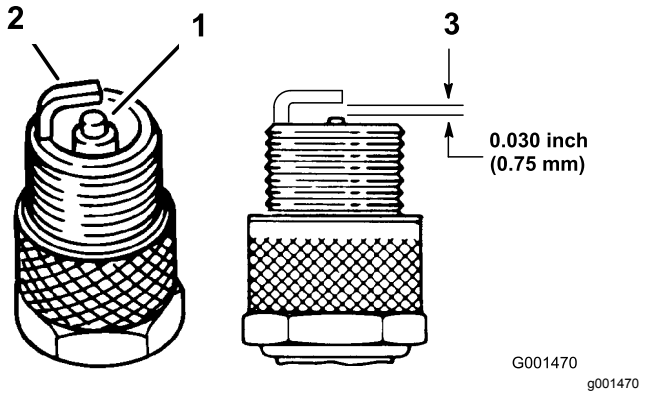

Рисунок 26

1. Изолятор центрального электрода
2. Боковой электрод
3. Зазор (не в масштабе)

Внимание: **Если электроды изношены, на них имеется масляная пленка или растрескался керамический изолятор, обязательно замените свечи зажигания.**

3. Проверьте зазор между центральным и боковым электродами (Рисунок 26). Если зазор неправильный, отогните боковой электрод (Рисунок 26).

Установка свечей зажигания

1. Установите свечи зажигания и металлические шайбы.

   Примечание: Убедитесь, что зазор выставлен правильно (Рисунок 26).

2. Затяните свечи зажигания с моментом 22 Н·м.
3. Присоедините провода к свечам зажигания (Рисунок 26).

Техническое обслуживание топливной системы

Слив топлива из топливного бака

⚠ ОПАСНО

При определенных условиях бензин является чрезвычайно огнеопасным и взрывоопасным веществом. Возгорание или взрыв топлива могут вызвать ожоги у людей и повредить имущество.

- **Сливать бензин из топливного бака следует при холодном двигателе. Делайте это вне помещения на открытой местности. Сразу же вытирайте пролитый бензин.**
- **Запрещается курить во время слива бензина, следует проводить эту операцию в стороне от источника открытого пламени или от мест, где искры могут воспламенить пары бензина.**

1. Чтобы полностью опорожнить топливный бак, припаркуйте машину на ровной поверхности.
2. Выключите механизм отбора мощности (PTO), включите стояночный тормоз, поверните ключ зажигания в положение «Выкл.» и извлеките ключ.
3. Закройте клапан отключения подачи топлива на топливном баке (Рисунок 27).

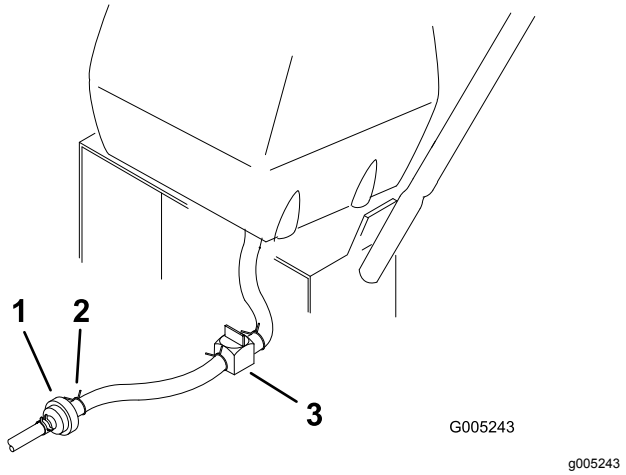

Рисунок 27

1. Топливный фильтр
2. Хомут
3. Клапан отключения подачи топлива

4. Сожмите концы хомута шланга вместе и сдвиньте хомут вверх от топливного фильтра вдоль топливного трубопровода (Рисунок 27).
5. Отсоедините топливный трубопровод от топливного фильтра (Рисунок 27).
6. Откройте клапан отключения подачи топлива и дайте бензину стечь в емкость или сливной поддон.

   Примечание: Теперь самое удобное время установить новый топливный фильтр, т. к. топливный бак пустой. См. раздел Замена топливного фильтра (страница 31)
7. Установите топливный трубопровод на топливный фильтр.
8. Передвиньте хомут шланга к клапану, чтобы закрепить топливный трубопровод.
9. Удалите пролитое топливо.

Замена топливного фильтра

Интервал обслуживания: Через каждые 200 часов (или ежегодно, в зависимости от того, что наступит раньше.)

Никогда не устанавливайте загрязненный фильтр, снятый с топливного трубопровода.

Примечание: Запомните положение топливного фильтра, чтобы правильно установить новый фильтр.

Примечание: Удалите пролитое топливо.

1. Выключите механизм отбора мощности и включите стояночный тормоз.
2. Прежде чем покинуть рабочее место, выключите двигатель, извлеките ключ и дождитесь остановки всех движущихся частей машины.
3. Закройте клапан отключения подачи топлива на топливном баке (Рисунок 28).
4. Сожмите концы шланговых хомутов и отодвиньте их от фильтра (Рисунок 28).

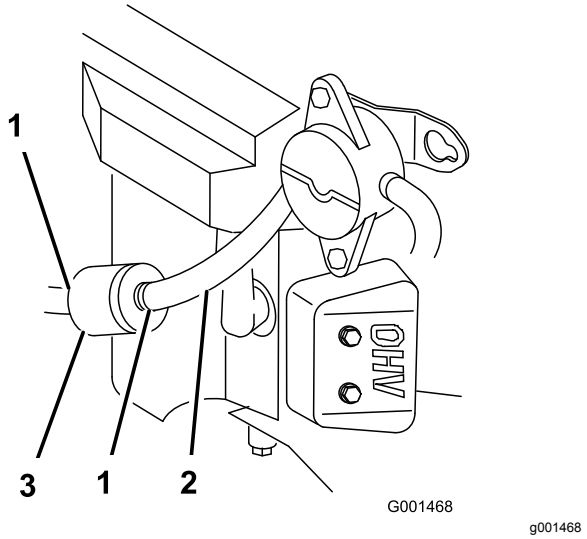

Рисунок 28

1. Шланговый хомут
2. Топливный трубопровод
3. Фильтр

5. Снимите фильтр с топливных шлангов.
6. Установите новый фильтр и передвиньте шланговые хомуты ближе к фильтру.
7. Откройте клапан отключения подачи топлива на топливном баке (Рисунок 28).
8. Проверьте, нет ли утечек топлива, и при необходимости устраните неисправность.
9. Удалите пролитое топливо.

Техническое обслуживание электрической системы

Обслуживание предохранителей

Электрическая система защищена с помощью плавких предохранителей. Они не требуют технического обслуживания. Если предохранитель перегорит, проверьте компонент или цепь на наличие неисправности или короткого замыкания.

1. Снимите крышку под панелью управления.
2. Вытяните предохранитель наружу, чтобы извлечь или заменить его (Рисунок 29).
3. Установите крышку под панелью управления.

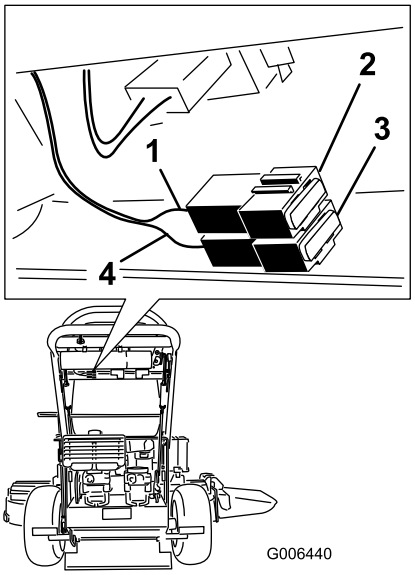

g006440

Рисунок 29

1. Предохранитель на 10 А плоского типа
2. Предохранитель на 20 А плоского типа

Техническое обслуживание приводной системы

Регулировка прямолинейности движения

Если машина отклоняется в сторону при движении по прямой, требуется регулировка.

1. Проверьте давление в задних шинах. См. раздел Проверка давления в шинах (страница 33)
2. Ослабьте барашковые гайки на правой тяге управления и поверните винтовую стяжку внутрь или наружу так, чтобы правый рычаг управления находился по центру в нейтральном фиксированном положении.
3. Закрепите винтовую стяжку на месте с помощью барашковых гаек (Рисунок 30).

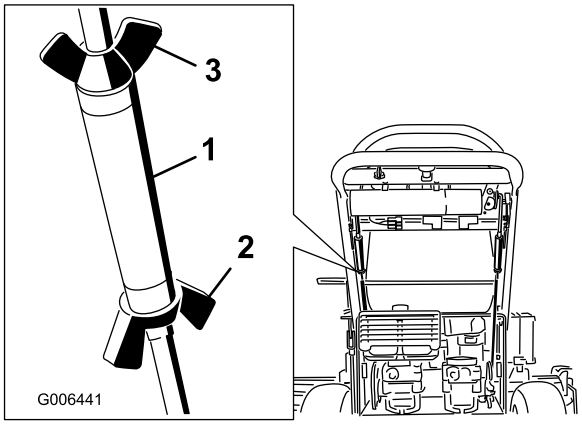

g006441

Рисунок 30

1. Винтовая стяжка
2. Нижняя барашковая гайка
3. Верхняя барашковая гайка (левосторонняя резьба).

4. Ослабьте барашковые гайки на левой тяге управления и поверните винтовую стяжку внутрь или наружу так, чтобы изменить тягу.
5. Закрепите винтовую стяжку на месте с помощью барашковых гаек (Рисунок 30).
6. Проверьте прямолинейность движения машины.
7. Если нужно внести изменения, отрегулируйте левую тягу управления.

Проверка давления в шинах

Интервал обслуживания: Через каждые 50 часов (или ежемесячно, в зависимости от того, что наступит раньше.)

Проверьте давление на штоке клапана (Рисунок 31).

Поддерживайте давление воздуха в задних шина в пределах от 83 до 97 кПа. Неодинаковое давление в шинах приведет к неравномерному скашиванию.

Примечание: Передние шины являются полупневматическими, в них не требуется поддерживать давление воздуха.

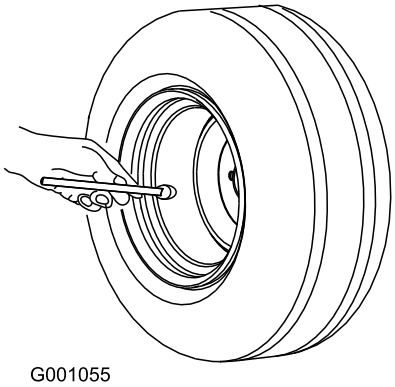

Рисунок 31

Замена втулок вилок поворотных колес

Вилки поворотных колес смонтированы во втулках, запрессованных в верхнюю и нижнюю части монтажных поворотных труб на несущей раме. Для проверки втулок поворачивайте вилки поворотных колес вперед-назад и из стороны в сторону. Если в вилке поворотного колеса имеется люфт, втулки изношены и их необходимо заменить.

1. Поднимите режущий блок так, чтобы поворотные колеса оторвались от земли, и установите под переднюю часть газонокосилки подъемные опоры.
2. Снимите стопорный штифт и проставку (проставки) из верхней части вилки поворотного колеса (Рисунок 32).

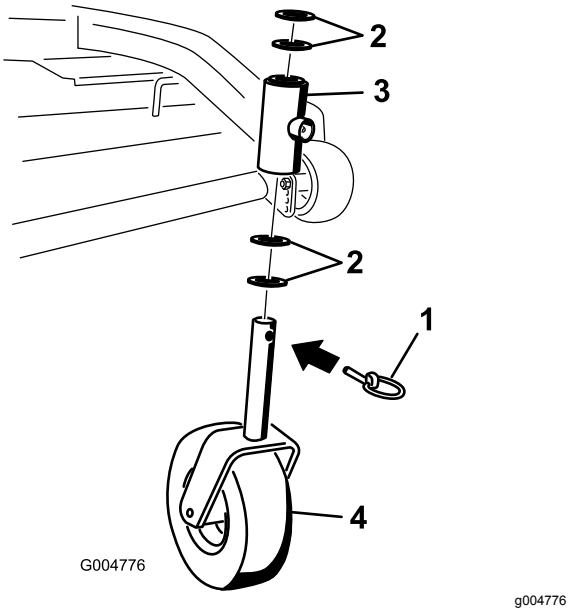

Рисунок 32

1. Стопорный штифт
2. Проставки
3. Поворотная труба на несущей раме
4. Вилка поворотного колеса

3. Вытяните вилку поворотного колеса из монтажной трубы, оставив проставку (проставки) в нижней части вилки.
4. Запомните расположение проставок на каждой вилке, чтобы обеспечить их правильную последующую установку и сохранить горизонтальное положение деки.
5. Вставьте цилиндрический пробойник в монтажную трубу и осторожно выбейте втулки (Рисунок 33).

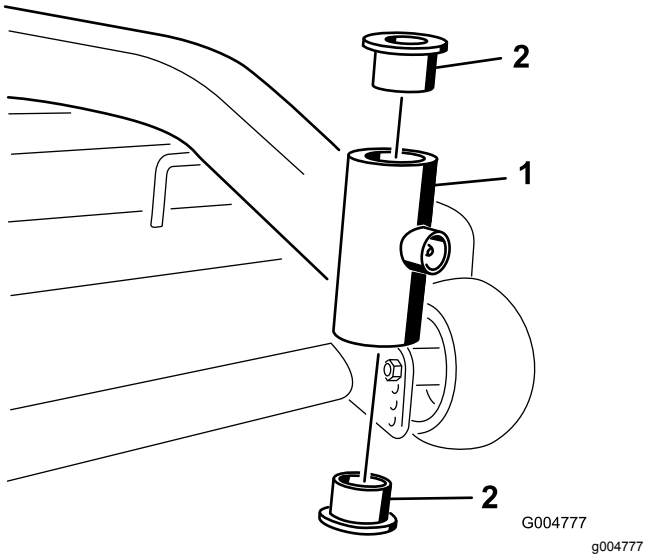

Рисунок 33

1. Монтажная труба
2. Втулка

6. Очистите внутреннюю поверхность монтажной трубы.
7. Нанесите консистентную смазку на внутренние и наружные поверхности новых втулок.
8. С помощью молотка и плоской плитки осторожно установите втулки в поворотные трубы.
9. Осмотрите вилки поворотных колес на отсутствие износа и при необходимости замените (Рисунок 33).
10. Вставьте вилки поворотных колес во втулки в монтажной трубе.
11. Заново установите проставку (проставки) на вилку и закрепите стопорным кольцом (Рисунок 33).

    Внимание: **Внутренний диаметр втулок может немного уменьшиться после их установки. Если вилка поворотного колеса не входит в новые втулки, обработайте разверткой обе втулки, чтобы получить внутренний диаметр 29 мм.**
12. Заправьте масленку на поворотных трубах несущей рамы консистентной смазкой общего назначения № 2 на литиевой или молибденовой основе.

Техническое обслуживание поворотных колес и подшипников

Поворотные колеса вращаются на роликовых подшипниках, закрепленных на распорных втулках. Если поддерживать достаточное количество смазки в подшипнике, износ будет минимальным. Недостаток смазки в подшипнике приведет к его быстрому износу. Если поворотное колесо качается из стороны в сторону, это обычно свидетельствует об износе подшипника.

1. Удалите контргайку и колесный болт, с помощью которых поворотное колесо крепится к вилке (Рисунок 34).

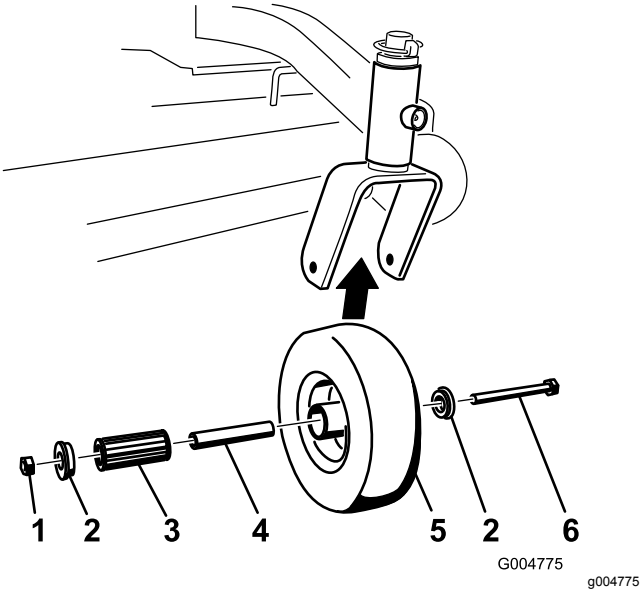

Рисунок 34

1. Контргайка
2. Колесный болт
3. Втулка
4. Распорная втулка
5. Роликовый подшипник

2. Снимите одну из втулок, затем извлеките распорную втулку и роликовый подшипник из ступицы колеса (Рисунок 34).
3. Извлеките вторую втулку из ступицы колеса и удалите всю смазку и грязь из ступицы (Рисунок 34).
4. Осмотрите роликовый подшипник, втулки, распорную втулку и внутреннюю поверхность ступицы колеса на наличие износа. Замените любые изношенные или поврежденные части (Рисунок 34).
5. Чтобы собрать весь узел, вставьте одну втулку в ступицу колеса. Смажьте роликовый подшипник и распорную втулку и вставьте их в ступицу колеса.
6. Вставьте вторую втулку в ступицу колеса (Рисунок 34).
7. Установите поворотное колесо в вилку колеса и закрепите при помощи колесного болта и контргайки.
8. Затяните контргайку так, чтобы распорная втулка была прижата к внутренней поверхности поворотных вилок (Рисунок 34).
9. Заправьте консистентной смазкой масленку на поворотном колесе.

Регулировка электрической муфты

Интервал обслуживания: Через каждые 100 часов

Муфту можно регулировать, чтобы обеспечить надлежащее зацепление и торможение.

1. Вставьте калибр толщиной от 0,381 до 0,533 мм в один из контрольных пазов в боковой части этого узла.

   Примечание: Убедитесь, что он находится между поверхностями трения якоря и ротора.

2. Затяните контргайки так, чтобы калибр был немного прижат, но его можно было легко перемещать в зазоре (Рисунок 35).
3. Повторите эти действия на остальных контрольных пазах.
4. Еще раз проверьте каждый паз и выполните тонкие регулировки так, чтобы калибр, вставленный между ротором и якорем, только слегка их касался.

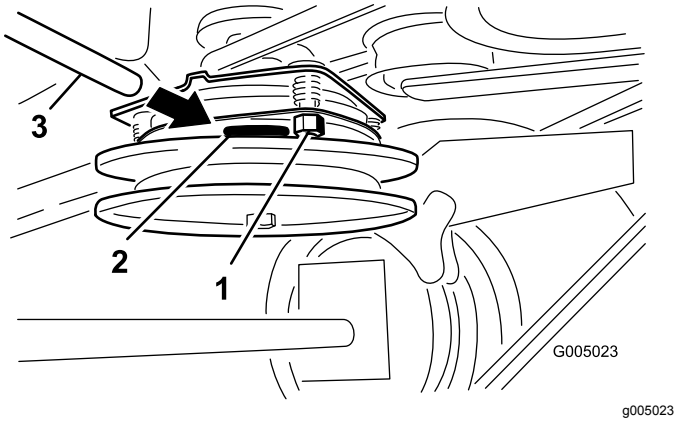

Рисунок 35

1. Регулировочная гайка
2. Паз
3. Калибр

Техническое обслуживание системы охлаждения

Очистка воздухозаборной сетки

Интервал обслуживания: Перед каждым использованием или ежедневно

Удалите все скопления травы, грязи или других посторонних предметов с цилиндра и охлаждающих ребер головки цилиндра, воздухозаборной сетки на стороне маховика и управляющих рычагов и тяг карбюратора. Это обеспечит надлежащее охлаждение и правильную частоту вращения, а также и снизит вероятность перегрева и механических повреждений двигателя.

Техническое обслуживание тормозов

Обслуживание тормозов

Прежде чем покинуть машину, а также при ее остановке обязательно включайте стояночный тормоз. Если стояночный тормоз не удерживает надежно машину, его необходимо отрегулировать.

Проверка тормозов

Интервал обслуживания: Перед каждым использованием или ежедневно

Проверьте тормоза как на ровной поверхности, так и на уклоне.

1. Установите машину на ровную поверхность, выключите механизм отбора мощности.
2. Прежде чем покинуть рабочее место, выключите двигатель, извлеките ключ и дождитесь остановки всех движущихся частей машины.
3. Включите стояночный тормоз.

   Примечание: Для включения стояночного тормоза требуется умеренное усилие. Если стояночный тормоз не удерживает надежно машину, отрегулируйте его. См.раздел Регулировка тормозов (страница 36)

   Примечание: Рукоятка включенного тормоза должна быть в положении «на 1 час» (Рисунок 36).

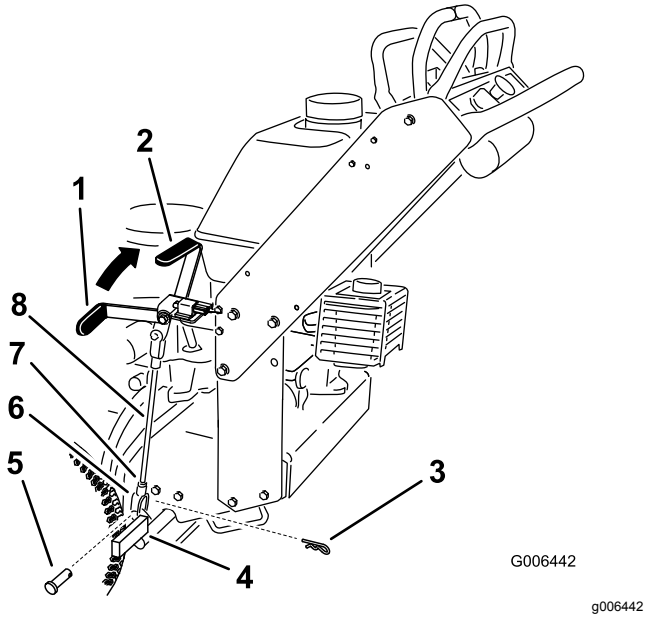

Рисунок 36

1.	Рычаг стояночного тормоза (выключенное положение)	5.	Шплинтуемый штифт
2.	Положение «1 час»	6.	Вилка
3.	Игольчатый шплинт	7.	Контргайка
4.	Нижний рычаг тормоза	8.	Тяга тормоза

Регулировка тормозов

Если стояночный тормоз не удерживает надежно машину, его необходимо отрегулировать.

1. Установите машину на ровную поверхность, выключите механизм отбора мощности и включите стояночный тормоз.
2. Прежде чем покинуть рабочее место, выключите двигатель, извлеките ключ и дождитесь остановки всех движущихся частей машины.
3. Проверьте тормоза перед их регулировкой; см. раздел Проверка тормозов (страница 36).
4. Выключите стояночный тормоз; см. раздел Выключение стояночного тормоза (страница 15).
5. Ослабьте верхнюю и нижнюю контргайки (Рисунок 36).
6. Для регулировки тормоза извлеките игольчатый шплинт и шплинтуемый штифт из нижнего рычага тормоза (Рисунок 36).
7. Поверните тягу тормоза в вилках.
   - Чтобы затянуть тормоз, удлините тягу между вилками.
   - Чтобы ослабить тормоз, сократите тягу между вилками (Рисунок 36).

Примечание: Тягу тормоза необходимо заворачивать в обе вилки на одинаковое расстояние.

8. Прикрепите вилку к нижнему рычагу тормоза с помощью игольчатого шплинта и шплинтуемого штифта(Рисунок 36).
9. Затяните верхнюю и нижнюю контргайки (Рисунок 36).
10. Снова проверьте работу тормоза; см. раздел Проверка тормозов (страница 36).

Техническое обслуживание ремней

Проверка ремней

Интервал обслуживания: Через каждые 50 часов

Проверьте ремни на наличие трещин, потертостей на краях, следов подгорания, износа, признаков перегрева и других повреждений. Замените все поврежденные ремни.

Замена ремня газонокосилки

Внимание: **Детали крепления крышек этой машины являются невыпадающими и остаются на снятых крышках.**

1. Выключите механизм отбора мощности и включите стояночный тормоз.
2. Прежде чем покинуть рабочее место, выключите двигатель, извлеките ключ и дождитесь остановки всех движущихся частей машины.
3. Расфиксируйте защелки и снимите крышку несущей рамы.
4. Выверните болты крышки ремня и снимите крышку.
5. Снимите ремень привода механизма отбора мощности. См. раздел Замена ремня привода механизма отбора мощности (страница 38)
6. Отсоедините пружину рычага натяжного ролика, чтобы снять натяжение с натяжного ролика и его рычага, затем снимите изношенный ремень газонокосилки (Рисунок 37).
7. Установите новый ремень газонокосилки вокруг двух наружных шпиндельных шкивов, натяжного ролика и введите в нижнюю канавку шкива с двумя шпинделями (Рисунок 37).
8. Подсоедините пружину рычага натяжного ролика (Рисунок 37).
9. Установите ремень привода механизма отбора мощности. См. раздел Замена ремня привода механизма отбора мощности (страница 38)
10. Отрегулируйте направляющую ремня так, чтобы она находилась на расстоянии 3 мм от ремня (Рисунок 37).

11. Установите крышку ремня на режущий блок и закрепите ее болтами.
12. Установите крышку несущей рамы на режущий блок и закрепите защелками.

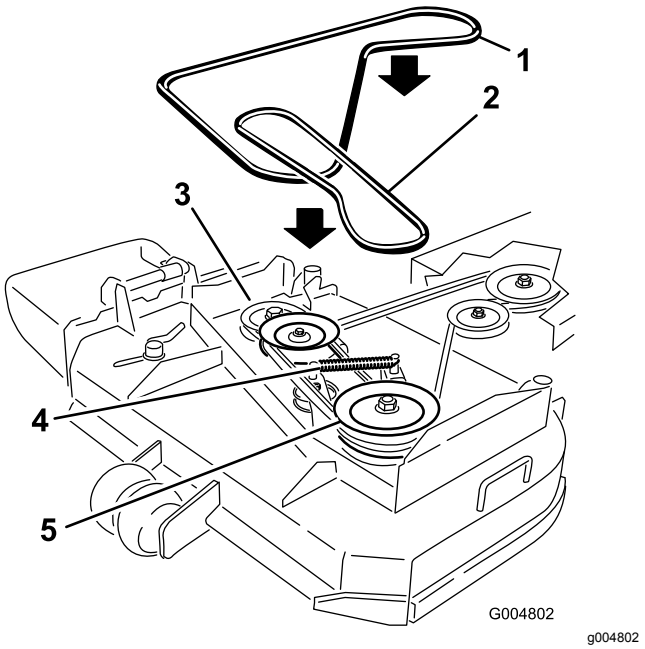

Рисунок 37

1. Ремень деки газонокосилки
2. Ремень привода механизма отбора мощности
3. Шкив ремня привода
4. Пружина рычага натяжного ролика
5. Шкив ремня привода

Замена ремня привода механизма отбора мощности

Внимание: **Детали крепления крышек этой машины являются невыпадающими и остаются на снятых крышках.**

1. Выключите механизм отбора мощности и включите стояночный тормоз.
2. Прежде чем покинуть рабочее место, выключите двигатель, извлеките ключ и дождитесь останова всех движущихся частей машины.
3. Расфиксируйте защелки и снимите крышку несущей рамы.
4. Выверните болты крышки ремня и снимите крышку.
5. Снимите теплоизолирующий экран с деки двигателя и несущей рамы.
6. Снимите ремень со среднего шкива деки газонокосилки, вращая шкив (Рисунок 38).

   Внимание: **Будьте осторожны при демонтаже ремня, так как натяжение увеличивается из-за действия пружины натяжного ролика.**
7. Снимите ремень со шкива двигателя и подпружиненного натяжного ролика (Рисунок 38).
8. Установите новый ремень на шкив двигателя и подпружиненный натяжной ролик (Рисунок 38).
9. Наденьте ремень на средний шкив деки газонокосилки, вращая шкив (Рисунок 38).

   Внимание: **Будьте осторожны при установке ремня, так как натяжение увеличивается из-за действия пружины натяжного ролика.**
10. Установите теплоизолирующий экран на деку двигателя и несущую раму.
11. Установите крышку ремня на режущий блок и закрепите ее болтами.
12. Установите крышку несущей рамы на несущую раму и закрепите защелками.

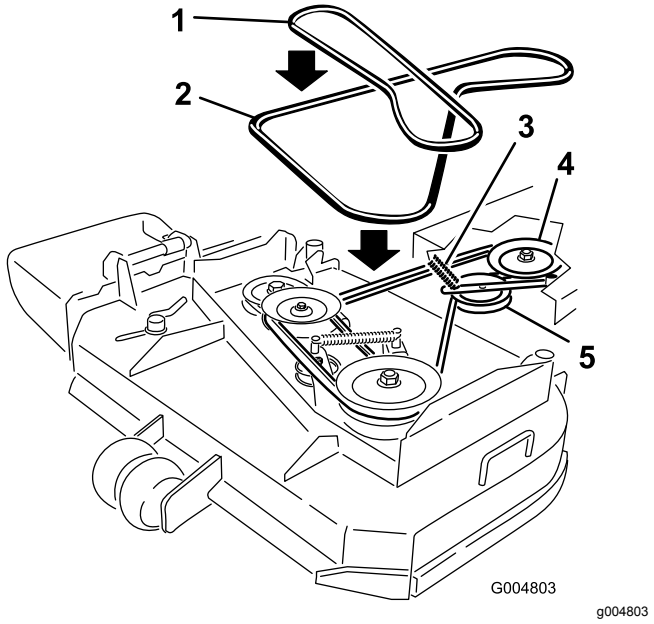

Рисунок 38

1. Ремень деки газонокосилки
2. Ремень привода механизма отбора мощности
3. Рычаг натяжного ролика и пружина
4. Шкив муфты
5. Натяжной ролик

Регулировка пружинодержателя натяжного ролика ремня привода механизма отбора мощности

Положение натяжного ролика механизма отбора мощности можно отрегулировать, увеличив или уменьшив натяжение ремня.

Используйте Рисунок 39, на котором показаны варианты расположения натяжного ролика.

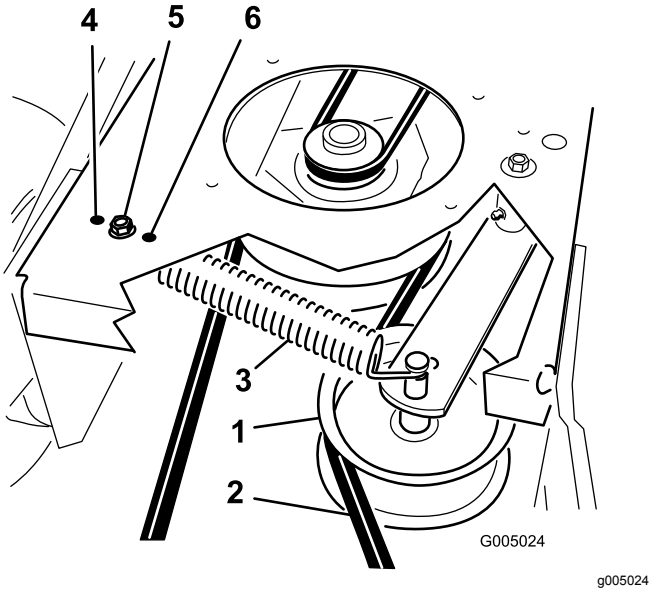

Рисунок 39

1. Натяжной ролик ремня привода механизма отбора мощности
2. Ремень привода механизма отбора мощности
3. Пружина натяжного ролика
4. Максимальное натяжение для изношенных ремней
5. Среднее натяжение для ремней в нормальном состоянии
6. Минимальное натяжение для новых ремней

Замена ремня привода насоса

1. Выключите механизм отбора мощности и включите стояночный тормоз.
2. Прежде чем покинуть рабочее место, выключите двигатель, извлеките ключ и дождитесь остановки всех движущихся частей машины.
3. Снимите ремень привода механизма отбора мощности. См. раздел Замена ремня привода механизма отбора мощности (страница 38)
4. Поднимите машину и установите ее на подъемные опоры.
5. Отсоедините разъем провода муфты от жгута проводов.
6. Отсоедините держатель муфты от деки двигателя (Рисунок 40).

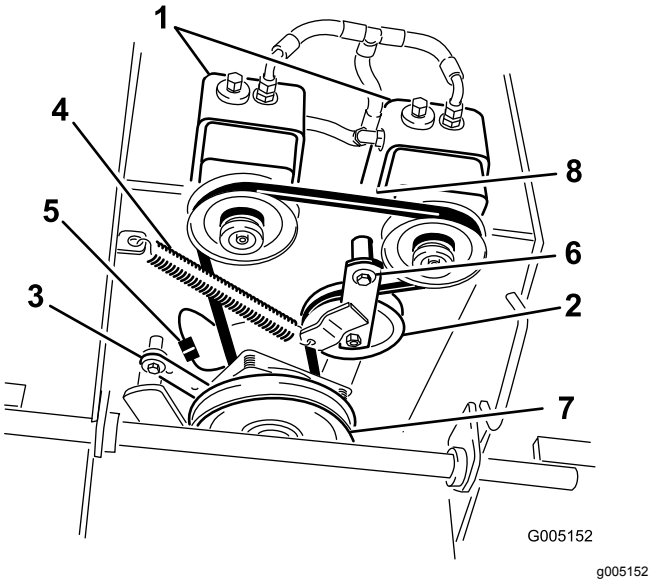

Рисунок 40

1. Гидравлические насосы
2. Натяжной ролик
3. Держатель муфты
4. Натяжная пружина
5. Разъем провода муфты
6. Болт оси поворота
7. Ведущий шкив
8. Ремень привода насоса

7. Снимите пружину натяжного ролика с рамы (Рисунок 40).
8. Установите новый ремень вокруг муфты и 2 ведущих шкивов.
9. Установите пружину натяжного ролика между рычагом натяжного ролика и кронштейном рамы (Рисунок 40).
10. Установите держатель муфты на деку двигателя (Рисунок 40).
11. Подсоедините разъем провода муфты к жгуту проводов.
12. Установите ремень привода механизма отбора мощности.

Техническое обслуживание органов управления

Регулировка положения рукоятки управления движением

Регулировка правого рычага управления движением

Если рычаги управления движением не выровнены по горизонтали, отрегулируйте правый рычаг управления движением.

Примечание: Выполните горизонтальное выравнивание, прежде чем выполнять выравнивание в продольном направлении.

1. Выключите механизм отбора мощности, переведите правый рычаг управления движением в нейтральное положение и включите стояночный тормоз.
2. Прежде чем покинуть рабочее место, выключите двигатель, извлеките ключ и дождитесь остановки всех движущихся частей машины.
3. Нажмите вниз правый рычаг управления движением, чтобы вывести его из фиксированного нейтрального положения (Рисунок 41).
4. Проверьте, выровнен ли он по горизонтали относительно левого рычага управления движением (Рисунок 41).

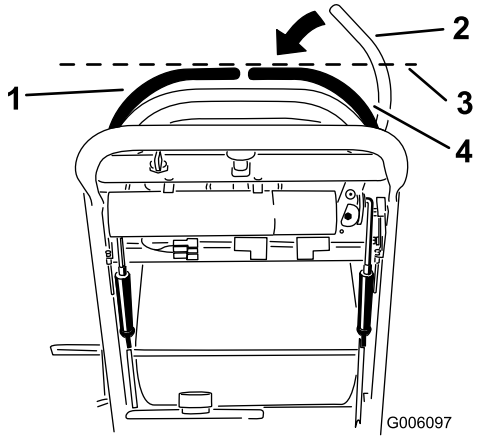

g006097

Рисунок 41

1. Левый рычаг управления движением
2. Правый рычаг управления движением находится в нейтральном фиксированном положении
3. Проверьте горизонтальное выравнивание здесь
4. Правый рычаг управления движением

Чтобы отрегулировать правый рычаг управления движением по горизонтали, необходимо отрегулировать положение кулачка.

1. Снимите крышку под панелью управления.
2. Ослабьте затяжку болта и гайки, удерживающих кулачок (Рисунок 42).

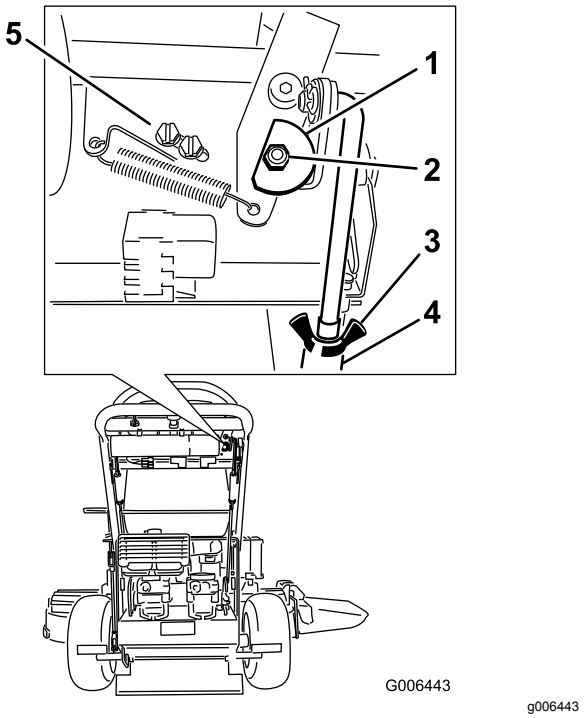

Рисунок 42

1. Кулачок
2. Гайка и болт
3. Барашковая гайка
4. Винтовая стяжка
5. Винты переключателя

3. Отрегулируйте кулачок так, чтобы он был совмещен с левым рычагом управления движением, затем затяните гайку и болт кулачка.

После окончания регулировки кулачка необходимо проверить переключатель рычага.

1. Проверьте зазор между рычагом управления и переключателем, как показано на Рисунок 43.

   Примечание: Этот зазор должен составлять 3 мм.

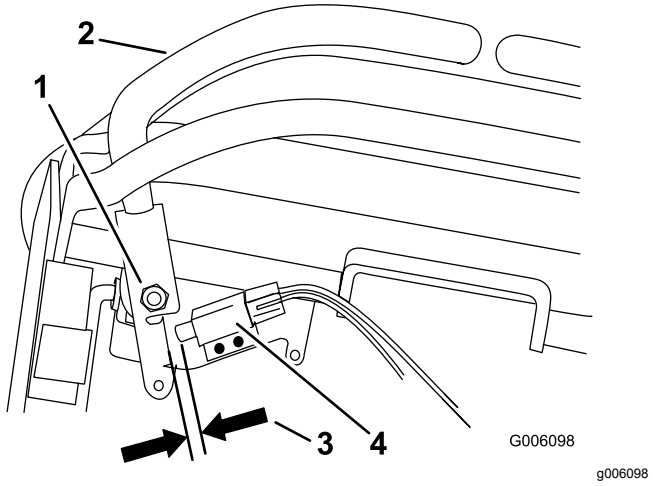

Рисунок 43

Показан вид спереди

1. На рисунке ось поворота правого рычага управления движением находится под органами управления
2. Правый рычаг управления движением
3. Необходимый зазор 3 мм между переключателем и рычагом управления
4. Переключатель

2. Если необходимо, ослабьте винты крепления переключателя и отрегулируйте его положение (Рисунок 43).
3. Затяните винты и установите крышку под панелью управления.

Регулировка нейтрального положения рычагов управления движением

Внимание: **Убедитесь, что после регулировки рычагов управления движением газонокосилка не отклоняется от заданного направления движения. После регулировки прямолинейности движения рычаги управления движением могут оказаться не выровненными точно в продольном направлении (Рисунок 44).**

Если рычаги управления движением не выровнены в продольном направлении или если правый рычаг управления не переходит легко в нейтральное фиксированное положение, отрегулируйте его. Отрегулируйте каждый рычаг и тягу управления отдельно.

Примечание: Выполните горизонтальное выравнивание, прежде чем выполнять выравнивание в продольном направлении.

1. Выровняв рычаги по горизонтали, проверьте выравнивание в продольном направлении (Рисунок 44).

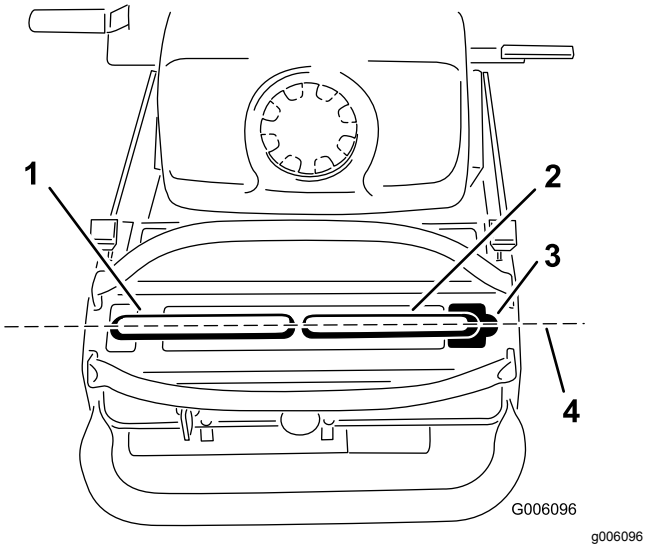

Рисунок 44

1. Левый рычаг управления движением
2. Правый рычаг управления движением
3. Нейтральное фиксированное положение
4. Выровняйте рычаги управления в продольном направлении здесь

2. Ослабьте барашковые гайки на правой тяге управления и поверните винтовую стяжку внутрь или наружу так, чтобы правый рычаг управления находился по центру в нейтральном фиксированном положении.
3. Закрепите винтовую стяжку на месте с помощью барашковых гаек (Рисунок 45).

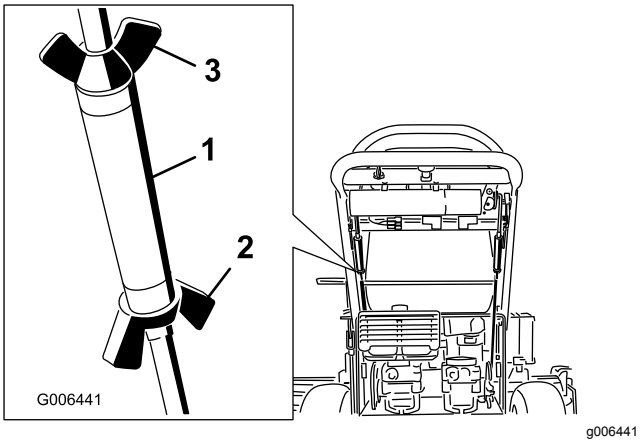

Рисунок 45

1. Винтовая стяжка
2. Нижняя барашковая гайка
3. Верхняя барашковая гайка (левосторонняя резьба).

4. Ослабьте барашковые гайки на левой тяге управления и поверните винтовую стяжку внутрь или наружу так, чтобы изменить тягу.
5. Закрепите винтовую стяжку на месте с помощью барашковых гаек (Рисунок 45).
6. Проверьте прямолинейность движения машины. Если нужно внести изменения, отрегулируйте левую тягу управления. См. раздел Регулировка прямолинейности движения (страница 32)

Техническое обслуживание гидравлической системы

Техническое обслуживание гидравлической системы

Тип рабочей жидкости: синтетическое моторное масло Toro Hypr-Oil 500 или эквивалентное синтетическое масло.

Внимание: **Используйте масло указанного типа или его эквивалент. Другие жидкости могут вызвать повреждение системы.**

Объем заправки маслом гидравлической системы: 2,0 л

Проверка гидравлической жидкости

Интервал обслуживания: Через первые 8 часа—Проверьте гидравлическую жидкость.

Через каждые 25 часов—Проверьте гидравлическую жидкость.

Через каждые 200 часов—Замените гидравлическую жидкость.

Примечание: Проверить гидравлическое масло можно двумя способами. Первый способ – проверка масла, когда оно теплое, а второй – когда оно холодное. Перегородка внутри бака имеет 2 уровня: для теплого и холодного масла.

1. Поставьте машину на ровную поверхность.
2. Выключите механизм отбора мощности (PTO) и остановите двигатель.
3. Прежде чем покинуть рабочее место, дождитесь остановки всех движущихся частей, затем включите стояночный тормоз.
4. Очистите зону вокруг крышки и заливной горловины гидравлического бака (Рисунок 46).

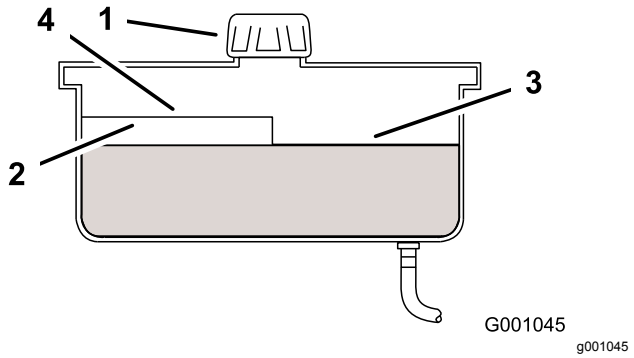

Рисунок 46

1. Крышка
2. Перегородка
3. Уровень холодной рабочей жидкости – полный
4. Уровень горячей рабочей жидкости – полный

5. Снимите крышку с заливной горловины и проверьте уровень гидравлической жидкости в баке (Рисунок 46).
6. Долейте рабочую жидкость в бак до отметки уровня холодной жидкости на перегородке.
7. Дайте машине поработать на холостом ходу 15 минут, чтобы удалить весь воздух из системы и прогреть жидкость. См. раздел Запуск и останов двигателя (страница 15)
8. Заново проверьте уровень, пока жидкость теплая. Долейте рабочую жидкость в бак до уровня горячей жидкости на перегородке.

   Примечание: Когда жидкость теплая, ее уровень должен доходить до отметки горячей рабочей жидкости на перегородке (Рисунок 46).
9. Установите крышку на заливную горловину.

⚠ ПРЕДУПРЕЖДЕНИЕ

Гидравлическая жидкость, выброшенная под давлением, может проникнуть под кожу и нанести травму.

- **Если гидравлическая жидкость оказалась впрыснута под кожу, она должна быть удалена хирургическим путем в течение нескольких часов врачом, знакомым с этим видом травм. Иначе может возникнуть гангрена.**
- **Не приближайтесь к местам точечных утечек или штуцерам, где существует опасность выброса гидравлической жидкости под высоким давлением, и держите руки на расстоянии от этих мест.**
- **Для обнаружения гидравлических утечек используйте картон или бумагу.**
- **Перед выполнением любых работ на гидравлической системе безопасно стравите все давление в гидравлической системе.**
- **Перед подачей давления в гидравлическую систему убедитесь, что все гидравлические шланги и трубопроводы исправны, а все гидравлические соединения и штуцеры герметичны.**

Замена гидравлического фильтра

Интервал обслуживания: Через первые 8 часа—Замените гидравлический фильтр.

Через каждые 200 часов—Замените гидравлический фильтр.

⚠ ПРЕДУПРЕЖДЕНИЕ

Горячая гидравлическая жидкость может вызвать сильные ожоги.

Прежде чем выполнять работы по техническому обслуживанию гидросистемы, дайте гидравлической жидкости остыть.

1. Выключите механизм отбора мощности и включите стояночный тормоз.
2. Перед уходом с места оператора выключите двигатель и дождитесь остановки всех движущихся частей машины.

   Внимание: **Не используйте в качестве замены автомобильный масляный фильтр, так как это может привести к серьезному повреждению гидравлической системы.**

3. Снимите крышку бака гидросистемы и временно закройте отверстие пластиковым пакетом и резиновой лентой для предотвращения вытекания гидравлической жидкости.
4. Найдите фильтр под топливным баком и установите сливной поддон под фильтром (Рисунок 47).

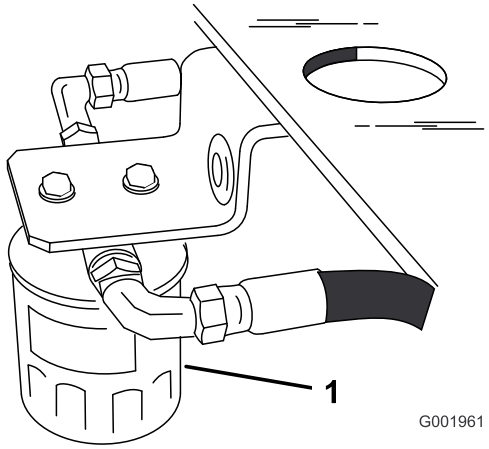

g001961

Рисунок 47

5. Снимите старый фильтр и начисто протрите поверхность прокладки переходника фильтра (Рисунок 47).
6. Нанесите тонкий слой гидравлической жидкости на резиновую прокладку нового фильтра.
7. Установите новый гидравлический фильтр в адаптер фильтра.

   Примечание: Не затягивайте его.

8. Удалите пластиковый пакет с отверстия бака и дайте фильтру заполниться гидравлической жидкостью.
9. Когда гидравлический фильтр будет заполнен, поверните масляный фильтр по часовой стрелке до контакта резиновой прокладки с переходником фильтра, после этого затяните фильтр, повернув его еще на пол-оборота (Рисунок 48).

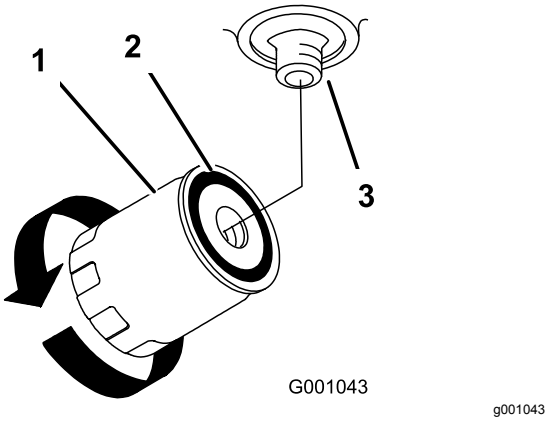

Рисунок 48

1. Гидравлический фильтр
2. Прокладка
3. Переходник

10. Удалите всю пролитую жидкость.
11. Проверьте уровень жидкости в баке, долейте рабочую жидкость в бак до отметки уровня холодной рабочей жидкости на перегородке бака.

    Внимание: **Используйте масло указанного типа или его эквивалент. Другие жидкости могут вызвать повреждение системы.**
12. Запустите двигатель и дайте ему поработать примерно 2 минуты для удаления воздуха из системы.
13. Выключите двигатель и проверьте систему на наличие утечек.

    Примечание: Если одно или оба колеса не вращаются, см. раздел Удаление воздуха из гидравлической системы (страница 45).
14. Еще раз проверьте уровень рабочей жидкости и при необходимости долейте ее. **Не допускайте переполнения.**

Удаление воздуха из гидравлической системы

Воздух из системы удаляется автоматически, однако после замены рабочей жидкости или после выполнения работ на системе может потребоваться стравить воздух из системы.

1. Выключите механизм отбора мощности и включите стояночный тормоз.
2. Перед уходом с места оператора выключите двигатель и дождитесь остановки всех движущихся частей машины.
3. С помощью подъемных опор поднимите заднюю часть машины так, чтобы ведущие колеса оторвались от земли.
4. Запустите двигатель и переведите регулятор дроссельной заслонки в положение холостого хода.

   Если ведущее колесо не вращается, можно облегчить заполнение системы, осторожно повернув колесо в прямом направлении вращения.
5. Проверьте уровень гидравлической жидкости. По мере его падения доливайте жидкости для поддержания требуемого уровня.
6. Повторите эту процедуру на противоположном колесе.
7. Тщательно очистите область вокруг каждого корпуса подпитывающего насоса.

Проверка гидропроводов

Интервал обслуживания: Через каждые 100 часов

Проверьте гидропроводы и шланги на наличие утечек, незакрепленных штуцеров, перекрученных труб, незакрепленных опор, износа, погодной и химической коррозии. Перед вводом в эксплуатацию произведите необходимый ремонт.

Примечание: Содержите пространство вокруг гидравлической системы в чистоте и не допускайте накопления в нем травы и мусора.

⚠ ПРЕДУПРЕЖДЕНИЕ

Гидравлическая жидкость, выброшенная под давлением, может проникнуть под кожу и нанести травму.

- **Если гидравлическая жидкость оказалась впрыснута под кожу, она должна быть удалена хирургическим путем в течение нескольких часов врачом, знакомым с этим видом травм. Иначе может возникнуть гангрена.**
- **Не приближайтесь к местам точечных утечек или штуцерам, где существует опасность выброса гидравлической жидкости под высоким давлением, и держите руки на расстоянии от этих мест.**
- **Для обнаружения гидравлических утечек используйте картон или бумагу.**
- **Перед выполнением любых работ на гидравлической системе безопасно стравите все давление в гидравлической системе.**
- **Перед подачей давления в гидравлическую систему убедитесь, что все гидравлические шланги и трубопроводы исправны, а все гидравлические соединения и штуцеры герметичны.**

Обслуживание деки газонокосилки

Техническое обслуживание ножей

Чтобы качество скашивания было высоким, поддерживайте ножи в остром состоянии. Для удобства заточки и замены необходимо иметь под рукой дополнительные ножи.

⚠ ПРЕДУПРЕЖДЕНИЕ

Износ или повреждение ножа может привести к его разрушению. Выброс фрагментов ножа в направлении оператора или находящихся поблизости людей может привести к тяжелой травме или гибели.

- **Периодически проверяйте ножи на наличие износа или повреждений.**
- **Изношенный или поврежденный нож необходимо заменить.**

Подготовка к проверке и техническому обслуживанию ножей

Припаркуйте машину на ровной поверхности, выключите ножи и включите стояночный тормоз.

Поверните ключ зажигания в положение «Выкл.».

Извлеките ключ и отсоедините провода от свечей зажигания.

Осмотр ножей

1. Осмотрите режущие кромки (Рисунок 49).

   Примечание: Если кромки затупились, или на них имеются зазубрины, снимите и заточите ножи. См. раздел Заточка ножей (страница 48)

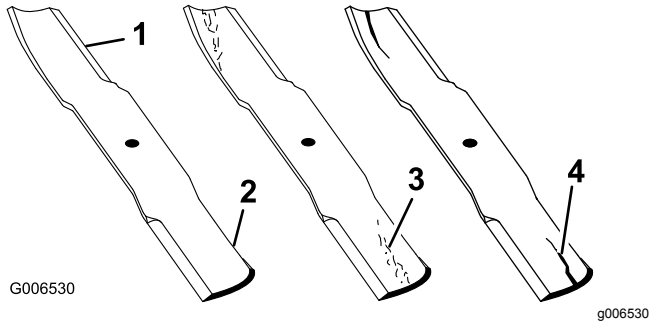

Рисунок 49

1. Режущая кромка
2. Загиб
3. Образование износа или бороздки в изогнутой части
4. Трещина в изогнутой части

2. Проверьте ножи, особенно изогнутую часть (Рисунок 49). При обнаружении каких-либо трещин, износа или образования бороздки в этой части (поз. 3. и Рисунок 49) немедленно замените нож.

Проверка на наличие погнутых ножей

1. Выключите механизм отбора мощности (PTO), переведите рычаги управления движением в нейтральное фиксированное положение и включите стояночный тормоз.
2. Прежде чем покинуть рабочее место, выключите двигатель, извлеките ключ и дождитесь остановки всех движущихся частей машины.
3. Поверните ножи так, чтобы их концы были направлены вперед и назад. Измерьте расстояние от горизонтальной поверхности до режущей кромки ножей в положении **A**, (Рисунок 50).

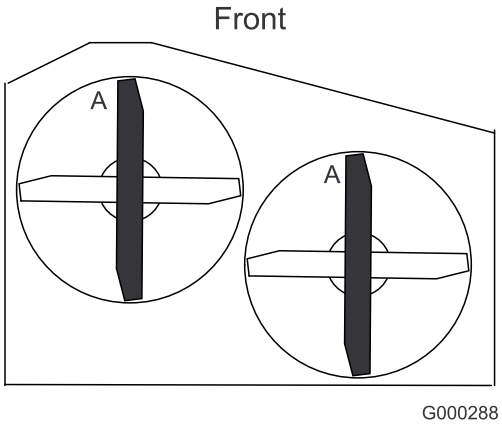

Рисунок 50

4. Поверните противоположные концы ножей вперед.
5. Измерьте расстояние от горизонтальной поверхности до режущей кромки ножей в том же положении, которое указано на этапе 3 выше. Разница между размерами, полученными на этапах 3 и 4, не должна превышать 3 мм. Если этот размер превышает 3 мм, нож погнут и его следует заменить; см. Демонтаж ножей (страница 47) и Установка ножей (страница 48).

⚠ ПРЕДУПРЕЖДЕНИЕ

Поломка поврежденного или деформированного ножа может стать причиной серьезной травмы или гибели оператора и находящихся рядом людей.

- **Обязательно заменяйте погнутый или поврежденный нож на новый.**
- **Запрещается обрабатывать напильником и наносить насечки на кромки или поверхности ножа.**

Демонтаж ножей

Нож необходимо заменить, если он ударился о твердый предмет, разбалансирован или погнут. Для гарантии оптимальных рабочих характеристик и продления действия сертификата о соответствии требованиям техники безопасности машины приобретайте только оригинальные запасные части и приспособления Toro. Если используются ножи других производителей, машина может быть признана несоответствующей требованиям безопасности.

1. Удерживайте кромку ножа с помощью ветоши или перчатки на толстой подкладке.
2. Выверните болт ножа, снимите со шпинделя изогнутую шайбу, прижим ножа и нож (Рисунок 51).

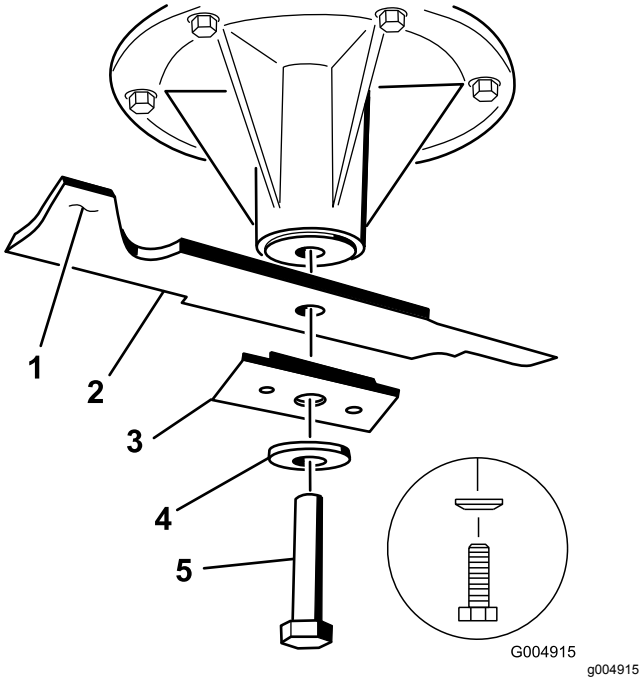

Рисунок 51

1. Область загиба ножа
2. Нож
3. Прижим ножа
4. Изогнутая шайба
5. Болт крепления ножа

Заточка ножей

1. Заточите напильником режущую кромку на обоих концах ножа (Рисунок 52). Сохраняйте исходный угол. Балансировка ножа не нарушается при удалении одинакового количества материала с обеих режущих кромок.

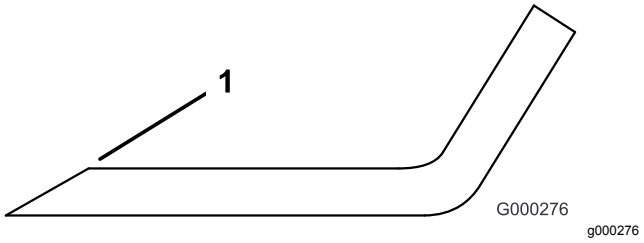

Рисунок 52

1. Затачивайте нож под первоначальным углом

2. Проверьте балансировку ножа с помощью балансировочного устройства для ножей (Рисунок 53). Если нож остается в горизонтальном положении, значит он сбалансирован и его можно использовать. Если нож не сбалансирован, удалите некоторое количество металла только с конца области загиба (Рисунок 53). Повторяйте эту процедуру до тех пор, пока нож не будет сбалансирован.

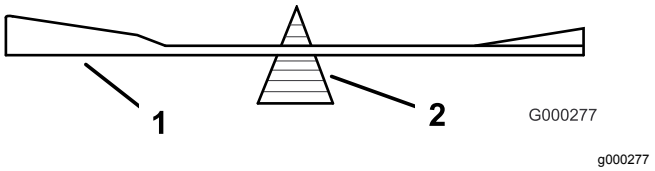

Рисунок 53

1. Нож
2. Балансировочное устройство

Установка ножей

Внимание: **Для обеспечения правильного скашивания область загиба ножа должна быть направлена вверх и внутрь газонокосилки (Рисунок 53).**

1. Установите нож, прижим ножа, изогнутую шайбу и болт ножа на шпиндель (Рисунок 53).
2. Затяните болт ножа с моментом 115–140 Н·м.

Улучшение качества скашивания газонокосилки

Если один из ножей деки срезает ниже, чем другой, исправьте это нарушение следующим образом:

Примечание: Для выполнения этих действий очень важно поддерживать правильное давление в шинах. Убедитесь, что во всех шинах требуемое давление.

1. Выключите механизм отбора мощности и включите стояночный тормоз.
2. Прежде чем покинуть рабочее место, выключите двигатель, извлеките ключ и дождитесь остановки всех движущихся частей машины.
3. Отсоедините провод(провода) от свечи(свечей) зажигания.
4. Отрегулируйте давление в задних шинах в соответствии с техническими условиями; см. раздел Техническое обслуживание приводной системы (страница 32).
5. Убедитесь, что ножи и валы шпинделей не погнуты. См. раздел Проверка на наличие погнутых ножей (страница 47)
6. Установите высоту скашивания в положение на 101,6 мм См. раздел Регулировка высоты скашивания (страница 20)
7. Выполните действия, описанные в следующих разделах: Настройка рамы (страница 49), Проверка угла наклона деки газонокосилки в продольном направлении (страница 51) и Проверка высоты деки

газонокосилки в поперечном направлении (страница 52).

Настройка рамы

Проверка выравнивания несущей рамы и рамы деки двигателя

Примечание: Нарушение выравнивания может вызвать чрезмерный износ ремня привода механизма отбора мощности.

1. Выключите механизм отбора мощности и включите стояночный тормоз.
2. Прежде чем покинуть рабочее место, выключите двигатель, извлеките ключ и дождитесь остановки всех движущихся частей машины.
3. Установите длинную проверочную линейку на верхнюю часть деки двигателя, как показано на Рисунок 54.
4. На поперечном швеллере несущей рамы измерьте высоту в точке **A** (Рисунок 54).

   Примечание: Высота должна быть равна 33 мм плюс-минус 6 мм.
5. Если высота, измеренная в точке **A**, не соответствует указанной, отрегулируйте ее.
6. Ослабьте крепежные болты несущей рамы с обеих сторон машины (Рисунок 54).
7. Выровняйте несущую раму и деку двигателя так, чтобы высота в точке **A** (Рисунок 54) была равна 33 мм плюс-минус 6 мм.
8. Затяните крепежные болты несущей рамы с обеих сторон машины.

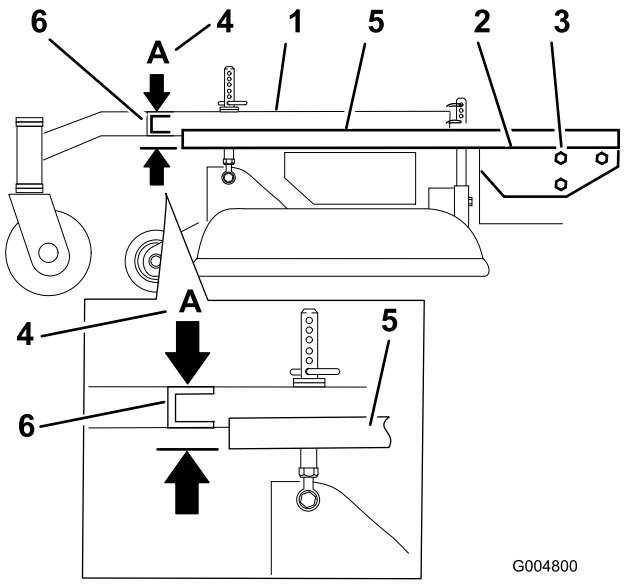

g004800

Рисунок 54

1.	Несущая рама	4.	Точка A, 33 мм плюс-минус 6 мм
2.	Верхняя часть деки двигателя	5.	Поверочная линейка
3.	Крепежные болты несущей рамы	6.	Поперечный швеллер несущей рамы

Проверка высоты деки двигателя

1. Выключите механизм отбора мощности и включите стояночный тормоз.
2. Прежде чем покинуть рабочее место, выключите двигатель, извлеките ключ и дождитесь остановки всех движущихся частей машины.
3. Отрегулируйте давление в задних шинах в соответствии с техническими условиями; см. раздел Техническое обслуживание приводной системы (страница 32).
4. Измерьте высоту деки двигателя в точке **A** (Рисунок 55).
5. Измерьте высоту деки двигателя в точке **B** (Рисунок 55).
6. Если значения высоты в точке **A** и точке **B** различны, немного измените давление в шинах, чтобы они стали одинаковы.

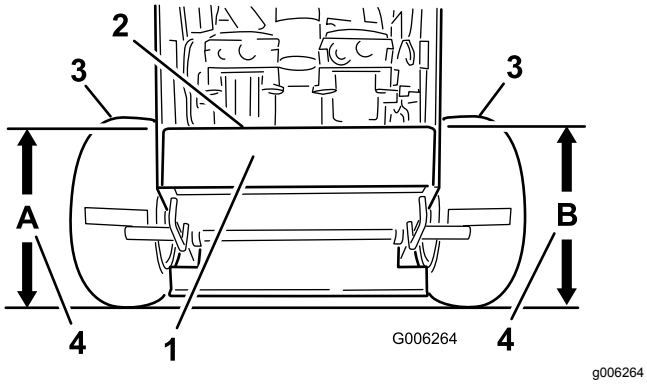

Рисунок 55

1. Вид машины сзади
2. Верхняя часть деки двигателя
3. Шины
4. Одинаковая высота в точках **A** и **B**

Измерение угла наклона несущей рамы в продольном направлении

Высота наклона несущей рамы должна составлять от 3 до 9 мм в конечной точке отрезка 61 см на несущей раме (Рисунок 56).

1. Отмерьте длину 61 см на несущей раме (Рисунок 56).

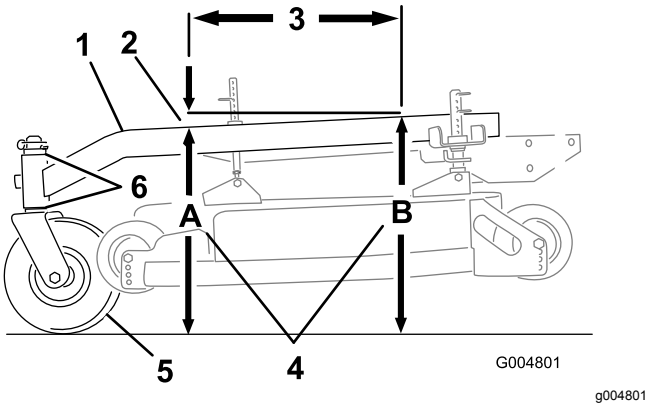

Рисунок 56

1. Несущая рама
2. Высота наклона 3-10 мм в конечной точке отрезка 61 см
3. 61 см
4. Высота в точках **A** и **B**
5. Поворотное колесо
6. Проставки поворотных колес

2. Измерьте высоту несущей рамы в точке **A** (Рисунок 56).
3. Измерьте высоту несущей рамы в точке **B** (Рисунок 56).
4. Высота в точке **A** должна быть на 3–10 мм меньше высоты в точке **B** (Рисунок 56).
5. Если угол наклона несущей рамы неправильный, переставьте проставки поворотных колес, чтобы получить высоту наклона в пределах 3–10 мм (Рисунок 56).

   Примечание: Переставьте проставки сверху или снизу, чтобы добиться правильного наклона.
6. Можно также немного скорректировать давление в шинах, чтобы получить высоту наклона 3–10 мм.

Проверка отклонения несущей рамы в поперечном направлении

Несущая рама должна быть параллельна земле в поперечном направлении.

1. Выключите механизм отбора мощности и включите стояночный тормоз.
2. Прежде чем покинуть рабочее место, выключите двигатель, извлеките ключ и дождитесь остановки всех движущихся частей машины.
3. Отрегулируйте давление в задних шинах в соответствии с техническими условиями; см. раздел Техническое обслуживание приводной системы (страница 32).
4. Измерьте высоту несущей рамы в точке **A** (Рисунок 57).
5. Измерьте высоту несущей рамы в точке **B** (Рисунок 57).

   Примечание: Если высота несущей рамы не одинаковая, переставьте проставки сверху или снизу на поворотном колесе, чтобы добиться горизонтального положения рамы. Можно также немного скорректировать давление в шинах, чтобы выровнять положение рамы.

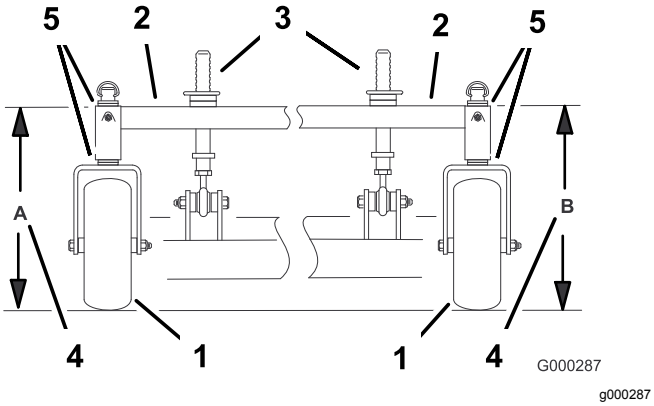

Рисунок 57

1. Поворотное колесо
2. Несущая рама
3. Передние штифты настройки высоты скашивания
4. Одинаковая высота в точках A и B
5. Проставки поворотных колес

Проверка угла наклона деки газонокосилки в продольном направлении

1. Отрегулируйте давление в задних шинах в соответствии с техническими условиями; см. раздел Техническое обслуживание приводной системы (страница 32).
2. Расположите один нож в продольном направлении. Измерьте высоту в точках **A** и **B** от горизонтальной поверхности до режущей кромки на конце ножа (Рисунок 58).
3. Спереди, в точке **A**, нож газонокосилки должен быть на 6 мм ниже, чем сзади, в точке **B**.
4. Поверните ножи и повторите эти действия для других ножей. Если результат измерения неверный, перейдите к разделу Изменение угла наклона деки газонокосилки в продольном направлении (страница 51).

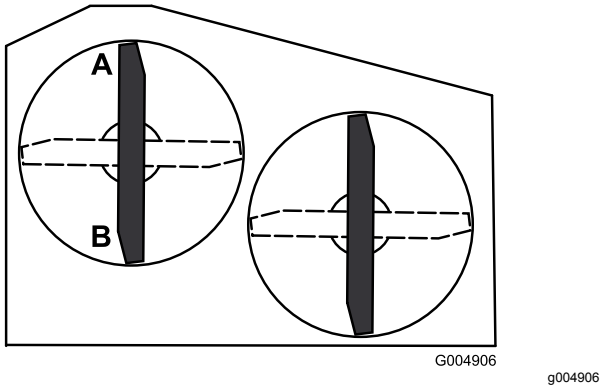

Рисунок 58

Изменение угла наклона деки газонокосилки в продольном направлении

Изменение угла наклона в продольном направлении выполняется регулировкой передних стоек высоты скашивания.

Чтобы изменить угол наклона в продольном направлении, необходимо отрегулировать передние стойки высоты скашивания (Рисунок 59).

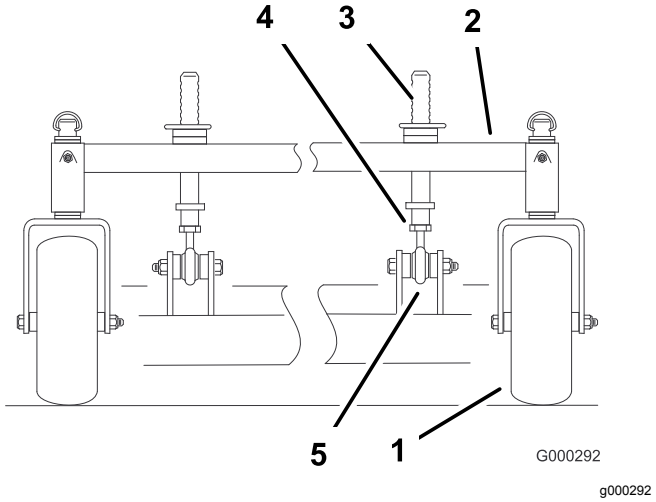

Рисунок 59

1. Поворотное колесо
2. Несущая рама
3. Передние штифты настройки высоты скашивания
4. Контргайка
5. Шаровой шарнир

Чтобы поднять переднюю часть деки, ослабьте контргайку и поверните передний штифт по часовой стрелке (Рисунок 59).

Чтобы опустить переднюю часть деки, ослабьте контргайку и поверните передний штифт против часовой стрелки (Рисунок 59).

1. Расположите ножи в продольном направлении.
2. Измерьте высоту в точках C и D (Рисунок 59) от горизонтальной поверхности до режущих кромок на концах ножей.
3. Проверьте горизонтальное положение режущего блока в поперечном направлении.
4. Затяните контргайки (Рисунок 59).

Проверка высоты деки газонокосилки в поперечном направлении

1. Отрегулируйте давление в задних шинах в соответствии с техническими условиями; см. раздел Техническое обслуживание приводной системы (страница 32).
2. Расположите ножи в поперечном направлении.
3. Измерьте высоту в точках **C** и **D** от горизонтальной поверхности до режущих кромок на концах ножей (Рисунок 60).

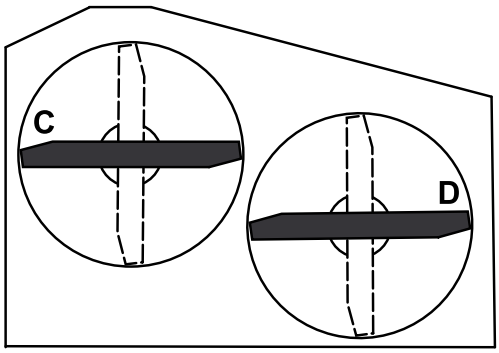

G004907

g004907

Рисунок 60

4. Разница между результатами измерений в точках **C** и **D** должна быть не более 6 мм.

Изменение высоты деки газонокосилки в поперечном направлении

Высоту поперечном направлении изменяют с помощью регулировки давления в задних шинах и перестановки проставок.

1. Измените давление в задних шинах.

   Примечание: Выполните это на той стороне, где требуется регулировка.

2. Отрегулируйте расположение проставок поворотных колес.
3. Проверьте угол наклона в продольном направлении и горизонтальное положение в поперечном направлении у режущего блока.

Согласование высоты скашивания

1. Проверьте давление в задних шинах.
2. Установите высоту скашивания в положение на 102 мм по наклейке регулировки высоты скашивания.
3. Установив машину на ровной поверхности, расположите один нож в продольном направлении.
4. Измерьте высоту в точке **A** и от горизонтальной поверхности до режущей кромки на конце ножа (Рисунок 61).

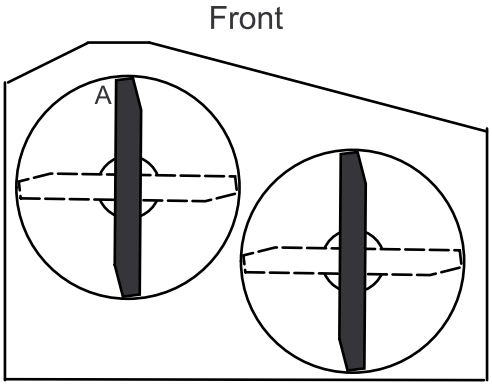

G000296

g000296

Рисунок 61

5. Измеренное значение должно быть равно 102 мм.
6. Если получен неправильный результат измерения:
   A. Отрегулируйте давление в задних шинах.
   B. Отрегулируйте расположение проставок в вилках поворотных колес.
   C. Отрегулируйте передние опорные штифты деки газонокосилки.
7. Проверьте угол наклона несущей рамы в продольном направлении.

Замена отражателя травы

⚠ ПРЕДУПРЕЖДЕНИЕ

Через открытое отверстие для выброса травы газонокосилка может выбрасывать посторонние предметы в сторону оператора или стоящих поблизости людей, что может стать причиной серьезного травмирования. Кроме того, возможен контакт с ножами.

Запрещается эксплуатировать газонокосилку, если не установлена плоская крышка, пластина мульчирования, отражатель травы или травосборник.

1. Снимите контргайку, болт пружину и проставку, удерживающие отражатель на кронштейнах поворота (Рисунок 62).

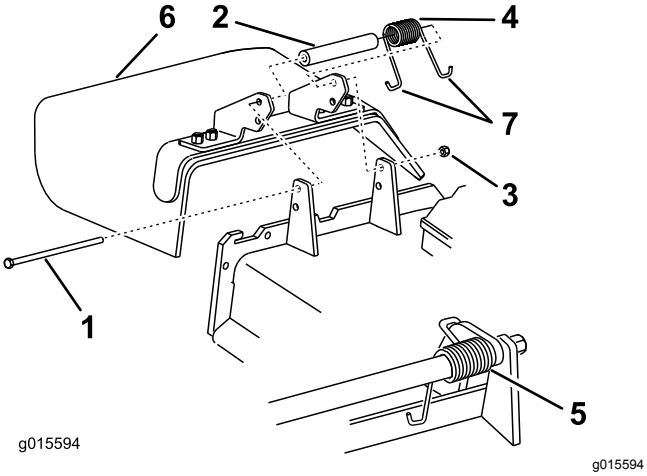

Рисунок 62

1. Болт
2. Проставка
3. Контргайка
4. Пружина
5. Установленная пружина
6. Отражатель травы
7. Г-образный зацеп пружины

2. Снимите поврежденный или изношенный отражатель травы.
3. Установите проставку и пружину на отражатель травы.
4. Установите один Г-образный зацеп пружины за край деки.

   Примечание: Убедитесь, что Г-образный зацеп пружины установлен за край деки, прежде чем устанавливать болт, как показано на Рисунок 62.
5. Установите болт и гайку.
6. Прикрепите один Г-образный зацеп пружины к отражателю травы (Рисунок 62).

Внимание: **Отражатель травы должен поворачиваться. Поднимите отражатель вверх в полностью открытое положение и убедитесь в том, что он свободно поворачивается в полностью опущенное положение.**

Очистка

Очистка нижней части газонокосилки

Интервал обслуживания: Перед каждым использованием или ежедневно

Удаляйте скопления травы с нижней стороны газонокосилки ежедневно.

1. Выключите механизм отбора мощности (PTO), переведите рычаги управления движением в нейтральное фиксированное положение и включите стояночный тормоз.
2. Прежде чем покинуть рабочее место, выключите двигатель, извлеките ключ и дождитесь остановки всех движущихся частей машины.
3. Поднимите переднюю часть машины и зафиксируйте машину с помощью подъемных опор.

Утилизация отходов.

Моторное масло, аккумуляторные батареи, гидравлическое масло и охлаждающая жидкость загрязняют окружающую среду. Утилизируйте такие компоненты в соответствии с местными и государственными нормами и правилами.

Хранение

Очистка и хранение

1. Выключите механизм отбора мощности (PTO), включите стояночный тормоз, поверните ключ зажигания в положение «Выкл.» и извлеките ключ.
2. Удалите скошенную траву, загрязнения и сажевый налет с наружных частей всей машины, особенно с двигателя.
3. Удалите грязь и сухую траву с наружных поверхностей ребер головки цилиндра двигателя и корпуса вентилятора.

   Внимание: **Машину можно мыть мягким моющим средством с водой. Не мойте машину струей под давлением. Избегайте излишнего использования воды, особенно рядом с системой привода и двигателем. Мойка под давлением может привести к попаданию загрязнений и воды в важные части, такие как подшипники шпинделей и электрические переключатели.**
4. Проверьте тормоз; см. раздел Проверка тормозов (страница 36).
5. Обслужите воздухоочиститель, см. Обслуживание воздухоочистителя (страница 26).
6. Смажьте машину; см. раздел Смазка машины (страница 25).
7. Замените масло в двигателе; см. Замена моторного масла (страница 28).
8. Проверьте давление в шинах; см. раздел Проверка давления в шинах (страница 33).
9. Для длительного хранения:
   A. Добавьте стабилизирующую (кондиционирующую) присадку к топливу в баке.
   B. Для распределения кондиционированного топлива по топливной системе запустите двигатель на 5 минут.
   C. Остановите двигатель, дайте ему остыть и слейте топливо из бака; см. раздел Техническое обслуживание топливной системы (страница 30), или дайте двигателю поработать, пока он не остановится.
   D. Запустите двигатель и дайте ему поработать до останова. Повторяйте эти действия с закрытой воздушной заслонкой до тех пор, пока двигатель не перестанет запускаться.

E. Утилизируйте надлежащим образом все неиспользованное топливо. Утилизируйте топливо в соответствии с местными законами.

Примечание: Не храните бензин с добавленной стабилизирующей (улучшающей) присадкой более 90 дней.

10. Снимите свечу (свечи) зажигания и проверьте ее (их) состояние; см. Обслуживание свечей зажигания (страница 29). После снятия свечи (свечей) зажигания с двигателя залейте две столовые ложки моторного масла в отверстие каждой свечи зажигания. Затем проверните коленчатый вал двигателя стартером для распределения масла внутри цилиндра. Установите свечу(свечи) зажигания. Не присоединяйте провода к свечам зажигания.

11. Проверьте и затяните все болты, гайки и винты. Отремонтируйте или замените все поврежденные части.

12. Подкрасьте все поцарапанные или оголенные металлические поверхности. Краску можно приобрести в сервисном центре официального дилера.

13. Храните машину в чистом, сухом гараже или складском помещении. Извлеките ключ из замка зажигания, храните его в определенном месте. Накройте машину для ее защиты и сохранения в чистоте.

Поиск и устранение неисправностей

Проблема	Возможная причина	Корректирующие действия
Двигатель не запускается, запускается с трудом или глохнет.	1. Топливный бак пуст.	1. Залейте бензин в топливный бак.
	2. Клапан отключения подачи топлива закрыт.	2. Откройте клапан отключения подачи топлива.
	3. Воздушная заслонка находится в неправильном положении.	3. Закройте воздушную заслонку, если двигатель холодный; откройте воздушную заслонку, если двигатель прогрет.
	4. Загрязнен воздухоочиститель.	4. Очистите или замените элемент воздухоочистителя.
	5. Провод свечи зажигания ослаблен или не подсоединен.	5. Присоедините провод свечи зажигания.
	6. Свеча зажигания имеет следы питтинга (осповидного разрушения) или грязи; неправильно отрегулирован зазор свечи.	6. Установите новую свечу зажигания с точным зазором.
	7. Грязь в топливном фильтре.	7. Замените топливный фильтр.
	8. Загрязнение, вода или остаток топлива в топливной системе.	8. Обратитесь в сервисный центр официального дилера.
Двигатель теряет мощность.	1. Чрезмерная нагрузка на двигатель.	1. Уменьшите скорость движения.
	2. Загрязнен воздухоочиститель.	2. Очистите элемент воздухоочистителя.
	3. Низкий уровень масла в картере.	3. Долейте масло в картер.
	4. Засорены охлаждающие ребра и воздушные каналы под корпусом вентилятора двигателя.	4. Удалите загрязнения с охлаждающих ребер и воздушных каналов.
	5. Свеча зажигания имеет следы питтинга (осповидного разрушения) или грязи; неправильно отрегулирован зазор свечи.	5. Установите новую свечу зажигания с точным зазором.
	6. Засорено вентиляционное отверстие крышки топливного бака.	6. Очистите или замените крышку топливного бака.
	7. Грязь в топливном фильтре.	7. Замените топливный фильтр.
	8. Загрязнение, вода или остаток топлива в топливной системе.	8. Обратитесь в сервисный центр официального дилера.
Двигатель перегревается.	1. Чрезмерная нагрузка на двигатель.	1. Уменьшите скорость движения.
	2. Низкий уровень масла в картере.	2. Долейте масло в картер.
	3. Засорены охлаждающие ребра и воздушные каналы под корпусом вентилятора двигателя.	3. Удалите загрязнения с охлаждающих ребер и воздушных каналов.
Машина не движется.	1. Рычаг переключения передач находится в нейтральном положении.	1. Переведите рычаг переключения передач в положение передачи переднего или заднего хода.
	2. Ремень тяги изношен, ослаблен или порван.	2. Замените ремень.
	3. Соскальзывание ремня тяги со шкива.	3. Замените ремень.
	4. Пружина натяжного ролика повреждена или отсутствует.	4. Замените пружину.

Проблема	Возможная причина	Корректирующие действия
Наблюдается аномальная вибрация.	1. Один или несколько режущих ножей погнуты или несбалансированны. 2. Ослаблен болт крепления ножа. 3. Ослаблены болты крепления двигателя. 4. Ослаблены шкив двигателя, натяжной ролик или шкив ножа. 5. Шкив двигателя поврежден. 6. Погнут шпиндель ножа.	1. Установите новый режущий нож (ножи). 2. Затяните болт крепления ножа. 3. Затяните болты крепления двигателя. 4. Подтяните соответствующий шкив. 5. Обратитесь в сервисный центр официального дилера. 6. Обратитесь в сервисный центр официального дилера.
Неравномерная высота скашивания.	1. Нож (ножи) не заточен(ы). 2. Один или несколько режущих ножей погнуты. 3. Газонокосилка не выровнена по горизонтали. 4. Днище корпуса газонокосилки загрязнено. 5. Неправильное давление в шинах. 6. Погнут шпиндель ножа.	1. Заточите нож(и). 2. Установите новый режущий нож (ножи). 3. Выровняйте газонокосилку в продольном и поперечном направлениях. 4. Очистите днище корпуса машины. 5. Отрегулируйте давление в шинах. 6. Обратитесь в сервисный центр официального дилера.
Ножи не вращаются.	1. Изношен или ослаб ремень деки газонокосилки. 2. Ремень деки газонокосилки порван. 3. Ремень деки газонокосилки соскальзывает со шкива. 4. Пружина натяжного ролика повреждена или отсутствует.	1. Проверьте натяжение ремня. 2. Установите новый ремень деки. 3. Осмотрите ремень и замените его, если он поврежден. Проверьте шкивы и натяжные ролики и отрегулируйте натяжение ремня. 4. Замените пружину.

Примечания:

Список международных дистрибьюторов

Дистрибьютор:	Страна:	Телефон:	Дистрибьютор:	Страна:	Телефон:
Agrolanc Kft	Венгрия	36 27 539 640	Maquiver S.A.	Колумбия	57 1 236 4079
Balama Prima Engineering Equip.	Гонконг	852 2155 2163	Maruyama Mfg. Co. Inc.	Япония	81 3 3252 2285
B-Ray Corporation	Корея	82 32 551 2076	Mountfield a.s.	Чешская Республика	420 255 704 220
Casco Sales Company	Пуэрто-Рико	787 788 8383	Mountfield a.s.	Словакия	420 255 704 220
Ceres S.A.	Коста-Рика	506 239 1138	Munditol S.A.	Аргентина	54 11 4 821 9999
CSSC Turf Equipment (pvt) Ltd.	Шри-Ланка	94 11 2746100	«НОРМА-ГАРДЕН»	Россия	7 495 411 61 20
Cyril Johnston & Co.	Северная Ирландия	44 2890 813 121	Oslinger Turf Equipment SA	Эквадор	593 4 239 6970
Cyril Johnston & Co.	Ирландия	44 2890 813 121	Oy Hako Ground and Garden Ab	Финляндия	358 987 00733
Equiver	Мексика	52 55 539 95444	Parkland Products Ltd.	Новая Зеландия	64 3 34 93760
Femco S.A.	Гватемала	502 442 3277	Perfetto	Польша	48 61 8 208 416
ForGarder OU	Эстония	372 384 6060	Pratoverde SRL.	Италия	39 049 9128 128
G.Y.K. Company Ltd.	Япония	81 726 325 861	Prochaska & Cie	Австрия	43 1 278 5100
Geomechaniki of Athens	Греция	30 10 935 0054	RT Cohen 2004 Ltd.	Израиль	972 986 17979
Golf international Turizm	Турция	90 216 336 5993	Riversa	Испания	34 9 52 83 7500
Guandong Golden Star	Китай	86 20 876 51338	Lely Turfcare	Дания	45 66 109 200
Hako Ground and Garden	Швеция	46 35 10 0000	Solvert S.A.S.	Франция	33 1 30 81 77 00
Hako Ground and Garden	Норвегия	47 22 90 7760	Spypros Stavrinides Limited	Кипр	357 22 434131
Hayter Limited (U.K.)	Великобритания	44 1279 723 444	Surge Systems India Limited	Индия	91 1 292299901
Hydroturf Int. Co Dubai	Объединенные Арабские Эмираты	97 14 347 9479	T-Markt Logistics Ltd.	Венгрия	36 26 525 500
Hydroturf Egypt LLC	Египет	202 519 4308	Toro Australia	Австралия	61 3 9580 7355
Irrimac	Португалия	351 21 238 8260	Toro Europe NV	Бельгия	32 14 562 960
Irrigation Products Int'l Pvt Ltd.	Индия	0091 44 2449 4387	Valtech	Марокко	212 5 3766 3636
Jean Heybroek b.v.	Нидерланды	31 30 639 4611	Victus Emak	Польша	48 61 823 8369

Уведомление о правилах соблюдения конфиденциальности для Европы

Информация, собираемая компанией Toro
Компания Toro Warranty Company (Toro) с уважением относится к конфиденциальности ваших личных данных. Чтобы обработать вашу заявку на гарантийный ремонт и связаться с вами в случае отзыва изделий, мы просим вас предоставить нам некоторую личную информацию – непосредственно в нашу компанию или через ваше местное отделение или дилера компании Toro.

Гарантийная система Toro размещена на серверах, находящихся на территории Соединенных Штатов, где закон о соблюдении конфиденциальности может не дать такую же защиту, которая применяется в вашей стране.

ПРЕДОСТАВЛЯЯ НАМ СВОЮ ЛИЧНУЮ ИНФОРМАЦИЮ, ВЫ СОГЛАШАЕТЕСЬ НА ЕЕ ОБРАБОТКУ В СООТВЕТСТВИИ С ОПИСАНИЕМ В НАСТОЯЩЕМ УВЕДОМЛЕНИИ О СОБЛЮДЕНИИ КОНФИДЕНЦИАЛЬНОСТИ.

Способ использования информации компанией Toro
Компания Toro может использовать вашу личную информацию, чтобы обрабатывать гарантийные заявки и связываться с вами в случае отзыва изделия или для каких-либо иных целей, о которых мы вам сообщим. Компания Toro может предоставлять вашу информацию в свои филиалы, дилерам или другим деловым партнерам в связи с любыми из указанных видов деятельности. Мы не будем продавать вашу личную информацию никаким посторонним компаниям. Мы оставляем за собой право раскрыть личную информацию, чтобы выполнить требования применимых законов и по запросу соответствующих органов власти, с целью обеспечения правильной работы наших систем или для нашей собственной защиты или защиты пользователей.

Хранение вашей личной информации
Мы будем хранить вашу личную информацию, пока она будет нужна нам для осуществления целей, для которых она была первоначально собрана или для других законных целей (например, соблюдение установленных норм) или в соответствии с требованием применимого закона.

Обязательство компании Toro по обеспечению безопасности вашей личной информации
Мы принимаем все необходимые меры для защиты вашей личной информации. Мы также предпринимаем действия для поддержания точности и актуального состояния личной информации.

Доступ и исправление вашей личной информации
Если вы захотите просмотреть или исправить свою личную информацию, просьба связаться с нами по электронной почте legal@toro.com.

Закон о защите прав потребителей Австралии

Клиенты в Австралии могут найти информацию, относящуюся к Закону о защите прав потребителей Австралии, внутри упаковки или у своего местного дилера компании Toro.

Общая гарантия компании Toro

Оборудование для подрядчиков

по благоустройству местности (LCE)

Условия гарантии и изделия, на которые она распространяется

Компания Toro и ее аффилированная компания Toro Warranty Company в соответствии с договоренностью между ними дают совместную гарантию первоначальному покупателю на ремонт перечисленных ниже изделий Toro в случае обнаружения дефектов материала или заводских дефектов.

Действуют следующие гарантийные периоды начиная с даты приобретения первоначальным владельцем:

Изделия	Гарантийный период
Газонокосилки с пешеходным управлением	
Газонокосилки 53 см – бытовое использование[1]	2 года
Газонокосилки 53 см – коммерческое использование	1 год
Газонокосилки 76 см – бытовое использование[1]	2 года
Газонокосилки 76 см – коммерческое использование	1 год
Газонокосилки с пешеходным управлением среднего размера	2 года
• Двигатель	2 года [2]
Газонокосилки Grand Stand®	5 лет или 1 200 часов[3]
• Двигатель	2 года
• Рама	Срок службы (только первоначальные пользователи)[4]
Газонокосилки Z Master® – серия 2000	4 года или 500 часов[3]
• Двигатель	2 года [2]
• Рама	Срок службы (только первоначальные пользователи)[4]
Газонокосилки Z Master® – серия 3000	5 лет или 1 200 часов[3]
• Двигатель	2 года [2]
• Рама	Срок службы (только первоначальные пользователи)[4]
Газонокосилки Z Master® – серии 5000 и 6000	5 лет или 1 200 часов[3]
• Двигатель	2 года [2]
• Рама	Срок службы (только первоначальные пользователи)[4]
Газонокосилки Z Master® – серия 7000	5 лет или 1 200 часов[3]
• Двигатель	2 года [2]
• Рама	Срок службы (только первоначальные пользователи)[4]
Все газонокосилки	
• Аккумулятор	2 года
• Навесные орудия	2 года

[1]Бытовое использование означает использование изделия на том же участке земли, где стоит ваш дом. Использование в нескольких местах рассматривается как коммерческое использование, в этом случае применяется гарантия на коммерческое использование.

[2]На некоторые двигатели, используемые в оборудовании Toro для подрядчиков по благоустройству местности (LCE), гарантию предоставляет изготовитель двигателя.

[3]Что наступит раньше.

[4]Гарантия на раму на весь срок службы – если основная рама, состоящая из деталей, сваренных вместе и образующих конструкцию тягового блока, к которой крепятся прочие узлы, такие как двигатель, треснет или сломается при нормальном использовании, она будет отремонтирована или заменена по гарантии без оплаты запчастей и трудозатрат. Гарантия не распространяется на поломку рамы из-за неправильного или небрежного использования и поломку или необходимый ремонт из-за ржавчины или коррозии.

Настоящая гарантия включает стоимость запчастей и трудозатраты, но вы должны оплатить транспортные расходы.

Порядок подачи заявки на гарантийное обслуживание

Если вы считаете, что ваше изделие Toro содержит дефект материала или изготовления, выполните следующую процедуру.

1. Свяжитесь со своим продавцом, чтобы организовать техническое обслуживание изделия. Если по какой-либо причине вам не удается связаться со своим продавцом, то вы можете обратиться к официальному дистрибьютору компании Toro, чтобы организовать техобслуживание.
2. Привезите изделие и документы, подтверждающие факт покупки (товарный чек), в сервисный центр дилера.
3. Если по какой-либо причине вы не согласны с мнением сотрудников сервисного центра дилера или имеете замечания в связи с оказанной вам технической помощью, обратитесь к нам по адресу:

   Отдел обслуживания заказчиков RLC

   Toro Warranty Company
   8111 Lyndale Avenue South
   Bloomington, MN 55420-1196
   001-952-948-4707

   См. прилагаемый список дистрибьюторов.

Обязанности владельца

Вы обязаны обслуживать изделие компании Toro с соблюдением процедур технического обслуживания, описанных в *Руководстве оператора*. Такое плановое техническое обслуживание, проводимое как дилером, так и вами лично, осуществляется за ваш счет.

Случаи нераспространения гарантий

На некоторые изделия не существует другой прямой гарантии, кроме специального объема гарантийной защиты систем с вредными выбросами и гарантии на двигатель. Действие этой прямой гарантии не распространяется на следующее:

- Стоимость регулярного технического обслуживания или таких запчастей, как фильтры, топливо, смазочные материалы, замена масла, свечи зажигания, воздушные фильтры, заточка ножей или изношенные ножи, регулировки тросов/рычагов или регулировки тормоза и сцепления
- Отказ компонентов по причине нормального износа
- Любое изделие или часть, которые были доработаны, использовались неправильно или небрежно и требуют замены или ремонта вследствие аварии или отсутствия надлежащего технического обслуживания
- Расходы на приемку и доставку
- Ремонты или попытки ремонта иными лицами, помимо сервис-центра официального дилера Toro
- Ремонты, необходимые по причине несоблюдения рекомендуемых правил использования топлива (более подробную информацию см. в *Руководстве оператора*)
  - Удаление загрязнений из топливной системы не покрывается гарантией
  - Использование старого топлива (полученного более одного месяца назад) или топлива, содержащего более 10% этилового спирта или более 15% MTBE
  - Невыполнение слива топливной системы перед любым периодом простоя свыше одного месяца

Общие условия

Интересы покупателя находятся под защитой законодательства соответствующей страны. Права, которые имеет покупатель в результате действия этих законов, не ограничиваются настоящей гарантией.