Form No. 3414-447 Rev A

Stroj HoverPro® 400

Číslo modelu 02615—Výrobní číslo 400000000 a vyšší

Návod k obsluze

Úvod

DŮLEŽITÉ UPOZORNĚNÍ

CALIFORNIA
Důležité upozornění, poučka 65

Tento výrobek obsahuje chemické látky, které jsou státu Kalifornie (USA) známy jako karcinogenní, mutagenní nebo reprotoxické.

Výfukové plyny vytvářené motorem tohoto stroje obsahují chemické látky, které jsou státu Kalifornie (USA) známy jako karcinogenní, mutagenní nebo reprotoxické.

Použití nebo provoz motoru v zalesněných, křovinatých nebo travnatých místech bez řádně funkčního a udržovaného lapače jisker (jak je uvedeno v části 4442) nebo motoru, který není vhodným způsobem zkonstruován, vybaven a udržován k zajištění prevence vzniku požáru, je porušením Veřejného pořádku pro stát Kalifornii číslo 4442 nebo 4443. **Tento stroj není standardně vybaven lapačem jisker. Soupravu lapače jisker musíte namontovat před použitím tohoto stroje v Kalifornii.**

Tento systém jiskrového zapalování vyhovuje kanadskému předpisu ICES-002.

Přiložená *uživatelská příručka k motoru* obsahuje informace o předpisech pro ochranu životního prostředí USA (EPA) a kontrolu emisí státu Kalifornie pro emisní systémy, údržbě a záruce. Náhradní uživatelskou příručku k motoru je možné objednat u výrobce motoru.

Pečlivě si tuto příručku prostudujte, abyste se naučili stroj správně obsluhovat a udržovat, a předešli tak zranění osob nebo poškození výrobku. Jste odpovědni za řádnou a bezpečnou obsluhu stroje. Uschovejte pro pozdější informace.

Společnost Toro můžete kontaktovat přímo na adrese www.Toro.com zde najdete informace o výrobcích a příslušenství, můžete vyhledat prodejce nebo zaregistrovat svůj výrobek.

Kdykoli budete potřebovat servis, originální díly Toro nebo doplňující informace, obraťte se na autorizované servisní středisko nebo zákaznický servis Toro a uveďte model a výrobní číslo svého výrobku. Obrázek 1 znázorňuje umístění typového a sériového čísla na výrobku.

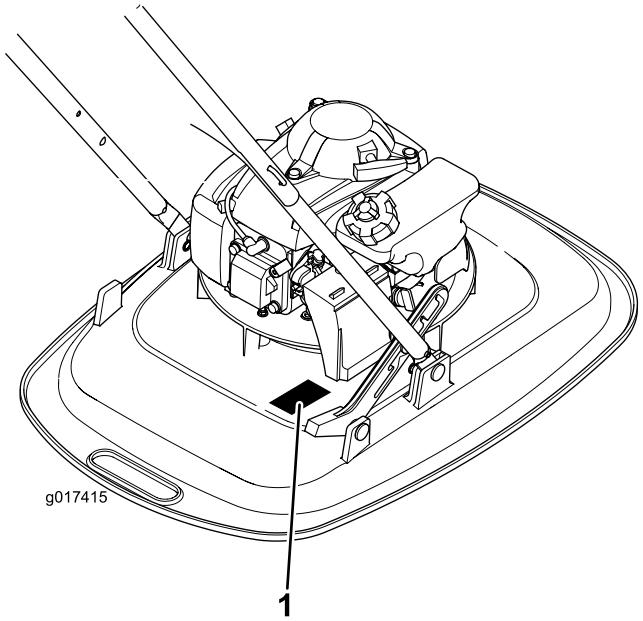

g017415

Obrázek 1

1. Štítek s typovým a sériovým číslem

Vepište typové a sériové číslo výrobku do mezery níže:

Číslo modelu _____

Výrobní číslo _____

Tato příručka identifikuje potenciální rizika a obsahuje bezpečnostní sdělení označená varovným bezpečnostním symbolem (Obrázek 2) signalizujícím riziko, které může způsobit vážný úraz nebo usmrcení, nebudete-li dodržovat doporučená opatření.

© 2017—The Toro® Company
8111 Lyndale Avenue South
Bloomington, MN 55420

Zaregistrujte svůj výrobek na adrese www.Toro.com.

CE

Překlad originálu (CS)
Vytištěno ve Velké Británii
Všechna práva vyhrazena

3414-447 A

g000502

Obrázek 2

1. Varovný bezpečnostní symbol

V této příručce jsou pro zdůraznění informací používána dvě slova. **Důležité** upozorňuje na speciální technické informace a **Poznámka** zdůrazňuje obecné informace, které stojí za zvláštní pozornost.

U modelů, kde je uveden výkon motoru, byl celkový výkon laboratorně stanoven výrobcem motoru v souladu s normami SAE J1349. V souladu s bezpečnostními, emisními a provozními požadavky byl efektivní výkon motoru u stroje této třídy nastaven na výrazně nižší hodnotu.

Obsah

Úvod 1
Bezpečnost 2
Obecné bezpečnostní informace 2
Bezpečnostní kroky před použitím 3
Bezpečnost během použití 3
Bezpečnostní kroky po použití zařízení 4
Bezpečnost při provádění úkonů údržby 4
Bezpečnostní a instrukční štítky 5
Nastavení 7
1 Sestavení rukojeti 7
2 Doplnění oleje do motoru 7
Součásti stroje 8
Technické údaje 9
Obsluha 9
Doplňování paliva do nádrže 9
Kontrola hladiny motorového oleje 10
Nastavení výšky sekání 10
Spuštění motoru 11
Nastavení polohy držadla 12
Vypnutí motoru 12
Provozní tipy 13
Údržba 14
Doporučený harmonogram údržby 14
Příprava na údržbu 14
Výměna vzduchového filtru 15
Výměna motorového oleje 15
Údržba zapalovací svíčky 16
Výměna nylonového žacího lanka 16
Čištění stroje 16
Uskladnění 17
Příprava stroje k uskladnění 17
Odstraňování závad 18

Bezpečnost

Následující část věnovaná bezpečnosti vychází z normy ANSI B71.4-2012 a EN 14910.

Obecné bezpečnostní informace

Tento výrobek může zranit ruce a nohy a odmršťovat předměty. Dodržujte vždy všechny bezpečnostní pokyny, abyste zamezili vážnému úrazu.

Používání tohoto výrobku pro jiné účely, než ke kterým je určen, může být nebezpečné uživateli a okolostojícím.

- Před spuštěním motoru si pozorně přečtěte tuto *provozní příručku*, abyste porozuměli jejímu obsahu.
- Nepřibližujte ruce ani nohy do blízkosti rotujících částí stroje.
- Nikdy neprovozujte stroj, pokud nejsou všechny jeho kryty ve správné poloze nebo pokud nejsou funkční další bezpečnostní ochranná zařízení.
- Zdržujte se v bezpečné vzdálenosti od všech vyhazovacích otvorů. Přihlížející osoby musí vždy zůstat v bezpečné vzdálenosti od stroje.
- Děti se musí zdržovat v bezpečné vzdálenosti od pracovního prostoru. Nikdy nedovolte dětem stroj řídit.
- Před provedením údržby, doplňováním paliva nebo uvolňováním ucpaného materiálu zastavte stroj a vypněte motor.

Nesprávné používání nebo údržba této sekačky mohou vést ke zranění. Z důvodu snížení rizika zranění dodržujte tyto bezpečnostní pokyny a vždy věnujte pozornost výstražnému symbolu, který označuje upozornění, výstrahu nebo nebezpečí – pokyny k zajištění osobní bezpečnosti. Nedodržení těchto pokynů může mít za následek zranění osob nebo jejich usmrcení.

V příslušných kapitolách této příručky naleznete doplňkové bezpečnostní informace.

Bezpečnostní kroky před použitím

Obecné bezpečnostní informace

- Dobře se seznamte s bezpečným použitím zařízení, ovládacími prvky a významem bezpečnostních nápisů.
- Přesvědčte se, zda jsou všechny ochranné kryty a bezpečnostní prvky na svém místě a zda správně fungují.
- Vždy se přesvědčte, zda šroub, struna a kotouč žací jednotky stroje nejsou opotřebené nebo poškozené.
- Zkontrolujte prostor, kde budete stroj používat, a odstraňte všechny předměty, jež mohou být strojem vymrštěny.
- Při nastavování výšky sekání můžete přijít do kontaktu s rotujícím žacím kotoučem, který vám může způsobit vážný úraz.
  - Vypněte motor a počkejte, dokud se všechny pohyblivé součásti nezastaví.
  - Před nastavováním výšky sekání odpojte kabel zapalovací svíčky od zapalovací svíčky.

Bezpečnost týkající se paliva

⚠ NEBEZPEČÍ

Palivo je extrémně hořlavé a vysoce výbušné. Požár nebo výbuch způsobený palivem může popálit vás i jiné osoby a způsobit škody na majetku.

- **Aby nedošlo ke vznícení paliva od statického náboje, položte před tankováním nádobu s palivem nebo sekačku přímo na zem, nikoli na vozidlo nebo jiný předmět.**
- **Palivo doplňujte do nádrže venku na otevřeném prostranství a při studeném motoru. Rozlité palivo utřete.**
- **Nemanipulujte s palivem v blízkosti otevřeného ohně či jisker, nebo když kouříte.**
- **Palivo skladujte ve schválených nádobách a odstraňte je z dosahu dětí.**

⚠ DŮLEŽITÉ UPOZORNĚNÍ

Požití paliva může vést k vážnému zranění nebo úmrtí. Dlouhodobý styk s výpary může způsobit vážné újmy na zdraví a onemocnění.

- **Vyhýbejte se delšímu vdechování výparů.**
- **Ruce ani obličej nepřibližujte k trysce a otvoru palivové nádrže.**
- **Dávejte pozor, aby vám palivo nevniklo do očí a nedostalo se do kontaktu s pokožkou.**

Bezpečnost během použití

Obecné bezpečnostní informace

- Používejte vhodný oděv, včetně ochrany zraku, pevné protiskluzové obuvi a chráničů sluchu. Svažte si dlouhé vlasy a nenoste šperky.
- Stroj neobsluhujte, jste-li nemocní, unaveni nebo pod vlivem alkoholu nebo drog.
- Žací jednotka je ostrá; při kontaktu s diskem nebo strunou může dojít k vážnému poranění. Před opuštěním provozní pozice vypněte motor a počkejte, dokud se všechny pohyblivé součásti nezastaví.
- Po uvolnění ovládacího prvku přítomnosti obsluhy by se motor i žací jednotka měly do 3 sekund zastavit. Pokud se nezastaví, přestaňte sekačku okamžitě používat a kontaktujte autorizované servisní středisko.
- Pracujte se strojem jen za dobré viditelnosti a za dobrého počasí. Nepracujte se strojem, pokud hrozí nebezpečí zásahu bleskem.
- Na mokré trávě nebo listí můžete uklouznout a při kontaktu se žací strunou si přivodit vážné zranění. Sekejte pouze za sucha, pokud to podmínky umožňují.
- Buďte velmi opatrní, blížíte-li se k nepřehledným zatáčkám, křovinám, stromům nebo jiným objektům, které vám mohou bránit ve výhledu.
- Dávejte pozor na díry, vyjeté koleje, hrboly, kameny nebo jiné skryté objekty. Nerovný terén může být příčinou uklouznutí a pádu.
- Pokud zasáhnete nějaký předmět nebo jestliže stroj nadměrně vibruje, zastavte jej a zkontrolujte žací jednotku. Před obnovením provozu proveďte všechny nezbytné opravy.
- Než opustíte provozní pozici, vypněte motor a počkejte, až se všechny pohybující se části zastaví.

- Pokud byl motor spuštěný, tlumič výfuku bude žhavý a může způsobit vážné popálení. Nepřibližujte se ke žhavému tlumiči výfuku.
- Používejte pouze příslušenství a přídavná zařízení schválená společností The Toro® Company.

Bezpečnost při práci ve svahu

⚠ DŮLEŽITÉ UPOZORNĚNÍ

Jestliže motor pracuje na svahu se sklonem větším než 25 stupňů, může v důsledku nedostatečného mazání dojít k jeho vážnému poškození. Tím může být potenciálně například přilepení ventilů, vznik rýh na pístech nebo spálení ložisek klikového hřídele.

- **Před zahájením práce na jakémkoli svahu je nutné prozkoumat pracovní prostor a určit stávající sklon v místě, kde bude stroj používán.**
- **Nepracujte s tímto výrobkem, vybaveným 4dobým motorem Honda, na svazích se sklonem větším než 25 stupňů.**
- Nesekejte mokrou trávu. Špatný postoj nebo špatná pozice při sekání mohou být příčinou uklouznutí a pádu.
- Sekejte opatrně v blízkosti prudkých svahů, příkopů nebo náspů.
- Pracujte se strojem s oběma rukama na rukojeti.
- Pokud sečete na prudkém svahu shora dolů a potřebujete delší dosah, nikdy stroj neuvazujte lanem – používejte schválenou prodlouženou rukojeť.

Bezpečnostní kroky po použití zařízení

Obecné bezpečnostní informace

- Aby nedošlo k požáru, odstraňte ze stroje trávu a nečistoty. Místa potřísněná uniklým olejem nebo palivem vždy očistěte.
- Před uskladněním stroje v jakýchkoli uzavřených prostorech nechejte vždy vychladnout motor.
- Nikdy neskladujte stroj nebo nádobu s palivem v blízkosti otevřeného ohně, zdroje jisker nebo tepla, například ohřívače vody a jiných zařízení.

Bezpečnost při přepravě

- Při nakládání a vykládání stroje buďte opatrní.
- Zabezpečte stroj.
- Ke zvedání stroje nesmí být používán motor, neboť ostré hrany mohou způsobit zranění.

Bezpečnost při provádění úkonů údržby

- Před prováděním údržby odpojte koncovku zapalovací svíčky.
- Při údržbě stroje používejte rukavice a ochranné brýle.
- Při údržbě žací jednotky používejte rukavice.
- Nikdy nemanipulujte s bezpečnostními zařízeními. Pravidelně kontrolujte jejich řádný provoz.
- Naklonění stroje může způsobit vytékání paliva. Palivo je hořlavé a výbušné a může způsobit zranění. Spotřebujte palivo provozem nebo je odčerpejte ručním čerpadlem; nikdy ne násoskou.

Bezpečnostní a instrukční štítky

Důležité: **Bezpečnostní štítky a pokyny jsou umístěny na místě viditelném obsluhou a v blízkosti každého prostoru představujícího potenciální nebezpečí. V případě ztráty nebo poškození původní nálepky nahraďte nálepku novou.**

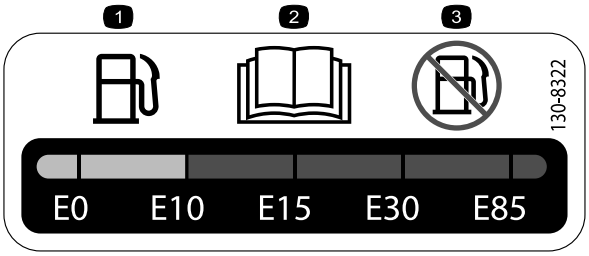

decal130-8322

130-8322

1. Používejte pouze palivo s obsahem alkoholu nižším než 10 %.
2. Více informací o palivu naleznete v *provozní příručce*.
3. Nepoužívejte palivo s obsahem alkoholu vyšším než 10 %.

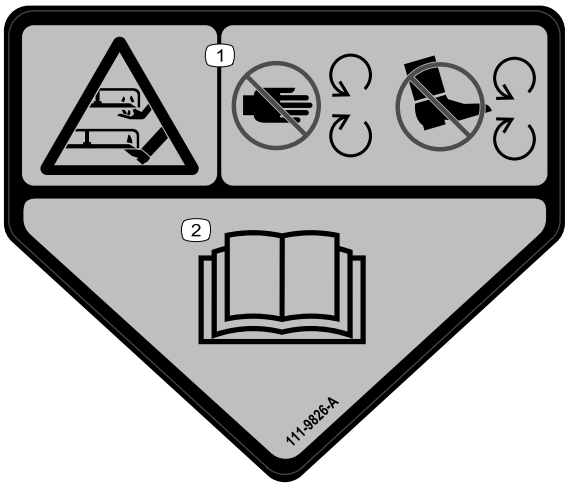

decal111-9826

111–9826

1. Nebezpečí pořezání/useknutí ruky nebo nohy žací jednotkou – udržujte končetiny v dostatečné vzdálenosti od pohybujících se součástí.
2. Přečtěte si *provozní příručku*.

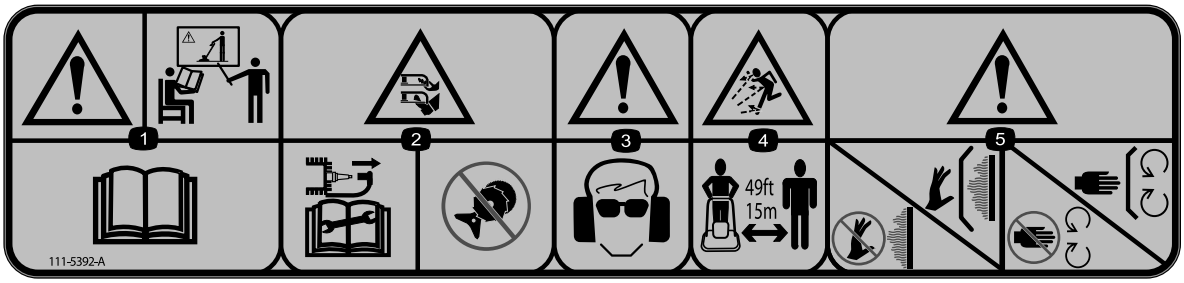

decal111-5392

111-5392

1. Varování – Proškolte se o produktu; přečtěte si *Návod k obsluze.*
2. Nebezpečí pořezání, useknutí ruky nebo nohy, nylonová struna; před prováděním prací na stroji odpojte kabel od zapalovací svíčky; nikdy nemontujte kovové žací části.
3. Upozornění – používejte ochranu očí a uší.
4. Riziko odmrštění předmětů; okolostojící osoby se musí zdržovat ve vzdálenosti nejméně 15 m od stroje.
5. Varování – Nedotýkejte se horkých povrchů; ponechejte kryty v jejich místě; Udržujte si odstup od pohyblivých částí; ponechejte kryty v jejich místě.

decal94-8072

94-8072

1. Varování – Nebezpečí pořezání, useknutí ruky nebo nohy; žací mechanismus.

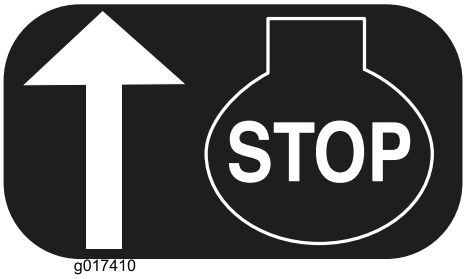

g017410

H295159

1. Vypnutí motoru (zastavení)

Nastavení

Poznámka: Z normálního místa obsluhy určete pravou a levou stranu stroje.

1

Sestavení rukojeti

Nejsou potřeba žádné díly

Postup

1. Zasuňte spodní část rukojeti do drážky (Obrázek 3).

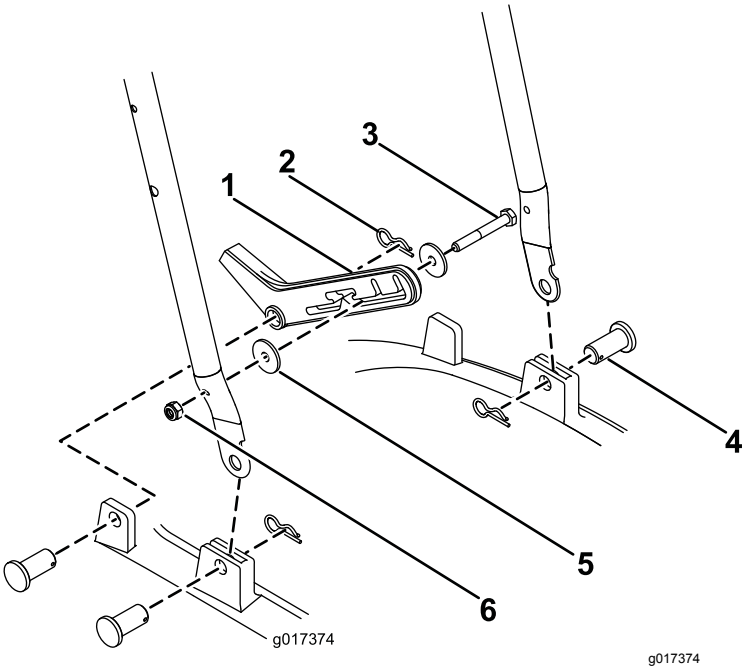

Obrázek 3

1. Nožní brzda
2. Závlačka
3. Šroub
4. Pojistný kolík
5. Podložka
6. Matice

2. Obě strany zabezpečte pojistným kolíkem a závlačkou (Obrázek 3).
3. Připevněte nožní brzdu k pravé části dolní rukojeti šroubem M6, maticí M6 a dvěma podložkami (Obrázek 3).
4. Nožní brzdu připevněte k rámu pojistným kolíkem a závlačkou (Obrázek 3).
5. Připojte horní část rukojeti k její dolní části tak, že postupně obě strany připevníte U šroubem, podložkou M6 a ručním kolečkem (Obrázek 4).

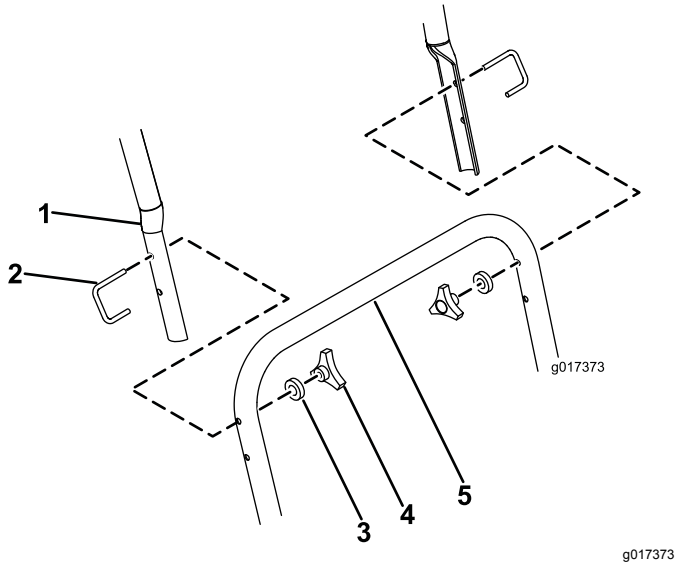

Obrázek 4

1. Horní část rukojeti
2. Ruční kolečko
3. Podložka
4. U šroub
5. Dolní část rukojeti

2

Doplnění oleje do motoru

Nejsou potřeba žádné díly

Postup

Důležité: **Vaše sekačka není dodávána s olejem v motoru. Před nastartováním motoru doplňte do motoru olej.**

Maximální náplň: 0,59 l, typ: vícestupňový minerální olej 10W-30 s API klasifikací SF, SG, SH, SJ, SL nebo vyšší.

1. Umístěte stroj na rovnou plochu.
2. Vytáhněte měrku (Obrázek 5).

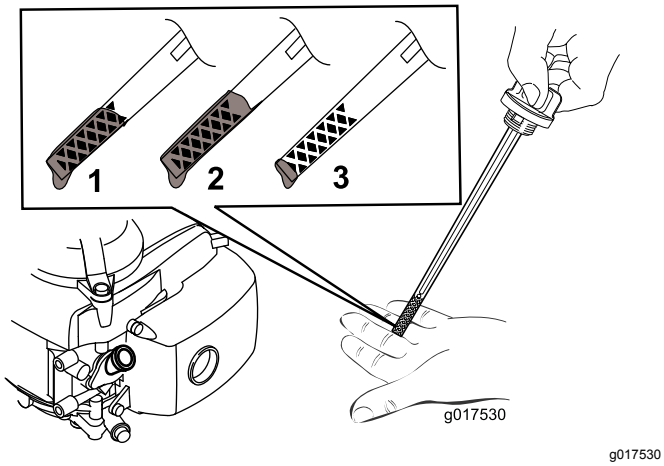

Obrázek 5

1. Hladina oleje je na maximu.
2. Hladina oleje je příliš vysoká – vypusťte část oleje z klikové skříně.
3. Hladina oleje je příliš nízká – doplňte olej do klikové skříně.

3. **Pomalu** nalijte olej do plnicího otvoru, počkejte 3 minuty a zkontrolujte hladinu oleje měrkou tak, že měrku otřete dočista a pak **bez šroubování** zasunete víčko plnicího otvoru do otvoru (Obrázek 6).

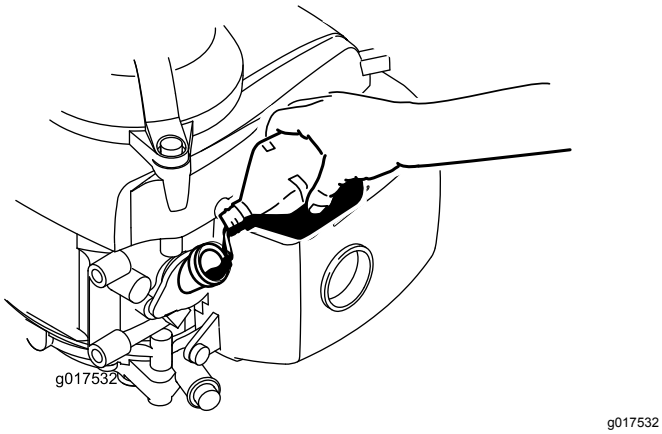

Obrázek 6

Poznámka: Naplňte klikovou skříň motoru olejem tak, aby měrka ukazovala, že je hladina motorového oleje správná, jak je vidět na Obrázek 5. Pokud motor přeplníte olejem, vypusťte přebytečné množství oleje podle pokynů v části Výměna motorového oleje (strana 15).

4. Nainstalujte měrku a rukou ji pevně utáhněte.

***Důležité: Vyměňte motorový olej po prvních 5 hodinách provozu*; následně jej vyměňujte jednou ročně. Viz Výměna motorového oleje (strana 15).**

Součásti stroje

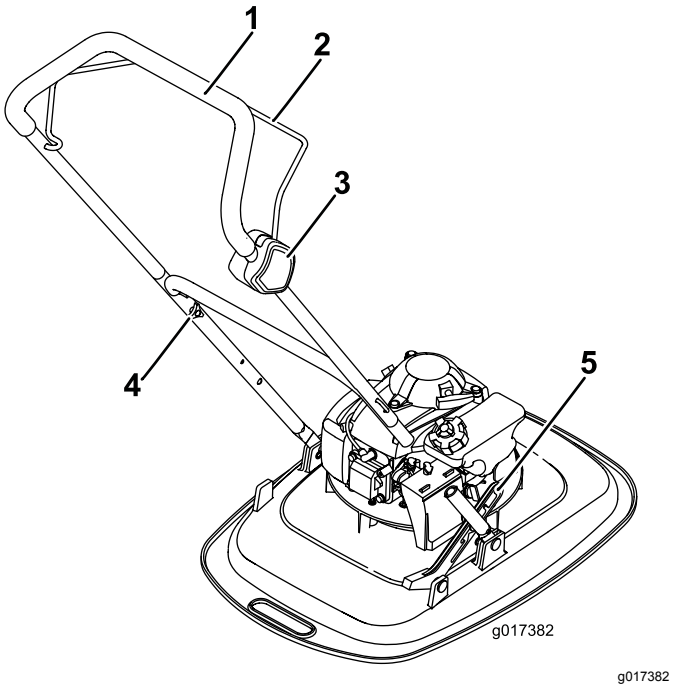

Obrázek 7

1. Rukojeť
2. Ovládací prvek přítomnosti obsluhy
3. Rozváděcí skříňka
4. Šroub jistící rukojeť
5. Nožní brzda

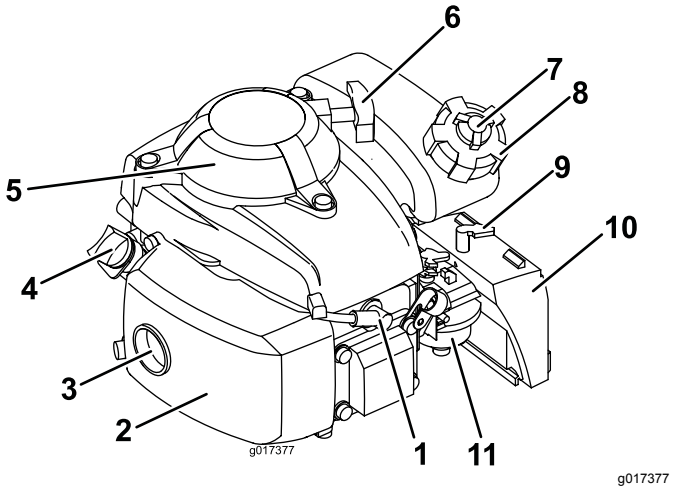

Obrázek 8

1. Zapalovací svíčka
2. Kryt výfuku
3. Výfuk
4. Měrka hladiny oleje
5. Kryt prstů
6. Rukojeť startéru
7. Ventilační knoflík víčka palivové nádrže
8. Víčko palivové nádrže
9. Páčka sytiče
10. Vzduchový filtr
11. Karburátor

Technické údaje

Model	Šířka žací stopy	Šířka produktu
02615	40 cm	50 cm

Obsluha

Doplňování paliva do nádrže

- Nejlepších výsledků dosáhnete, když budete používat pouze čistý, čerstvý bezolovnatý benzín s oktanovým číslem kolem 87 nebo vyšším (metoda stanovení (R+M)/2).
- Přijatelná jsou i okysličená paliva až s 10 % etanolu nebo 15 % MTBE.
- **Nepoužívejte** etanolové směsi benzínu, např. E15 nebo E85 s více než 10 % etanolu. Pokud tyto směsi použijete, můžete snížit výkon motoru či jej poškodit, na což se nevztahuje záruka.
- **Nepoužívejte** benzín obsahující metanol.
- **Neuchovávejte** palivo přes zimu v palivové nádrži nebo nádobách na palivo, aniž byste do něj přidali stabilizátor paliva.
- **Nepřidávejte** do benzínu olej.

Natankujte do nádrže čerstvý normální bezolovnatý benzín ze značkové čerpací stanice (Obrázek 9).

Důležité: **Abyste předešli problémům se startováním, přidávejte do paliva po celou sezónu stabilizátor. Míchejte jej s palivem starým maximálně 30 dnů.**

Dodatečné informace naleznete v návodu k obsluze motoru.

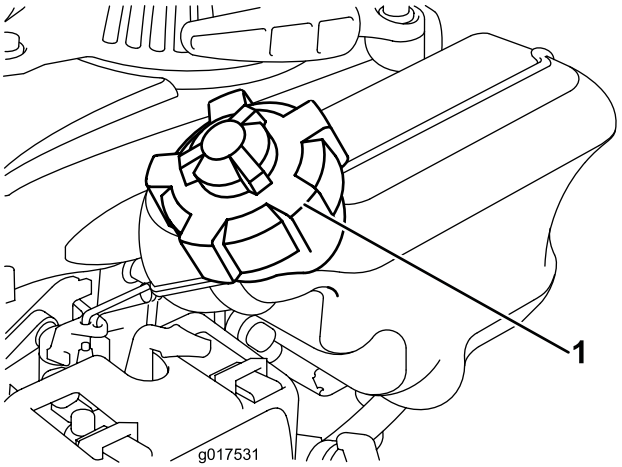

g017531

Obrázek 9

1. Víčko palivové nádrže

Kontrola hladiny motorového oleje

Servisní interval: Při každém použití nebo denně

1. Umístěte stroj na rovnou plochu.
2. Vytáhněte měrku a otřete ji čistým hadrem.
3. Zasuňte měrku do plnicího otvoru oleje, **ale nezašroubovávejte ji**.
4. Vytáhněte měrku a zkontrolujte ji.
5. Správnou hladinu oleje na měrce určíte podle Obrázek 10).

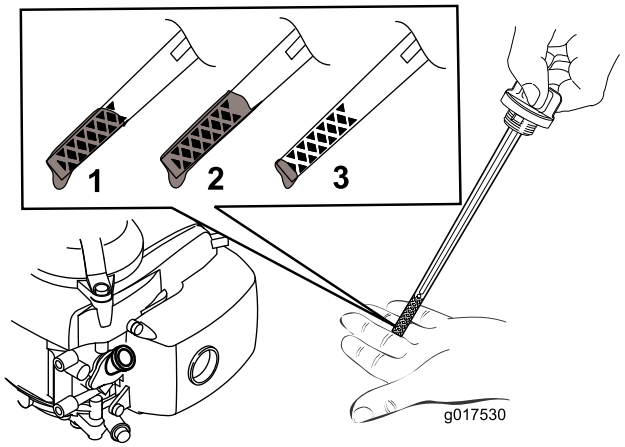

g017530

Obrázek 10

1. Hladina oleje je na maximu.
2. Hladina oleje je příliš vysoká – vypusťte část oleje z klikové skříně.
3. Hladina oleje je příliš nízká – doplňte olej do klikové skříně.

6. Pokud bude hladina oleje nízká, **pomalu** nalijte olej do plnicího otvoru, počkejte 3 minuty a zkontrolujte hladinu oleje na měrce tak, že měrku otřete dočista a pak **bez šroubování** zasunete víčko plnicího otvoru do otvoru.

   Poznámka: Maximální náplň: 0,59 l, vícestupňový minerální olej 10W-30 s API klasifikací SF, SG, SH, SJ, SL nebo vyšší.

   Poznámka: Naplňte klikovou skříň motoru olejem tak, aby měrka ukazovala, že hladina motorového oleje dosahuje správné výše, jak je vidět na Obrázek 10. Pokud motor přeplníte olejem, vypusťte přebytečné množství oleje podle pokynů v části Výměna motorového oleje (strana 15).

7. Nainstalujte měrku a rukou ji pevně utáhněte.

   ***Důležité: Vyměňte motorový olej po prvních 5 hodinách provozu*; následně jej vyměňujte jednou ročně. Viz Výměna motorového oleje (strana 15).**

Nastavení výšky sekání

⚠ DŮLEŽITÉ UPOZORNĚNÍ

Při nastavování výšky sekání se můžete dostat do kontaktu s žací jednotkou, která může způsobit vážný úraz.

- **Vypněte motor a počkejte, dokud se všechny pohyblivé součásti nezastaví.**
- **Při manipulaci s žací jednotkou používejte rukavice.**

⚠ VÝSTRAHA

Pokud byl spuštěný motor, tlumič výfuku bude žhavý a může způsobit vážné popálení. Nepřibližujte se ke žhavému tlumiči výfuku.

Nastavte výšku sekání podle potřeby.

1. Přepněte přepínač paliva do VYPNUTÉ polohy.
2. Odpojte koncovku zapalovací svíčky.
3. Stroj naklánějte na stranu vždy tak, aby byla měrka oleje dole.
4. **Navlékněte si ochranné rukavice** a vyjměte nylonové žací lanko.
5. Nainstalujte nylonovou žací strunu do požadované výšky.

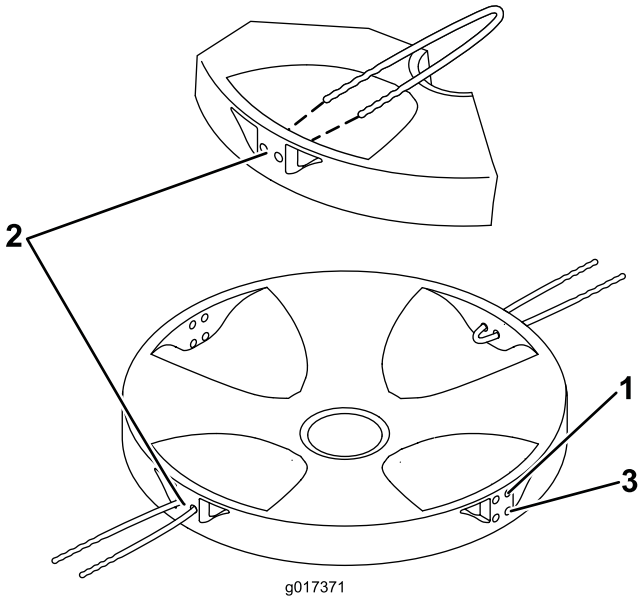

g017371

Obrázek 11

1. Vysoko
2. Uprostřed
3. Nízko

Spuštění motoru

1. Otevřete ventilaci palivové nádrže tak, že alespoň dvakrát nebo třikrát otočíte ventilační knoflík proti směru hodinových ručiček.
2. Otočte palivový ventil do ZAPNUTÉ polohy (Obrázek 12).

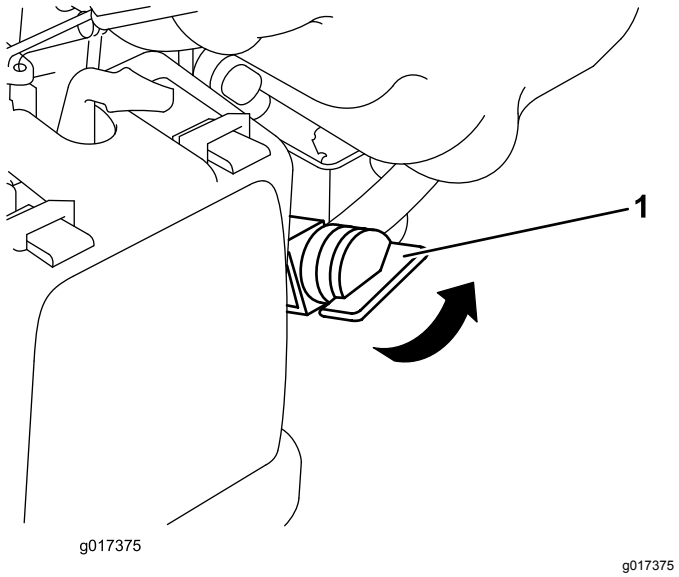

Obrázek 12

1. Palivový ventil

3. Přidržte ovládací prvek přítomnosti obsluhy u rukojeti.

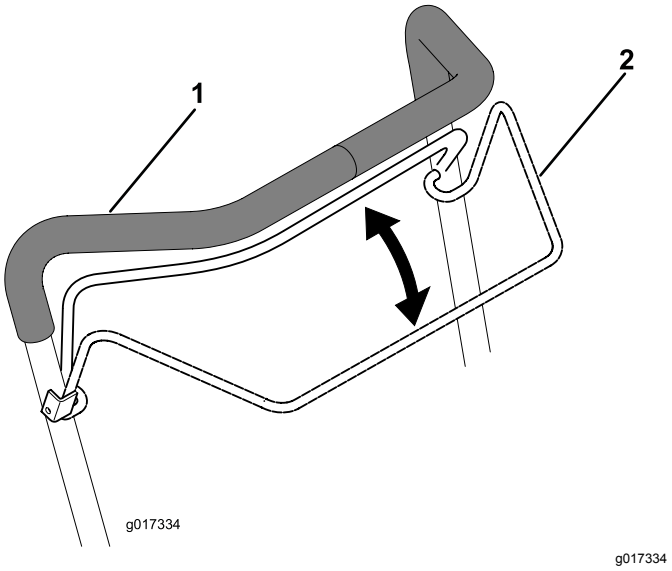

Obrázek 13

1. Rukojeť
2. Ovládací prvek přítomnosti obsluhy

4. Položte nohu na základnu sekačky a nahněte stroj směrem k sobě (Obrázek 14).

Obrázek 14

5. Zatáhněte za držadlo ručního startéru.

   Poznámka: Nedovolte, aby rukojeť při zatahování udeřila do motoru. Opatrně ji nechejte zatáhnout, zabráníte tak poškození startéru.

Poznámka: Jestliže se sekačka nenastartuje ani po několika pokusech, obraťte se na autorizované servisní středisko.

Nastavení polohy držadla

Informace o různých polohách držadla najdete na Obrázek 15.

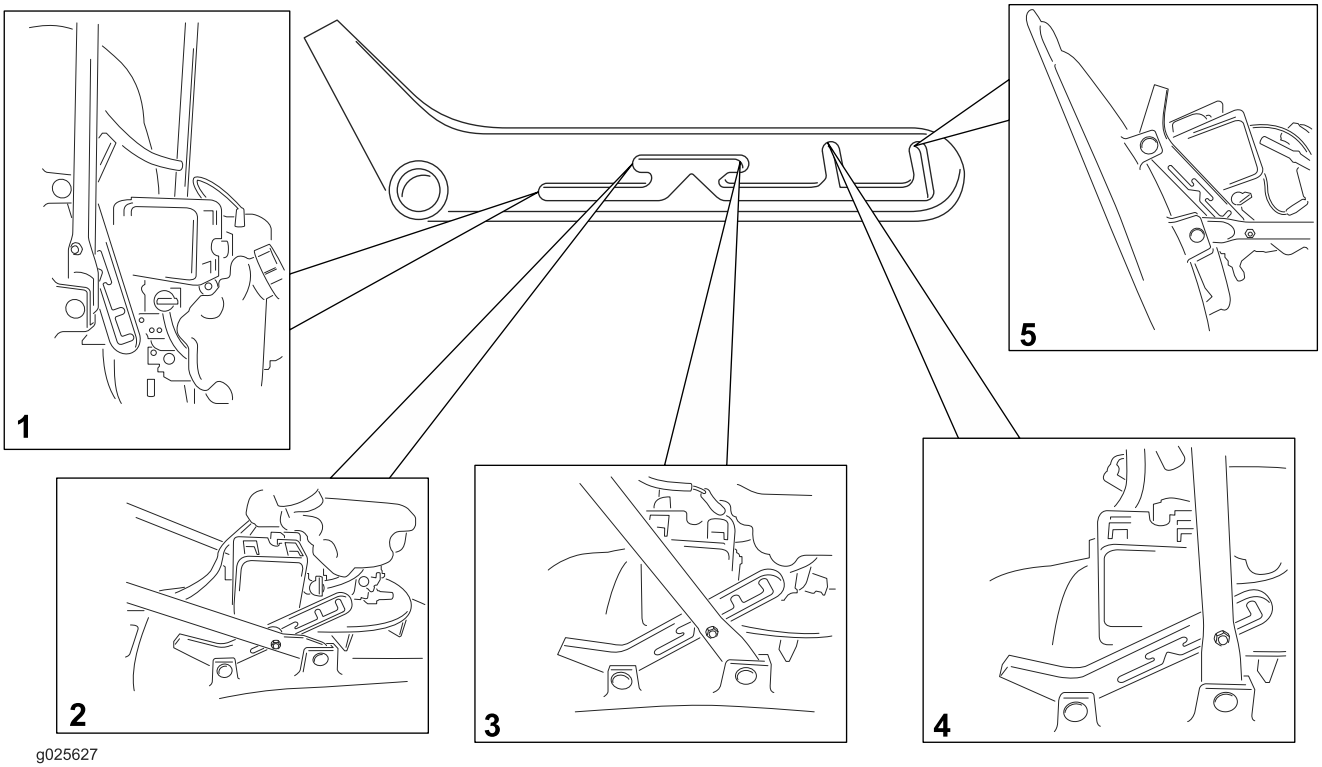

g025627

Obrázek 15

1. Manipulační poloha při uskladnění/přepravě
2. Dolní pracovní poloha
3. Horní pracovní poloha
4. Poloha pro uskladnění/přepravu
5. Servisní poloha

Poznámka: Informace o správném postupu při uskladnění najdete na Příprava stroje k uskladnění (strana 17).

Vypnutí motoru

Servisní interval: Při každém použití nebo denně

Chcete-li vypnout motor, uvolněte ovládací prvek přítomnosti obsluhy (Obrázek 16).

Důležité: **Po uvolnění ovládacího prvku přítomnosti obsluhy by se motor i žací struna měly do 5 sekund zastavit. Pokud se řádně nezastaví, přestaňte sekačku okamžitě používat a kontaktujte autorizované servisní středisko.**

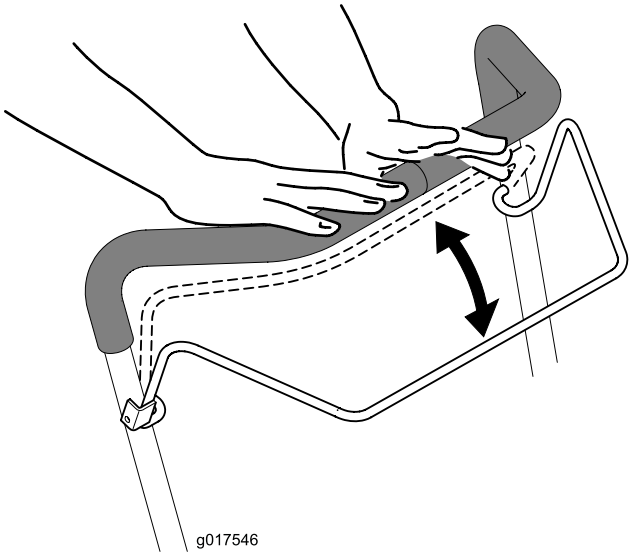

g017546

Obrázek 16

Provozní tipy

Všeobecná doporučení k sekání

- Zkontrolujte prostor, kde budete stroj používat, a odstraňte všechny předměty, jež mohou být strojem vymrštěny.
- Zabraňte kontaktu žacího lanka s tvrdými předměty. Nikdy záměrně nepřejíždějte sekačkou přes žádný předmět.
- Pokud sekačka narazí na tvrdý předmět nebo začne vibrovat, okamžitě vypněte motor, odpojte koncovku zapalovací svíčky a zkontrolujte, zda sekačka není poškozená.
- K dosažení maximální výkonnosti namontujte před začátkem sezóny nové žací struny.
- V případě potřeby vyměňte žací strunu za novou strunu Toro.
- Nová žací struna musí být stejně dlouhá jako původní neopotřebená žací struna.

Sekání trávy

- Sekejte najednou vždy pouze asi třetinu výšky trávy. Nenastavujte výšku sekání níže, než nejvyšší nastavení (30 mm), jestliže tráva není řídká nebo pokud není pozdní podzim, kdy se růst trávy zpomaluje. Viz Nastavení výšky sekání (strana 10).
- Nedoporučujeme sekání trávy vyšší než 15 cm. Je-li tráva příliš vysoká, může se sekačka ucpat a motor se zastaví.
- Mokrá tráva a listí mají tendenci tvořit chomáče a mohou ucpat sekačku nebo zastavit motor. Sekejte pouze za sucha, pokud to podmínky umožňují.

⚠ DŮLEŽITÉ UPOZORNĚNÍ

Na mokré trávě nebo listí můžete uklouznout, dostat se do kontaktu s žacím lankem a způsobit si vážný úraz. Sekejte pouze za sucha, pokud to podmínky umožňují.

- Za velkého sucha dávejte pozor na riziko vzniku požáru, dodržujte všechny místní protipožární pokyny a odstraňujte ze stroje zbytky suché trávy a listí.
- Pokud výsledný vzhled trávníku není uspokojivý, vyzkoušejte následující:
  - Zkontrolujte žací jednotku a/nebo vyměňte žací strunu.
  - Pohybujte se při sekání pomaleji.
  - Nastavte na stroji větší výšku sekání.
  - Sekejte trávu častěji.
  - Postupujte v překrývajících se pruzích místo plných pruhů při každém průchodu.

Sekání listí

- Dbejte na to, aby po sekání tráva polovinou své výšky přesahovala vrstvu listí. Možná budete muset přejet sekačkou přes listí vícekrát.
- Nedoporučujeme sekání trávy vyšší než 15 cm. Je-li vrstva listí příliš vysoká, může se stroj ucpat a motor se přetížením zastaví.
- Pokud sekačka neseká listy dostatečně nadrobno, zpomalte.

Údržba

Poznámka: Z normálního místa obsluhy určete levou a pravou stranu stroje.

Doporučený harmonogram údržby

Servisní interval	Postup při údržbě
Po prvních 5 hodinách	• Vyměňte motorový olej.
Při každém použití nebo denně	• Zkontrolujte hladinu motorového oleje. • Dbejte na to, aby se motor zastavil do 5 sekund po uvolnění ovládacího prvku přítomnosti obsluhy. • Odstraňte rozsekané kousky trávy a nečistoty z celého stroje.
Po každém použití	• Odstraňte rozsekané kousky trávy a nečistoty z celého stroje.
Po každých 100 hodinách provozu	• Zkontrolujte zapalovací svíčku a v případě potřeby ji vyměňte.
Před uskladněním	• Před prováděním oprav a před uskladněním sekačky vyprázdněte palivovou nádrž. • Vyčistěte chladicí systém, odstraňte zbytky trávy, úlomky a nečistoty z chladicích žeber motoru a startéru. V podmínkách, kde se vyskytuje hodně nečistot nebo řezanky, čistěte systém častěji.
Každý rok	• Vyměňujte vzduchový filtr; častěji při provozu v prašném prostředí. • Vyměňte motorový olej.

Příprava na údržbu

⚠ DŮLEŽITÉ UPOZORNĚNÍ

Naklonění stroje může způsobit vytékání paliva. Palivo je hořlavé, výbušné a může způsobit zranění.

Spotřebujte palivo provozem nebo je odčerpejte ručním čerpadlem; nikdy násoskou.

1. Vypněte motor a počkejte, dokud se všechny pohyblivé součásti nezastaví.
2. Před prováděním údržby odpojte koncovku zapalovací svíčky (Obrázek 17).

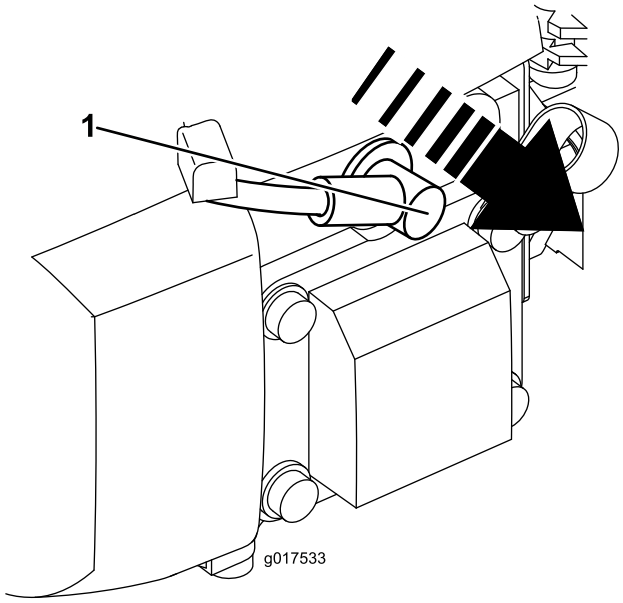

g017533

Obrázek 17

1. Kabel zapalovací svíčky

3. Jakmile dokončíte údržbu, připojte koncovku zpět k zapalovací svíčce.

   Důležité: **Naklánějte sekačku na stranu vždy tak, aby měrka oleje byla dole. Pokud se stroj nakloní v opačném směru, může olej naplnit ventilové rozvody. Odtečení oleje z rozvodů pak potrvá minimálně 30 minut.**

Výměna vzduchového filtru

Servisní interval: Každý rok

1. Zatlačte na zajišťovací výstupky na krytu vzduchového filtru (Obrázek 18).

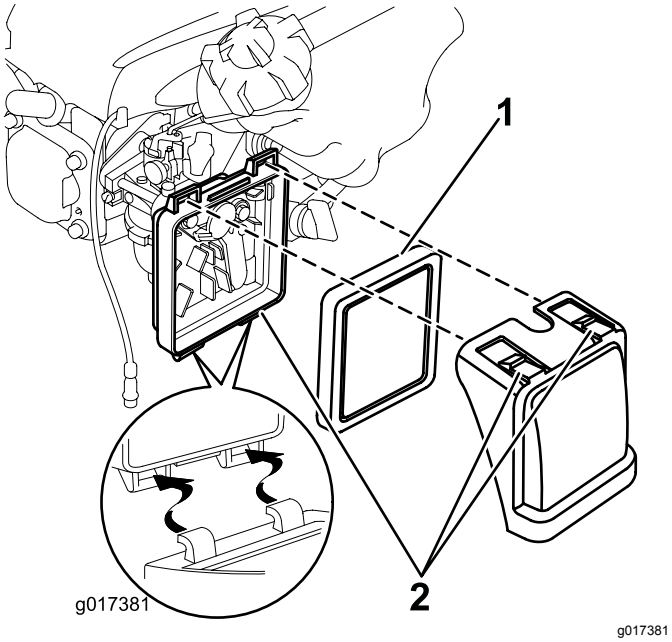

Obrázek 18

1. Filtr
2. Zajišťovací výstupky

2. Otevřete kryt (Obrázek 18).
3. Vyjměte filtr (Obrázek 18).
4. Zkontrolujte vzduchový filtr.
   A. Je-li filtr poškozen nebo je navlhčen olejem nebo palivem, vyměňte ho.
   B. Je-li filtr špinavý, poklepejte jím několikrát o tvrdý povrch nebo jej profoukněte stlačeným vzduchem o tlaku nižším než 2,07 bar ze strany filtru směřující k motoru.

   Poznámka: Nesnažte se vykartáčovat nečistoty z filtru, kartáčováním by se nečistoty zatlačily do vláken.
5. Odstraňte nečistoty z tělesa vzduchového filtru vlhkým hadrem. **Neutírejte nečistoty směrem do vzduchového vedení.**
6. Vložte filtr do čističe vzduchu (Obrázek 18).
7. Upevněte kryt (Obrázek 18).

Výměna motorového oleje

Servisní interval: Po prvních 5 hodinách

Každý rok

1. Několik minut před výměnou oleje spusťte motor, aby se olej zahřál.

   Poznámka: Zahřátý olej má lepší viskozitu a odnáší více nečistot.
2. V palivové nádrži nesmí být žádné palivo nebo jen minimální množství, aby při naklonění sekačky na stranu z nádrže nevytékalo.
3. Odpojte koncovku zapalovací svíčky. Viz Příprava na údržbu (strana 14).
4. Vytáhněte měrku.
5. Nakloňte sekačku na stranu tak, aby měrka oleje byla dole, a nechejte použitý olej vytéct plnicím otvorem oleje.
6. Vraťte sekačku do provozní polohy.
7. **Pomalu** nalijte olej do plnicího otvoru, počkejte 3 minuty a zkontrolujte hladinu oleje měrkou tak, že měrku otřete dočista a pak **bez šroubování** zasunete víčko plnicího otvoru do otvoru.

   Poznámka: Maximální náplň: 0,59 l, typ: vícestupňový minerální olej 10W-30 s API klasifikací SF, SG, SH, SJ, SL nebo vyšší.

   Poznámka: Naplňte klikovou skříň motoru olejem tak, aby měrka ukazovala, že je hladina motorového oleje správná, jak je vidět na (Obrázek 19). Pokud dojde k přeplnění motoru olejem, vypusťte přebytečné množství oleje podle instrukcí v kap 5.

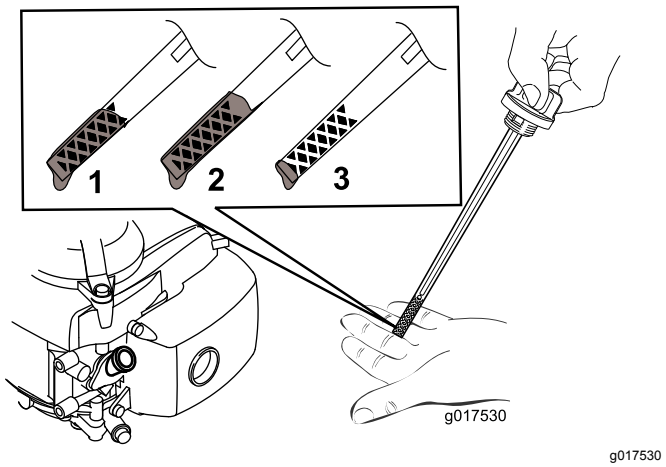

Obrázek 19

1. Hladina oleje je na maximu.
2. Hladina oleje je příliš vysoká – vypusťte část oleje z klikové skříně.
3. Hladina oleje je příliš nízká – doplňte olej do klikové skříně.

8. Nainstalujte měrku a rukou ji pevně utáhněte.
9. Použitý olej nechte řádně zlikvidovat v místní recyklační stanici.

Údržba zapalovací svíčky

Servisní interval: Po každých 100 hodinách provozu

Použijte zapalovací svíčku **Champion RN9YC** nebo rovnocenný typ.

1. Vypněte motor a počkejte, dokud se všechny pohyblivé součásti nezastaví.
2. Odpojte koncovku zapalovací svíčky.
3. Vyčistěte okolí zapalovací svíčky.
4. Vytáhněte svíčku z hlavy válce.

   Důležité: **Prasklou, zanesenou nebo znečištěnou svíčku vyměňte. Nečistěte elektrody, protože nečistoty pronikající do válce by mohly poškodit motor.**
5. Mezeru mezi elektrodami svíčky nastavte na 0,76 mm, jak znázorňuje Obrázek 20.

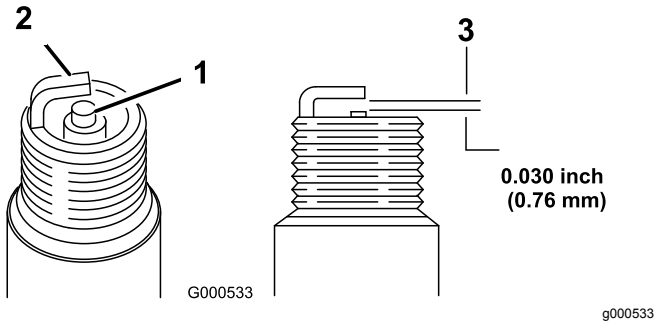

Obrázek 20

1. Izolátor středové elektrody
2. Vnější elektroda
3. Vzduchová mezera (bez měřítka)

6. Namontujte zapalovací svíčku a nasaďte těsnění.
7. Utáhněte zapalovací svíčku na 20 N·m.
8. Připojte koncovku zapalovací svíčky ke svíčce.

Výměna nylonového žacího lanka

1. Přepněte palivový ventil do VYPNUTÉ polohy a zavřete ventilační knoflík.
2. Odpojte koncovku zapalovací svíčky.
3. Stroj naklánějte na stranu vždy tak, aby měrka oleje směřovala dolů.
4. **Navlékněte si ochranné rukavice** a sejměte nylonové žací lanko.
5. Nainstalujte jedno nylonové žací lanko do nastavené požadované žací výšky. Ujistěte se, že na protější straně žacího kotouče je v odpovídající výšce umístěna struna stejné délky.

Poznámka: Používáte-li náhradní kotouč, zkraťte strunu na délku 200 mm.

Čištění stroje

Servisní interval: Při každém použití nebo denně

Po každém použití

⚠ DŮLEŽITÉ UPOZORNĚNÍ

Zpod krytu sekačky se může uvolňovat materiál.

- **Používejte ochranné brýle.**
- **Neopouštějte pozici při provozu (za rukojetí).**
- **Nedovolte, aby v blízkosti sekačky kdokoli stál.**

1. Stroj naklánějte na stranu vždy tak, aby měrka oleje byla dole.
2. Kartáčem nebo stlačeným vzduchem odstraňte trávu a zbytky po sekání z krytu výfuku, horní kapoty a přilehlých oblastí základny.

Uskladnění

Stroj uskladněte na chladném, čistém, suchém místě.

Příprava stroje k uskladnění

⚠ DŮLEŽITÉ UPOZORNĚNÍ

Výpary z paliva mohou explodovat.

- **Palivo neskladujte déle než 30 dní.**
- **Neskladujte sekačku v uzavřeném prostoru poblíž otevřeného ohně.**
- **Před uskladněním sekačky nechte vychladnout motor.**

1. Při posledním tankování v roce přidejte do paliva stabilizátor, jak doporučuje výrobce motoru.
2. Nechte stroj pracovat, dokud se palivo nespotřebuje a motor se nezastaví.
3. Nasyťte motor a znovu jej spusťte.
4. Nechte motor pracovat, dokud se sám nezastaví. Jakmile motor nejde nastartovat, je dostatečně suchý.
5. Pokud stroj skladujete zavěšený na zdi, přepněte palivový ventil do vypnuté polohy a zavřete ventilační otvor uzávěru palivové nádrže.
6. Odpojte koncovku zapalovací svíčky.
7. Demontujte svíčku, do otvoru pro svíčku nalijte 30 ml oleje a několikrát **pomalu** zatáhněte za lanko startéru, aby se olej rozmístil po celém válci a v období mimo sezónu tak ve válci nedocházelo ke korozi.
8. Namontujte zapalovací svíčku a utáhněte ji momentovým klíčem na utahovací moment 20 Nm.
9. Utáhněte všechny matice a šrouby.

Odstraňování závad

Závada	Možné příčiny	Způsoby odstranění
Motor nelze spustit.	1. Kabel není nasazen na zapalovací svíčce. 2. Odvětrávací otvor palivového uzávěru je ucpaný. 3. Svíčka je zkorodovaná nebo znečištěná, popřípadě nemá správnou vzduchovou mezeru. 4. Palivová nádrž je prázdná nebo palivový systém obsahuje zvětralé palivo.	1. Připojte koncovku zapalovací svíčky ke svíčce. 2. Vyčistěte odvětrávací otvor palivového uzávěru nebo palivový uzávěr vyměňte. 3. Zkontrolujte zapalovací svíčku a, je-li třeba, seřiďte vzduchovou mezeru. Vyměňte zapalovací svíčku, jestliže je zkorodovaná, zanesená nebo popraskaná. 4. Vypusťte palivovou nádrž a/nebo ji naplňte čerstvým palivem. Jestliže problém přetrvává, kontaktujte autorizované servisní středisko.
Motor obtížně startuje nebo ztrácí výkon.	1. Ucpaný odvzdušňovací otvor v uzávěru palivové nádrže. 2. Vložka vzduchového filtru je zanesena nečistotami a omezuje proudění vzduchu. 3. Spodní strana skříně stroje obsahuje zbytky rozsekané trávy a nečistoty. 4. Svíčka je zkorodovaná nebo znečištěná, popřípadě nemá správnou vzduchovou mezeru. 5. Hladina oleje v motoru je příliš nízká, příliš vysoká, nebo je olej nadměrně znečištěný. 6. Palivová nádrž obsahuje zvětralé palivo.	1. Vyčistěte ventilační otvor uzávěru palivové nádrže nebo uzávěr vyměňte. 2. Vyčistěte vzduchový filtr nebo ho vyměňte. 3. Vyčistěte spodní část skříně stroje. 4. Zkontrolujte zapalovací svíčku a, je-li třeba, seřiďte vzduchovou mezeru. Vyměňte zapalovací svíčku, jestliže je zkorodovaná, zanesená nebo popraskaná. 5. Zkontrolujte stav oleje v motoru. Pokud bude olej znečištěný, vyměňte jej a doplňte nebo vypusťte olej tak, aby hladina oleje byla na značce plné hladiny na měrce. 6. Vypusťte palivovou nádrž a naplňte ji čerstvým palivem.
Motor běží nepravidelně.	1. Kabel není nasazen na zapalovací svíčce. 2. Svíčka je zkorodovaná nebo znečištěná, popřípadě nemá správnou vzduchovou mezeru. 3. Vložka vzduchového filtru je zanesena nečistotami a omezuje proudění vzduchu.	1. Připojte koncovku zapalovací svíčky ke svíčce. 2. Zkontrolujte zapalovací svíčku a, je-li třeba, seřiďte vzduchovou mezeru. Vyměňte zapalovací svíčku, jestliže je zkorodovaná, zanesená nebo popraskaná. 3. Vyčistěte vzduchový filtr nebo ho vyměňte.
Stroj nebo motor se nadměrně chvějí.	1. Spodní strana skříně stroje obsahuje zbytky rozsekané trávy a nečistoty. 2. Uvolněné upevňovací šrouby motoru. 3. Uvolněný upevňovací šroub žacího disku.	1. Vyčistěte spodní část skříně stroje. 2. Dotáhněte upevňovací šrouby motoru. 3. Upevňovací šroub žacího disku utáhněte.
Sekání je nerovnoměrné.	1. Sekáte travnatou plochu opakovaně stejným způsobem. 2. Spodní strana krytu sekačky obsahuje zbytky rozsekané trávy a nečistoty.	1. Změňte způsob sekání. 2. Vyčistěte spodní část skříně stroje.

Mezinárodní seznam distributorů

Distributor:	Země:	Tel. číslo:	Distributor:	Země:	Tel. číslo:
Agrolanc Kft	Maďarsko	36 27 539 640	Maquiver S.A.	Kolumbie	57 1 236 4079
Balama Prima Engineering Equip.	Hongkong	852 2155 2163	Maruyama Mfg. Co. Inc.	Japonsko	81 3 3252 2285
B-Ray Corporation	Jižní Korea	82 32 551 2076	Mountfield a.s.	Česká republika	420 255 704 220
Casco Sales Company	Portoriko	787 788 8383	Mountfield a.s.	Slovensko	420 255 704 220
Ceres S.A.	Kostarika	506 239 1138	Munditol S.A.	Argentina	54 11 4 821 9999
CSSC Turf Equipment (pvt) Ltd.	Srí Lanka	94 11 2746100	Norma Garden	Rusko	7 495 411 61 20
Cyril Johnston & Co.	Severní Irsko	44 2890 813 121	Oslinger Turf Equipment SA	Ekvádor	593 4 239 6970
Cyril Johnston & Co.	Irská republika	44 2890 813 121	Oy Hako Ground and Garden Ab	Finsko	358 987 00733
Equiver	Mexiko	52 55 539 95444	Parkland Products Ltd.	Nový Zéland	64 3 34 93760
Femco S.A.	Guatemala	502 442 3277	Perfetto	Polsko	48 61 8 208 416
ForGarder OU	Estonsko	372 384 6060	Pratoverde SRL.	Itálie	39 049 9128 128
G.Y.K. Company Ltd.	Japonsko	81 726 325 861	Prochaska & Cie	Rakousko	43 1 278 5100
Geomechaniki of Athens	Řecko	30 10 935 0054	RT Cohen 2004 Ltd.	Izrael	972 986 17979
Golf international Turizm	Turecko	90 216 336 5993	Riversa	Španělsko	34 9 52 83 7500
Guandong Golden Star	Čína	86 20 876 51338	Lely Turfcare	Dánsko	45 66 109 200
Hako Ground and Garden	Švédsko	46 35 10 0000	Solvert S.A.S.	Francie	33 1 30 81 77 00
Hako Ground and Garden	Norsko	47 22 90 7760	Spyros Stavrinides Limited	Kypr	357 22 434131
Hayter Limited (U.K.)	Spojené království	44 1279 723 444	Surge Systems India Limited	Indie	91 1 292299901
Hydroturf Int. Co Dubai	Spojené arabské emiráty	97 14 347 9479	T-Markt Logistics Ltd.	Maďarsko	36 26 525 500
Hydroturf Egypt LLC	Egypt	202 519 4308	Toro Australia	Austrálie	61 3 9580 7355
Irrimac	Portugalsko	351 21 238 8260	Toro Europe NV	Belgie	32 14 562 960
Irrigation Products Int'l Pvt Ltd.	Indie	0091 44 2449 4387	Valtech	Maroko	212 5 3766 3636
Jean Heybroek b.v.	Nizozemí	31 30 639 4611	Victus Emak	Polsko	48 61 823 8369

Zásady ochrany osobních údajů pro Evropu

Společnost Toro
Toro Warranty Company (Toro) při shromažďování informací respektuje vaše soukromí. Abychom mohli zpracovat vaše reklamace ze záruky a kontaktovat vás v případě stahování produktu z trhu, prosíme vás, abyste nám sdělili některé své osobní údaje, ať už přímo nebo u svého místního distributora společnosti Toro.

Systém záruk společnosti Toro je sdílen na serverech nacházejících se v USA, kde se mohou zákony o ochraně soukromí lišit od těch ve vaší zemi.

POSKYTNUTÍM OSOBNÍCH ÚDAJŮ SOUHLASÍTE SE ZPRACOVÁNÍM VAŠICH OSOBNÍCH INFORMACÍ TAK, JAK JE POPSÁNO V TĚCHTO ZÁSADÁCH OCHRANY SOUKROMÍ.

Způsob používání informací ve společnosti Toro
Společnost Toro může využít vaše osobní informace ke zpracování reklamací ze záruky a ke kontaktování vás v případě stahování produktu z trhu. Společnost Toto může sdílet vaše informace s pobočkami, distributory nebo ostatními obchodními partnery společnosti v souvislosti s kteroukoliv z těchto činností. Vaše osobní informace nebudeme prodávat žádné další společnosti. Vyhrazujeme si právo zveřejnit osobní údaje za účelem dosažení souladu s platnými zákony a se žádostí příslušných orgánů k řádnému provozování našich systémů, nebo pro ochranu vlastní i dalších uživatelů.

Uchovávání vašich osobních údajů
Osobní údaje uchováváme pouze do té doby, dokud je potřebujeme pro účely, pro které byly původně shromážděny, nebo pro jiné legitimní účely (například dodržení předpisů), případně do doby vyžadované příslušným zákonem.

Závazek společnosti Toro ohledně bezpečnosti vašich osobních údajů
Činíme vhodná opatření s cílem chránit bezpečnost vašich osobních údajů. Také podnikáme kroky pro to, abychom udrželi jejich přesnost a aktuálnost.

Přístup k vašim osobním údajům a jejich oprava
Pokud si přejete zkontrolovat nebo opravit své osobní údaje, kontaktujte nás prosím e-mailem na adrese legal@toro.com.

Australský zákon na ochranu spotřebitelů

Australští zákazníci naleznou podrobné informace o australském zákoně na ochranu spotřebitelů uvnitř balení nebo u místního distributora společnosti Toro.

Úplné pokrytí zárukou společnosti Toro

Omezená záruka

Podmínky a výrobky, na které se záruka vztahuje

Společnost The Toro® Company a její pobočka Toro Warranty Company na základě vzájemné dohody společně ručí za to, že váš komerční produkt Toro (dále jen „Produkt“) nebude obsahovat závady na materiálech nebo zpracování po dobu dvou let nebo 1500 provozních hodin*, podle toho, která z těchto situací nastane dříve. Tato záruka se vztahuje na všechny výrobky s výjimkou provzdušňovačů (viz jednotlivé části záruky vztahující se na tyto výrobky). Tam, kde jsou splněny opodstatněné podmínky, opravíme produkt bezplatně, včetně diagnostiky, práce, dílů a dopravy. Tato záruka začíná běžet v den dodání výrobku původnímu maloobchodnímu odběrateli.
* Výrobek vybavený měřičem motohodin.

Pokyny pro poskytnutí záruční opravy

Jste-li přesvědčeni, že došlo k naplnění záručních podmínek, musíte sdělit distributorovi komerčních výrobků nebo autorizovanému prodejci komerčních výrobků, kde jste výrobek zakoupili. Potřebujete-li pomoc s vyhledáním distributora nebo autorizovaného prodejce komerčních výrobků nebo máte-li dotazy týkající se vašich práv či povinností spojených se zárukou, můžete nás kontaktovat na adrese:

Toro Commercial Products Service Department
Toro Warranty Company
8111 Lyndale Avenue South
Bloomington, MN 55420-1196
E-mail: commercial.warranty@toro.com

Povinnosti vlastníka

Jako vlastník produktu zodpovídáte za povinnou údržbu a opravy uvedené ve vašem návodu k obsluze. Neprovádění nezbytné údržby a seřizování může být důvodem k zamítnutí reklamace.

Součásti a úkony, na které se nevztahuje záruka

Ne všechny závady nebo poruchy, které se v záruční době na výrobku vyskytnou, jsou vady materiálu nebo výrobní vady. Záruka se nevztahuje na následující:

- Závady na výrobku, které jsou důsledkem použití jiných náhradních dílů než Toro nebo instalace a používání přídavných nebo upravených zařízení a výrobků jiné značky než Toro. Výrobce těchto součástí může poskytnout samostatnou záruku.
- Závady na výrobku, které jsou důsledkem neprovádění doporučené údržby anebo seřizování. Neprovádění řádné údržby produktu Toro podle zásad doporučené údržby vyjmenovaných v *Návodu k obsluze* může mít za následek zamítnutí reklamace.
- Závady na produktu, které jsou důsledkem jeho nesprávného, nedbalého nebo nezodpovědného používání.
- Díly podléhající opotřebení v důsledku používání, nejsou-li tyto díly uznány za vadné. Mezi součásti, u nichž dochází k opotřebení nebo ke spotřebě v rámci běžného provozu produktu, patří mimo jiné brzdové destičky a obložení, spojkové obložení, žací nože, kotouče, kypřicí nože, hroty, řídicí kolečka, pneumatiky, filtry, pásy a některé součásti rozprašovačů, například membrány, trysky, pojistné ventily atd.
- Závady způsobené vnějším vlivem. Vnější vlivy zahrnují kromě jiného počasí, skladovací postupy, kontaminaci, používání neschválených chladicích kapalin, maziv, aditiv, hnojiv, vody, chemikálií atd.
- Běžný hluk, vibrace, opotřebení a znehodnocení.
- Běžné „opotřebení“ zahrnuje kromě jiného poškození sedaček opotřebením nebo oděrem, odřený lak, poškrábané etikety nebo okna atd.

Díly

Díly, u nichž je v rámci údržby plánována výměna, jsou kryté zárukou do doby jejich plánované výměny. Díly vyměněné podle této záruky jsou kryté po dobu platnosti záruky na originální výrobek a stávají se majetkem společnosti Toro. Společnost Toro učiní konečné rozhodnutí o tom, zda příslušný díl nebo sestava budou opraveny nebo vyměněny. Společnost Toro může k záručním opravám použít repasované díly.

Poznámka k záruce na baterie s hlubokým cyklem vybití:

Baterie s hlubokým cyklem vybití mají specifikovaný celkový počet kilowatthodin, které jsou během své životnosti schopny vyrobit. Způsoby provozu, dobíjení a údržby mohou prodloužit nebo zkrátit životnost baterií. Postupem času se v intervalech mezi dobíjením akumulátorů snižuje množství užitečné práce, až jsou akumulátory zcela vypotřebované. Výměna akumulátorů vypotřebovaných v důsledku běžného provozu je odpovědností majitele výrobku. Během standardní záruční doby může být nutná výměna baterií na náklady majitele.

Údržbu hradí majitel

Mezi běžné servisní úkony vyžadované u výrobků značky Toro a prováděné na náklady majitele patří ladění, mazání, čištění a leštění motoru, výměna filtrů, chladicí kapaliny a součástí, na které se nevztahuje záruka, a provádění doporučené údržby.

Obecné podmínky

Oprava autorizovaným distributorem nebo prodejcem Toro je jediný nápravný prostředek, na který máte podle této záruky nárok.

Společnosti The Toro Company a Toro Warranty Company nejsou odpovědné za nepřímé, náhodné ani následné škody související s používáním výrobků Toro, na něž se vztahuje tato záruka, včetně jakýchkoli nákladů nebo výdajů na zajištění náhradního zařízení nebo servisu během odpovídající doby trvání poruchy nebo nepoužitelnosti výrobku do skončení oprav podle této záruky. S výjimkou níže uvedené emisní záruky, která platí v odpovídajících případech, neexistuje žádná jiná výslovná záruka.

Veškeré implicitní záruky obchodovatelnosti a vhodnosti použití jsou omezeny na dobu trvání této výslovné záruky. Některé státy nepovolují vyloučení náhodných nebo následných škod ze záruky nebo omezení doby trvání implicitní záruky, proto se na vás výše uvedené výjimky a omezení nemusejí vztahovat.

Tato záruka uděluje specifická zákonná práva, kromě nichž můžete mít i další práva, která se mezi jednotlivými státy liší.

Jiné země než Spojené státy a Kanada

Zákazníci by se měli obrátit na distributora (prodejce) produktů Toro, který jim poskytne záruční podmínky platné pro danou zemi, provincii nebo stát. Pokud z jakéhokoli důvodu nejste se službami distributora spokojeni nebo je pro vás obtížné získat informace o záruce, obraťte se na dovozce výrobků Toro. Pokud veškerá ostatní opatření selžou, můžete kontaktovat společnost Toro Warranty Company.