Form No. 3414-448 Rev A

HoverPro® 400-maskine

Modelnr. 02615—Serienr. 400000000 og derover

Betjeningsvejledning

Indledning

ADVARSEL

CALIFORNIEN
Advarsel i henhold til erklæring nr. 65

Dette produkt indeholder et eller flere kemikalier, der ifølge staten Californien er kræftfremkaldende og giver medfødte defekter eller forplantningsskader.

Udstødningsgassen fra dette produkt indeholder kemikalier, der ifølge staten Californien er kræftfremkaldende og giver medfødte defekter eller andre forplantningsskader.

Det er en overtrædelse af California Public Resource Code Section 4442 eller 4443 at bruge eller betjene denne motor på et skovbegroet, buskbegroet eller græsbegroet område, medmindre motoren er forsynet med en gnistskærm som defineret i Section 4442, som holdes i god driftsmæssig stand, eller medmindre motoren er bygget, udstyret og vedligeholdt til brandforebyggelse. **Denne maskine leveres ikke med en gnistskærm som standardudstyr. Du skal montere gnistskærmsættet, inden maskinen betjenes i Californien.**

Dette gnisttændingssystem er i overensstemmelse med det canadiske ICES-002.

Den medfølgende *brugsvejledning* indeholder information om U.S. Environmental Protection Agency (EPA) og California Emission Control Regulation for emissionssystemer, vedligeholdelse og garanti. Nye eksemplarer kan bestilles via motorfabrikanten.

Læs denne vejledning omhyggeligt, så du kan lære at betjene og vedligeholde produktet korrekt samt undgå person- og produktskade. Det er dit ansvar at betjene produktet korrekt og sikkert. Gem til fremtidig reference.

Du kan kontakte Toro direkte på www.Toro.com for at få oplysninger om produkter og tilbehør, hjælp til at finde en forhandler og for at registrere dit produkt.

Når du har brug for service, originale Toro-dele eller yderligere oplysninger, bedes du kontakte en autoriseret serviceforhandler eller Toros kundeservice samt have produktets model- og serienummer parat. Figur 1 viser model- og serienummerets placering på produktet.

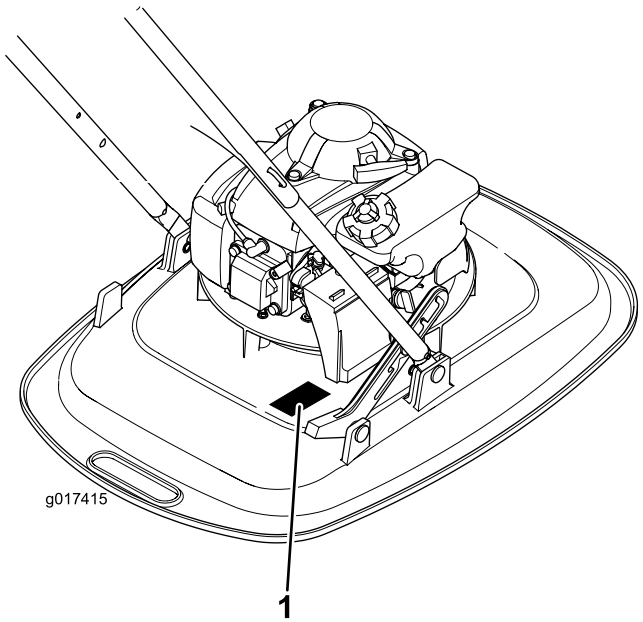

g017415

Figur 1

1. Model- og serienummerplade

Skriv produktets model- og serienummer på linjerne herunder.

Modelnr. _____

Serienr. _____

Denne vejledning advarer dig om mulige farer og giver dig særlige sikkerhedsoplysninger ved hjælp af advarselssymbolet (Figur 2), der angiver en fare, som kan forårsage alvorlig personskade eller død, hvis du ikke følger de anbefalede forholdsregler.

g000502

Figur 2

1. Advarselssymbol

© 2017—The Toro® Company
8111 Lyndale Avenue South
Bloomington, MN 55420

Registrer dit produkt på www.Toro.com.

CE

Oversættelse af original (DA)
Trykt i Storbritannien
Alle rettigheder forbeholdes

3414-448 A

Denne betjeningsvejledning bruger to ord til at fremhæve oplysninger. **Vigtigt** henleder opmærksomheden på særlige mekaniske oplysninger, og **Bemærk** angiver generel information, som det er værd at lægge særligt mærke til.

For så vidt angår modeller med et angivet antal hestekræfter, er motorens nominelle bruttohestekræfter fastsat af motorfabrikanten på et laboratorium i henhold til SAE J1349. På grund af de ændringer, der er foretaget for at overholde diverse sikkerheds-, emissions- og driftskrav, vil denne maskinklasse reelt have betydeligt færre hestekræfter.

Indhold

Indledning 1
Sikkerhed 2
Generelt om sikkerhed..... 2
Sikkerhedshensyn før drift 3
Sikkerhed under drift 3
Sikkerhed efter drift 4
Sikkerhed ved vedligeholdelse 4
Sikkerheds- og instruktionsmærkater 5
Opsætning 7
1 Samling af håndtaget 7
2 Påfyldning af motorolie 7
Produktoversigt 8
Specifikationer 9
Betjening 9
Opfyldning af brændstoftanken..... 9
Kontrol af motoroliestanden 10
Justering af klippehøjden..... 10
Start af motoren.....11
Justering af håndtagets position 12
Standsning af motoren..... 12
Tip vedrørende betjening 13
Vedligeholdelse 14
Skema over anbefalet vedligeholdelse 14
Klargøring til vedligeholdelsesarbejde 14
Udskiftning af luftfilteret 15
Skift af motorolien 15
Serviceeftersyn af tændrøret 16
Udskiftning af nylon-klippetråden..... 16
Rengøring af maskinen..... 16
Opbevaring 17
Klargøring af maskinen til opbevaring 17
Fejlfinding 18

Sikkerhed

Følgende sikkerhedsafsnit er tilpasset fra ANSI B71.4-2012 og EN 14910.

Generelt om sikkerhed

Dette produkt kan påføre hænder og fødder skader og udslynge genstande. Følg altid sikkerhedsforskrifterne for at undgå alvorlig personskade.

Brug af dette produkt til andre end det tiltænkte formål kan udsætte dig selv og omkringstående for fare.

- Læs og forstå indholdet i denne *betjeningsvejledning*, før du starter motoren.
- Hold hænder og fødder væk fra bevægelige maskinkomponenter.
- Betjen ikke maskinen, uden at alle værn og øvrige sikkerhedsanordninger sidder korrekt på plads og virker på maskinen.
- Hold afstand til udblæsningsåbninger. Hold omkringstående på sikker afstand af maskinen.
- Hold børn væk fra arbejdsområdet. Lad aldrig børn betjene maskinen.
- Stop maskinen, og sluk motoren, før den efterses, fyldes med brændstof eller ryddes for tilstopninger.

Ukorrekt brug eller vedligeholdelse af denne plæneklipper kan medføre personskade. Operatøren skal altid følge sikkerhedsforskrifterne og være opmærksom på advarselssymbolet, der betyder Forsigtig, Advarsel eller Fare – ”personlig sikkerhedsanvisning” for at nedsætte risikoen for personskade. Hvis disse forskrifter ikke følges, kan det medføre personskade eller død.

Du kan finde yderligere sikkerhedsoplysninger i de relevante sektioner i denne manual.

Sikkerhedshensyn før drift

Generelt om sikkerhed

- Bliv fortrolig med anvisningerne for sikker betjening af udstyret samt med betjeningsanordningerne og sikkerhedssymbolerne.
- Kontroller, at alle afskærmninger og sikkerhedsanordninger er på plads og fungerer korrekt.
- Efterse altid maskinen for at sikre, at klippeenhedens skæreskivebolt, klippeline og skæreskive ikke er slidte eller beskadigede.
- Efterse området, hvor maskinen skal bruges, og fjern alle objekter, som maskinen kan risikere at udslynge.
- Når du justerer klippehøjden, kan du komme i kontakt med den roterende skæreskive, hvilket kan medføre personskade.
  - Stop motoren, og vent, til alle bevægelige dele er standset.
  - Kobl tændrørskablet fra tændrøret, inden du justerer klippehøjden.

Brændstofsikkerhed

⚠ FARE

Brændstof er meget brandfarligt og yderst eksplosivt. En brand eller eksplosion forårsaget af brændstof kan give dig eller andre forbrændinger samt medføre tingsskade.

- **For at undgå, at en statisk ladning antænder brændstoffet, skal beholderen og/eller maskinen placeres direkte på jorden, før de fyldes. De må ikke stå i et køretøj eller på andre genstande.**
- **Fyld tanken udendørs i et åbent område, når motoren er kold. Tør eventuelt spildt brændstof op.**
- **Håndter ikke brændstof, mens du ryger eller i nærheden af åben ild eller gnister.**
- **Opbevar brændstof i en godkendt beholder og utilgængeligt for børn.**

⚠ ADVARSEL

Brændstof er farligt og kan være dødbringende, hvis det indtages. Længere tids udsættelse for dampe kan forårsage alvorlige skader og sygdomme.

- **Undgå længere tids indånding af dampe.**
- **Hold hænder og ansigt væk fra dysen og brændstoftankens åbning.**
- **Undgå at få brændstof i øjnene eller på huden.**

Sikkerhed under drift

Generelt om sikkerhed

- Bær korrekt beklædning, herunder beskyttelsesbriller, skridsikkert, kraftigt fodtøj og høreværn. Sæt langt hår op, og bær ikke smykker.
- Betjen ikke maskinen, hvis du er syg, træt eller påvirket af alkohol eller medicin.
- Klippeenheden er skarp. Berøring af skiven eller linen kan medføre alvorlig personskade. Sluk for motoren, og vent til alle bevægelige dele er standset, før du forlader betjeningspositionen.
- Når du udløser dødemandsgrebet, stopper motoren, og klippeenheden bør standse inden for 3 sekunder. Hvis den ikke standser, bør du straks holde op med at bruge maskinen og kontakte en autoriseret serviceforhandler.
- Betjen kun maskinen i god sigtbarhed og gode vejrforhold. Betjen ikke maskinen, når der er risiko for lynnedslag.
- Vådt græs eller blade kan forårsage alvorlig personskade, hvis du glider og kommer i berøring med klippeenheden. Om muligt, bør du kun benytte plæneklipperen under tørre forhold.
- Vær ekstremt forsigtig, når du nærmer dig blinde hjørner, buske, træer eller andre genstande, der kan blokere dit udsyn.
- Hold udkig efter huller, hjulspor, bump, sten eller andre skjulte genstande. Ujævnt terræn kan medføre en faldulykke.
- Stop maskinen, og efterse klippeenheden, når du har ramt en genstand, eller hvis der opstår en unormal vibration i maskinen. Foretag alle nødvendige reparationer, inden driften genoptages.
- Før du forlader betjeningspositionen, skal du slukke for motoren og vente, indtil alle bevægelige dele er standset.

- Hvis motoren lige har kørt, er lydpotten meget varm, og den kan forårsage alvorlige forbrændinger. Hold afstand til den varme lydpotte.
- Brug kun tilbehør og redskaber, der er godkendt af Toro® Company.

Sikkerhed på skråninger

⚠ ADVARSEL

Hvis motoren kører på skråninger med en større hældning end 25 grader, vil det medføre alvorlig beskadigelse af motoren grundet manglende smøring. Nogle af de potentielle skader indebærer fastklemte ventiler, ridsede stempler og brændte krumtaplejer.

- **Før maskinen betjenes på skråninger, bør en undersøgelse af området udføres for at afgøre den faktiske hældning på det område, enheden skal køre på.**
- **Brug ikke Hondas 4-taktsmotor i dette produkt på skråninger med en større hældning end 25 grader.**

- Undgå at klippe vådt græs. Dårligt fodfæste kan medføre en faldulykke.
- Klip med forsigtighed i nærheden af bratte afsatser, grøfter eller volde.
- Når du bruger maskinen, skal du altid have begge hænder på styrebøjlen.
- Når du klipper fra toppen af en stejl skråning, og du behøver længere rækkevidde, må du aldrig binde et reb til maskinen. Brug i stedet en godkendt, forlænget styrebøjle.

Sikkerhed efter drift

Generelt om sikkerhed

- Rengør græs og affald fra maskinen for at forhindre brand. Tør spildt olie eller brændstof op.
- Lad motoren køle af, før du opbevarer maskinen på et lukket sted.
- Opbevar aldrig maskinen eller brændstofbeholderen, hvor der er åben ild, gnister eller vågeblus som f.eks på en vandvarmer eller på andre apparater.

Sikkerhed ved bugsering

- Vær forsigtig ved lastning og aflastning af maskinen.
- Sørg for at sikre maskinen.
- Motoren må ikke bruges til at løfte maskinen, da skarpe kanter kan forårsage personskade.

Sikkerhed ved vedligeholdelse

- Kobl tændrørskablet fra tændrøret, før du udfører nogen form for vedligeholdelsesarbejde.
- Bær handsker og beskyttelsesbriller ved vedligeholdelse og reparation af maskinen.
- Bær handsker, når du efterser klippeenheden.
- Pil aldrig ved sikkerhedsanordningerne. Efterse regelmæssigt, at de fungerer korrekt.
- Når du tipper maskinen, kan der løbe brændstof ud. Brændstof er brandfarligt og eksplosivt og kan forårsage personskade. Lad motoren køre tør for at fjerne brændstoffet med en håndpumpe. Tøm aldrig tanken med en hævert.

Sikkerheds- og instruktionsmærkater

Vigtigt: **Sikkerheds- og instruktionsmærkaterne kan nemt ses af operatøren, og er placeret tæt på potentielle risikoområder. Beskadigede eller bortkomne mærkater skal udskiftes.**

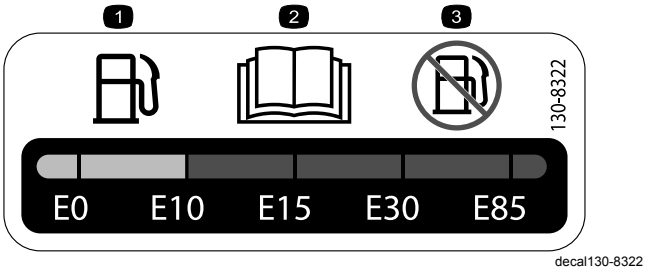

130-8322

1. Brug kun brændstof med et alkoholindhold på under 10 % pr. volumen.
2. Læs *betjeningsvejledningen* for at få yderligere oplysninger om brændstof.
3. Brug ikke brændstof med et alkoholindhold på mere end 10 % pr. volumen.

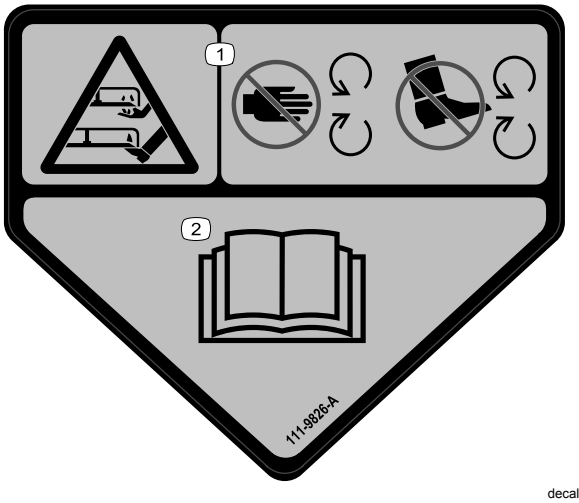

111–9826

1. Risiko for at skære/amputere hænder og fødder, klippeenhed – hold hænder og fødder væk fra bevægelige dele.
2. Læs *betjeningsvejledningen*.

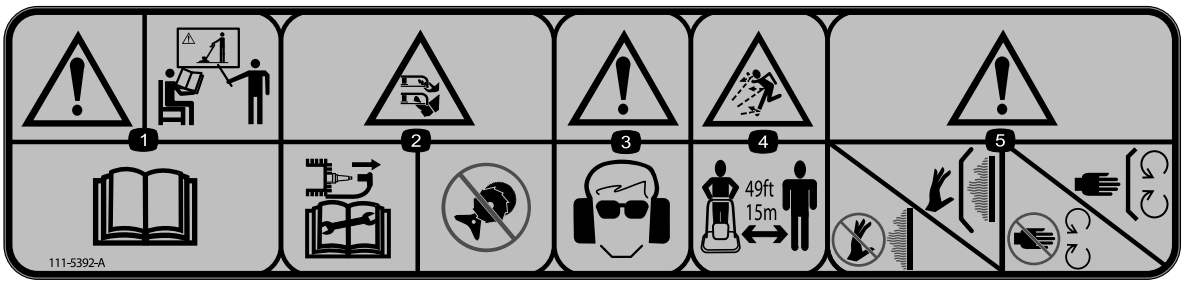

111-5392

1. Advarsel – Få undervisning i produktet. Læs *betjeningsvejledningen.*
2. Risiko for at skære/amputere hænder og fødder, nylonline. Kobl kablet fra tændrøret, før du arbejder på maskinen. Monter aldrig klippedele i metal.
3. Advarsel – Brug sikkerhedsbriller og høreværn.
4. Risiko for udslyngede genstande. Hold omkringstående mindst 15 m væk fra maskinen.
5. Advarsel – Rør ikke ved varme overflader. Bevar afskærmninger på plads. Hold afstand til bevægelige dele. Bevar afskærmninger på plads.

decal94-8072

94-8072

1. Advarsel – Fare for afskæring/lemlæstelse af hånd eller fod, klippemekanisme.

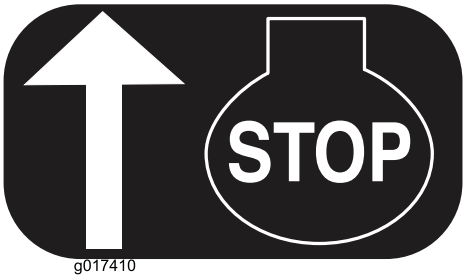

g017410

H295159

1. Motorstop (slukket)

Opsætning

Bemærk: Maskinens venstre og højre side er som set fra den normale betjeningsposition.

1

Samling af håndtaget

Kræver ingen dele

Fremgangsmåde

1. Skyd det nederste håndtag ind i stellet (Figur 3).

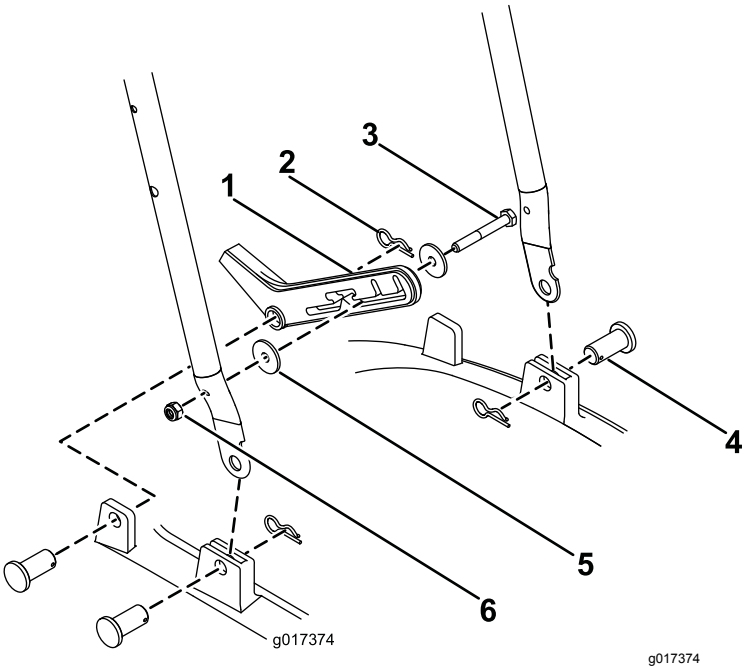

Figur 3

1. Fodstopper
2. Låseclips
3. Bolt
4. Holdestift
5. Spændeskive
6. Låsemøtrik

2. Fastgør begge sider med en holdestift og en låseclips (Figur 3).
3. Fastgør fodstopperen på højre side af det nederste håndtag med en M6-møtrik, en M6-bolt og 2 spændeskiver (Figur 3).
4. Fastgør fodstopperen til stellet med en holdestift og en låseclips (Figur 3).
5. Forbind det øverste håndtag til det nederste håndtag ved at fastgøre hver side med en bøjleskrue, en M6-spændeskive og et håndhjul (Figur 4).

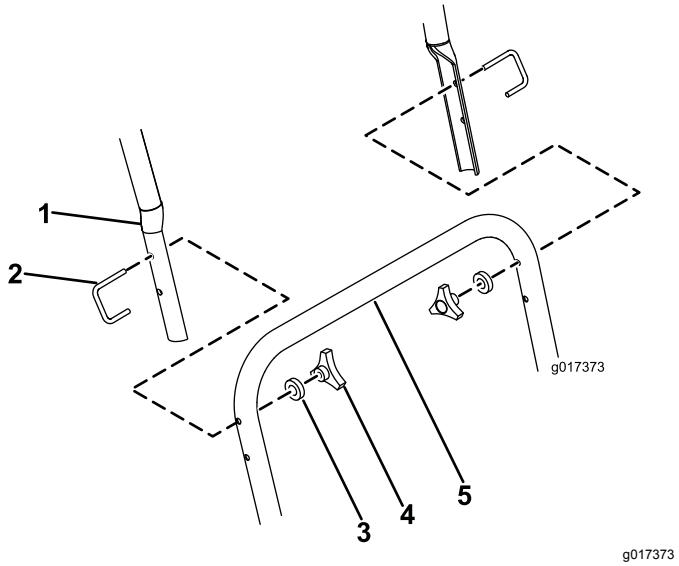

Figur 4

1. Øverste håndtag
2. Håndhjul
3. Spændeskive
4. Bøjleskrue
5. Nederste håndtag

2

Påfyldning af motorolie

Kræver ingen dele

Fremgangsmåde

Vigtigt: **Din maskine leveres ikke med motorolie påfyldt. Før motoren startes, skal der fyldes olie på.**

Påfyld maks.: 0,59 l. Type: Multigrade Mineral 10W-30-olie med en API-serviceklassifikation på SF, SG, SH, SJ, SL eller højere.

1. Parker maskinen på en plan flade.
2. Tag målepinden ud (Figur 5).

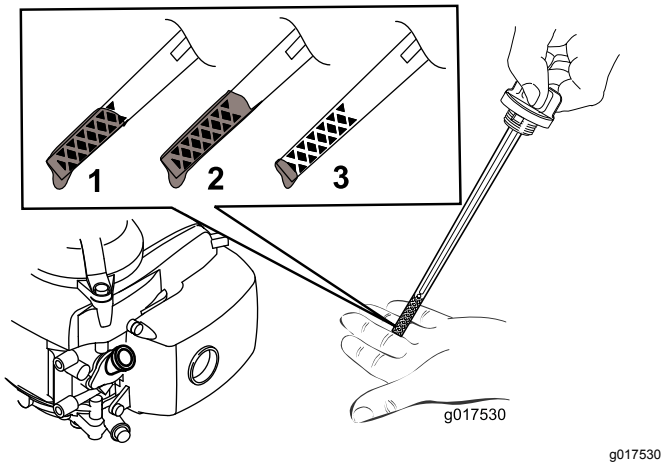

Figur 5

1. Oliestanden er maksimal.
2. Oliestanden er for høj – fjern olie fra krumtaphuset.
3. Oliestanden er for lav – fyld olie på krumtaphuset.

3. Hæld **langsomt** olie i oliepåfyldningshullet, vent 3 minutter, og kontroller oliestanden på målepinden ved at tørre målepinden ren og derefter sætte oliepåfyldningsdækslet i hullet **uden at skrue det i** (Figur 6).

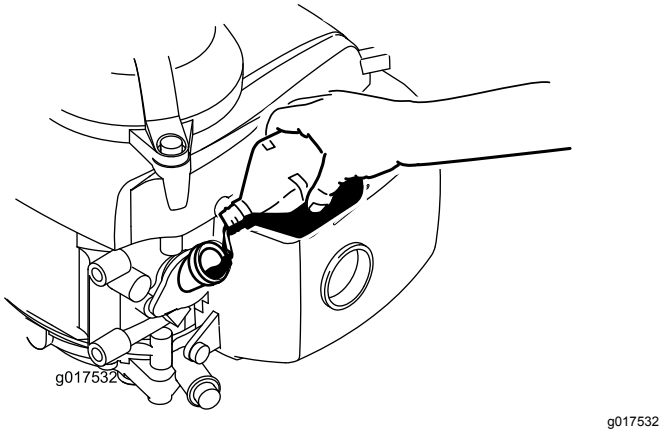

Figur 6

Bemærk: Fyld motorens krumtaphus med olie, indtil målepinden angiver, at motoroliestanden er korrekt som vist i Figur 5. Hvis du fylder for meget olie på motoren, skal du fjerne overskydende olie som beskrevet i Skift af motorolien (side 15).

4. Sæt målepinden i, og spænd den godt fast med hånden.

***Vigtigt: Skift motorolien efter de første 5 driftstimer*. Skift den derefter en gang om året. Se Skift af motorolien (side 15).**

Produktoversigt

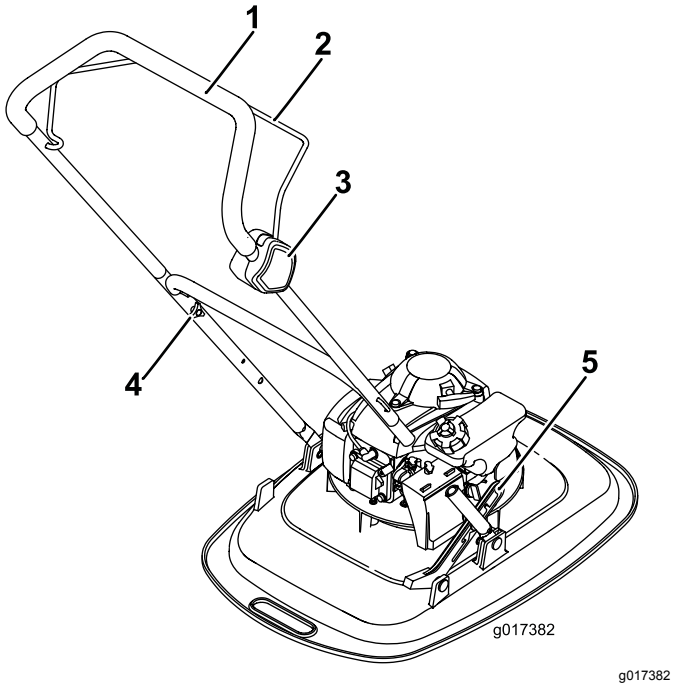

Figur 7

1. Håndtag
2. Dødemandsgreb
3. Afbryderdåse
4. Knap til fastgørelse af styrebøjlen
5. Fodstopper

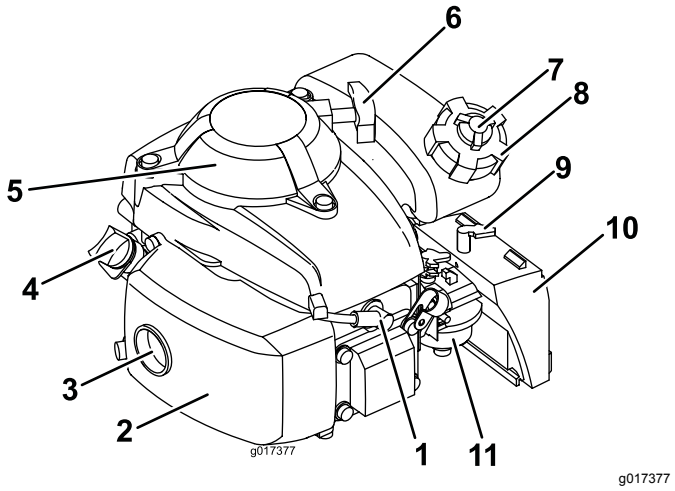

Figur 8

1. Tændrør
2. Udstødningsværn
3. Udstødning
4. Målepind
5. Fingerafskærmning
6. Startgreb
7. Knap til brændstofudluftning
8. Tankdæksel
9. Choker
10. Luftfilter
11. Karburator

Specifikationer

Model	Klippebredde	Produktbredde
02615	40 cm	50 cm

Betjening

Opfyldning af brændstoftanken

- For at opnå de bedste resultater skal du kun bruge ren og frisk blyfri benzin med et oktantal på 87 eller højere ((R+M)/2-ratingmetode).
- Oxideret brændstof med op til 10 % ethanol eller 15 % MTBE (methyl-tertiær-butylether) pr. volumen accepteres.
- **Anvend ikke** benzin iblandet ethanol (som f.eks. E15 eller E85) med mere end 10 % ethanol pr. volumen. Det kan medføre ydelsesproblemer og/eller motorskade, som muligvis ikke er dækket af garantien.
- **Anvend ikke** benzin, der indeholder metanol.
- **Opbevar ikke** brændstof i hverken brændstoftanken eller brændstofbeholdere henover vinteren, medmindre der er hældt en brændstofstabilisator i brændstoffet.
- **Fyld ikke** olie i benzin.

Fyld brændstoftanken med frisk, blyfri, almindelig benzin fra en af de større benzinselskabers tankstationer (Figur 9).

Vigtigt: **For at mindske startproblemer skal du komme brændstofstabilisator i benzinen hele sæsonen. Den skal blandes med brændstof, der ikke er mere end 30 dage gammel.**

Se betjeningsvejledningen til motoren for at få yderligere oplysninger.

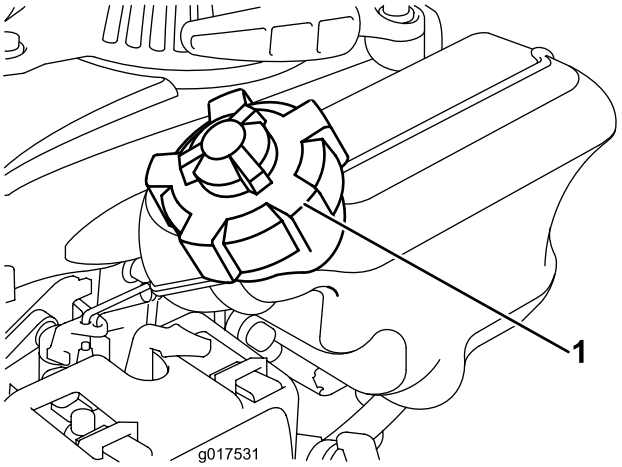

g017531

Figur 9

1. Tankdæksel

Kontrol af motoroliestanden

Eftersynsinterval: Hver anvendelse eller dagligt

1. Parker maskinen på en plan flade.
2. Fjern målepinden, og tør den af med en ren klud.
3. Sæt målepinden i oliepåfyldningshullet **uden at skrue den i**.
4. Tag målepinden op, og kontroller den.
5. Se Figur 10 for at bestemme den korrekte oliestand på målepinden.

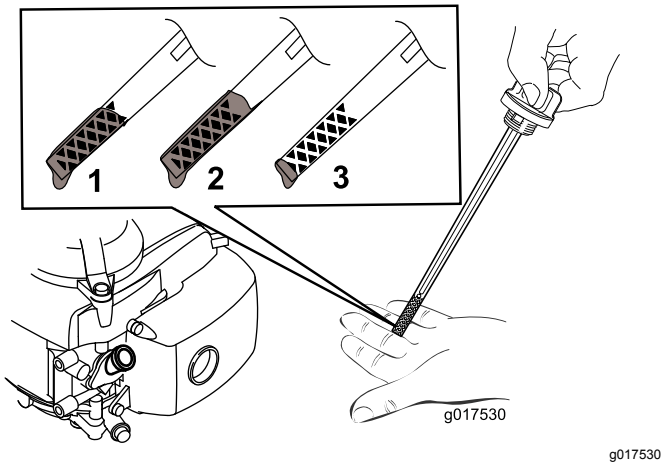

Figur 10

1. Oliestanden er maksimal.
2. Oliestanden er for høj – fjern olie fra krumtaphuset.
3. Oliestanden er for lav – fyld olie på krumtaphuset.

6. Hvis oliestanden er lav, skal du **langsomt** hælde olie i oliepåfyldningshullet, vente 3 minutter og kontrollere oliestanden på målepinden ved at tørre målepinden ren og derefter sætte oliepåfyldningsdækslet i hullet **uden at skrue det i**.

   Bemærk: Påfyld maks.: 0,59 l, Multigrade Mineral 10W-30-olie med en API-serviceklassifikation på SF, SG, SH, SJ, SL eller højere.

   Bemærk: Fyld motorens krumtaphus med olie, indtil målepinden angiver, at motoroliestanden er korrekt som vist i Figur 10. Hvis du fylder for meget olie på motoren, skal du fjerne overskydende olie som beskrevet i Skift af motorolien (side 15).

7. Sæt målepinden i, og spænd den godt fast med hånden.

   ***Vigtigt: Skift motorolien efter de første 5 driftstimer*. Skift den derefter en gang om året. Se Skift af motorolien (side 15).**

Justering af klippehøjden

⚠ ADVARSEL

Når du justerer klippehøjden, kan du komme i kontakt med den roterende klippeenhed, hvilket kan medføre alvorlig personskade.

- **Stop motoren, og vent, til alle bevægelige dele er standset.**
- **Bær handsker, når du håndterer klippeenheden.**

⚠ FORSIGTIG

Hvis motoren lige har kørt, er lydpotten meget varm, og den kan forårsage alvorlige forbrændinger. Hold afstand til den varme lydpotte.

Juster klippehøjden som ønsket.

1. Drej tændingen til positionen OFF.
2. Kobl tændrørskablet fra tændrøret.
3. Tip maskinen over på siden med målepinden nedad.
4. **Bær beskyttelseshandsker**, når du fjerner nylonklippelinen.
5. Monter nylonklippelinen i den ønskede højde.

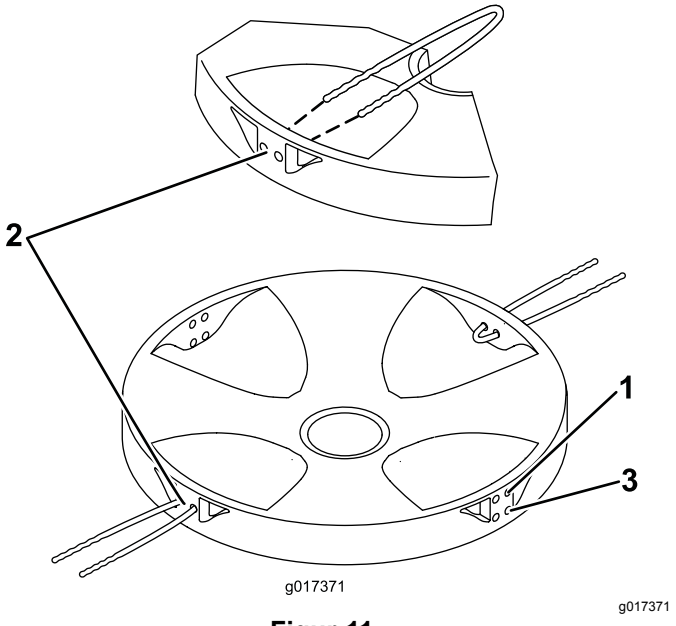

Figur 11

1. Høj
2. Middel
3. Lav

Start af motoren

1. Åbn brændstofudluftningen ved at dreje knappen mindst 2 eller 3 gange mod uret.
2. Drej brændstofventilen til positionen ON (Figur 12).

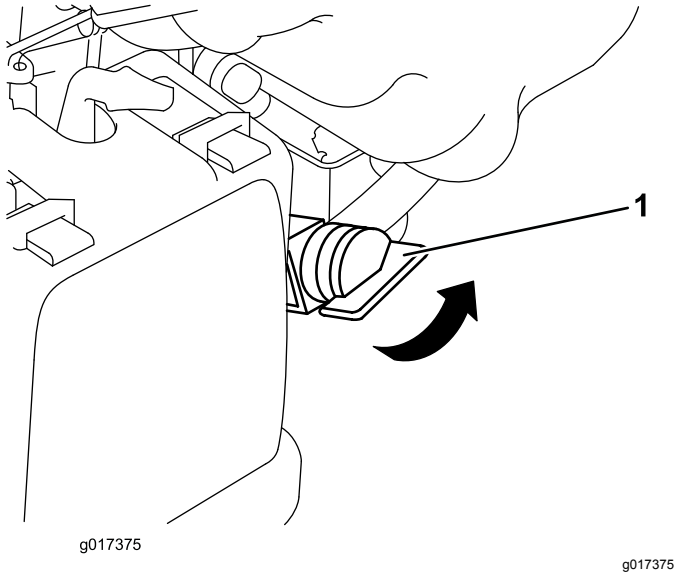

Figur 12

1. Brændstofventil

3. Hold dødemandsgrebet ind mod håndtaget.

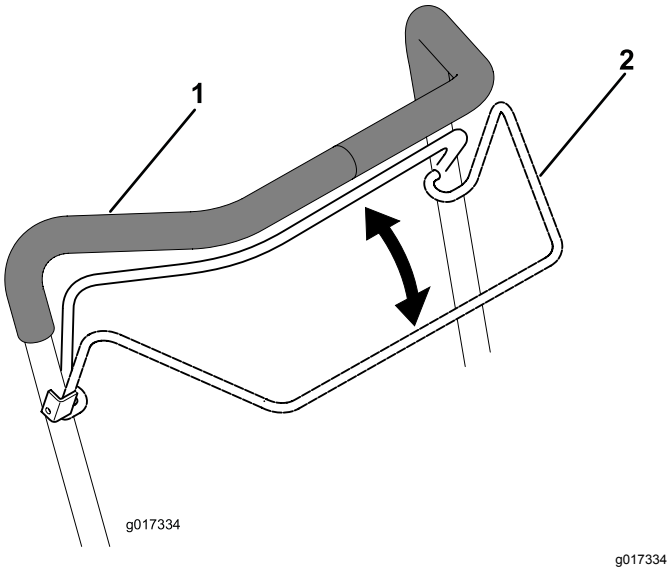

Figur 13

1. Håndtag
2. Dødemandsgreb

4. Placer din fod på skjoldet, og vip maskinen hen mod dig selv (Figur 14).

Figur 14

5. Træk i tilbageslagsstarterhåndtaget.

   Bemærk: Startgrebet må ikke vippe tilbage mod motoren. Før det langsomt tilbage for at undgå at beskadige starteren.

Bemærk: Hvis maskinen ikke starter efter flere forsøg, bedes du kontakte en autoriseret serviceforhandler.

Justering af håndtagets position

Se de forskellige håndtagspositioner i Figur 15.

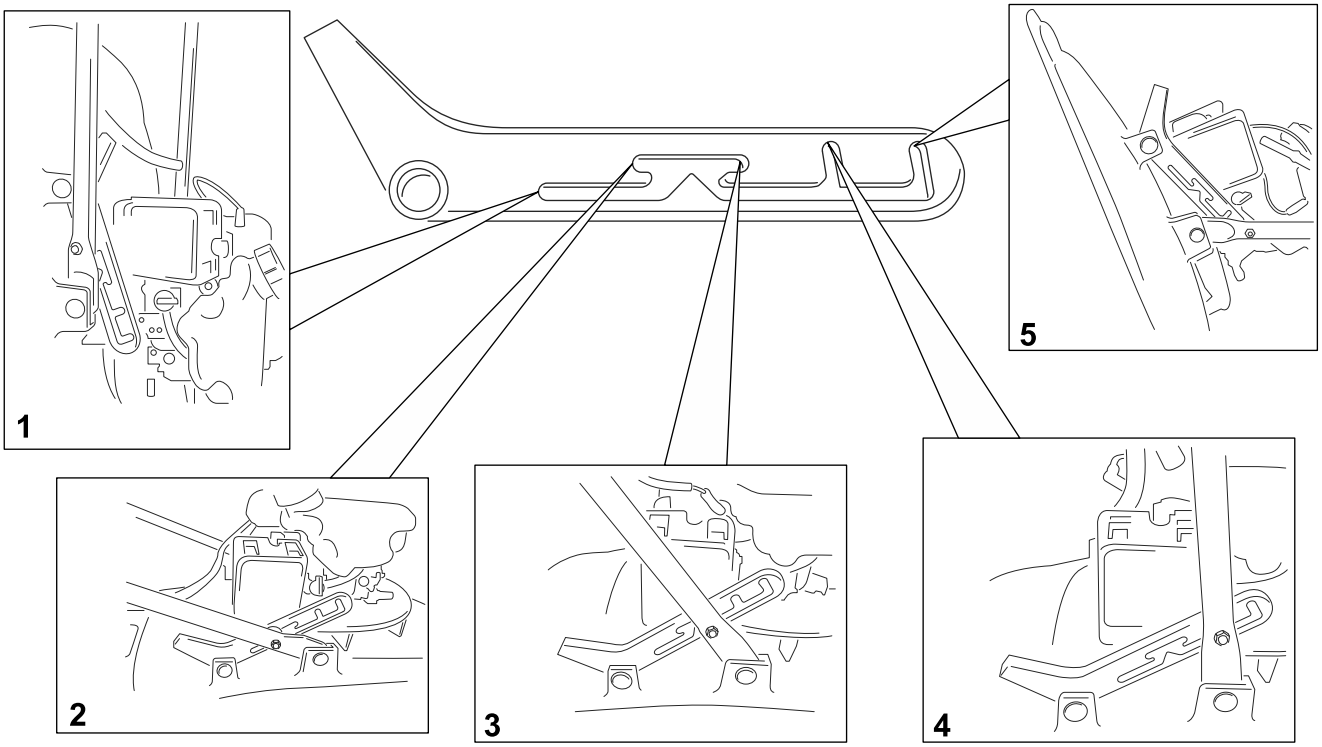

g025627

Figur 15

1. Overhængende opbevaring/transportposition
2. Nedre arbejdsposition
3. Øvre arbejdsposition
4. Opbevarings-/transportposition
5. Serviceposition

Bemærk: Se Klargøring af maskinen til opbevaring (side 17) for den korrekte opbevaringsprocedure.

Standsning af motoren

Eftersynsinterval: Hver anvendelse eller dagligt

Udløs dødemandsgrebet for at stoppe motoren (Figur 16).

Vigtigt: **Når du udløser dødemandsgrebet, stopper motoren, og klippelinen bør standse inden for 5 sekunder. Hvis de ikke standser, som de skal, bør du straks holde op med at bruge maskinen og kontakte en autoriseret serviceforhandler.**

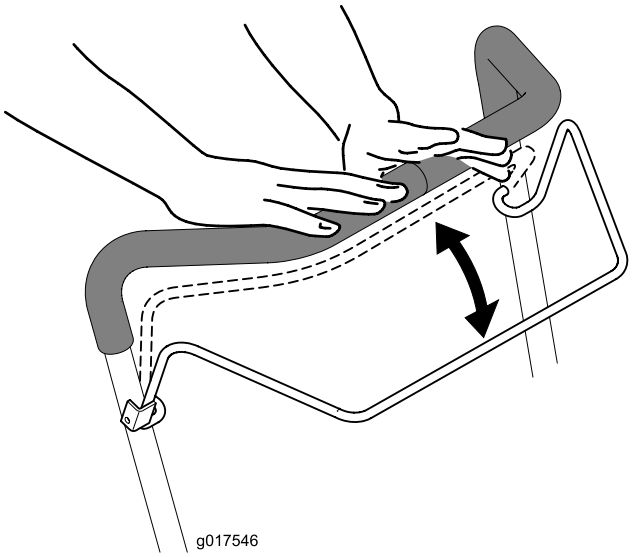

g017546

Figur 16

Tip vedrørende betjening

Generelle tips om plæneklipning

- Efterse området, hvor maskinen skal bruges, og fjern alle objekter, som maskinen kan risikere at udslynge.
- Undgå at ramme faste genstande med klippelinen. Klip aldrig med vilje hen over en genstand.
- Hvis maskinen rammer en genstand eller begynder at ryste, skal du straks slukke motoren, frakoble tændrørskablet fra tændrøret og efterse maskinen for skader.
- Monter nye klippeliner før klippesæsonens start for at opnå den bedst mulige ydeevne.
- Udskift klippelinen med en ny Toro-klippeline, når det er nødvendigt.
- Sørg for, at den nye klippeline har den samme længde som den intakte klippeline.

Klipning af græs

- Klip kun ca. en tredjedel af græsstråets længde af ad gangen. Klip ikke under den højeste indstilling (30 mm), medmindre græsset er tyndt, eller det er sent på efteråret, og græsset er begyndt at vokse langsommere. Se Justering af klippehøjden (side 10).
- Det anbefales ikke at klippe græs, der er over 15 cm lang. Hvis græsset er for højt, kan maskinen blive tilstoppet, og det kan medføre, at motoren sætter ud.
- Vådt græs og blade har en tendens til at klumpe sig sammen i haven og kan forårsage, at maskinen tilstoppes, eller at motoren sætter ud. Om muligt, bør du kun benytte plæneklipperen under tørre forhold.

⚠ ADVARSEL

Vådt græs eller blade kan forårsage alvorlig personskade, hvis du glider og kommer i berøring med klippelinen. Om muligt, bør du kun benytte plæneklipperen under tørre forhold.

- Vær opmærksom på den mulige brandfare, når det er meget tørt. Følg alle lokale brandadvarsler, og hold maskinen fri for tørt græs og bladaffald.
- Hvis den færdigklippede plæne ikke ser tilfredsstillende ud, kan du forsøge en eller flere af følgende ting:
  - Efterse klippeenheden, og/eller udskift klippelinen.
  - Gå langsommere, når du slår græs.
  - Hæv klippehøjden på maskinen.
  - Slå græsset hyppigere.
  - Lad klippebanerne overlappe i stedet for at klippe en fuld bane for hver omgang.

Klipning af blade

- Når du har klippet plænen, skal du sikre dig, at halvdelen af plænen kan ses gennem det øverste dække af findelte blade. Du er muligvis nødt til at køre hen over bladene mere end én gang.
- Det anbefales ikke at klippe græs, der er over 15 cm lang. Hvis bladdækket er for tykt, kan maskinen blive tilstoppet og resultere i, at motoren sætter ud.
- Sæt klippehastigheden ned, hvis maskinen ikke klipper bladene fint nok.

Vedligeholdelse

Bemærk: Maskinens venstre og højre side er som set fra den normale betjeningsposition.

Skema over anbefalet vedligeholdelse

Vedligeholdelsesintervaller	Vedligeholdelsesprocedure
Efter de første 5 timer	• Skift motorolien.
Hver anvendelse eller dagligt	• Kontroller motoroliestanden. • Kontroller, at motoren stopper inden for 5 sekunder efter, at du har udløst dødemandsgrebet. • Fjern græsafklip og snavs fra hele maskinen.
Efter hver anvendelse	• Fjern græsafklip og snavs fra hele maskinen.
For hver 100 timer	• Kontroller tændrøret, og udskift det om nødvendigt.
Før opbevaring	• Tøm brændstoftanken som anvist, før du udfører reparationer eller stiller plæneklipperen væk for vinteren. • Rengør kølesystemet. Fjern græsafklip, affald eller snavs fra motorens luftkøleribber og startmotoren. Rengør systemet oftere under snavsede forhold, eller når der forefindes mange avner på arbejdsområdet.
Årlig	• Udskift luftfilteret; udskift det dog oftere under støvede driftsforhold. • Skift motorolien.

Klargøring til vedligeholdelsesarbejde

⚠ ADVARSEL

Når du tipper maskinen, kan der løbe brændstof ud. Brændstof er brandfarligt og eksplosivt og kan forårsage personskade.

Lad motoren køre tør, eller fjern brændstoffet med en håndpumpe. Tøm aldrig tanken med en hævert.

1. Stop motoren, og vent, til alle bevægelige dele er standset.
2. Kobl tændrørskablet fra tændrøret (Figur 17), før du udfører nogen form for vedligeholdelsesarbejde.

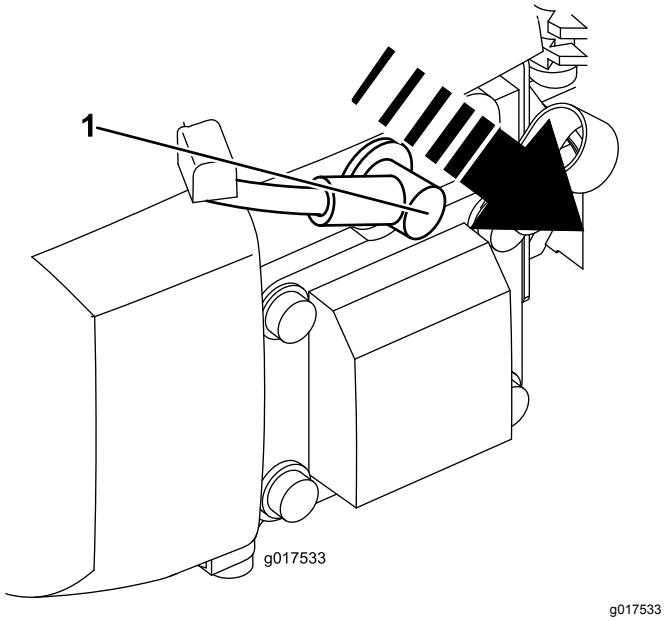

Figur 17

1. Tændrørskabel

3. Når du har udført vedligeholdelsesarbejdet, skal du igen koble tændrørskablet til tændrøret.

   Vigtigt: **Tip altid maskinen over på siden med målepinden nedad. Hvis maskinen vippes i en anden retning, kan olien fylde ventilerne, hvilket vil tage mindst 30 minutter at dræne.**

Udskiftning af luftfilteret

Eftersynsinterval: Årlig

1. Tryk nedad på låsetapperne oven på luftfilterdækslet (Figur 18).

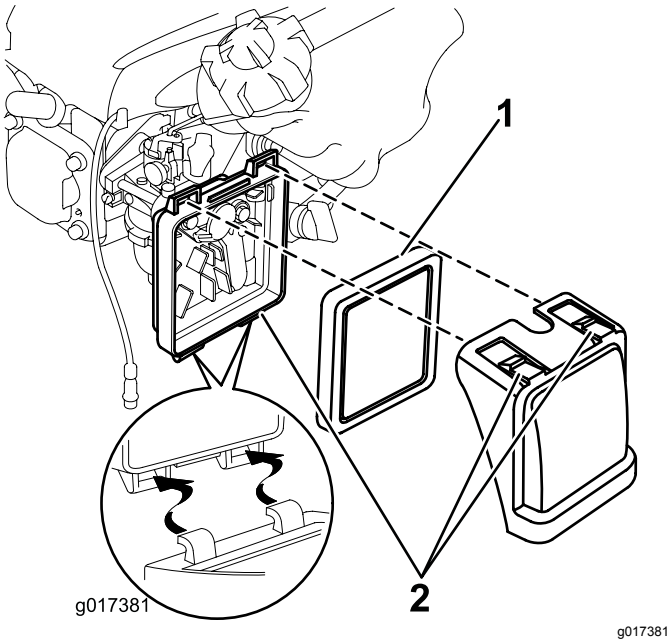

Figur 18

1. Filter
2. Låsetapper

2. Åbn dækslet (Figur 18).
3. Fjern filteret (Figur 18).
4. Eftersyn af luftfilteret.
   A. Hvis filteret er beskadiget eller er vædet med olie eller brændstof, skal det udskiftes.
   B. Hvis filteret er snavset, skal det bankes mod en hård overflade flere gange, eller der skal blæses trykluft med mindre end 2,07 bar gennem den side af filteret, som vender mod motoren.

      Bemærk: Børst ikke snavset af filteret, da børstning tvinger snavs ind i fibrene.
5. Fjern snavs fra luftfilterhuset og dækslet med en fugtig klud. **Tør ikke snavs ind i luftkanalen.**
6. Sæt filteret i luftfilteret (Figur 18).
7. Monter dækslet (Figur 18).

Skift af motorolien

Eftersynsinterval: Efter de første 5 timer

Årlig

1. Lad motoren køre i nogle få minutter for at varme olien op, før du skifter den.

   Bemærk: Varm olie flyder lettere og fører flere forureningsstoffer med sig ud.
2. Sørg for, at brændstoftanken kun indeholder lidt eller intet brændstof, så der ikke løber brændstof ud, når du vipper maskinen om på siden.
3. Kobl tændrørskablet fra tændrøret. Se Klargøring til vedligeholdelsesarbejde (side 14).
4. Tag målepinden ud.
5. Tip maskinen over på siden med målepinden nedad, så den brugte olie kan løbe ud gennem oliepåfyldningshullet.
6. Sæt maskinen tilbage i betjeningsposition.
7. Hæld **langsomt** olie i oliepåfyldningshullet, vent 3 minutter, og kontroller oliestanden på målepinden ved at tørre målepinden ren og derefter sætte oliepåfyldningsdækslet i hullet **uden at skrue det i**.

   Bemærk: Påfyld maks.: 0,59 l. Type: Multigrade Mineral 10W-30-olie med en API-serviceklassifikation på SF, SG, SH, SJ, SL eller højere.

   Bemærk: Fyld motorens krumtaphus med olie, indtil målepinden angiver, at motoroliestanden er korrekt som vist i Figur 19. Hvis du fylder for meget olie på motoren, skal du fjerne overskydende olie som beskrevet i 5.

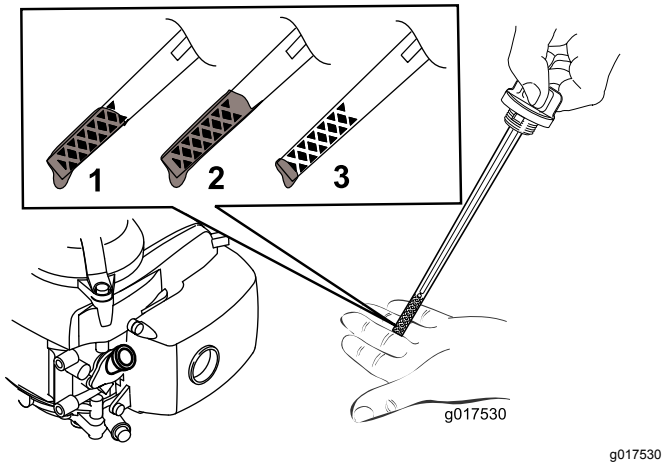

Figur 19

1. Oliestanden er maksimal.
2. Oliestanden er for høj – fjern olie fra krumtaphuset.
3. Oliestanden er for lav – fyld olie på krumtaphuset.

8. Sæt målepinden i, og spænd den godt fast med hånden.
9. Bortskaf den brugte olie på korrekt vis på et lokalt genbrugsanlæg.

Serviceeftersyn af tændrøret

Eftersynsinterval: For hver 100 timer

Brug et **Champion RN9YC**-tændrør eller tilsvarende.

1. Stop motoren, og vent, til alle bevægelige dele er standset.
2. Kobl tændrørskablet fra tændrøret.
3. Rengør området rundt om tændrøret.
4. Fjern tændrøret fra topstykket.

   Vigtigt: **Udskift tændrøret, hvis det er revnet, beskadiget eller snavset. Rengør ikke elektroderne, da partikler, der kommer ind i cylinderen, kan forårsage motorskade.**
5. Indstil afstanden til tændrøret til 0,76 mm som vist i Figur 20.

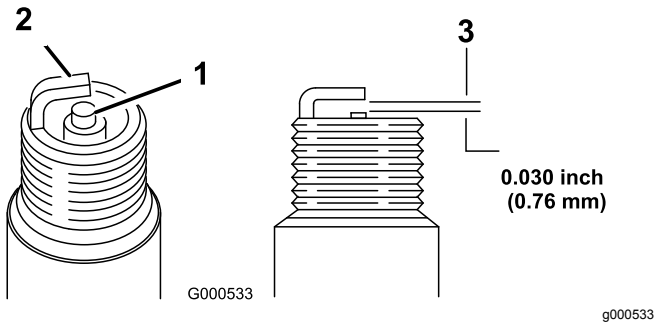

Figur 20

1. Midterelektrodens isolator
2. Sideelektrode
3. Gnistgab (ikke i korrekt målestoksforhold)

6. Monter tændrøret og pakningsforseglingen.
7. Tilspænd tændrøret med et moment på 20 N·m.
8. Sæt tændrørskablet på tændrøret.

Udskiftning af nylon-klippetråden

1. Drej brændstofventilen til positionen OFF (fra), og luk udluftningsknappen.
2. Kobl tændrørskablet fra tændrøret.
3. Drej maskinen om på siden, så målepinden vender nedad.
4. **Bær beskyttelseshandsker**, når du fjerner nylonklippelinen.
5. Placer en længde nylonklippeline i den ønskede klippehøjdeindstilling. Sørg for, at endnu en line i samme længde placeres i tilsvarende skærehøjde på den modsatte side af skæreskiven.

Bemærk: Hvis du bruger en ekstra rulle, skal du skære linen til en længde på 200 mm.

Rengøring af maskinen

Eftersynsinterval: Hver anvendelse eller dagligt

Efter hver anvendelse

⚠ ADVARSEL

Maskinen kan løsgøre materiale, der sidder fast under maskinens hus.

- **Bær beskyttelsesbriller.**
- **Bliv altid i betjeningspositionen (bag håndtaget).**
- **Lad ikke andre personer komme ind på klippeområdet.**

1. Tip maskinen over på siden med målepinden nedad.
2. Brug en børste eller trykluft til at fjerne græs og snavs fra udstødningsværnet, overhætten og områderne omkring skjoldet.

Opbevaring

Opbevar maskinen på et køligt, rent og tørt sted.

Klargøring af maskinen til opbevaring

⚠ ADVARSEL

Brændstofdampe kan eksplodere.

- **Opbevar ikke brændstof i mere end 30 dage.**
- **Opbevar ikke maskinen på et lukket sted i nærheden af åben ild.**
- **Lad motoren køle af, før den stilles til opbevaring.**

1. Tilsæt brændstofstabilisator til brændstoffet som foreskrevet af motorfabrikanten ved årets sidste påfyldning.
2. Lad maskinen køre, indtil motoren standser på grund af brændstofmangel.
3. Spæd motoren, og start den igen.
4. Lad motoren køre, indtil den slukker. Når du ikke længere kan starte motoren, er den løbet tilstrækkeligt tør.
5. Hvis du opbevarer maskinen på en væg, skal du slukke for brændstofventilen og lukke udluftningshullet i brændstofdækslet.
6. Kobl tændrørskablet fra tændrøret.
7. Fjern tændrøret, hæld 30 ml olie ned i tændrørshullet, og træk **langsomt**i startsnoren flere gange for at fordele olien i hele cylinderen, så den ikke ruster i løbet af vinteren.
8. Monter tændrøret, og tilspænd det med en momentnøgle til 20 N·m.
9. Spænd alle møtrikker, bolte og skruer.

Fejlfinding

Problem	Mulig årsag	Afhjælpning
Motoren starter ikke.	1. Tændrørskablet er ikke sat på tændrøret. 2. Hullet i brændstofudluftningsdækslet er tilstoppet. 3. Tændrøret er ødelagt eller snavset, eller gnistgabet er forkert. 4. Brændstoftanken er tom, eller brændstofsystemet indeholder gammelt brændstof.	1. Sæt tændrørskablet på tændrøret. 2. Rengør hullet i brændstofudluftnings-dækslet, eller udskift brændstof-dækslet. 3. Efterse tændrøret og juster gnistgabet om nødvendigt. Udskift tændrøret, hvis det er ødelagt, snavset eller revnet. 4. Aftap, og/eller fyld brændstoftanken med frisk brændstof. Kontakt en autoriseret serviceforhandler, hvis problemet varer ved.
Motoren er svær at starte eller mister kraft.	1. Udluftningshullet i brændstof-tankdækslet er tilstoppet. 2. Luftfilterindsatsen er snavset og begrænser luftstrømmen. 3. Undersiden af maskinens hus indeholder afklippet græs og snavs. 4. Tændrøret er ødelagt eller snavset, eller gnistgabet er forkert. 5. Motoroliestanden er for lav, for høj eller olien er meget snavset. 6. Brændstoftanken indeholder gammelt brændstof.	1. Rengør udluftningshullet i brændstoftankdækslet, eller udskift brændstofdækslet. 2. Rens luftfilteret, og/eller udskift luftfilteret. 3. Rengør under maskinens hus. 4. Efterse tændrøret og juster gnistgabet om nødvendigt. Udskift tændrøret, hvis det er ødelagt, snavset eller revnet. 5. Kontroller motorolien. Skift olien, hvis den er snavset. Påfyld eller dræn olien for at regulere oliestanden til Full-mærket på målepinden. 6. Aftap og fyld brændstoftanken med frisk benzin.
Motoren kører ujævnt.	1. Tændrørskablet er ikke sat på tændrøret. 2. Tændrøret er ødelagt eller snavset, eller gnistgabet er forkert. 3. Luftfilterindsatsen er snavset og begrænser luftstrømmen.	1. Sæt tændrørskablet på tændrøret. 2. Efterse tændrøret og juster gnistgabet om nødvendigt. Udskift tændrøret, hvis det er ødelagt, snavset eller revnet. 3. Rens luftfilteret, og/eller udskift luftfilteret.
Maskinen eller motoren ryster for meget.	1. Undersiden af maskinens hus indeholder afklippet græs og snavs. 2. Motorens monteringsbolte er løse. 3. Skæreskivebolten er løs.	1. Rengør under maskinens hus. 2. Tilspænd motorens monteringsbolte. 3. Stram skæreskivebolten.
Klippemønsteret er ujævnt.	1. Du klipper i det samme mønster gentagne gange. 2. Der er græsaffald og snavs på undersiden af maskinhuset.	1. Skift klippemønster. 2. Rengør under maskinens hus.

International forhandlerliste

Forhandler:	Land:	Telefonnummer:	Forhandler:	Land:	Telefonnum-mer:
Agrolanc Kft	Ungarn	36 27 539 640	Maquiver S.A.	Colombia	57 1 236 4079
Balama Prima Engineering Equip.	Hongkong	852 2155 2163	Maruyama Mfg. Co. Inc.	Japan	81 3 3252 2285
B-Ray Corporation	Korea	82 32 551 2076	Mountfield a.s.	Tjekkiet	420 255 704 220
Casco Sales Company	Puerto Rico	787 788 8383	Mountfield a.s.	Slovakiet	420 255 704 220
Ceres S.A.	Costa Rica	506 239 1138	Munditol S.A.	Argentina	54 11 4 821 9999
CSSC Turf Equipment (pvt) Ltd.	Sri Lanka	94 11 2746100	Norma Garden	Rusland	7 495 411 61 20
Cyril Johnston & Co.	Nordirland	44 2890 813 121	Oslinger Turf Equipment SA	Ecuador	593 4 239 6970
Cyril Johnston & Co.	Irland	44 2890 813 121	Oy Hako Ground and Garden Ab	Finland	358 987 00733
Equiver	Mexico	52 55 539 95444	Parkland Products Ltd.	New Zealand	64 3 34 93760
Femco S.A.	Guatemala	502 442 3277	Perfetto	Polen	48 61 8 208 416
ForGarder OU	Estland	372 384 6060	Pratoverde SRL.	Italien	39 049 9128 128
G.Y.K. Company Ltd.	Japan	81 726 325 861	Prochaska & Cie	Østrig	43 1 278 5100
Geomechaniki of Athens	Grækenland	30 10 935 0054	RT Cohen 2004 Ltd.	Israel	972 986 17979
Golf international Turizm	Tyrkiet	90 216 336 5993	Riversa	Spanien	34 9 52 83 7500
Guandong Golden Star	Kina	86 20 876 51338	Lely Turfcare	Danmark	45 66 109 200
Hako Ground and Garden	Sverige	46 35 10 0000	Solvert S.A.S.	Frankrig	33 1 30 81 77 00
Hako Ground and Garden	Norge	47 22 90 7760	Spyros Stavrinides Limited	Cypern	357 22 434131
Hayter Limited (U.K.)	Storbritannien	44 1279 723 444	Surge Systems India Limited	Indien	91 1 292299901
Hydroturf Int. Co Dubai	Forenede Arabiske Emirater	97 14 347 9479	T-Markt Logistics Ltd.	Ungarn	36 26 525 500
Hydroturf Egypt LLC	Ægypten	202 519 4308	Toro Australia	Australien	61 3 9580 7355
Irrimac	Portugal	351 21 238 8260	Toro Europe NV	Belgien	32 14 562 960
Irrigation Products Int'l Pvt Ltd.	Indien	0091 44 2449 4387	Valtech	Marokko	212 5 3766 3636
Jean Heybroek b.v.	Holland	31 30 639 4611	Victus Emak	Polen	48 61 823 8369

Europæisk erklæring om beskyttelse af privatlivets fred

De oplysninger, som Toro indsamler
Toro Warranty Company (Toro) respekterer dit privatliv. For at vi kan behandle dit garantikrav og kontakte dig i tilfælde af en produkttilbagekaldelse, beder vi dig dele visse oplysninger med os, enten direkte eller gennem din lokale Toro-virksomhed eller -forhandler.

Toros garantisystem hostes på servere i USA, hvor love om beskyttelse af privatlivets fred muligvis ikke yder samme beskyttelse, som gælder i dit land.

VED AT DELE DINE PERSONLIGE OPLYSNINGER MED OS GIVER DU DIT SAMTYKKE TIL BEHANDLING AF DINE PERSONLIGE OPLYSNINGER SOM BESKREVET I DENNE ERKLÆRING OM BESKYTTELSE AF PRIVATLIVETS FRED.

Toros brug af oplysninger
Toro kan bruge dine personlige oplysninger til at behandle garantikrav og kontakte dig i tilfælde af en produkttilbagekaldelse og til ethvert andet formål, som vi informerer dig om. Toro kan dele dine oplysninger med Toros søsterselskaber, forhandlere eller andre forretningspartnere i forbindelse med enhver af disse aktiviteter. Vi sælger ikke dine personlige oplysninger til andre virksomheder. Vi forbeholder os retten til at offentliggøre personlige oplysninger for at kunne overholde gældende lovgivning og efter anmodning fra relevante myndigheder med henblik på at kunne betjene vores systemer korrekt eller af hensyn til vores egen eller brugerens beskyttelse.

Opbevaring af dine personlige oplysninger
Vi opbevarer dine personlige oplysninger, så længe vi har behov for dem, til de formål, som de oprindeligt blev indsamlet til, eller til andre legitime formål (som f.eks. overholdelse af regler) eller som påkrævet af gældende lovgivning.

Toros forpligtelse i forbindelse med sikkerheden af dine personlige oplysninge
Vi tager rimelige forholdsregler for at beskytte sikkerheden af dine personlige oplysninger Vi tager også forholdsregler for at opretholde nøjagtigheden og aktualiteten af personlige oplysninger.

Adgang til og korrigering af dine personlige oplysninger
Hvis du gerne vil gennemse eller ændre dine personlige oplysninger, kan du kontakte os pr. e-mail på legal@toro.com.

Forbrugerlovgivning i Australien

Forbrugere i Australien kan finde nærmere oplysninger om forbrugerlovgivningen i Australien i kassen eller hos den lokale Toro-forhandler.

Toro Total dækningsgaranti

En begrænset garanti

Forhold og produkter, der er dækket

The Toro® Company og dets søsterselskab, Toro Warranty Company, garanterer i fællesskab i henhold til en aftale mellem dem, at dit Toro-produkt ("produktet") er frit for materialefejl og fejl i den håndværksmæssige udførelse i to år eller 1500 driftstimer*, alt efter hvad der indtræffer først. Denne garanti gælder for alle produkter med undtagelse af dybdeluftere (se de separate garantierklæringer for disse produkter). Hvis der forekommer en fejl, som er dækket af garantien, vil vi reparere produktet uden omkostninger for dig. Dette inkluderer fejldiagnose, arbejdsløn, reservedele og transport. Denne garanti træder i kraft på den dato, produktet leveres til den person, som oprindeligt køber det i detailleddet.
* Produktet er udstyret med timetæller.

Sådan får du udført service, der er dækket af garantien

Det påhviler dig at underrette produktforhandleren eller den autoriserede produktforhandler, som du har købt produktet hos, så snart du tror, der er opstået en fejl, som er dækket af garantien. Hvis du har brug for hjælp til at finde frem til en produktforhandler eller en autoriseret forhandler, eller hvis du har spørgsmål vedrørende dine rettigheder eller ansvar i henhold til garantien, kan du kontakte os her:

Commercial Products Service Department
Toro Warranty Company
8111 Lyndale Avenue South
Bloomington, MN 55420-1196, USA
E-mail: commercial.warranty@toro.com

Ejerens ansvar

Du er som ejer af produktet ansvarlig for at udføre den vedligeholdelse og de justeringer, som er nødvendige i henhold til din betjeningsvejledning. Hvis du ikke udfører den nødvendige vedligeholdelse og de nødvendige justeringer, kan dette danne grundlag for at afvise en reklamation i henhold til garantien.

Genstande og fejl, der ikke er dækket

Ikke alle produktfejl eller funktionsfejl, der måtte opstå i garantiperioden, udgør materialefejl eller fejl i den håndværksmæssige udførelse. Denne garanti dækker ikke følgende:

- Produktfejl, som er en følge af brug af ikke-originale Toro-reservedele eller af installation og brug af ekstra eller modificeret eller ikke-originalt Toro-tilbehør og -produkter. Der kan medfølge en separat garantierklæring fra producenten af sådanne enheder.
- Produktfejl, som er en følge af manglende udførelse af anbefalet vedligeholdelse og/eller justeringer. Undladelse af at udføre korrekt vedligeholdelse af Toro-produkterne i henhold til skemaet over anbefalet vedligeholdelse i *betjeningsvejledningen* kan danne grundlag for afvisning af et garantikrav.
- Produktfejl, som er en følge af at have betjent produktet på en ødelæggende, uagtsom eller hensynsløs måde.
- Reservedele, som forbruges ved brug, medmindre de skønnes at være defekte. Eksempler på reservedele, som forbruges eller opbruges under normal betjening af produktet omfatter, men er ikke begrænset til, bremseklodser og -belægninger, koblingsbelægninger, skæreknive, knivcylindre, bundknive, tines, styrehjul, dæk, filtre, remme samt visse sprøjtekomponenter såsom membraner, dyser og kontraventiler osv.
- Fejl, der forårsages af eksterne forhold. Forhold, der anses for at være eksterne forhold, omfatter, men er ikke begrænset til, vejrlig, opbevaringsforhold, forurening, brug af ikke-godkendte kølevæsker, smøremidler, tilsætningsstoffer, gødningsmidler, vand eller kemikalier osv.
- Normal støj, vibration, slid og ælde samt forringelse.
- Normalt slid omfatter, men er ikke begrænset til beskadigelse af sæder som følge af slitage eller afslidning, slid på malede overflader, ridsede mærkater eller vinduer osv.

Reservedele

Reservedele, der planmæssigt skal udskiftet i forbindelse med nødvendig vedligeholdelse, er kun dækket af garantien i tidsrummet frem til det planmæssige tidspunkt for udskiftning af den pågældende reservedel. Reservedele, der udskiftes i henhold til denne garanti, er dækket af garantien i den originale produktgarantis løbetid og bliver Toros ejendom. Toro træffer endelig beslutning om, hvorvidt en reservedel eller en samlet enhed skal repareres eller udskiftes. Toro har ret til at bruge fabriksrenoverede reservedele til reparationer, der er dækket af garantien.

Bemærkning angående dybdeafladelig batterigaranti:

Dybdeafladelige batterier har et specifikt samlet antal kilowatt-timer, som de kan præstere i løbet af deres levetid. Brugs-, opladnings- og vedligeholdelsesteknikker kan forlænge eller forkorte den samlede batterilevetid. I takt med at batterierne i dette produkt forbruges, vil mængden af nyttigt arbejde mellem opladningsintervaller langsomt formindskes, indtil batteriet er helt faldt. Udskiftning af flade batterier efter almindeligt forbrug er produktejerens ansvar. Det kan være nødvendigt at udskifte batterier under produktets normale garantiperiode for ejerens regning.

Omkostninger til vedligeholdelse afholdes af ejeren

Motorjustering, smøring, rengøring og polering, udskiftning af genstande og fejl, der ikke er dækket, kølevæske og udførelse af anbefalet vedligeholdelse er eksempler på normal service, som Toro-produkter kræver, for hvilken omkostningerne afholdes af ejeren.

Generelle betingelser

Det eneste retsmiddel, du har til rådighed i henhold til nærværende garanti, er reparation hos en autoriseret Toro-forhandler.

Hverken The Toro Company eller Toro Warranty Company er ansvarlig for indirekte-, hændelige- eller følgeskader i forbindelse med brugen af de Toro-produkter, der er dækket af nærværende garanti, herunder omkostninger eller udgifter til at fremskaffe erstatningsudstyr eller service i de perioder, der med rimelighed medgår i forbindelse med funktionsfejl eller manglende rådighed over produktet, mens der udføres reparationer i henhold til garantien. Bortset fra den emissionsgaranti, der er nævnt nedenfor, og kun såfremt denne måtte finde anvendelse, gives ingen anden udtrykkelig garanti.

Alle underforståede garantier om salgbarhed og brugsegnethed er begrænset til denne udtrykkelige garantis varighed. I visse stater er det ikke tilladt at fragå ansvar for hændelige skader og følgeskader eller at begrænse tidsrummet for en underforstået garantis varighed, så ovenstående ansvarsfragåelser og begrænsninger gælder muligvis ikke for dig.

Denne garanti giver dig bestemte juridiske rettigheder, men derudover kan du også have andre rettigheder, som varierer fra stat til stat.

Andre lande end USA og Canada

Kunder skal kontakte deres Toro-forhandler for at få en garantipolice, som gælder for deres land, provins eller stat. Hvis du af en eller anden grund er utilfreds med din forhandlers service eller har problemer med at få oplysninger om garantien, bedes du kontakte Toro-importøren. Hvis alt andet svigter, kan du kontakte os hos Toro Warranty Company.