Form No. 3414-457 Rev A

HoverPro® 400-maskin

Modellnr. 02615—Serienr. 400000000 og oppover

Brukerhåndbok

Innledning

ADVARSEL

CALIFORNIA
Proposition 65-advarsel

Dette produktet inneholder et kjemikalie eller kjemikalier som delstaten California vet forårsaker kreft, fødselsdefekter eller forplantningsskade.

Delstaten California kjenner til at motoreksosen fra dette produktet inneholder kjemikalier som kan forårsake kreft, fosterskader eller skade forplantningsevnen på andre måter.

Det er i strid med Californias Public Resource Code, avsnitt 4442 eller 4443, å bruke denne motoren i skogs-, busk- eller gressområder med mindre motoren er utstyrt med en fungerende gnistfanger, som definert i avsnitt 4442, eller en motor som er beregnet, utstyrt og vedlikeholdt for å unngå brann. **Denne maskinen leveres ikke utstyrt med en gnistfanger som standard. Du må montere gnistfangersettet før du bruker maskinen California.**

Dette tenningssystemet overholder Canadas ICES-002.

Den vedlagte *brukerhåndboken for motor* inneholder informasjon om amerikanske miljømyndigheters (EPA) og Californias utslippskontrollreguleringer for utslippssystemer, vedlikehold og garanti. Du kan bestille nye brukerhåndbøker fra motorprodusenten.

Les denne håndboken nøye, slik at du lærer å bruke og vedlikeholde produktet på riktig måte og unngår person- eller produktskade. Du har ansvar for å bruke produktet på en riktig og sikker måte. Behold for fremtidig referanse.

Du kan kontakte Toro direkte på www.Toro.com for informasjon om produkter og tilbehør, hjelp til å finne en forhandler eller for å registrere produktet ditt.

Hvis maskinen må repareres, eller du trenger service, originale Toro-deler eller mer informasjon, kan du kontakte et autorisert forhandlerverksted eller Toros kundeserviceavdeling. Ha modell- og serienummer for hånden når du tar kontakt. Figur 1 viser hvor på produktet modell- og serienumrene er plassert.

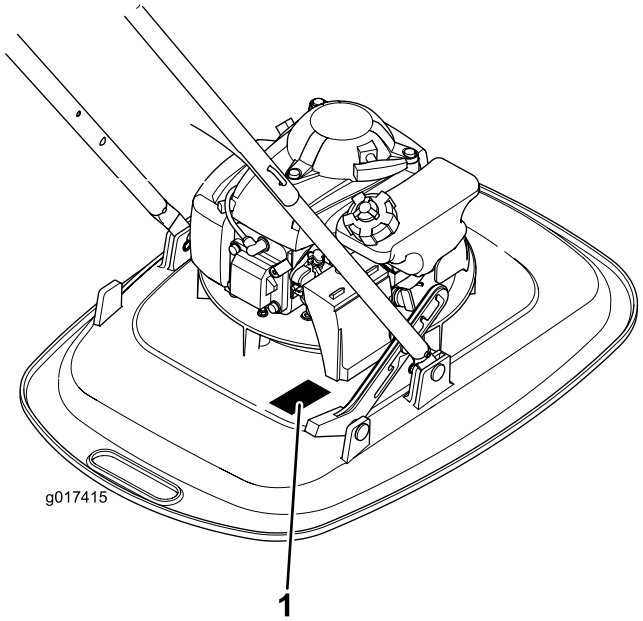

g017415

Figur 1

1. Skilt med modell- og serienummer

Noter produktets modell- og serienummer nedenfor:

Modellnr. _____

Serienr. _____

Denne brukerhåndboken identifiserer mulige farer, og markerer sikkerhetsbeskjeder gjennom sikkerhetsvarslingssymbolet (Figur 2) som varsler om en fare som kan føre til alvorlige skader eller dødsfall hvis du ikke følger de anbefalte forholdsreglene.

g000502

Figur 2

1. Sikkerhetsvarselssymbol

I tillegg brukes to ord for å utheve informasjon. **Viktig** gjør oppmerksom på spesiell mekanisk informasjon

© 2017—The Toro® Company
8111 Lyndale Avenue South
Bloomington, MN 55420

Registrer ditt produkt på www.Toro.com.

CE

Oversettelse av originalen (NO)
Trykt i Storbritannia.
Med enerett

3414-457 A

og **Obs** henviser til generell informasjon som det er verdt å huske på.

For modeller med oppgitt motorhestekraft, var motorens brutto hestekraft fastsatt av motorprodusenten ved testing i overensstemmelse med SAE J1349. Konfigurert til å overholde sikkerhets-, utslipps- og driftskrav, vil faktiske motorhestekrefter for maskin i denne klassen være betydelig lavere.

Innhold

Innledning 1
Sikkerhet 2
Generell sikkerhet 2
Sikkerhet før bruk 3
Sikkerhet under drift 3
Sikkerhet etter bruk 4
Sikkerhet ved vedlikehold 4
Sikkerhets- og instruksjonsmerker 5
Montering 7
1 Montere håndtaket 7
2 Fylle olje på motoren 7
Oversikt over produktet 8
Spesifikasjoner 9
Bruk 9
Fylle drivstofftanken 9
Kontrollere motoroljenivået 10
Justere klippehøyden 10
Starte motoren 11
Justere håndtakstillingen 12
Slå av motoren 12
Brukstips 13
Vedlikehold 14
Anbefalt vedlikeholdsplan 14
Gjøre klar til vedlikehold 14
Skifte luftrenseren 15
Skifte motorolje 15
Overhale tennpluggen 16
Skifte ut nylonklippetråden 16
Rengjøre maskinen 16
Lagring 17
Gjøre maskinen klar til oppbevaring 17
Feilsøking 18

Sikkerhet

Det følgende sikkerhetsavsnittet er tilpasset fra ANSI B71.4-2012 og EN 14910.

Generell sikkerhet

Dette produktet kan skade hender og føtter og slynge gjenstander opp i luften. Følg alltid alle sikkerhetsinstruksjoner for å unngå alvorlige skader.

Hvis du bruker dette produktet til andre formål enn det er beregnet på, kan du utsette deg selv eller andre for fare.

- Les og forstå innholdet i denne *brukerhåndboken* før du starter motoren.
- Hold hender og føtter borte fra roterende deler på maskinen.
- Bruk aldri maskinen uten at alle verneplater og andre sikkerhetsanordninger sitter på plass og fungerer.
- Hold deg unna alle åpninger på utløpssjakten. Hold andre på trygg avstand fra maskinen.
- Hold barn borte fra arbeidsområdet. Maskinen er ikke tillatt for barn.
- Stopp maskinen og slå av motoren før du utfører service på, fyller drivstoff på eller fjerner materiale fra maskinen.

Feilaktig bruk og vedlikehold av maskinen kan føre til personskade. Følg alltid disse forholdsreglene for å unngå at det skjer en ulykke, og ta alltid hensyn til sikkerhetsvarselsymbolet, som betyr Forsiktig, Advarsel eller Fare – personsikkerhetsinstruks. Hvis ikke disse instruksjonene tas hensyn til, kan dette føre til at noen blir alvorlig skadet eller drept.

Du finner mer sikkerhetsinformasjon i de respektive delene gjennom hele håndboken.

Sikkerhet før bruk

Generell sikkerhet

- Gjør deg kjent med sikker bruk av utstyret, driftskontrollene og sikkerhetssymbolene.
- Kontroller at alle vern og sikkerhetsanordninger er på plass og fungerer korrekt.
- Undersøk alltid maskinen for å sikre at klippeenhetsbolten, linjen og skiven ikke er slitt eller skadet.
- Undersøk området der du skal bruke maskinen, og fjern alle gjenstander som kan slynges ut av maskinen.
- Når du justerer klippehøyden, kan du komme i kontakt med klippeenheten som er i bevegelse, noe som kan forårsake skader.
  - Slå av motoren, og vent til alle bevegelige deler har stanset.
  - Koble tennpluggledningen fra tennpluggen før du justerer klippehøyden.

Drivstoffsikkerhet

⚠ FARE

Drivstoff er meget brannfarlig og svært eksplosivt. Brann eller eksplosjon forårsaket av drivstoff kan påføre deg og andre brannskader samt ødelegge eiendom.

- **Når du fyller tanken, må drivstoffkannen og/eller maskinen være plassert direkte på bakken og ikke i et kjøretøy eller på en gjenstand, for å hindre at statisk elektrisitet antenner drivstoffet.**
- **Fyll opp drivstofftanken utendørs på et åpent område når motoren er nedkjølt. Tørk opp eventuelt drivstoffsøl.**
- **Ikke håndter drivstoff når du røyker eller er i nærheten av åpen ild eller gnister.**
- **Drivstoff må oppbevares på en godkjent kanne, utenfor barns rekkevidde.**

⚠ ADVARSEL

Drivstoff kan føre til skader eller dødsfall hvis det svelges. Hvis du utsettes for damp fra drivstoff over lengre tid, kan dette føre til alvorlig skade og sykdom.

- **Unngå innånding av damp fra drivstoff over lengre tid.**
- **Hold hendene og ansiktet unna dysen og drivstofftankåpningen.**
- **Hold drivstoffet unna øyne og hud.**

Sikkerhet under drift

Generell sikkerhet

- Ha på deg passende klær, inkludert vernebriller, sklisikkert og kraftig fottøy og hørselsvern. Sett opp langt hår, og ikke bruk smykker.
- Ikke bruk maskinen når du er syk, trett eller påvirket av alkohol eller andre rusmidler.
- Klippeenheten er skarp, kontakt med skiven eller linjen kan føre til alvorlige personskader. Før du forlater førersetet, må du stanse motoren og vente til alle bevegelige deler står stille.
- Når du slipper dødmannskontrollen, skal motoren slå seg av og klippeenheten stanse innen tre sekunder. Hvis de ikke stopper som de skal, skal du umiddelbart slutte å bruke maskinen. Kontakt en autorisert serviceforhandler.
- Maskinen skal kun brukes under forhold med god sikt og egnede værforhold. Ikke bruk maskinen hvis det er fare for lyn.
- Vått gress eller løv kan føre til alvorlig personskade hvis du glir og kommer i kontakt med klippeenheten. Bruk gressklipperen kun under tørre forhold hvis det er mulig.
- Vær spesielt forsiktig når du nærmer deg hjørner, busker, trær eller andre objekter som kan hindre sikten din.
- Vær oppmerksom på hull, steiner eller andre skjulte objekter. Ujevnt terreng kan føre til at du glir og faller.
- Stopp maskinen og undersøk klippeenheten hvis du har kjørt over gjenstander, eller hvis maskinen begynner å vibrere unormalt. Foreta alle nødvendige reparasjoner før du gjenopptar bruk.
- Før du forlater førersetet, må du stanse motoren og vente til alle bevegelige deler står stille.
- Hvis motoren er varm, vil lyddemperen være varm og kan forårsake alvorlige brannsår. Ikke berør den varme lyddemperen.
- Bruk bare tilbehør og utstyr som er godkjent av The Toro® Company.

Sikkerhet i bakker

⚠ ADVARSEL

Hvis du kjører motoren i skråninger på mer enn 25 grader, vil det føre til alvorlig motorskade på grunn av manglende smøring. Noen av de potensielle skadene kan inkludere ventiler som sitter fast, svidde stempler eller brente veivarmlagre.

- **Før du kjører i en skråning, bør du utføre en undersøkelse av området for å fastslå den faktiske hellingen der enheten skal brukes.**
- **Ikke kjør 4-takts Honda-motoren i dette produktet i hellinger på mer enn 25 grader.**
- Unngå å klippe vått gress. Dårlig fotfeste kan føre til at du glir og faller.
- Vær forsiktig når du klipper gress i nærheten av kanter, grøfter eller voller.
- Ved bruk av maskinen, bruk alltid begge hendene på håndtaket.
- Når du klipper fra øverst i bratte bakker og du trenger lengre rekkevidde, må du ikke knytte maskinen til et tau. Bruk et godkjent forlenget håndtak.

Sikkerhet etter bruk

Generell sikkerhet

- Fjern gress og rusk fra maskinen for å unngå at det begynner å brenne. Tørk opp eventuelt olje- eller drivstoffsøl.
- La motoren bli kald før maskinen settes på et lukket sted.
- Oppbevar aldri maskinen eller bensinkannen hvor det er åpen ild, gnist eller kontrollampe som på en varmtvannstank eller andre apparater.

Sikkerhet under transport

- Vær forsiktig når du laster maskinen av eller på en lastebil eller tilhenger.
- Fest maskinen.
- Motoren skal ikke brukes til å løfte maskinen, da skarpe kanter kan forårsake personskader.

Sikkerhet ved vedlikehold

- Koble fra tennpluggledningen fra tennpluggen før du utfører vedlikeholdsprosedyrer.
- Bruk hansker og vernebriller når du vedlikeholder maskinen.
- Bruk hansker når du utfører service på klippeenheten.
- Du må aldri fingre med sikkerhetsenhetene. Kontroller regelmessig at de virker tilfredsstillende.
- Når du vender maskinen på siden kan drivstoffet lekke ut. Drivstoff er meget brannfarlig og eksplosivt, og kan føre til personskader. Kjør motoren tom eller fjern drivstoffet med en håndpumpe, sug den aldri opp med hevert.

Sikkerhets- og instruksjonsmerker

Viktig: **Sikkerhetsmerker og -instruksjoner er lett synlige for føreren og er plassert i nærheten av alle områder som representerer en potensiell fare. Bytt ut alle merker som er ødelagte eller mangler.**

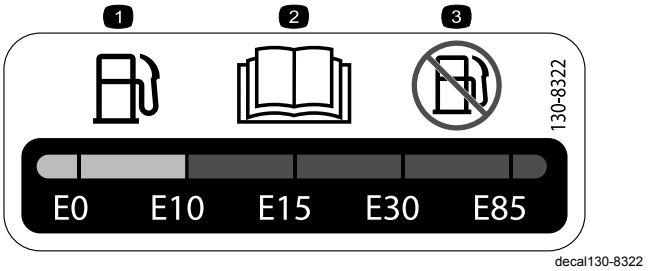

130-8322

1. Bruk kun drivstoff med et alkoholinnhold etter volum på under 10 %.
2. Les *brukerhåndboken* for ytterligere informasjon om drivstoff.
3. Ikke bruk drivstoff med et alkoholinnhold etter volum som er høyere enn 10 %.

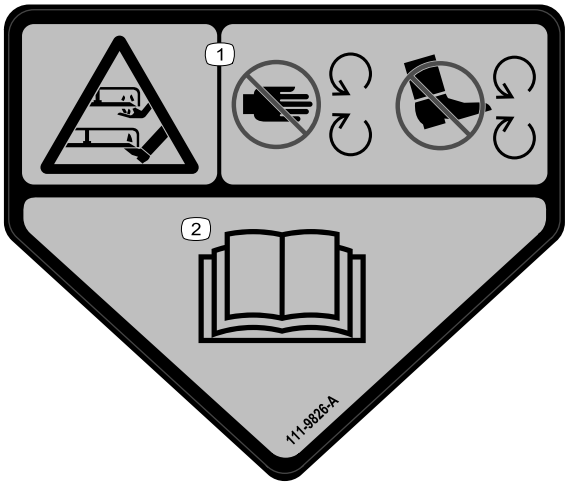

111–9826

1. Fare for kutting/lemlesting av hender og føtter, klippeenhet – hold hender og føtter borte fra bevegelige deler.
2. Les *brukerhåndboken*.

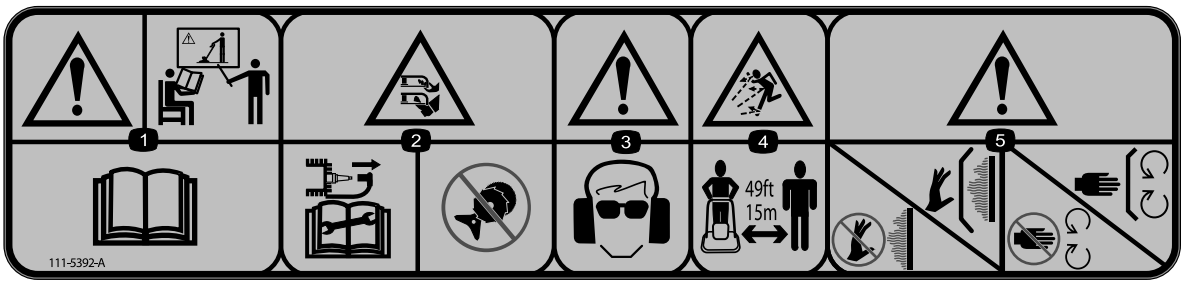

111-5392

1. Advarsel – Lær deg bruk av produktet, les *brukerhåndboken*.
2. Fare for kutting/lemlesting av hender og føtter, nylontråd – koble tråden fra tennpluggen før du jobber på maskinen, monter aldri klippedeler av metall.
3. Advarsel – bruk øye- og hørselvern.
4. Fare for at gjenstander slynges gjennom luften. Hold andre personer minst 15 m unna maskinen.
5. Advarsel – ikke rør varme overflater, hold vernene på plass og hold deg unna bevegelige deler.

decal94-8072

94-8072

1. Advarsel – fare for å kutte/amputere hender og føtter i klippemekanismen.

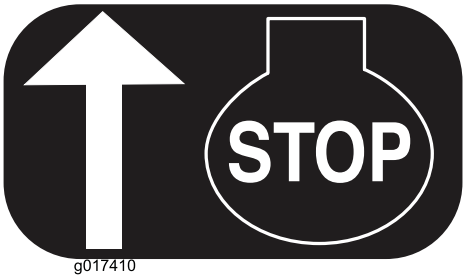

g017410

H295159

1. Stopp motoren (slå av)

Montering

Merk: Bestem høyre og venstre side av maskinen fra normal bruksposisjon.

1

Montere håndtaket

Ingen deler er nødvendige

Prosedyre

1. Før det nedre håndtaket inn i rammen (Figur 3).

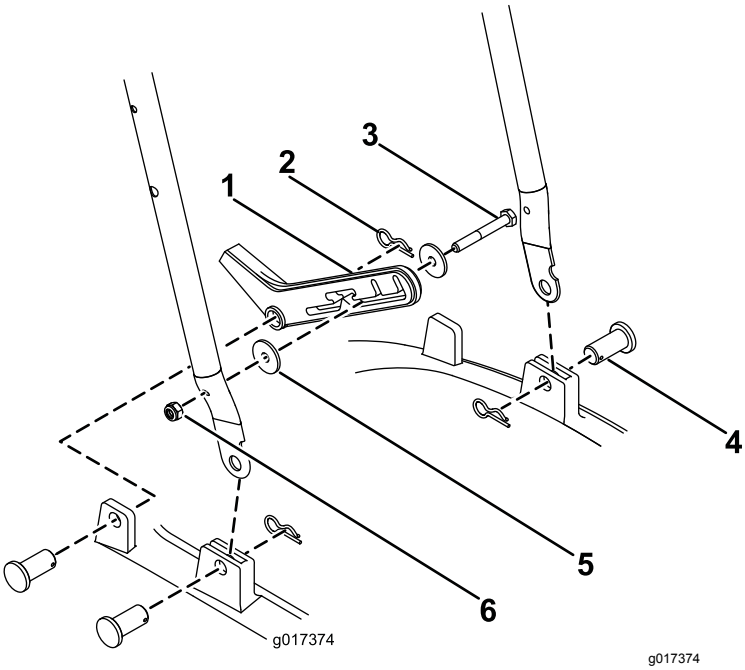

Figur 3

1. Håndtakssperre
2. Hårnålssplint
3. Bolt
4. Festepinne
5. Skive
6. Låsemutter

2. Fest hver side med en festepinne og en hårnålssplint (Figur 3).
3. Fest håndtakssperren til høyre side på nedre håndtak med en M6-mutter, en M6-bolt og to skiver (Figur 3).
4. Fest håndtakssperren til rammen med en holdestift og en hårnålssplint (Figur 3).
5. Koble det øvre håndtaket til det nedre håndtaket ved å feste hver side med en U-bolt, en M6-skive og en håndsveiv (Figur 4).

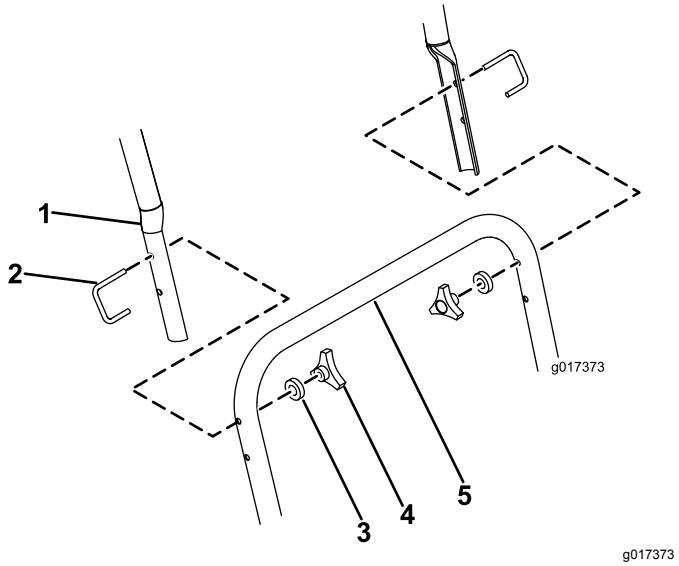

Figur 4

1. Øvre håndtak
2. Håndsveiv
3. Skive
4. U-bolt
5. Nedre håndtak

2

Fylle olje på motoren

Ingen deler er nødvendige

Prosedyre

Viktig: **Maskinen leveres ikke med olje i motoren. Før du starter motoren, fyll olje på motoren.**

Maks. påfyll: 0,59 l, type: Multigrade Mineral 10W-30 olje med API-serviceklassifisering SF, SG, SH, SJ, SL eller høyere.

1. Flytt maskinen til en jevn flate.
2. Fjern peilestaven (Figur 5).

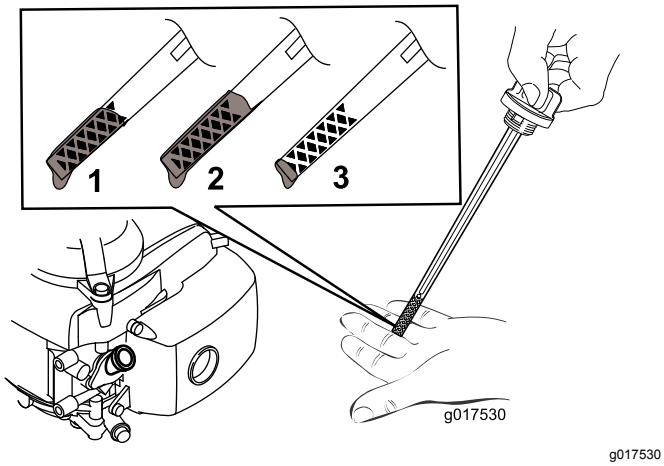

g017530

Figur 5

1. Oljenivået er på maksimum.
2. Oljenivået er for høyt – fjern olje fra veivhuset.
3. Oljenivået er for lavt – fyll olje på veivhuset.

3. Hell olje **sakte** i oljepåfyllingshullet, vent i tre minutter og kontroller oljenivået på peilestaven ved å tørke av peilestaven og så sette oljepåfyllingslokket, **uten skru det på plass,** inn i hullet (Figur 6).

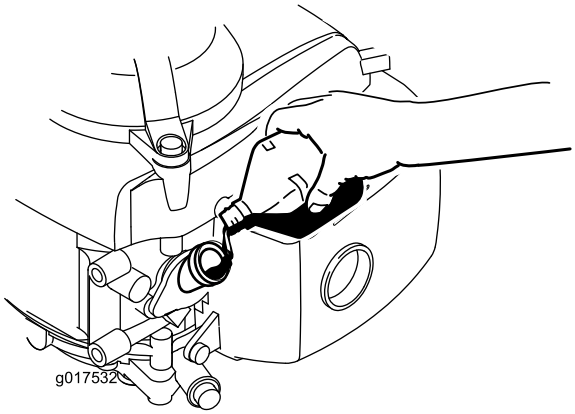

g017532

Figur 6

Merk: Fyll motorveivhuset med olje til peilestaven viser at motoroljenivået er korrekt som vist i Figur 5. Hvis du fyller for mye olje på motoren, fjern den overflødige oljen som oppgitt i Skifte motorolje (side 15).

4. Monter peilestaven og stram den til for hånd.

***Viktig: Skift motorolje etter de fem første driftstimene*, deretter én gang i året. Se Skifte motorolje (side 15).**

Oversikt over produktet

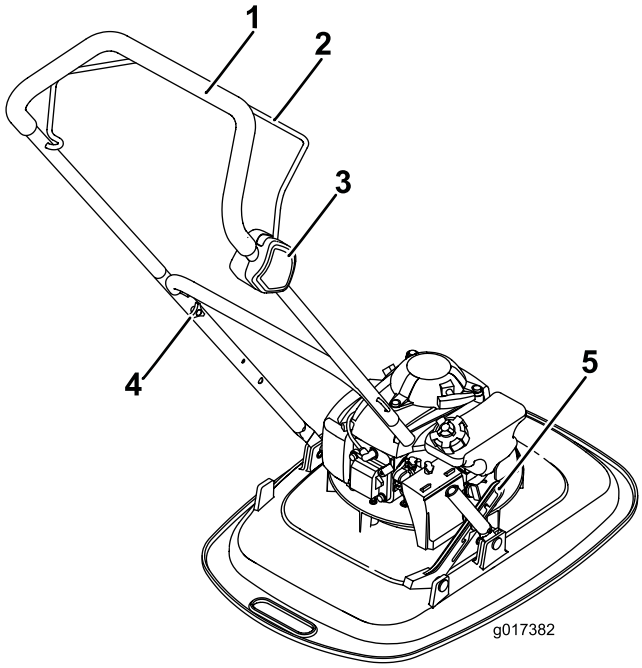

g017382

Figur 7

1. Håndtak
2. Dødmannskontroll
3. Bryterboks
4. Festeknott for håndtak
5. Håndtakssperre

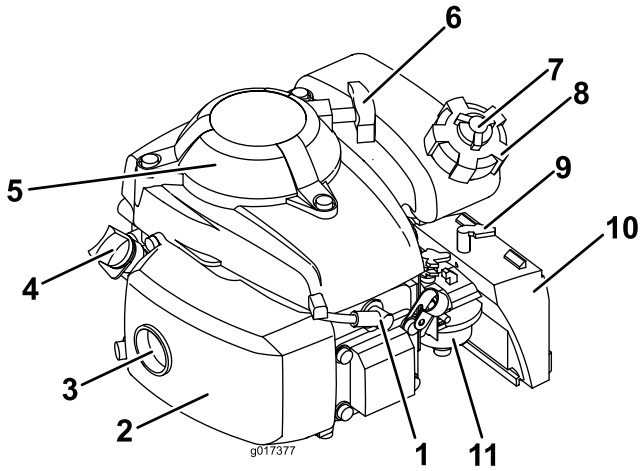

g017377

Figur 8

1. Tennplugg
2. Eksosbeskyttelse
3. Eksos
4. Peilestav
5. Fingervern
6. Startergrep
7. Knott for drivstofflokkventil
8. Drivstofflokk
9. Chokespak
10. Luftfilter
11. Forgasser

Spesifikasjoner

Modell	Klippebredde	Produktbredde
02615	40 cm	50 cm

Bruk

Fylle drivstofftanken

- For best resultat må du bruke kun ren, fersk og blyfri bensin med oktankvalitet på 87 eller høyere (vurderingsmetode (R+M)/2)).
- Oksidert drivstoff med opptil 10 % etanol eller 15 % MTBE i volum er godkjent.
- **Ikke** bruk etanolblandinger av bensin (som f.eks. E15 eller E85) med mer enn 10 % etanol i volum. Det kan føre til ytelsesproblemer og/eller motorskade som kanskje ikke dekkes av garanti.
- **Ikke** bruk bensin som inneholder metanol.
- **Ikke** oppbevar drivstoff i drivstofftanken eller i drivstoffbeholdere over vinteren, med mindre det er tilsatt drivstoffstabilisator i drivstoffet.
- **Ikke** bland olje i bensinen.

Fyll drivstofftanken med ny, blyfri bensin fra en av de store bensinstasjonskjedene (Figur 9).

Viktig: **For å redusere oppstartsproblemer kan du ha drivstoffstabilisator i drivstoffet hele sesongen, og blande det med drivstoff som er under 30 dager gammelt.**

Se brukerhåndboken for motoren for mer informasjon.

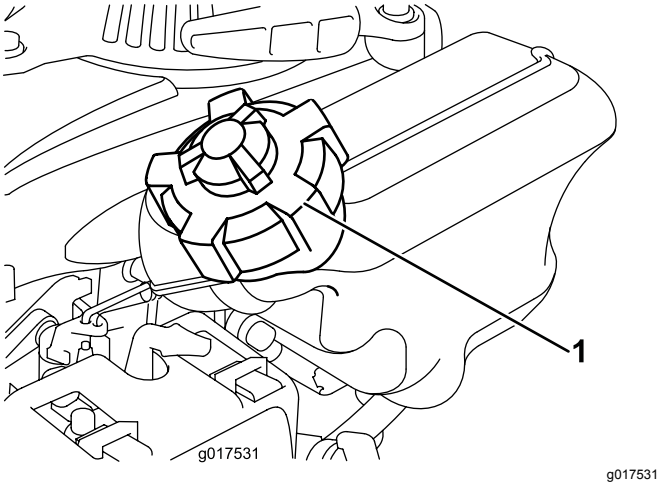

Figur 9

1. Drivstofflokk

Kontrollere motoroljenivået

Serviceintervall: For hver bruk eller daglig

1. Flytt maskinen til en jevn flate.
2. Ta ut peilestaven og tørk den med en ren fille.
3. Sett inn, **men ikke skru inn,** peilestaven i oljepåfyllingshullet.
4. Fjern peilestaven og sjekk den.
5. For å se oljenivået på peilestaven, se Figur 10.

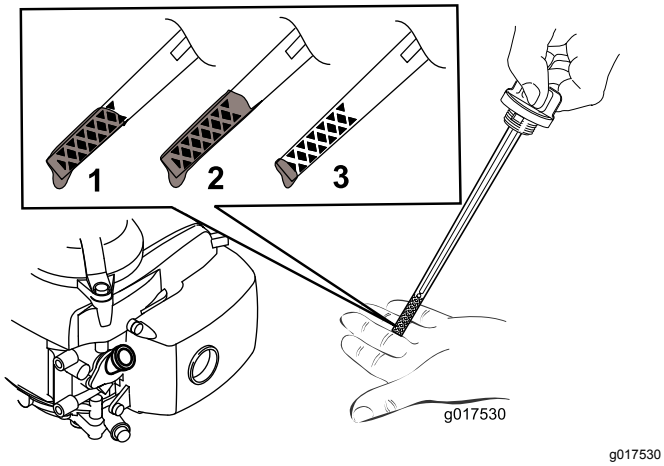

g017530

Figur 10

1. Oljenivået er på maksimum.
2. Oljenivået er for høyt – fjern olje fra veivhuset.
3. Oljenivået er for lavt – fyll olje på veivhuset.

6. Hvis oljenivået er lavt, hell olje **sakte** i oljepåfyllingshullet, vent i tre minutter og kontroller oljenivået på peilestaven ved å tørke peilestaven tørr og så sette, **men ikke skru inn,** oljepåfyllingslokket inn i hullet.

   Merk: Maks. påfyll: 0,59 l, Multigrade Mineral 10W-30 olje med API-serviceklassifisering SF, SG, SH, SJ, SL eller høyere.

   Merk: Fyll motorveivhuset med olje til peilestaven viser at motoroljenivået er korrekt som vist i Figur 10. Hvis du fyller for mye olje på motoren, fjern den overflødige oljen som oppgitt i Skifte motorolje (side 15).

7. Monter peilestaven og stram den til for hånd.

   ***Viktig:* *Skift motorolje etter de fem første driftstimene*, deretter én gang i året. Se Skifte motorolje (side 15).**

Justere klippehøyden

⚠ ADVARSEL

Når du justerer klippehøyden kan du komme i kontakt med klippeenhet i bevegelse, noe som kan forårsake alvorlig personskade.

- **Slå av motoren, og vent til alle bevegelige deler har stanset.**
- **Bruk hansker når du håndterer klippeenheten.**

⚠ FORSIKTIG

Hvis motoren er varm, vil lyddemperen være varm og kan forårsake alvorlige brannsår. Ikke berør den varme lyddemperen.

Juster klippehøyden som ønsket.

1. Vri drivstoffbryteren til AV-stillingen.
2. Koble ledningen fra tennpluggen.
3. Vipp maskinen over på siden med peilestaven ned.
4. **Bruk vernehansker** for å fjerne nylonklippetråden.
5. Monter nylonklippetråden i ønsket høyde.

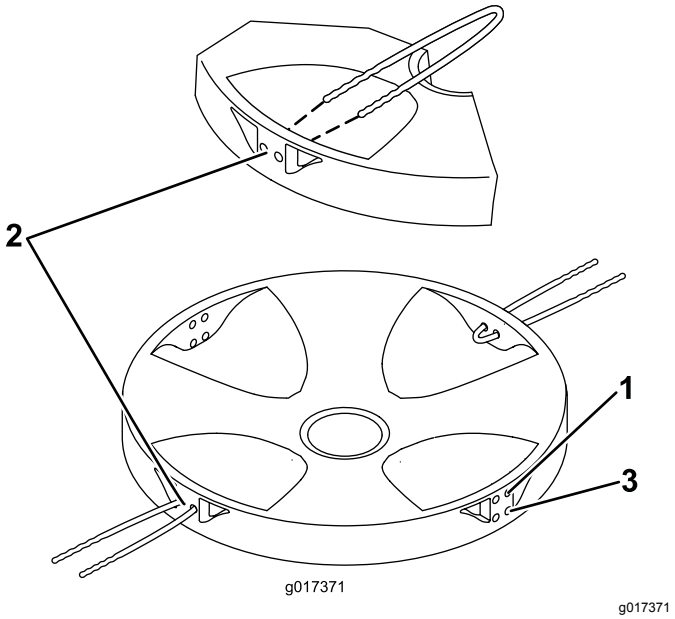

g017371

Figur 11

1. Høy
2. Middels
3. Lav

Starte motoren

1. Åpne drivstofftankens ventil ved å vri ventilknotten i minst to eller tre omdreininger mot klokken.
2. Vri drivstoffventilen til PÅ-stilling (Figur 12).

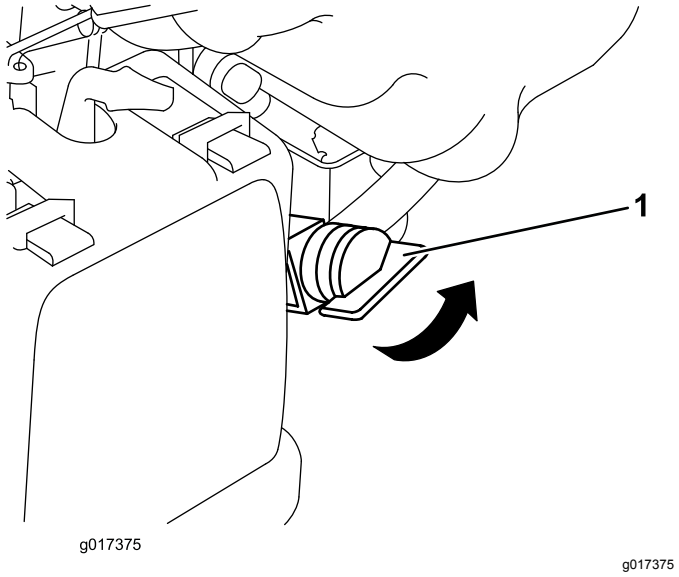

Figur 12

1. Drivstoffventil

3. Hold dødmannskontrollen mot håndtaket.

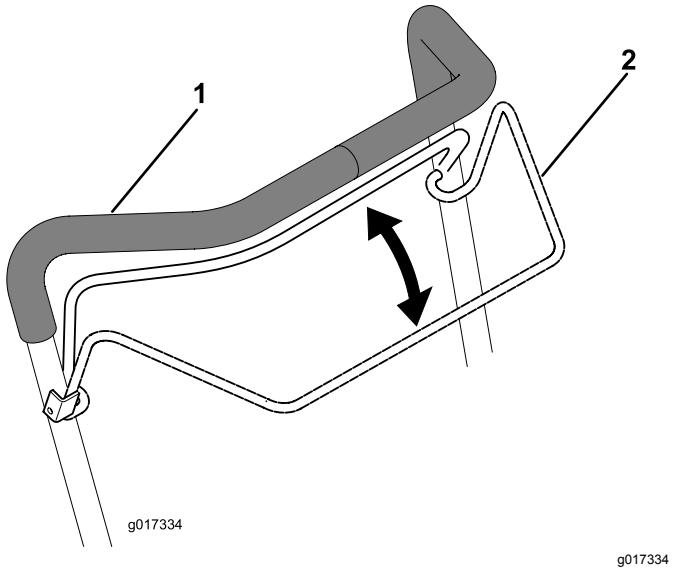

Figur 13

1. Håndtak
2. Dødmannskontroll

4. Plasser foten på klippeenheten og vipp maskinen mot deg (Figur 14).

Figur 14

5. Trekk i tilbakespolingshåndtaket.

   Merk: Ikke la startergrepet slå tilbake mot motoren. Før den sakte tilbake for å hindre skade på starteren.

Merk: Hvis maskinen ikke starter, ta kontakt med et autorisert forhandlerverksted.

Justere håndtakstillingen

Se Figur 15 for ulike håndtaksstillinger.

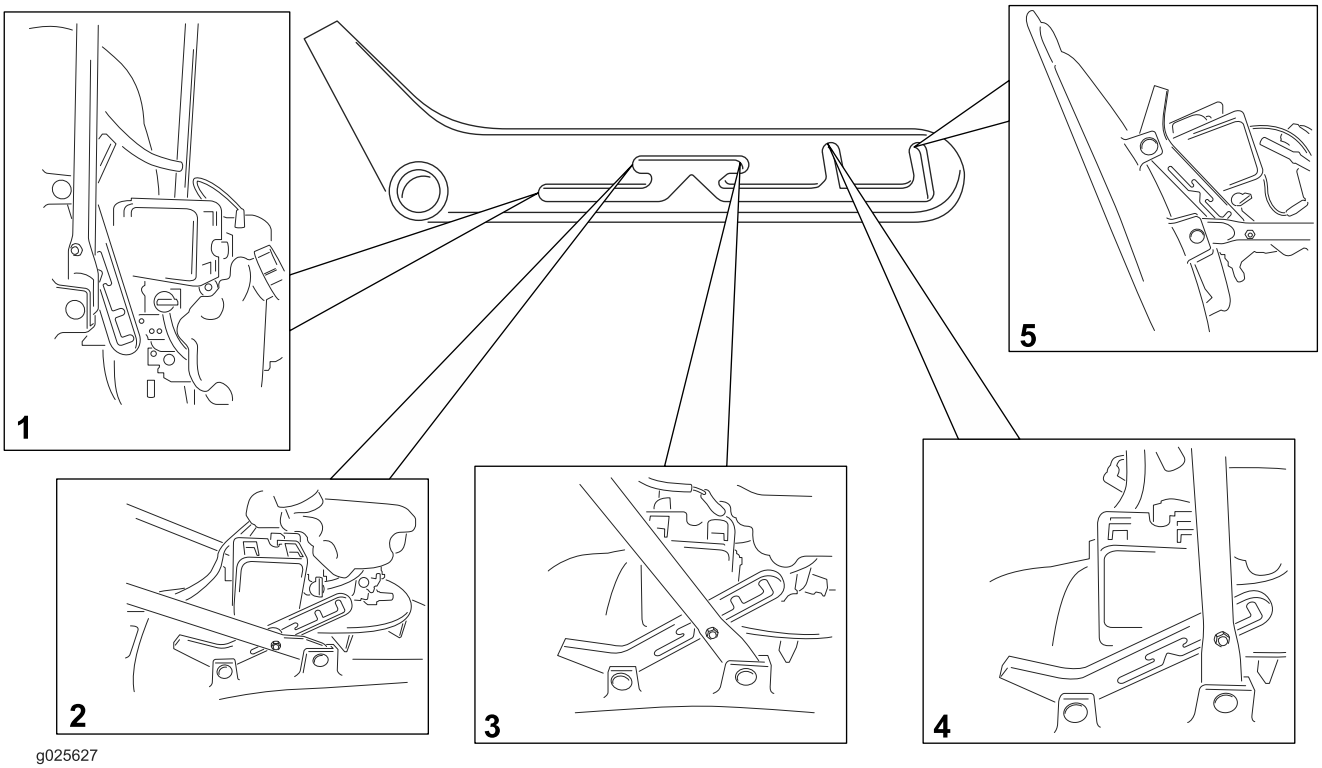

Figur 15

1. Hengende oppbevarings-/transportstilling
2. Nedre arbeidsstilling
3. Øvre arbeidsstilling
4. Oppbevarings-/transportstilling
5. Servicestilling

Merk: Se Gjøre maskinen klar til oppbevaring (side 17) for korrekt fremgangsmåte for lagring.

Slå av motoren

Serviceintervall: For hver bruk eller daglig

Frigjør dødmannskontrollen for å slå av motoren (Figur 16).

Viktig: **Når du slipper dødmannskontrollen, skal motoren slå seg av og klippetråden stanse innen fem sekunder. Hvis de ikke stopper som de skal, skal du umiddelbart slutte å bruke maskinen. Kontakt en autorisert serviceforhandler.**

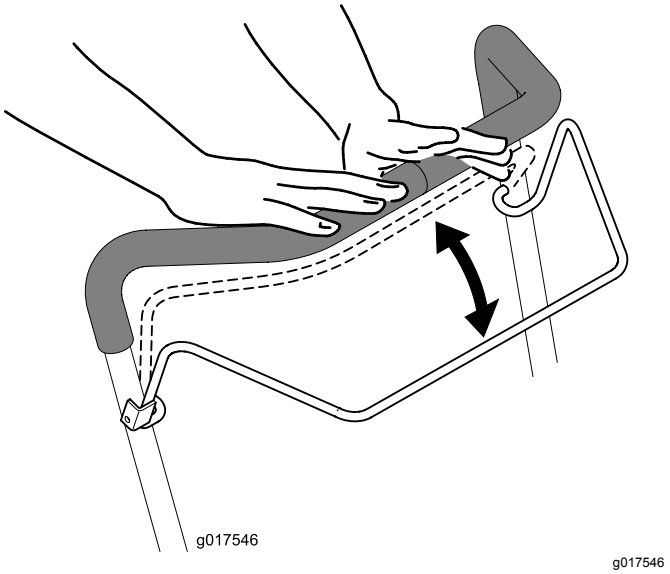

Figur 16

Brukstips

Generelle klippetips

- Undersøk området der du skal bruke maskinen, og fjern alle gjenstander som kan slynges ut av maskinen.
- La ikke klippetråden treffe harde gjenstander. Klipp aldri over en gjenstand med overlegg.
- Hvis maskinen treffer en gjenstand eller starter å vibrere, slå av motoren øyeblikkelig, koble kabelen fra tennpluggen og undersøk maskinen for skade.
- For best mulig resultat kan du montere nye klippetråder før klippesesongen begynner.
- Skift ut klippetråden ved behov med en ny Toro-klippetråd.
- Påse at den nye klippetråden er like lang som den intakte klippetråden.

Klippe gress

- Klipp kun av ca. en tredjedel av gresstrået av gangen. Ikke klipp lavere enn den høyeste innstillingen på 30 mm med mindre gresset er spredt, eller hvis det er sent på høsten og gresset vokser saktere. Se Justere klippehøyden (side 10).
- Det anbefales ikke å klippe gress som er over 15 cm høyt. Hvis gresset er for langt, kan maskinen bli tettet og motoren stanse.
- Vått gress og løv har en tendens til å klumpe seg på bakken og kan føre til at maskinen tilstoppes eller at motoren stanser. Bruk gressklipperen kun under tørre forhold hvis det er mulig.

⚠ ADVARSEL

Vått gress eller løv kan føre til alvorlig personskade hvis du glir og kommer i kontakt med klippetråden. Bruk gressklipperen kun under tørre forhold hvis det er mulig.

- Vær oppmerksom på brannfare ved svært tørre forhold, følg alle lokale brannvarsler og hold maskinen fri for tørt gress og løvrester.
- Hvis den ferdig klipte gressplenen ikke ser bra ut, kan du prøve én gang til og gjøre følgende:
  - Inspiser klippeenheten og/eller skift ut klippetråden.
  - Gå saktere mens du klipper.
  - Hev klippehøydeinnstillingen på maskinen.
  - Klipp gresset oftere.
  - Overlapp skårganger i stedet for å klippe en hel skårgang hver gang.

Klippe løv

- Når du har klippet plenen, kontroller at halvparten av gresset vises gjennom lavet med klippet løv. Det kan være nødvendig å gå over løvet mer enn én gang.
- Det anbefales ikke å klippe gress som er over 15 cm høyt. Hvis løvlaget er for tykt, kan maskinen bli tilstoppet og motoren stanse.
- Reduser klippehastigheten hvis maskinen ikke klipper løvene fint nok.

Vedlikehold

Merk: Angi hva som er høyre og venstre side på maskinen ved å stå i normal arbeidsstilling.

Anbefalt vedlikeholdsplan

Vedlikeholdsintervall	Vedlikeholdsprosedyre
Etter de 5 første timene	• Skift motoroljen.
For hver bruk eller daglig	• Kontroller motoroljenivået. • Kontroller at motoren slås av innen fem sekunder etter at du slipper dødmannskontrollen. • Fjern gressrester og smuss fra hele maskinen.
Etter hver bruk	• Fjern gressrester og smuss fra hele maskinen.
Hver 100. driftstime	• Undersøk tennpluggen, og bytt den ut hvis det er nødvendig.
Før lagring	• Tøm drivstofftanken før reparasjon som oppgitt og før årlig lagring. • Fjern kjølesystem; fjern gressrester, rusk eller smuss fra motorens luftkjøleribber og starteren. Rengjør systemet oftere under skitne forhold.
Årlig	• Skift ut luftfilteret. Skift det ut oftere hvis gressklipperen brukes i støvete omgivelser. • Skift motoroljen.

Gjøre klar til vedlikehold

⚠ ADVARSEL

Når du vender maskinen på siden, kan drivstoffet lekke ut. Drivstoff er meget brannfarlig, eksplosivt og kan føre til personskader.

Kjør motoren tom, eller fjern drivstoffet med en håndpumpe, sug det aldri opp med hevert.

1. Slå av motoren, og vent til alle bevegelige deler har stanset.
2. Koble fra tennpluggledningen fra tennpluggen (Figur 17) før du utfører vedlikeholdsprosedyrer.

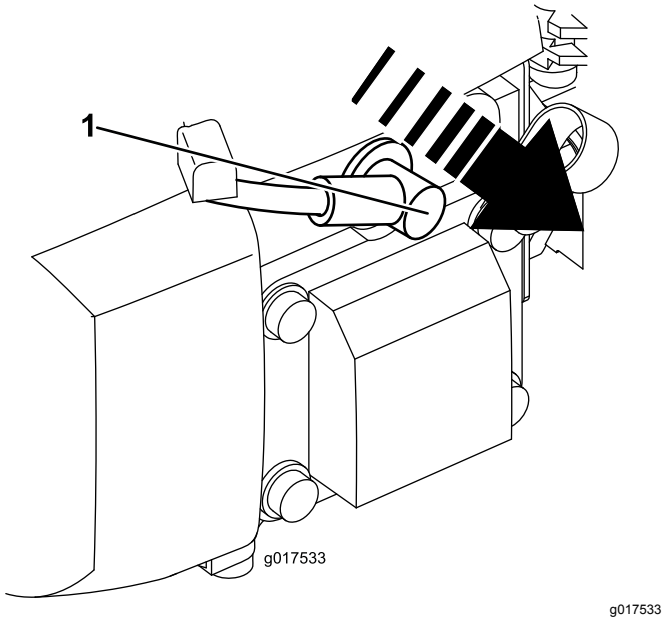

Figur 17

1. Tennpluggkabel

3. Når du har utført vedlikeholdsprosedyrer, koble tennpluggledningen til tennpluggen.

   Viktig: **Vend alltid maskinen over på siden med peilestaven ned. Hvis maskinen er vippet i en annen retning, kan olje fylle ventilrekken, og det tar minst 30 minutter å tappe den.**

Skifte luftrenseren

Serviceintervall: Årlig

1. Trykk ned låsetappene oppå luftrenserdekselet (Figur 18).

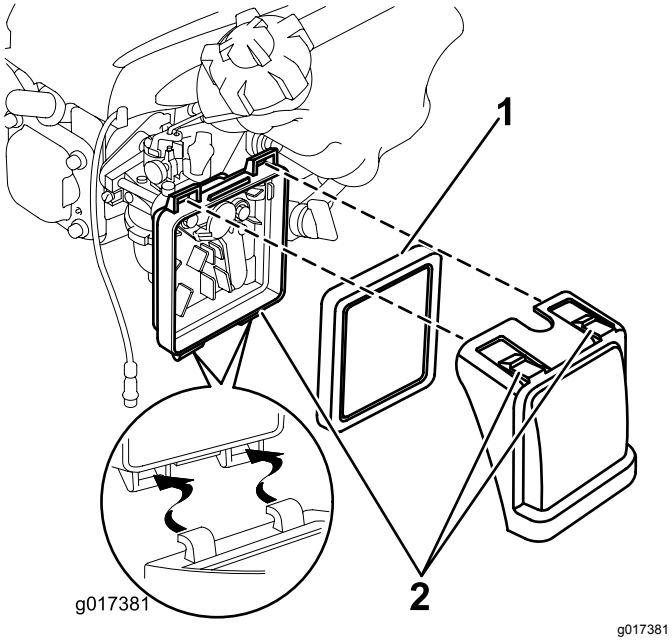

Figur 18

1. Filter
2. Låsetapper

2. Åpne dekselet (Figur 18).
3. Fjern filteret (Figur 18).
4. Kontroller luftfilteret.
   A. Hvis filteret er skadet eller vått av olje eller drivstoff, bytt det ut.
   B. Hvis filteret er skittent, bank det noen ganger lett mot en hard overflate eller blås trykkluft på mindre enn 2,07 bar gjennom den siden av filteret som venter mot motoren.

   Merk: Ikke børst smusset av filteret, dette skuver smusset inn i fibrene.
5. Fjern smuss fra luftrenserkroppen og dekk til med en fuktig klut. **Ikke tørk smuss inn i luftkanalen.**
6. Sett filteret inn i luftrenseren (Figur 18).
7. Sett på dekslet igjen (Figur 18).

Skifte motorolje

Serviceintervall: Etter de 5 første timene
Årlig

1. La motoren gå i noen minutter for å varme opp oljen før du skifter den.

   Merk: Varm olje flyter bedre og bærer med seg flere urenheter.
2. Påse at drivstofftanken inneholder lite eller ikke noe drivstoff, slik at det ikke lekker ut når du vipper maskinen over på siden.
3. Koble ledningen fra tennpluggen. Se Gjøre klar til vedlikehold (side 14).
4. Fjern peilestaven.
5. Vipp maskinen over på siden, med peilestaven ned, for å tømme den brukte oljen ut gjennom oljefyllingshullet.
6. Sett maskinen i driftsstilling igjen.
7. Hell olje **sakte** i oljepåfyllingshullet, vent i tre minutter og kontroller oljenivået på peilestaven ved å tørke av peilestaven og deretter sette oljepåfyllingslokket, **uten skru det på plass,** inn i hullet.

   Merk: Maks. påfyll: 0,59 l, type: Multigrade Mineral 10W-30 olje med API-serviceklassifisering SF, SG, SH, SJ, SL eller høyere.

   Merk: Fyll motorveivhuset med olje til peilestaven viser at motoroljenivået er korrekt som vist i (Figur 19). Hvis du fyller for mye olje på motoren, fjern den overflødige oljen som oppgitt i 5.

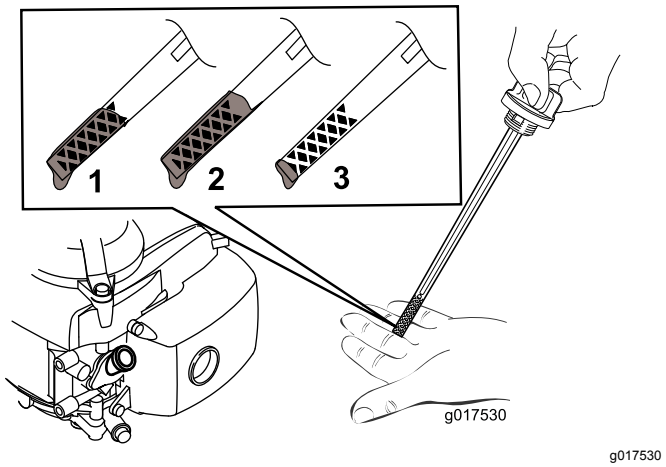

Figur 19

1. Oljenivået er på maksimum.
2. Oljenivået er for høyt – fjern olje fra veivhuset.
3. Oljenivået er for lavt – fyll olje på veivhuset.

8. Monter peilestaven og stram den til for hånd.

9. Det gamle oljefilteret må kasseres eller gjenvinnes i henhold til lokale forskrifter.

Overhale tennpluggen

Serviceintervall: Hver 100. driftstime

Bruk en tennplugg av typen **Champion RN9YC** eller en tilsvarende plugg.

1. Slå av motoren, og vent til alle bevegelige deler har stanset.
2. Koble ledningen fra tennpluggen.
3. Rengjør rundt tennpluggen.
4. Fjern tennpluggen fra sylinderhodet.

   Viktig: **En tennplugg som er sprukket eller skitten, må skiftes ut. Rengjør ikke elektrodene, siden partikler som kommer inn i sylinderen kan føre til at motoren skades.**

5. Juster åpningen på tennpluggen til 0,76 mm som vist i Figur 20.

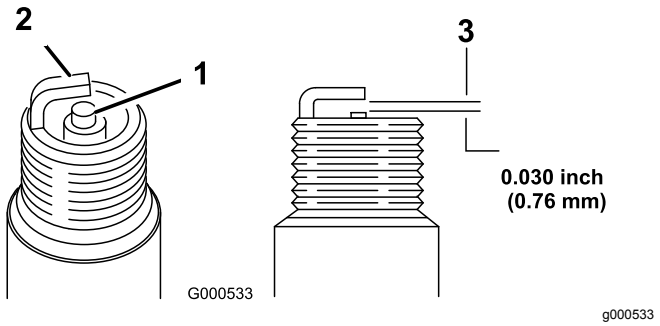

Figur 20

1. Elektrodeisolator i midten
2. Elektrode på siden
3. Elektrodeavstand (ikke måltegning)

6. Monter tennpluggen og pakningen.
7. Stram pluggen med et moment på 20 N·m.
8. Koble ledningen til tennpluggen.

Skifte ut nylonklippetråden

1. Vri drivstoffventilen til AV-stilling, og lukk ventilknotten.
2. Koble ledningen fra tennpluggen.
3. Vipp maskinen over på siden med peilepinnen ned.
4. **Bruk vernehansker** og fjern nylonklippetråden.
5. Plasser en lengde av nylonklippetråden i ønsket klippehøydeinnstilling. Påse at en andre tråd av same lengde plasseres i tilsvarende klippehøyde på den andre siden av klippeskiven.

Merk: Hvis du bruker en reservespole, kapper du tråden til en lengde på 200 mm.

Rengjøre maskinen

Serviceintervall: For hver bruk eller daglig

Etter hver bruk

⚠ ADVARSEL

Maskinen kan løsne materiale fra under maskinhuset.

- **Bruk vernebriller.**
- **Forbli i operatørstilling (bak håndtaket).**
- **Pass på at det ikke er andre personer i området.**

1. Vipp maskinen over på siden med peilestaven ned.
2. Bruk en børste eller trykkluft til å fjerne gress og rusk fra eksosvernet, det øvre dekslet og omliggende klippeenhetsområder.

Lagring

Maskinen må oppbevares på et kjølig, rent og tørt sted.

Gjøre maskinen klar til oppbevaring

⚠ ADVARSEL

Drivstoffdamp kan eksplodere.

- **Drivstoff skal ikke lagres i mer enn 30 dager.**
- **Maskinen skal ikke oppbevares på et sted som er i nærheten av åpen ild.**
- **La motoren kjøle seg ned før oppbevaring.**

1. Når du for siste gang for sesongen heller på mer drivstoff, bland stabiliseringsmiddel i nytt drivstoff som anvist av produsenten.
2. Kjør maskinen til den går tom for drivstoff.
3. Prim motoren, og start den på nytt.
4. La motoren gå til den slår seg av. Når du ikke lenger kan starte motoren, er den tilstrekkelig tom for drivstoff.
5. Hvis du oppbevarer en maskin hengende på veggen, slår du av drivstoffventilen og lukker ventilen til drivstofflokket.
6. Koble ledningen fra tennpluggen.
7. Ta ut tennpluggen, hell 30 ml olje gjennom tennplugghullet, og dra **sakte** i startsnoren flere ganger for å fordele oljen gjennom sylinderen, for å hindre korrosjon i sylinderen mellom sesongene.
8. Monter tennpluggen og stram med en momentnøkkel til 20 N·m.
9. Stram alle løse skruer, bolter og muttere.

Feilsøking

Problem	Mulig årsak	Løsning
Motoren starter ikke.	1. Kabelen er ikke koplet til tennpluggen. 2. Hullet i drivstofflokkventilen er tilstoppet. 3. Tennpluggen er skadet eller skitten eller elektrodeavstanden er feil. 4. Drivstofftanken er tom, eller det er gammelt drivstoff i drivstoffsystemet.	1. Koble ledningen til tennpluggen. 2. Rengjør hullet i drivstofflokkventilen, eller skift ut drivstofflokket. 3. Kontroller tennpluggen, og juster åpningen om nødvendig. Skift tennpluggen hvis den er ripet, skitten eller sprukket. 4. Tøm drivstofftanken, og/eller fyll den med nytt drivstoff. Hvis du fortsatt har problemer, kontakter du et autorisert forhandlerverksted.
Det er vanskelig å starte motoren, eller den går ikke skikkelig.	1. Lufteåpningen i bensinlokket er tettet igjen. 2. Luftfilterelementet er skittent og hindrer luftgjennomstrømningen. 3. Det er gressrester og smuss på undersiden av maskinhuset. 4. Tennpluggen er skadet eller skitten eller elektrodeavstanden er feil. 5. Motoroljenivået er for lavt, for høyt eller oljen er skitten. 6. Det er gammel bensin i drivstoffsystemet.	1. Rengjør lufteåpningen i bensinlokket, eller skift ut bensinlokket. 2. Rengjør luftfilteret og/eller skift ut luftfilteret. 3. Rengjør under maskinhuset. 4. Kontroller tennpluggen, og juster åpningen om nødvendig. Skift tennpluggen hvis den er ripet, skitten eller sprukket. 5. Kontroller motoroljenivået. Skift oljen hvis den er skitten, fyll eller tøm olje for å justere oljenivået til Full-merket på peilestaven. 6. Tøm drivstofftanken, og fyll den med nytt drivstoff.
Motoren sviver ikke jevnt.	1. Kabelen er ikke koplet til tennpluggen. 2. Tennpluggen er skadet eller skitten eller elektrodeavstanden er feil. 3. Luftfilterelementet er skittent og hindrer luftgjennomstrømningen.	1. Koble ledningen til tennpluggen. 2. Kontroller tennpluggen, og juster åpningen om nødvendig. Skift tennpluggen hvis den er ripet, skitten eller sprukket. 3. Rengjør luftfilteret og/eller skift ut luftfilteret.
Maskinen eller motoren vibrerer for mye.	1. Det er gressrester og smuss på undersiden av maskinhuset. 2. Monteringsboltene i motoren er løse. 3. Klippeskivebolten er løs.	1. Rengjør under maskinhuset. 2. Trekk til monteringsboltene. 3. Stram klippeskivebolten.
Klippemønsteret er ujevnt.	1. Du klipper gjentatte ganger i det samme mønsteret. 2. Det er gressrester og smuss på undersiden av maskinhuset.	1. Endre klippemønster. 2. Rengjør under maskinhuset.

Liste over internasjonale forhandlere

Distributør:	Land:	Telefonnummer:	Distributør:	Land:	Telefonnummer:
Agrolanc Kft	Ungarn	36 27 539 640	Maquiver S.A.	Colombia	57 1 236 4079
Balama Prima Engineering Equip.	Hong Kong	852 2155 2163	Maruyama Mfg. Co. Inc.	Japan	81 3 3252 2285
B-Ray Corporation	Korea	82 32 551 2076	Mountfield a.s.	Den tsjekkiske republikk	420 255 704 220
Casco Sales Company	Puerto Rico	787 788 8383	Mountfield a.s.	Slovakia	420 255 704 220
Ceres S.A.	Costa Rica	506 239 1138	Munditol S.A.	Argentina	54 11 4 821 9999
CSSC Turf Equipment (pvt) Ltd.	Sri Lanka	94 11 2746100	Norma Garden	Russland	7 495 411 61 20
Cyril Johnston & Co.	Nord-Irland	44 2890 813 121	Oslinger Turf Equipment SA	Ecuador	593 4 239 6970
Cyril Johnston & Co.	Irland	44 2890 813 121	Oy Hako Ground and Garden Ab	Finland	358 987 00733
Equiver	Mexico	52 55 539 95444	Parkland Products Ltd.	New Zealand	64 3 34 93760
Femco S.A.	Guatemala	502 442 3277	Perfetto	Polen	48 61 8 208 416
ForGarder OU	Estland	372 384 6060	Pratoverde SRL.	Italia	39 049 9128 128
G.Y.K. Company Ltd.	Japan	81 726 325 861	Prochaska & Cie	Østerrike	43 1 278 5100
Geomechaniki of Athens	Hellas	30 10 935 0054	RT Cohen 2004 Ltd.	Israel	972 986 17979
Golf international Turizm	Tyrkia	90 216 336 5993	Riversa	Spania	34 9 52 83 7500
Guandong Golden Star	Kina	86 20 876 51338	Lely Turfcare	Danmark	45 66 109 200
Hako Ground and Garden	Sverige	46 35 10 0000	Solvert S.A.S.	Frankrike	33 1 30 81 77 00
Hako Ground and Garden	Norge	47 22 90 7760	Spyros Stavrinides Limited	Kypros	357 22 434131
Hayter Limited (U.K.)	Storbritannia	44 1279 723 444	Surge Systems India Limited	India	91 1 292299901
Hydroturf Int. Co Dubai	De forente arabiske emirater	97 14 347 9479	T-Markt Logistics Ltd.	Ungarn	36 26 525 500
Hydroturf Egypt LLC	Egypt	202 519 4308	Toro Australia	Australia	61 3 9580 7355
Irrimac	Portugal	351 21 238 8260	Toro Europe NV	Belgia	32 14 562 960
Irrigation Products Int'l Pvt Ltd.	India	0091 44 2449 4387	Valtech	Marokko	212 5 3766 3636
Jean Heybroek b.v.	Nederland	31 30 639 4611	Victus Emak	Polen	48 61 823 8369

Europeisk personvernerklæring

Informasjonen Toro samler inn
Toro Warranty Company (Toro) respekterer ditt personvern. For at vi skal kunne behandle ditt garantikrav og kontakte deg ved en eventuell produkttilbakekalling, ber vi deg om å dele enkelte personopplysninger med oss, enten direkte eller gjennom din lokale Toro-bedrift eller -forhandler.

Toros garantisystem finnes på vertsservere i USA, hvor personvernlovgivningen kanskje ikke gir samme beskyttelse som i ditt eget land.

VED Å DELE DIN PERSONLIGE INFORMASJON MED OSS, SAMTYKKER DU I BEHANDLINGEN AV DIN PERSONLIGE INFORMASJON SOM BESKREVET I DENNE PERSONVERNERKLÆRINGEN.

Måten Toro bruker informasjon på
Toro kan bruke din personlige informasjon til å behandle garantikrav, til å kontakte deg ved en eventuell produkttilbakekalling og av andre hensyn som vi vil fortelle deg om. Toro kan dele din informasjon med Toros datterselskaper, forhandlere eller andre forretningspartnere i forbindelse med disse aktivitetene. Vi vil ikke selge din personlige informasjon til andre selskaper. Vi forbeholder oss retten til å oppgi personlig informasjon for samsvar med gjeldende lovgivning og på forespørsel fra passende myndighet, for å kunne drive våre systemer korrekt eller for vår egen eller andre brukeres beskyttelse.

Oppbevaring av personlig informasjon
Vi vil oppbevare din personlige informasjon så lenge vi har behov for den, av hensynene de opprinnelig ble samlet inn for eller av andre legitime hensyn (som f.eks. samsvar med regelverk), eller som påkrevd av gjeldende lovgivning.

Toros forpliktelse til din personlige informasjons sikkerhet
Vi tar rimelige forholdsregler for å beskytte sikkerheten til din personlige informasjon. Vi setter også i verk tiltak for å opprettholde nøyaktigheten til og gjeldende status for personlig informasjon.

Tilgang og korrigering av personlig informasjon
Hvis du vil gjennomgå eller korrigere din personlige informasjon, kontakt oss per e-post på legal@toro.com.

Australsk forbrukerlov

Australske kunder vil finne opplysninger angående australsk forbrukerlov enten inni boksen eller hos din lokale Toro-forhandler.

Toros totaldekningsgaranti

Begrenset garanti

Betingelser og inkluderte produkter

Toro® Company og datterselskapet Toro Warranty Company, i henhold til en avtale mellom dem, garanterer i fellesskap at ditt kommersielle Toro-produkt ("produktet") er uten feil i materialer eller håndverk i to år eller 1500 driftstimer*, avhengig av hva som inntreffer først. Denne garantien gjelder alle produkter, med unntak av luftemaskiner (se separate garantierklæringer for disse produktene). Der det finnes berettigede forhold, vil vi reparere produktet uten ekstra kostnad for deg, inkludert diagnose, arbeid, deler og transport. Denne garantien tar effekt på den dato som produktet leveres til kunden.
* Produkt utstyrt med timeteller.

Instruksjoner for å innhente garantitjenester

Du er ansvarlig for å underrette distributøren eller den autoriserte forhandleren av kommersielle produkter om hvem du kjøpte produktet av, straks du tror at det foreligger et berettiget forhold. Hvis du trenger hjelp med å finne en distributør eller autorisert forhandler av kommersielle produkter, eller hvis du har spørsmål ang. dine garantirettigheter eller -ansvar, kan du kontakte:

Serviceavdeling for kommersielle produkter
Toro Warranty Company
8111 Lyndale Avenue South
Bloomington, MN 55420-1196, USA
E-post: commercial.warranty@toro.com

Eierens ansvar

Som eier av produktet, er du ansvarlig for nødvendig vedlikehold og justeringer som beskrives i brukerhåndboken. Hvis du ikke utfører nødvendig vedlikehold og justeringer, kan dette føre til at garantien blir ugyldig.

Elementer og betingelser som ikke inkluderes

Ikke all produktsvikt eller feilfunksjon som finner sted i løpet av garantiperioden er et resultat av defekter i materialene eller håndverket. Denne garantien dekker ikke følgende:

- Produktsvikt som er et resultat av at man ikke har brukt originale Toro-deler ved utskiftninger, eller fra montering og bruk av tilleggsutstyr eller endret tilbehør som ikke kommer fra Toro. En separat garanti kan gis av produsenten for disse artiklene.
- Produktsvikt som er et resultat av at man ikke har utført anbefalt vedlikehold og/eller justeringer. Hvis du ikke vedlikeholder Toro-produktet i henhold til anbefalt vedlikehold som oppgitt i *brukerhåndboken*, kan dette føre til at garantikrav blir avslått.
- Produktsvikt som er et resultat av at man har brukt produktet på en grov, uaktsom eller uforsiktig måte.
- Deler som anses som forbruksdeler, bortsett fra om de er defekte. Eksempler på deler som anses som forbruksdeler, eller som brukes opp, under normal drift av produktet, er, men er ikke begrenset til, bremseklosser og bremsebelegg, clutchbelegg, knivblader, spoler, motstål, piper, styrehjul, dekk, filtre, remmer og enkelte sprøytedeler som diafragma, munnstykker og kontrollventiler osv.
- Feil som er et resultat av utenforliggende krefter. Elementer som anses å være utenforliggende krefter inkluderer, men er ikke begrenset til, vær, lagringsprosedyrer, bruk av kjølemidler som ikke er godkjent, smøremidler, tilsetningsmidler, gjødningsmiddel, vann eller kjemikalier osv.
- Normal støy, vibrasjon, slitasje og forringelse.
- ”Vanlig slitasje” inkluderer, men er ikke begrenset til, skade på seter pga. slitasje eller slipevirkning, slitte, lakkerte overflater, oppskrapte merker eller vinduer osv.

Deler

Deler som skal skiftes ut som en del av nødvendig vedlikehold, er garantert for perioden opp til tidspunktet for utskiftingen av delen. Deler som skiftes ut under garantien, dekkes i gyldighetsperioden for garantien til originalproduktet og blir Toros eiendom. Toro vil ta den siste avgjørelsen om å reparere eventuelle eksisterende deler eller montere eller erstatte den. Toro kan bruke fabrikkreparerte deler for garantireparasjoner.

Merknad vedrørende garanti på dypsyklusbatteri:

Dypsyklusbatterier har et begrenset antall kilowattimer de kan levere i løpet av levetiden. Bruks-, lade- og vedlikeholdsteknikker kan forlenge eller forkorte den totale levetiden til batteriet. Etter hvert som batteriene i dette produktet brukes, vil mengden med faktisk arbeid mellom ladeintervallene sakte, men sikkert minske til batteriet er helt brukt opp. Bytte av oppbrukte batterier, på grunn av normal forbruk, er produkteiers ansvar. Batteriene må kanskje byttes ut i løpet av den ordinære produktgarantiperioden for eierens regning.

Vedlikehold foretas for eierens regning

Trimming av motor, smøring, rengjøring og polering, utskifting av elementer og filtre som ikke dekkes av garantien, kjølevæske og utføring av anbefalt vedlikehold er noen av de normale tjenestene som Toro-produkter forutsetter som må foretas for eiers regning.

Generelle betingelser

Reparasjon av en autorisert Toro-distributør eller -forhandler er ditt eneste rettsmiddel under denne garantien.

Verken Toro Company eller Toro Warranty Company er ansvarlig for indirekte, tilfeldig eller betingede skader i forbindelse med bruke av Toro-produkter som dekkes av denne garantien, inkludert eventuelle kostnader eller utgifter med å erstatte utstyr eller tjenester i løpet av rimelige perioder med feilfunksjon eller ikke-bruk i påvente av fullføring av reparasjoner under denne garantien. Bortsett fra utslippsgarantien som det vises til nedenfor, hvis den gjelder, er det ingen andre uttrykkelige garantier.

Alle impliserte garantier om salgbarhet og egnethet til bruk er begrenset til varigheten av denne uttrykkelig garantien. Noen stater tillater ikke utelatelse av tilfeldige eller betingede skader eller begrensninger på hvor lenge en implisert garanti varer, så ovenfor nevnte utelatelse og begrensninger gjelder kanskje ikke for deg.

Denne garantien gir deg spesielle rettigheter i henhold til loven, og du kan kanskje også ha andre rettigheter som varierer fra stat til stat.

Land andre enn USA og Canada

Kunder bør kontakte Toro-distributøren (forhandleren) for å skaffe seg informasjon om garantien vedrørende sitt land, provins eller stat. Ta kontakt med importøren av Toro-produktene hvis du skulle være misfornøyd med din forhandlers tjenester eller har vanskeligheter med å skaffe deg informasjon om garantien. Hvis alt annet er resultatløst, kan du ta kontakt med Toro Warranty Company.