Form No. 3414-458 Rev A

Maszyna HoverPro® 400

Model nr 02615—Numer seryjny 400000000 i wyższe

Podręcznik operatora

Wprowadzenie

OSTRZEŻENIE

KALIFORNIA
Propozycja 65 ostrzeżenie

Produkt zawiera substancję lub substancje chemiczne uznane przez Stan Kalifornia za powodujące raka, wady płodu i upośledzenie płodności.

Spaliny silnika tego produktu zawierają substancje chemiczne uznane przez Stan Kalifornia za powodujące raka, wady płodu i upośledzenie płodności.

Stosowanie lub eksploatowanie w obszarach zalesionych, zakrzewionych lub trawiastych silnika bez działającego tłumika z iskrochronem według punktu 4442 kodeksu dotyczącego ochrony dóbr publicznych stanu Kalifornia lub silnika zaprojektowanego z myślą o ochronie przeciwpożarowej i odpowiednio wyposażonego oraz utrzymywanego jest naruszeniem punktu 4442 lub 4443 tegoż kodeksu. **Ta maszyna nie jest standardowo wyposażana w odiskrownik. Przed użytkowaniem tej maszyny na obszarze Kalifornii należy zamontować do niej zestaw odiskrownika.**

System zapłonu iskrowego jest zgodny z kanadyjską normą ICES-002.

Załączona *Instrukcja obsługi silnika* zawiera informacje na temat emisji silnika, konserwacji i gwarancji zgodnie z postanowieniami Amerykańskiej Agencji Ochrony Środowiska (US Environmental Protection Agency – EPA) oraz Kalifornijskiej Agencji Kontroli Emisji (California Emission Control Regulation). Części zamienne mogą być zamawiane u producenta silnika.

Przeczytaj uważnie poniższe informacje, aby poznać zasady właściwej obsługi i konserwacji urządzenia, nie uszkodzić go i uniknąć obrażeń ciała. Odpowiedzialność za prawidłowe i bezpieczne użytkowanie produktu spoczywa na Tobie. Zachowaj do korzystania w przyszłości.

Aby uzyskać informacje na temat urządzenia i akcesoriów, znaleźć dealera lub zarejestrować swoje urządzenie, skontaktuj się bezpośrednio z firmą Toro za pomocą witryny internetowej www.Toro.com.

Aby skorzystać z serwisu, zakupić oryginalne części Toro lub uzyskać dodatkowe informacje, skontaktuj się z przedstawicielem autoryzowanego serwisu lub biurem obsługi klienta firmy Toro, a także przygotuj numer modelu i numer seryjny urządzenia. Rysunek 1 przedstawia położenie numeru modelu i numeru seryjnego na produkcie.

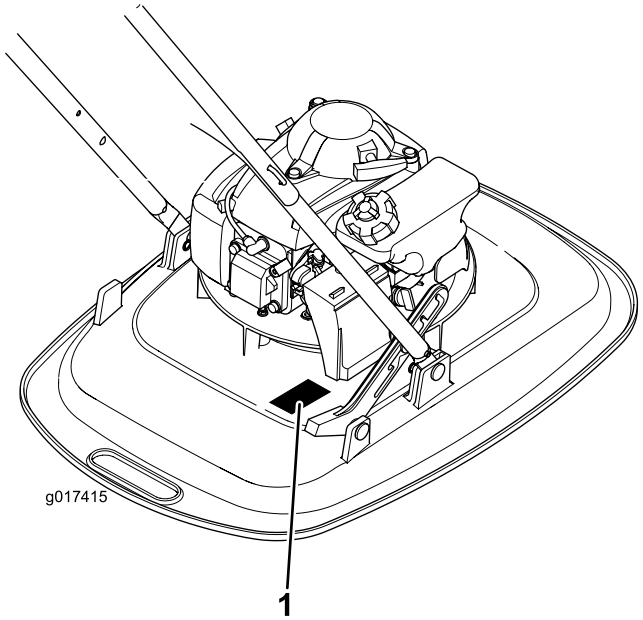

Rysunek 1

1. Tabliczka z numerem modelu i numerem seryjnym

W miejscu poniżej wpisz model produktu i numery seryjne:

Model nr _____

Numer seryjny _____

Niniejsza instrukcja zawiera opis potencjalnych zagrożeń, a zawarte w niej ostrzeżenia zostały oznaczone symbolem ostrzegawczym (Rysunek 2), który sygnalizuje niebezpieczeństwo mogące spowodować poważne obrażenia lub śmierć w razie zlekceważenia zalecanych środków ostrożności.

© 2017—The Toro® Company
8111 Lyndale Avenue South
Bloomington, MN 55420

Zarejestruj produkt pod adresem www.Toro.com.

CE

Tłumaczenie oryginału (PL)
Wydrukowano w Wielkiej Brytanii
Wszelkie prawa zastrzeżone

3414-458 A

g000502

Rysunek 2

1. Symbol ostrzegawczy

W niniejszej instrukcji występują 2 słowa podkreślające wagę informacji. **Ważne** zwraca uwagę na szczególne informacje techniczne, a **Uwaga** podkreśla informacje ogólne, wymagające szczególnej uwagi.

W przypadku modeli o określonej mocy silnika moc silnika brutto została ustalona laboratoryjnie przez producenta silnika, zgodnie z normą SAE J1349. Rzeczywista moc silnika w maszynie tej klasy może być znacznie niższa z powodu skonfigurowania w celu spełnienia wymagań dotyczących bezpieczeństwa, emisji oraz eksploatacyjnych.

Spis treści

Wprowadzenie 1
Bezpieczeństwo 3
Ogólne zasady bezpieczeństwa 3
Bezpieczeństwo przed rozpoczęciem pracy 3
Bezpieczeństwo podczas pracy 4
Bezpieczeństwo po pracy 5
Zasady bezpieczeństwa podczas konserwacji 5
Naklejki informacyjne i ostrzegawcze 6
Montaż 8
1 Montaż uchwytu 8
2 Uzupełnianie oleju w silniku 8
Przegląd produktu 9
Specyfikacje 10
Działanie 10
Uzupełnianie paliwa 10
Sprawdzanie poziomu oleju w silniku 11
Regulacja wysokości cięcia 11
Uruchamianie silnika 12
Regulacja położenia dźwigni 13
Zatrzymywanie silnika 13
Rady związane z posługiwaniem się urządzeniem 14
Konserwacja 15
Zalecany harmonogram konserwacji 15
Przygotowanie do konserwacji 15
Wymiana filtra powietrza 16
Wymiana oleju silnikowego 16
Serwisowanie świecy zapłonowej 17
Wymiana nylonowej linki tnącej 17
Czyszczenie maszyny 17
Przechowywanie 18
Przygotowanie maszyny do przechowywania 18
Rozwiązywanie problemów 19

Bezpieczeństwo

Następujący rozdział dotyczący bezpieczeństwa jest adaptacją norm ANSI B71.4-2012 i EN 14910.

Ogólne zasady bezpieczeństwa

Produkt ten może spowodować zranienie dłoni i stóp oraz wyrzucać obiekty. Aby uniknąć poważnych obrażeń ciała, zawsze przestrzegaj wszystkich instrukcji dotyczących bezpieczeństwa.

Używanie produktu w celach niezgodnych z jego przeznaczeniem może okazać się niebezpieczne dla operatora i osób postronnych.

- Przed pierwszym uruchomieniem silnika należy zapoznać się z niniejszą *instrukcją obsługi*.
- Nie zbliżać dłoni ani stóp do ruchomych części maszyny.
- Zabronione jest używanie maszyny bez założonych i działających wszystkich osłon oraz innych urządzeń ochronnych.
- Nie zbliżać się do wyrzutnika. Osoby postronne powinny przebywać w bezpiecznej odległości od maszyny.
- Nie zezwalać dzieciom na podchodzenie w pobliże obszaru pracy. Nigdy nie pozwalaj dzieciom obsługiwać maszyny.
- Przed serwisowaniem, dolewaniem paliwa lub odblokowywaniem tunelu wyrzutowego należy zatrzymać maszynę i wyłączyć silnik.

Niewłaściwe użytkowanie lub konserwacja maszyny może spowodować obrażenia ciała. Aby zmniejszyć ryzyko urazu, należy postępować zgodnie z tymi instrukcjami bezpieczeństwa i zawsze zwracać uwagę na symbol dotyczący bezpieczeństwa, który oznacza UWAGA, OSTRZEŻENIE lub NIEBEZPIECZEŃSTWO – instrukcja dotycząca bezpieczeństwa osobistego. Nieprzestrzeganie powyższych zasad może doprowadzić do obrażeń ciała lub śmierci.

Dodatkowe informacje dotyczące bezpieczeństwa można znaleźć w stosownych rozdziałach niniejszej instrukcji.

Bezpieczeństwo przed rozpoczęciem pracy

Ogólne zasady bezpieczeństwa

- Należy zapoznać się z bezpieczną obsługą urządzeń, elementami sterującymi operatora i znakami bezpieczeństwa.
- Sprawdź, czy wszystkie osłony i urządzenia zabezpieczające są odpowiednio zamocowane i działają prawidłowo.
- Zawsze sprawdzaj maszynę, aby upewnić się, że śruba jednostki tnącej oraz linka i tarcza tnąca nie jest zużyta ani uszkodzona.
- Sprawdź obszar, w którym zamierzasz używać maszyny, i usuń wszelkie obiekty, które mogłyby zostać podrzucone przez maszynę.
- Regulacja wysokości cięcia może doprowadzić do kontaktu z obracającą się tarczą tnącą, ze skutkiem w postaci obrażeń ciała.
  - Wyłącz silnik i zaczekaj, aż wszystkie ruchome części się zatrzymają.
  - Przed przystąpieniem do regulacji wysokości koszenia odłącz przewód od świecy zapłonowej.

Bezpieczeństwo związane z paliwem

⚠ NIEBEZPIECZEŃSTWO

Paliwo jest niezwykle łatwopalne i wybuchowe. Zapłon lub wybuch paliwa może poparzyć operatora i osoby postronne oraz spowodować straty materialne.

- **Aby zapobiec zapaleniu paliwa przez ładunek elektrostatyczny, przed napełnianiem ustaw kanister lub urządzenie bezpośrednio na podłożu, a nie w pojeździe ani na innym przedmiocie.**
- **Uzupełniaj zbiornik paliwa na zewnątrz, na otwartej przestrzeni, gdy silnik jest zimny. Wytrzyj paliwo, które się rozlało.**
- **Nie zbliżaj się do paliwa, kiedy palisz. Paliwo nie może znajdować się w pobliżu otwartego płomienia ani iskier.**
- **Przechowuj paliwo w atestowanym kanistrze, poza zasięgiem dzieci.**

⚠ OSTRZEŻENIE

W przypadku połknięcia paliwo jest szkodliwe dla zdrowia i może prowadzić do śmierci. Długotrwałe wystawienie na działanie oparów może wywołać poważne obrażenia i choroby.

- **Unikaj długotrwałego wdychania oparów paliwa.**
- **Nie zbliżaj rąk ani twarzy do pistoletu dystrybutora paliwa i otworu zbiornika paliwa.**
- **Unikaj kontaktu paliwa z oczami i ze skórą.**

Bezpieczeństwo podczas pracy

Ogólne zasady bezpieczeństwa

- Należy stosować odpowiedni ubiór, w tym ochronę oczu, pełne obuwie robocze z podeszwą antypoślizgową i ochronniki słuchu. Zwiąż włosy, jeśli są długie, i nie noś biżuterii.
- Nie używaj maszyny, będąc chorym, zmęczonym lub pod wpływem alkoholu lub narkotyków.
- Element tnący jest ostry; kontakt z tarczą lub linką może doprowadzić do poważnych obrażeń ciała. Zanim opuścisz stanowisko operatora, wyłącz silnik i zaczekaj, aż wszystkie ruchome części się zatrzymają.
- Po zwolnieniu dźwigni obecności operatora silnik powinien się on wyłączyć, a element tnący powinien się zatrzymać w ciągu 3 sekund. Jeżeli tak się nie stanie, natychmiast przestań korzystać z maszyny i skontaktuj się z przedstawicielem autoryzowanego serwisu.
- Korzystaj z urządzenia tylko przy dobrej widoczności i odpowiednich warunkach pogodowych. Nie używaj maszyny, jeżeli występuje ryzyko wystąpienia wyładowań atmosferycznych.
- Mokra trawa lub liście mogą doprowadzić do poważnych obrażeń ciała w przypadku poślizgnięcia się na nich i kontaktu z elementem tnącym. W miarę możliwości koś wyłącznie w warunkach suchych.
- Zachowaj szczególną ostrożność, zbliżając się do zakrętów z ograniczoną widocznością, krzewów, drzew lub innych obiektów, które mogą ograniczać widoczność.
- Uważaj na dziury, koleiny, garby, kamienie lub inne ukryte obiekty. Praca na nierównym terenie może spowodować ześlizgnięcie się i upadek.
- Po uderzeniu w przedmiot lub w razie wystąpienia odbiegających od normy drgań zatrzymaj maszynę i sprawdź elementy tnące. Przed kontynuowaniem pracy przeprowadź wszystkie niezbędne naprawy.
- Przed opuszczeniem stanowiska operatora wyłącz silnik i zaczekaj, aż wszystkie ruchome części się zatrzymają.
- Jeśli silnik pracował, tłumik może być gorący i spowodować poważne oparzenia. Zachowaj odległość od gorącego tłumika.
- Używaj wyłącznie akcesoriów i osprzętu zatwierdzonych przez firmę The Toro® Company.

Bezpieczeństwo pracy na zboczu

⚠ OSTRZEŻENIE

Utrzymywanie pracującego silnika na pochyłościach o nachyleniu przekraczającym 25 stopni spowoduje poważne uszkodzenie silnika na skutek braku smarowania. Potencjalne uszkodzenia mogą obejmować zablokowanie się zaworów, zarysowania tłoków oraz zatarte łożyska wału korbowego.

- **Przed pracą na jakiejkolwiek pochyłości należy przeprowadzić inspekcję terenową w celu określenia rzeczywistego nachylenia w miejscu pracy maszyny.**
- **Nie używaj silnika 4-suwowego Honda zamontowanego w tym produkcie na terenie o nachyleniu większym niż 25 stopni.**
- Unikaj koszenia mokrej trawy. Przy słabym oparciu stóp o grunt mogą wystąpić spowodowane ześlizgnięciem się i upadkiem.
- Zachowaj ostrożność przy koszeniu w pobliżu zboczy, rowów lub nasypów.
- Podczas korzystania z maszyny należy zawsze trzymać obie dłonie na uchwycie sterującym.
- Podczas koszenia stromych zboczy od szczytu wzniesienia, gdy konieczny jest większy zasięg, nie należy przywiązywać maszyny za pomocą liny, lecz zawsze skorzystać z dopuszczonego przedłużonego uchwytu.

Bezpieczeństwo po pracy

Ogólne zasady bezpieczeństwa

- Oczyść maszynę z trawy i innych pozostałości, aby zapobiec ewentualnym pożarom. Pamiętaj, aby usunąć rozlany olej lub rozlane paliwo.
- Przed przechowywaniem maszyny w jakimkolwiek pomieszczeniu zaczekaj, aż silnik ostygnie.
- Nie wolno przechowywać maszyny lub kanistra na paliwo w pobliżu otwartego ognia, iskier lub lamp kontrolnych, takich jak montowane na podgrzewaczu wody lub innych urządzeniach.

Bezpieczeństwo podczas transportu

- Zachowaj ostrożność podczas umieszczania maszyny na przyczepie lub zjeżdżania z niej.
- Zamocuj maszynę.
- Do podnoszenia maszyny nie należy używać silnika, gdyż ostre krawędzie mogą spowodować zranienia.

Zasady bezpieczeństwa podczas konserwacji

- Przed wykonaniem którejkolwiek z procedur konserwacyjnych odłącz kabel świecy zapłonowej od świecy.
- Podczas serwisowania maszyny należy stosować rękawice i okulary ochronne.
- Podczas serwisowania elementu tnącego, należy stosować rękawice ochronne.
- Nie manipuluj przy urządzeniach zabezpieczających. Regularnie sprawdzaj prawidłowość ich działania.
- Wywrócenie maszyny może spowodować wyciek paliwa. Paliwo jest łatwopalne, ma właściwości wybuchowe i może spowodować obrażenia ciała. Poczekaj, aż pracujący silnik zgaśnie z braku paliwa lub usuń je pompką ręczną; nie używaj lewara.

Naklejki informacyjne i ostrzegawcze

Ważne: **Etykiety dotyczące bezpieczeństwa oraz instrukcje są wyraźnie widoczne dla operatora i znajdują się w pobliżu wszystkich miejsc potencjalnego zagrożenia. Uszkodzone i brakujące etykiety należy wymienić.**

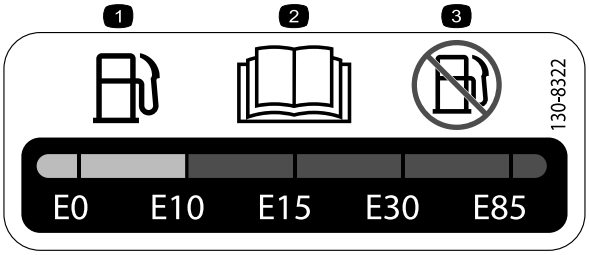

decal130-8322

130-8322

1. Używaj tylko paliwa, w którym objętościowa zawartość alkoholu nie przekracza poziomu 10%.
2. Aby uzyskać więcej informacji dotyczących paliwa, przeczytaj dokładnie *Instrukcję obsługi*.
3. Nie używaj paliwa, w którym objętościowa zawartość alkoholu przekracza poziom 10%.

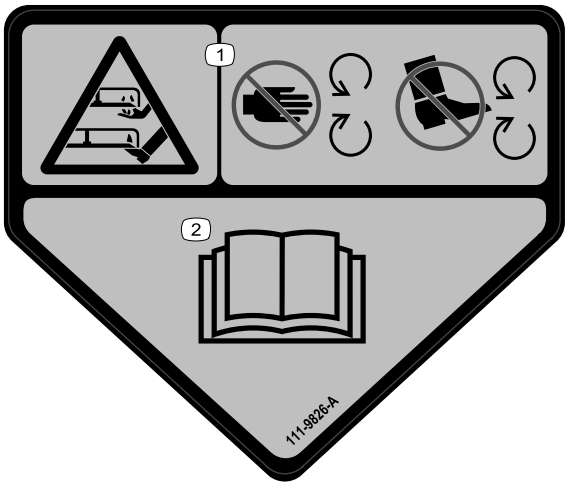

decal111-9826

111–9826

1. Ryzyko zranienia/amputacji dłoni lub stóp, element tnący - Ręce i nogi operatora muszą znajdować się w bezpiecznej odległości od części ruchomych.
2. Przeczytaj *Instrukcję obsługi*.

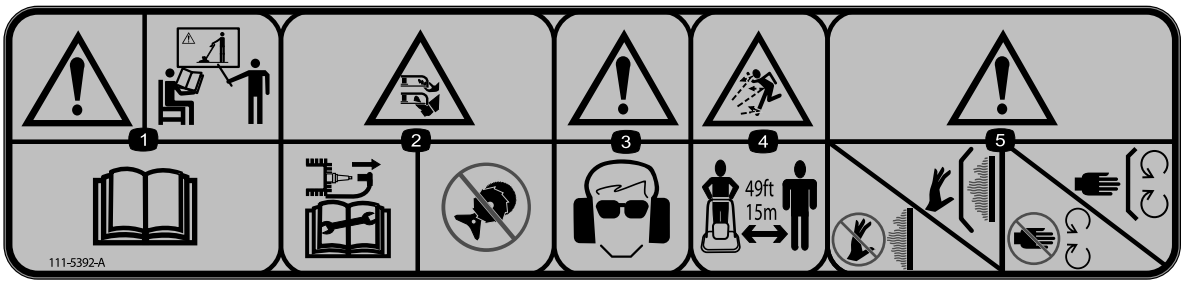

decal111-5392

111-5392

1. Ostrzeżenie – Uzyskaj szkolenie dotyczące produktu; przeczytaj *Instrukcję obsługi.*
2. Ryzyko skaleczenia/utraty kończyn, linka tnąca; przed rozpoczęciem pracy przy maszynie odłącz przewód od świecy żarowej; nie montuj metalowych części tnących.
3. Ostrzeżenie – stosuj ochronniki oczu i słuchu.
4. Ryzyko wyrzucania przedmiotów; osoby postronne powinny pozostawać w odległości przynajmniej 15 m od maszyny.
5. Ostrzeżenie – nie dotykaj gorących powierzchni, nie zdejmuj osłon; zachowaj odległość od części ruchomych; nie zdejmuj osłon.

decal94-8072

94-8072

1. Ostrzeżenie — ryzyko skaleczenia/utraty kończyn, mechanizm tnący.

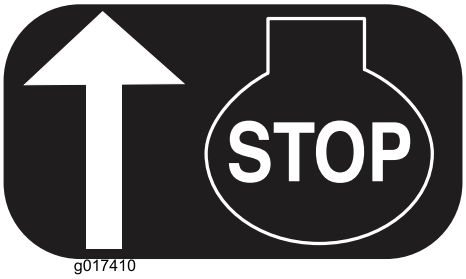

g017410

H295159

1. Zatrzymanie silnika (wyłączenie)

Montaż

Informacja: Określ prawą i lewą stronę maszyny ze standardowego stanowiska operatora.

1

Montaż uchwytu

Nie są potrzebne żadne części

Procedura

1. Wsuń dolny uchwyt do ramy (Rysunek 3).

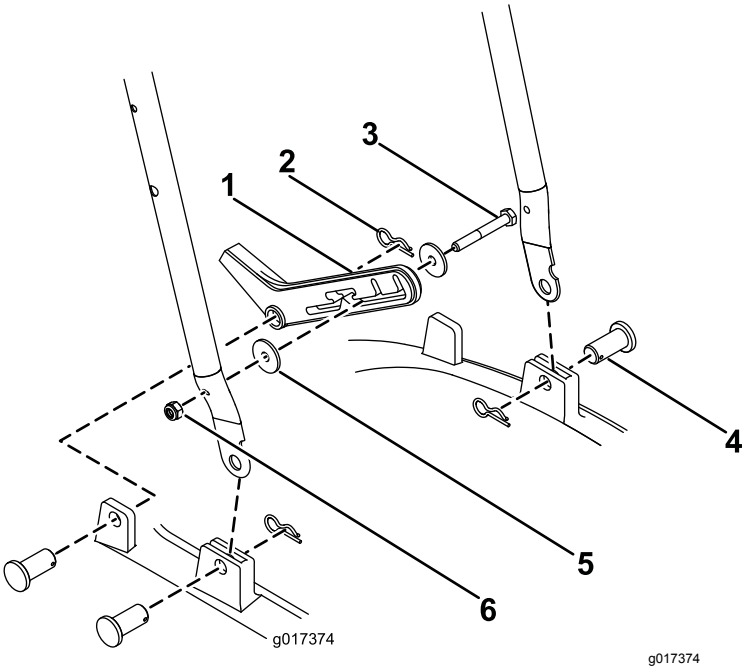

Rysunek 3

1. Hamulec nożny
2. Zawleczka
3. Śruba
4. Sworzeń mocujący
5. Podkładka
6. Nakrętka zabezpieczająca

2. Przymocuj każdą stronę sworzniem mocującym i zawleczką (Rysunek 3).
3. Przymocuj hamulec nożny do prawej strony dolnego uchwytu za pomocą nakrętki M6 i śruby M6 oraz 2 podkładek (Rysunek 3).
4. Przymocuj hamulec nożny do ramy za pomocą sworznia mocującego i szpilki (Rysunek 3).
5. Połącz górny uchwyt z dolnym, mocując każdą ze stron za pomocą śruby w kształcie U, podkładki M6 i pokrętła (Rysunek 4).

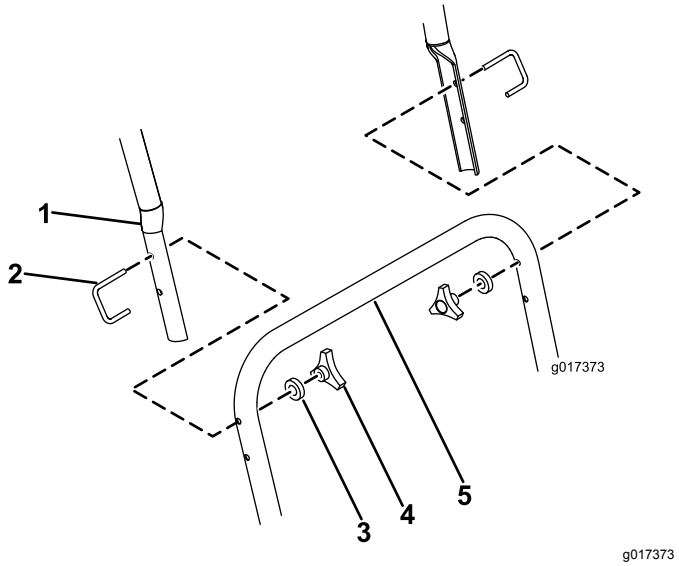

Rysunek 4

1. Górny uchwyt
2. Pokrętło
3. Podkładka
4. Śruba w kształcie U
5. Dolny uchwyt

2

Uzupełnianie oleju w silniku

Nie są potrzebne żadne części

Procedura

Ważne: **Maszyna jest dostarczana bez oleju silnikowego. Przed uruchomieniem silnika napełnij go olejem.**

Maksymalna pojemność: 0,59 l, typ: wielosezonowy olej mineralny o lepkości 10W-30 i o klasyfikacji wg API SF, SG, SH, SJ, SL lub wyższej.

1. Ustaw maszynę na równym podłożu.
2. Wyjmij wskaźnik poziomu (Rysunek 5).

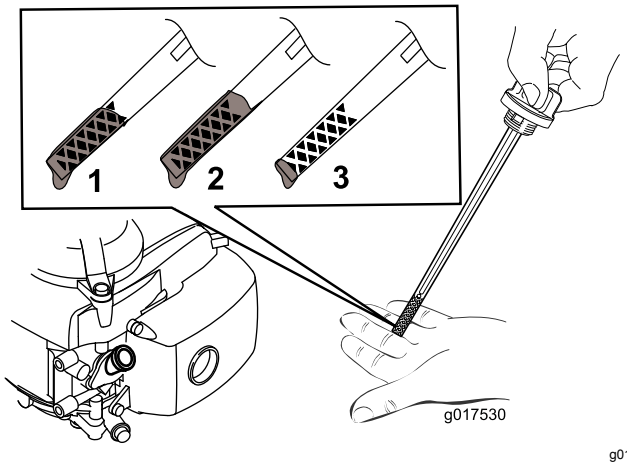

g017530

Rysunek 5

1. Poziom oleju odpowiada maksimum.
2. Poziom oleju jest zbyt wysoki – usuń olej ze skrzyni korbowej.
3. Poziom oleju jest zbyt niski – dodaj olej do skrzyni korbowej.

3. **Powoli** wlej olej do otworu wlewu oleju, poczekaj 3 minuty i sprawdź poziom oleju wskaźnikiem, wycierając go do czysta, a następnie wkładając korek wlewu oleju do otworu **bez wkręcania** (Rysunek 6).

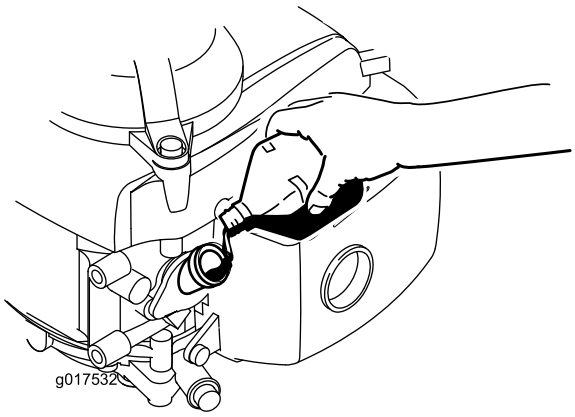

g017532

Rysunek 6

Informacja: Napełnij skrzynię korbową silnika olejem tak, aby według wskaźnika poziomu był on prawidłowy, zgodnie z Rysunek 5. W przypadku przepełnienia silnika olejem usuń nadmiar oleju, zgodnie ze wskazówkami w punkcie Wymiana oleju silnikowego (Strona 16).

4. Włóż wskaźnik poziomu, a następnie dokręć go mocno ręką.

Ważne: ***Wymień olej po pierwszych 5 godzinach pracy*****; następnie wymieniaj go co roku. Patrz Wymiana oleju silnikowego (Strona 16).**

Przegląd produktu

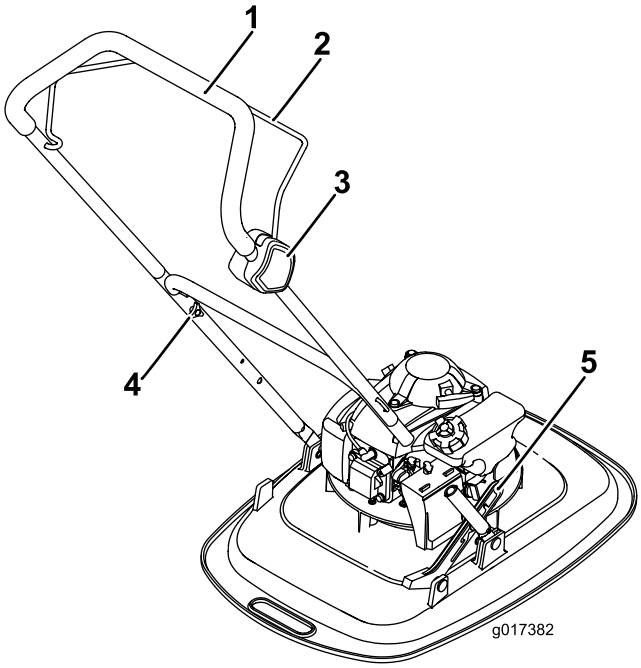

g017382

Rysunek 7

1. Uchwyt
2. Czujnik obecności operatora
3. Skrzynka przełączników
4. Pokrętło mocujące uchwyt sterujący
5. Hamulec nożny

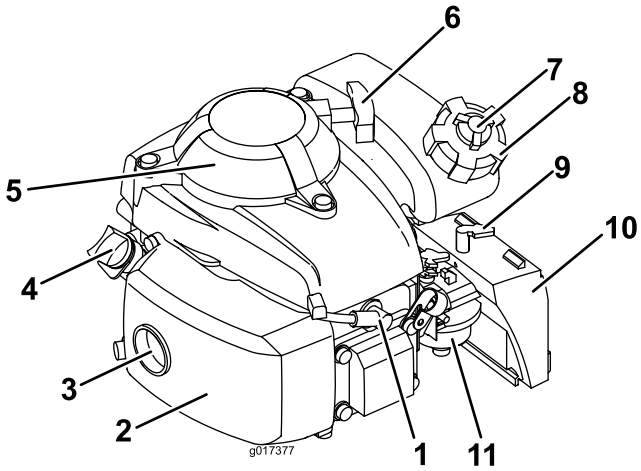

g017377

Rysunek 8

1. Świeca zapłonowa
2. Osłona wydechu
3. Wydech
4. Wskaźnik poziomu
5. Osłona palców
6. Uchwyt rozrusznika
7. Pokrętło odpowietrzające korka wlewu paliwa
8. Korek wlewu paliwa
9. Dźwignia ssania
10. Filtr powietrza
11. Gaźnik

Specyfikacje

Model	Szerokość cięcia	Szerokość produktu
02615	40 cm	50 cm

Działanie

Uzupełnianie paliwa

- W celu uzyskania najlepszych wyników używaj wyłącznie czystej, świeżej benzyny bezołowiowej o liczbie oktanowej 87 lub wyższej (metoda szacowania (R+M)/2)
- Akceptowalne jest paliwo z oksygenatami, zawierające do 10% objętościowych etanolu lub 15% MTBE.
- **Nie** używaj mieszanin etanolu z benzyną, takich jak E15 lub E85, zawierających powyżej 10% objętościowych etanolu. Może to powodować problemy dotyczące osiągów i/lub uszkodzenia silnika, które mogą nie być objęte gwarancją.
- **Nie** używaj benzyny zawierającej metanol.
- **Nie** przechowuj zimą paliwa w zbiorniku paliwa lub w kanistrach na paliwo, jeśli do paliwa nie został dodany stabilizator.
- **Nie dolewaj oleju** do benzyny.

Uzupełniaj zbiornik paliwa świeżą, zwykłą benzyną bezołowiową zakupioną na stacji renomowanego dostawcy paliw (Rysunek 9).

Ważne: **Aby ograniczyć problemy z rozruchem, dodawaj stabilizator do paliwa przez cały sezon, mieszając go z paliwem mającym nie więcej niż 30 dni.**

Dodatkowe informacje zostały podane w instrukcji obsługi silnika.

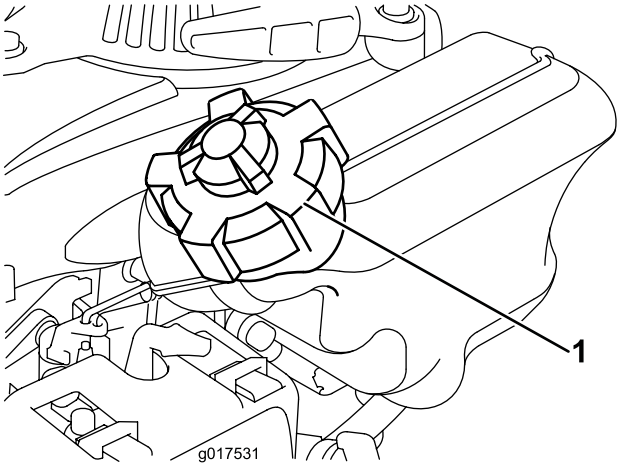

g017531

Rysunek 9

1. Korek wlewu paliwa

Sprawdzanie poziomu oleju w silniku

Okres pomiędzy przeglądami: Przed każdym użyciem lub codziennie

1. Ustaw maszynę na równym podłożu.
2. Wyjmij wskaźnik poziomu i wyczyść go czystą szmatą.
3. Włóż, **nie wkręcając,** wskaźnik poziomu do otworu wlewu oleju.
4. Wyjmij wskaźnik poziomu i sprawdź go.
5. Aby określić prawidłowy poziom oleju na wskaźniku poziomu, skorzystaj z Rysunek 10.

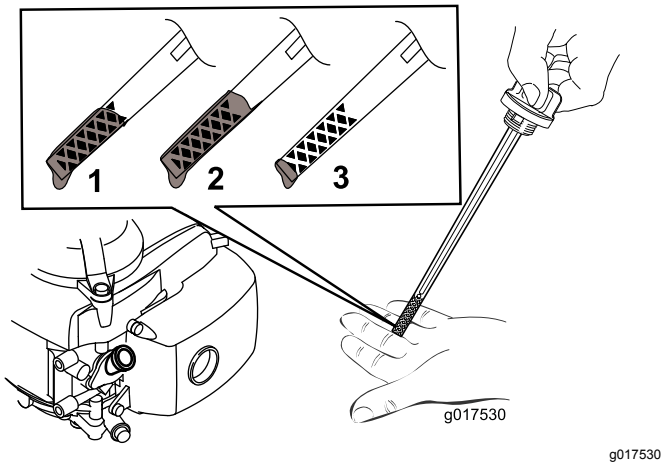

Rysunek 10

1. Poziom oleju odpowiada maksimum.
2. Poziom oleju jest zbyt wysoki – usuń olej ze skrzyni korbowej.
3. Poziom oleju jest zbyt niski – dodaj olej do skrzyni korbowej.

6. Jeśli poziom oleju jest niski, **powoli** wlej olej do wlewu, poczekaj 3 minuty i sprawdź poziom oleju wskaźnikiem, wycierając go do czysta, a następnie wkładając, korek wlewu oleju do otworu **bez wkręcania**.

   Informacja: Maksymalna pojemność: 0,59 l, wielosezonowy olej mineralny o lepkości 10W-30 i o klasyfikacji wg API SF, SG, SH, SJ, SL lub wyższej.

   Informacja: Napełnij skrzynię korbową silnika olejem tak, aby według wskaźnika poziomu był on prawidłowy, zgodnie z Rysunek 10. W przypadku przepełnienia silnika olejem usuń nadmiar oleju, zgodnie ze wskazówkami w punkcie Wymiana oleju silnikowego (Strona 16).
7. Włóż wskaźnik poziomu, a następnie dokręć go mocno ręką.

Ważne: ***Wymień olej po pierwszych 5 godzinach pracy*****; następnie wymieniaj go co roku. Patrz Wymiana oleju silnikowego (Strona 16).**

Regulacja wysokości cięcia

⚠ OSTRZEŻENIE

Regulacja wysokości cięcia może doprowadzić do kontaktu z jednostką koszącą, ze skutkiem w postaci poważnych obrażeń ciała.

- **Wyłącz silnik i zaczekaj, aż wszystkie ruchome części się zatrzymają.**
- **Podczas pracy przy jednostce tnącej używaj rękawic.**

⚠ OSTROŻNIE

Jeśli silnik pracował, tłumik może być gorący i spowodować poważne oparzenia. Zachowaj odległość od gorącego tłumika.

Wyreguluj odpowiednio wysokość koszenia.

1. Obróć przełącznik dopływu paliwa w położenie OFF (WYŁĄCZONY).
2. Odłącz kabel od świecy zapłonowej.
3. Przechyl maszynę na bok tak, aby wskaźnik poziomu był skierowany w dół.
4. **Załóż rękawice ochronne** i zdemontuj linkę tnącą.
5. Ustaw nylonową linkę tnącą na żądanej wysokości.

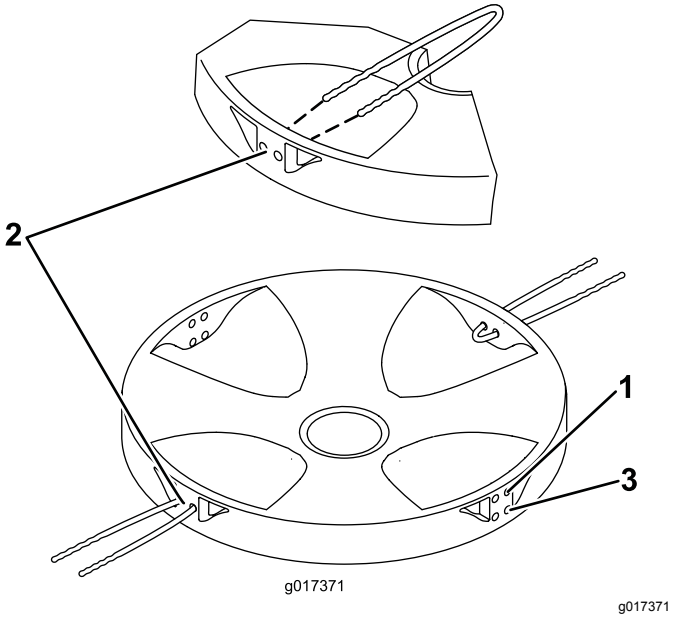

Rysunek 11

1. Wysoki
2. Środkowy
3. Niski

Uruchamianie silnika

1. Otwórz odpowietrznik zbiornika paliwa, obracając jego pokrętło o około 2 lub 3 obroty w lewo.
2. Obróć zawór paliwowy w położenie ON (WŁĄCZONY) (Rysunek 12).

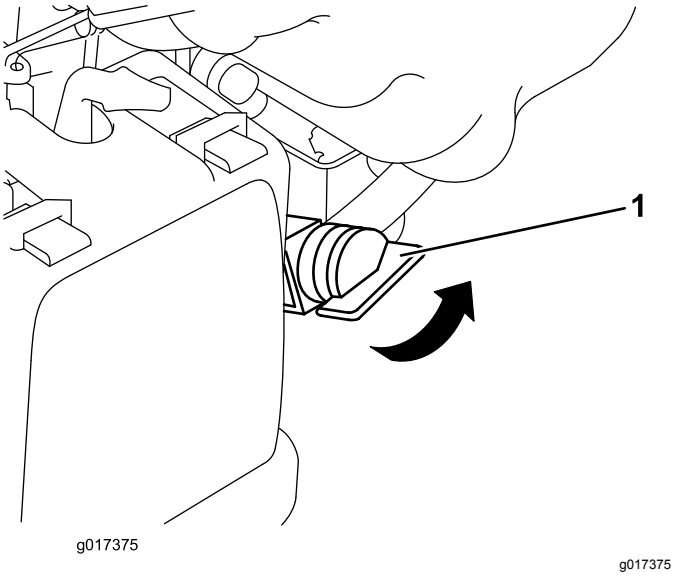

Rysunek 12

1. Zawór paliwowy

3. Przyciągnij dźwignię obecności operatora do uchwytu.

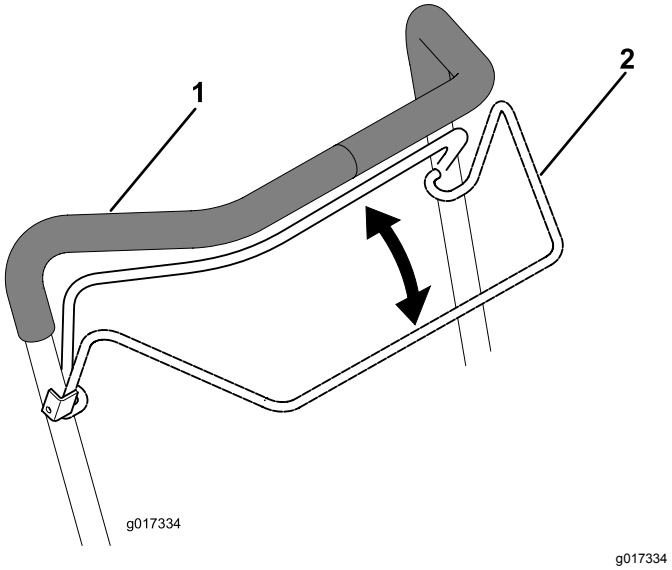

Rysunek 13

1. Uchwyt
2. Czujnik obecności operatora

4. Postaw stopę na jednostce tnącej i przechyl maszynę ku sobie (Rysunek 14).

Rysunek 14

5. Pociągnij uchwyt rozrusznika linkowego.

   Informacja: Nie zezwalaj, aby uchwyt rozrusznika zatrzasnął się z powrotem przy silniku. Cofnij go ostrożnie, aby uniknąć uszkodzeń rozrusznika.

Informacja: Jeśli maszyna nie uruchamia się mimo kilku prób, skontaktuj się z przedstawicielem autoryzowanego serwisu.

Regulacja położenia dźwigni

Patrz Rysunek 15 odnośnie do innych położeń dźwigni.

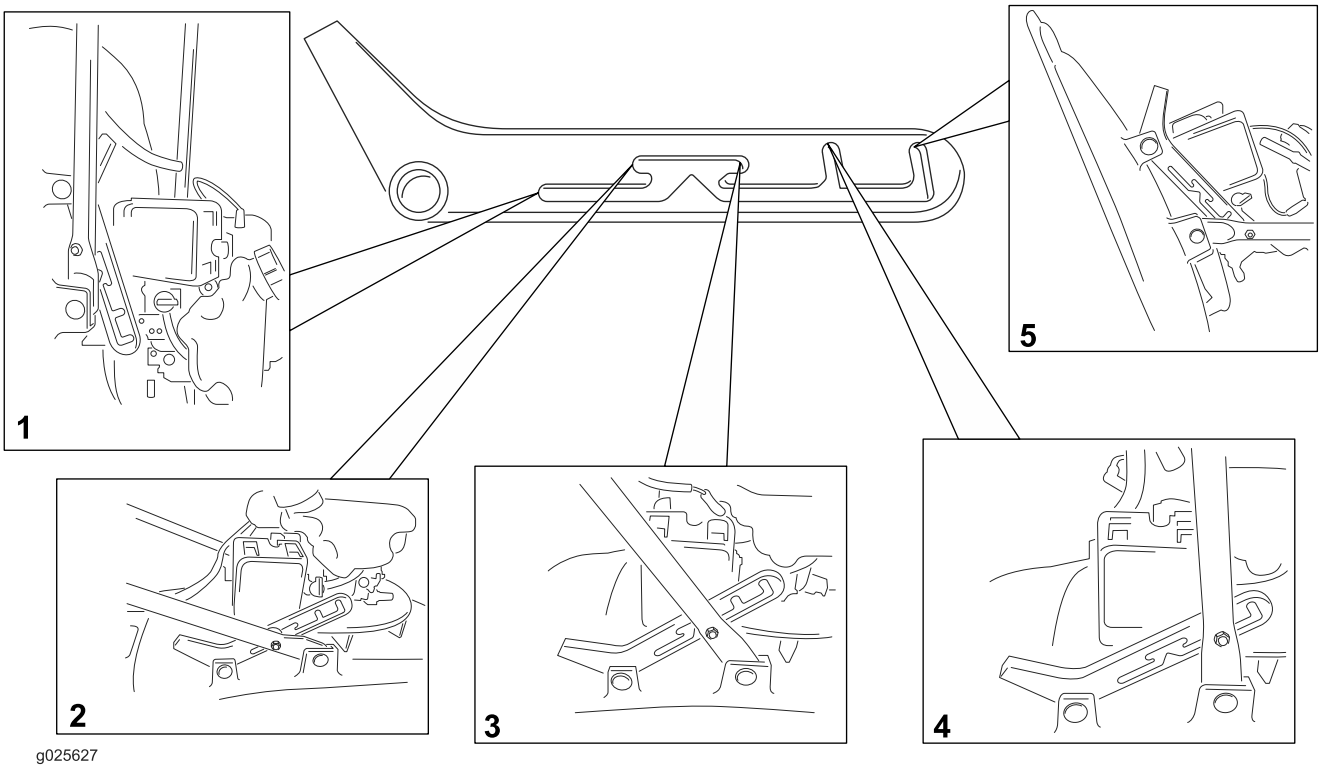

g025627

Rysunek 15

1. Przechowywanie w pozycji zawieszonej/pozycja transportowa
2. Dolna pozycja robocza
3. Górna pozycja robocza
4. Pozycja do przechowywania/transportowa
5. Pozycja serwisowa

Informacja: Patrz Przygotowanie maszyny do przechowywania (Strona 18) odnośnie do prawidłowej procedury przechowywania.

Zatrzymywanie silnika

Okres pomiędzy przeglądami: Przed każdym użyciem lub codziennie

Aby wyłączyć silnik, puść dźwignię obecności operatora (Rysunek 16).

Ważne: **Po zwolnieniu dźwigni obecności operatora silnik powinien się zatrzymać, a linka tnąca powinna się zatrzymać w ciągu 5 sekund. Jeśli nie zatrzymają się prawidłowo, zatrzymaj natychmiast maszynę i skontaktuj się z przedstawicielem autoryzowanego serwisu.**

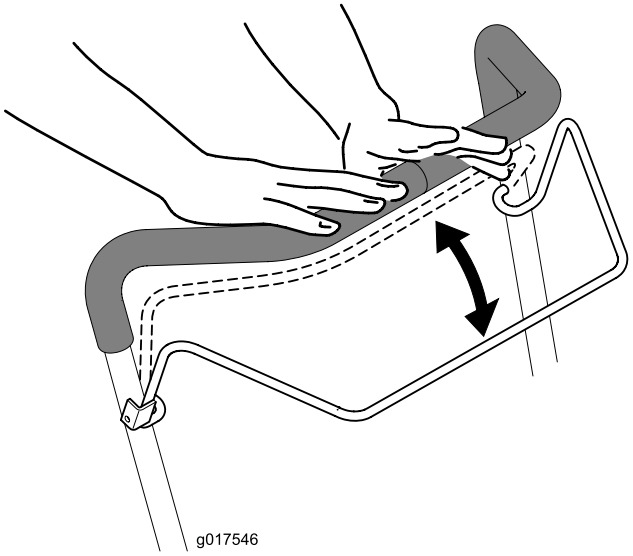

g017546

Rysunek 16

Rady związane z posługiwaniem się urządzeniem

Ogólne wskazówki dotyczące koszenia

- Sprawdź obszar, w którym zamierzasz używać maszyny, i usuń wszelkie obiekty, które mogłyby zostać podrzucone przez maszynę.
- Unikaj uderzania litych obiektów linką tnącą. Nigdy nie koś celowo nad żadnym obiektem.
- Jeśli maszyna uderzy w jakiś przedmiot lub zacznie wibrować, natychmiast wyłącz silnik, odłącz przewód świecy zapłonowej i sprawdź, czy maszyna nie jest uszkodzona.
- Aby uzyskać najlepszą wydajność, nowe linki tnące zamontuj przez rozpoczęciem sezonu koszenia.
- W razie konieczności wymień linkę tnącą na linkę Toro.
- Upewnij się, że nowa linka tnąca ma taką samą długość jak nieskracana linka tnąca.

Koszenie trawy

- Ścinaj za jednym razem tylko około jednej trzeciej źdźbła trawy. Nie koś przy ustawieniu wysokości niższym od najwyższej wartości (30 mm) z wyjątkiem sytuacji, gdy trawa jest rzadka lub późną jesienią, kiedy wzrost trawy jest spowolniony. Patrz Regulacja wysokości cięcia (Strona 11).
- Koszenie trawy o długości ponad 15 cm nie jest zalecane. Jeżeli trawa jest za długa, urządzenie może się zablokować, co spowoduje zgaśnięcie silnika.
- Mokra trawa i liście mają tendencję do tworzenia brył w ogródku i powodować zablokowanie maszyny lub zgaśnięcie silnika. W miarę możliwości koś wyłącznie w warunkach suchych.

⚠ OSTRZEŻENIE

Mokra trawa lub liście mogą doprowadzić do poważnych obrażeń ciała w przypadku poślizgnięcia się na nich i kontaktu z linią tnącą. W miarę możliwości koś wyłącznie w warunkach suchych.

- Pamiętaj, że bardzo suche warunki zwiększają zagrożenie pożarem. Zwracaj uwagę na lokalne ostrzeżenia o zagrożeniu pożarowym. Maszyna musi się znajdować z dala od suchej trawy i liści pozostałych po koszeniu.
- Jeśli wygląd trawnika po zakończeniu koszenia jest niezadowalający, spróbuj zastosować jedną z następujących metod:
  - Sprawdź element tnący i/lub wymień linkę tnącą.
  - Podczas koszenia przemieszczaj się wolniej.
  - Zwiększ wysokość koszenia maszyny.
  - Koś trawę częściej.
  - Nakładaj pokosy na siebie zamiast kosić jeden pokos za każdym przejazdem.

Cięcie liści

- Po skoszeniu trawy sprawdź, czy połowa trawnika jest widoczna spod pokrywy ściętych liści. Może być konieczne wykonanie więcej niż jednego przejazdu nad liśćmi.
- Koszenie trawy o długości ponad 15 cm nie jest zalecane. Jeżeli trawa jest zbyt gęsta, maszyna może się zablokować, co spowoduje zgaśnięcie silnika.
- Jeśli maszyna nie tnie liści wystarczająco drobno, zmniejsz prędkość koszenia.

Konserwacja

Informacja: Określ lewą i prawą stronę maszyny ze standardowego stanowiska operatora.

Zalecany harmonogram konserwacji

Częstotliwość serwisowania	Procedura konserwacji
Po pierwszych 5 godzinach	• Wymień olej silnikowy.
Przed każdym użyciem lub codziennie	• Sprawdź poziom oleju w silniku. • Sprawdź, czy silnik zatrzymuje się w ciągu 5 sekund po zwolnieniu dźwigni obecności operatora. • Oczyść całą maszynę z pozostałości trawy i brudu.
Po każdym zastosowaniu	• Oczyść całą maszynę z pozostałości trawy i brudu.
Co 100 godzin	• Sprawdź i w razie potrzeby wymień świecę zapłonową.
Przed składowaniem	• Opróżnij zbiornik paliwa przed naprawami, zgodnie ze wskazówkami, oraz przed rozpoczęciem posezonowego przechowywania. • Wyczyść układ chłodzenia, usuń ścinki trawy, zanieczyszczenia lub brud z żeberek chłodzących silnika i z rozrusznika. W warunkach dużych zanieczyszczeń lub obecności dużej ilości sieczki czyść układ częściej.
Co rok	• Wymień filtr powietrza; w warunkach zapylenia wymieniaj go częściej. • Wymień olej silnikowy.

Przygotowanie do konserwacji

⚠ OSTRZEŻENIE

Wywrócenie maszyny może spowodować wyciek paliwa. Paliwo jest łatwopalne, ma właściwości wybuchowe i może spowodować obrażenia ciała.

Poczekaj, aż pracujący silnik zgaśnie z braku paliwa lub usuń paliwo pompą ręczną; nie używaj lewara.

1. Wyłącz silnik i zaczekaj, aż wszystkie ruchome części się zatrzymają.
2. Przed wykonaniem którejkolwiek z procedur konserwacyjnych odłącz kabel świecy zapłonowej od świecy (Rysunek 17).

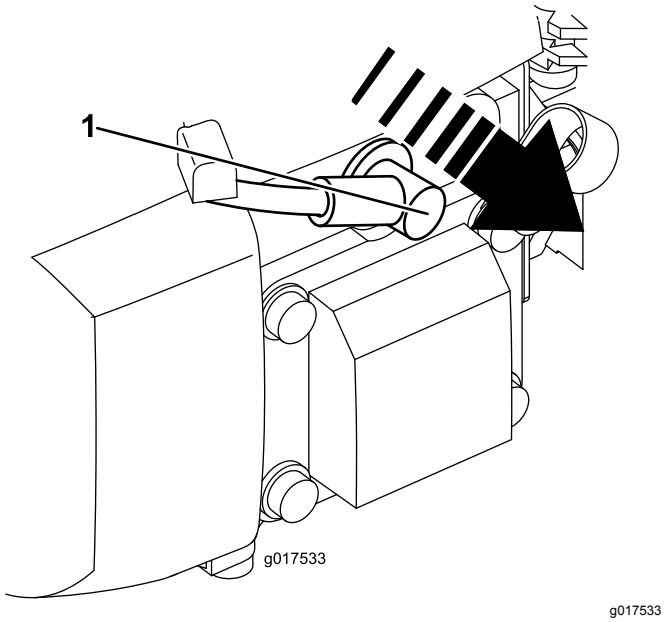

Rysunek 17

1. Przewód świecy zapłonowej

3. Po wykonaniu procedur konserwacyjnych podłącz kabel świecy zapłonowej do świecy.

   Ważne: **Zawsze przewracaj maszynę na bok ze wskaźnikiem poziomu skierowanym w dół. Przechylenie maszyny w innym kierunku może spowodować dostanie się oleju do**

rozrządu i konieczne będzie odczekanie co najmniej 30 minut na jego spłynięcie.

Wymiana filtra powietrza

Okres pomiędzy przeglądami: Co rok

1. Wciśnij klapki zatrzasku na górze pokrywy filtra powietrza (Rysunek 18).

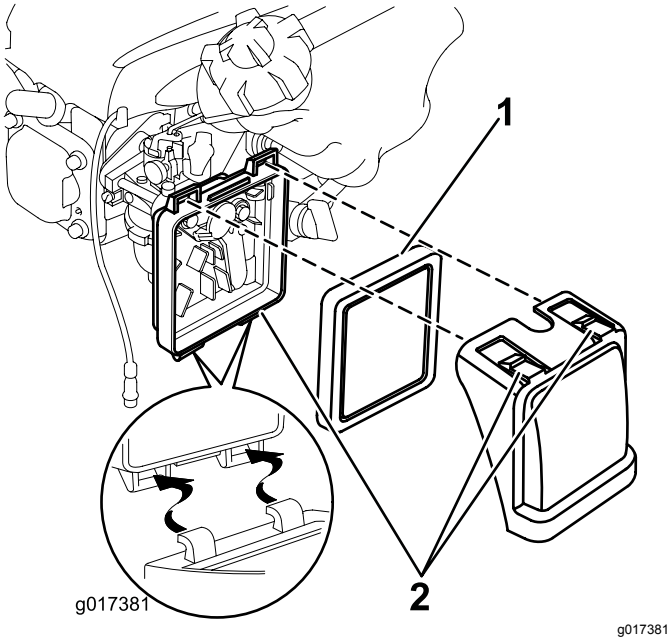

Rysunek 18

1. Filtr
2. Klapki zatrzasku

2. Otwórz pokrywę (Rysunek 18).
3. Wyjmij filtr (Rysunek 18).
4. Sprawdź filtr powietrza.
   A. Jeśli filtr jest uszkodzony lub zawilgocony olejem lub paliwem, wymień go.
   B. Jeśli filtr jest zanieczyszczony, uderz nim kilkakrotnie o twardą powierzchnię lub przedmuchaj sprężonym powietrzem o ciśnieniu poniżej 2,07 bar przez bok filtra skierowany do silnika.

   Informacja: Nie usuwaj zanieczyszczeń z filtra szczotką; szczotkowanie powoduje wciskanie zanieczyszczeń w włókna.
5. Usuwaj zanieczyszczenia z korpusu filtra powietrza i pokrywy za pomocą wilgotnej tkaniny. **Nie zmiataj zanieczyszczeń do kanału powietrznego.**
6. Włóż filtr do filtra powietrza (Rysunek 18).
7. Zamontuj pokrywę (Rysunek 18).

Wymiana oleju silnikowego

Okres pomiędzy przeglądami: Po pierwszych 5 godzinach

Co rok

1. Uruchom silnik na kilka minut przed wymianą oleju, aby go rozgrzać.

   Informacja: Rozgrzany olej łatwiej wypływa i zawiera więcej zanieczyszczeń.
2. Upewnij się, że w zbiorniku paliwa jest mało paliwa lub jest pusty, tak aby paliwo nie wyciekało po przewróceniu maszyny na bok.
3. Odłącz kabel od świecy zapłonowej. Patrz Przygotowanie do konserwacji (Strona 15).
4. Wyjmij wskaźnik poziomu.
5. Przechyl maszynę na bok, ze wskaźnikiem poziomu skierowanym w dół, aby spuścić zużyty olej przez otwór wlewu.
6. Przywróć maszynę do położenia roboczego.
7. **Powoli** wlej olej do otworu wlewu oleju, poczekaj 3 minuty i sprawdź poziom oleju wskaźnikiem, wycierając go do czysta, a następnie wkładając korek wlewu oleju do otworu **bez wkręcania**.

   Informacja: Maksymalna pojemność: 0,59 l, typ: wielosezonowy olej mineralny o lepkości 10W-30 i o klasyfikacji wg API SF, SG, SH, SJ, SL lub wyższej.

   Informacja: Napełnij skrzynię korbową silnika olejem tak, aby według wskaźnika poziomu był on prawidłowy, zgodnie z (Rysunek 19). W przypadku przepełnienia silnika olejem usuń nadmiar oleju, zgodnie ze wskazówkami w punkcie 5.

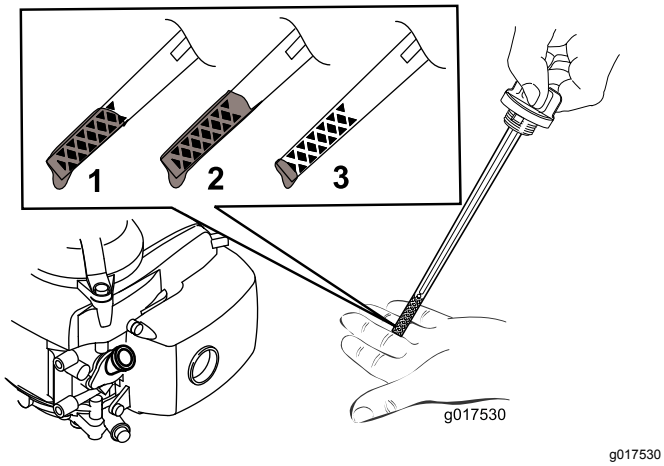

Rysunek 19

1. Poziom oleju odpowiada maksimum.
2. Poziom oleju jest zbyt wysoki – usuń olej ze skrzyni korbowej.
3. Poziom oleju jest zbyt niski – dodaj olej do skrzyni korbowej.

8. Włóż wskaźnik poziomu, a następnie dokręć go mocno ręką.
9. Oddaj zużyty olej do lokalnego centrum recyklingu.

Serwisowanie świecy zapłonowej

Okres pomiędzy przeglądami: Co 100 godzin

Używaj świecy zapłonowej **Champion RN9YC** lub odpowiednika.

1. Wyłącz silnik i zaczekaj, aż wszystkie ruchome części się zatrzymają.
2. Odłącz kabel od świecy zapłonowej.
3. Wyczyść obszar wokół świecy zapłonowej.
4. Wyjmij świecę zapłonową z głowicy cylindra.

   Ważne: **Wymień, jeśli świeca jest pęknięta lub zanieczyszczona. Nie czyść elektrod, ponieważ drobne zanieczyszczenia, które dostaną się do cylindra, mogą uszkodzić silnik.**
5. Ustaw przerwę na świecy na 0,76 mm w sposób widoczny na Rysunek 20.

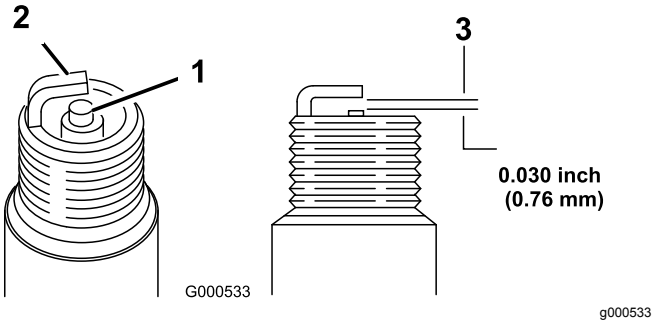

Rysunek 20

1. Izolator elektrody środkowej
2. Elektroda boczna
3. Przerwa (nie w skali)

6. Zamontuj świecę zapłonową i uszczelkę.
7. Dokręć świecę momentem 20 N·m.
8. Podłącz kabel do świecy zapłonowej.

Wymiana nylonowej linki tnącej

1. Obróć zawór paliwa w położenie OFF (ZAMKNIĘTE) i zamknij pokrętło odpowietrzające.
2. Odłącz kabel od świecy zapłonowej.
3. Przekręć maszynę na bok tak, aby wskaźnik poziomu był skierowany w dół.
4. **Nosząc rękawice ochronne** zdemontuj linkę tnącą.
5. Umieść jeden odcinek nylonowej linki tnącej w żądanej pozycji odpowiadającej wysokości koszenia. Sprawdź, czy drugi odcinek linki o takiej samej długości jest umieszczony w pozycji odpowiedniej wysokości cięcia na przeciwnej stronie tarczy tnącej.

Informacja: Jeśli używasz zapasowej rolki, utnij linkę na długość 20 cm.

Czyszczenie maszyny

Okres pomiędzy przeglądami: Przed każdym użyciem lub codziennie

Po każdym zastosowaniu

⚠ OSTRZEŻENIE

Maszyna może wyrzucać materiał spod obudowy.

- **Noś osłonę oczu.**
- **Pozostawaj w pozycji roboczej (za uchwytem).**
- **Nie dopuszczaj do obszaru pracy osób postronnych.**

1. Przechyl maszynę na bok ze wskaźnikiem poziomu skierowanym w dół.
2. Za pomocą szczotki lub sprężonego powietrza usuń trawę i zanieczyszczenia z osłony wydechu, górnej osłony silnika i otaczających obszarów jednostki tnącej.

Przechowywanie

Przechowuj maszynę w chłodnym, czystym i suchym miejscu.

Przygotowanie maszyny do przechowywania

⚠ OSTRZEŻENIE

Opary paliwa mogą eksplodować.

- **Nie przechowuj paliwa dłużej niż przez 30 dni.**
- **Nie przechowuj maszyny w zamkniętym pomieszczeniu w pobliżu otwartego płomienia.**
- **Przed przechowaniem maszyny zaczekaj, aż silnik ostygnie.**

1. Przy ostatnim tankowaniu w roku dodaj stabilizatora paliwa, zgodnie z zaleceniami producenta silnika.
2. Uruchom maszynę i pozwól jej pracować, aż silnik zatrzyma się z powodu braku paliwa.
3. Podaj paliwo do silnika i uruchom go ponownie.
4. Uruchom silnik i poczekaj, aż sam się wyłączy. Silnik będzie dostatecznie suchy, kiedy nie będzie można go uruchomić.
5. Jeśli przechowujesz maszynę w pozycji zawieszonej na ścianie, obróć zawór paliwa do położenia zamknięcia i zamknij pokrętło odpowietrzające korka wlewu paliwa.
6. Odłącz kabel od świecy zapłonowej.
7. Wykręć świecę zapłonową i wlej 30 ml oleju przez otwór świecy, a następnie **powoli** pociągnij kilka razy za linkę rozrusznika, aby rozprowadzić olej w cylindrze, co zapobiegnie jego korozji podczas przechowywania poza sezonem.
8. Wkręć świecę zapłonową i dokręć ją kluczem dynamometrycznym momentem 20 N·m.
9. Dokręć wszystkie nakrętki, śruby i wkręty.

Rozwiązywanie problemów

Problem	Możliwa przyczyna	Usuwanie usterek
Silnik nie uruchamia się.	1. Kabel nie jest podłączony do świecy zapłonowej. 2. Zatkany otwór odpowietrznika w korku zbiornika paliwa. 3. Świeca zapłonowa jest wyszczerbiona, zanieczyszczona lub przerwa jest nieprawidłowa. 4. Zbiornik paliwa jest pusty lub układ paliwowy zawiera zwietrzałe paliwo.	1. Podłącz kabel do świecy zapłonowej. 2. Oczyść otwór odpowietrznika korka paliwa lub wymień korek paliwa. 3. Sprawdź świecę zapłonową i w razie potrzeby ustaw przerwę. Wymień świecę zapłonową, jeśli jest wyszczerbiona, zanieczyszczona lub pęknięta. 4. Opróżnij i/lub napełnij zbiornik paliwa świeżym paliwem. Jeśli problem powtarza się, skontaktuj się z przedstawicielem autoryzowanego serwisu.
Silnik uruchamia się z trudem lub traci moc.	1. Otwór odpowietrzający korka wlewu paliwa jest niedrożny. 2. Wkład filtra powietrza jest zanieczyszczony i ogranicza przepływ powietrza. 3. Na spodzie obudowy maszyny znajdują się ścinki i zanieczyszczenia. 4. Świeca zapłonowa jest wyszczerbiona, zanieczyszczona lub przerwa jest nieprawidłowa. 5. Poziom oleju silnikowego jest zbyt niski, zbyt wysoki lub jest on nadmiernie zanieczyszczony. 6. Zbiornik paliwa zawiera zwietrzałe paliwo.	1. Wyczyść otwór odpowietrzający korka wlewu paliwa lub wymień korek wlewu. 2. Wyczyść filtr powietrza i/lub wymień go. 3. Wyczyść spód obudowy maszyny. 4. Sprawdź świecę zapłonową i w razie potrzeby ustaw przerwę. Wymień świecę zapłonową, jeśli jest wyszczerbiona, zanieczyszczona lub pęknięta. 5. Sprawdź olej silnikowy. Wymień olej, jeśli jest zanieczyszczony; dodaj lub spuść olej, aby dostosować poziom oleju do oznaczenia Full na wskaźniku poziomu. 6. Opróżnij i napełnij zbiornik paliwa świeżym paliwem.
Silnik pracuje nierównomiernie.	1. Kabel nie jest podłączony do świecy zapłonowej. 2. Świeca zapłonowa jest wyszczerbiona, zanieczyszczona lub przerwa jest nieprawidłowa. 3. Wkład filtra powietrza jest zanieczyszczony i ogranicza przepływ powietrza.	1. Podłącz kabel do świecy zapłonowej. 2. Sprawdź świecę zapłonową i w razie potrzeby ustaw przerwę. Wymień świecę zapłonową, jeśli jest wyszczerbiona, zanieczyszczona lub pęknięta. 3. Wyczyść filtr powietrza i/lub wymień go.
Maszyna lub silnik nadmiernie drga.	1. Na spodzie obudowy maszyny znajdują się ścinki i zanieczyszczenia. 2. Śruby mocujące silnika są poluzowane 3. Śruba tarczy tnącej jest poluzowana.	1. Wyczyść spód obudowy maszyny. 2. Dokręć śruby mocujące silnika 3. Dokręć śrubę tarczy tnącej.
Wzór koszenia jest nierówny.	1. Poruszasz się powtarzalnie po tym samym wzorze. 2. Na spodzie obudowy maszyny znajdują się ścinki i zanieczyszczenia.	1. Zmień wzór koszenia. 2. Wyczyść spód obudowy maszyny.

Notatki:

Notatki:

Notatki:

Lista międzynarodowych dystrybutorów

Dystrybutor:	Kraj:	Numer telefonu:	Dystrybutor:	Kraj:	Numer telefonu:
Agrolanc Kft	Węgry	36 27 539 640	Maquiver S.A.	Kolumbia	57 1 236 4079
Balama Prima Engineering Equip.	Hong Kong	852 2155 2163	Maruyama Mfg. Co. Inc.	Japonia	81 3 3252 2285
B-Ray Corporation	Korea	82 32 551 2076	Mountfield a.s.	Czechy	420 255 704 220
Casco Sales Company	Portoryko	787 788 8383	Mountfield a.s.	Słowacja	420 255 704 220
Ceres S.A.	Kostaryka	506 239 1138	Munditol S.A.	Argentyna	54 11 4 821 9999
CSSC Turf Equipment (pvt) Ltd.	Sri Lanka	94 11 2746100	Norma Garden	Rosja	7 495 411 61 20
Cyril Johnston & Co.	Irlandia Północna	44 2890 813 121	Oslinger Turf Equipment SA	Ekwador	593 4 239 6970
Cyril Johnston & Co.	Republika Irlandii	44 2890 813 121	Oy Hako Ground and Garden Ab	Finlandia	358 987 00733
Equiver	Meksyk	52 55 539 95444	Parkland Products Ltd.	Nowa Zelandia	64 3 34 93760
Femco S.A.	Gwatemala	502 442 3277	Perfetto	Polska	48 61 8 208 416
ForGarder OU	Estonia	372 384 6060	Pratoverde SRL.	Włochy	39 049 9128 128
G.Y.K. Company Ltd.	Japonia	81 726 325 861	Prochaska & Cie	Austria	43 1 278 5100
Geomechaniki of Athens	Grecja	30 10 935 0054	RT Cohen 2004 Ltd.	Izrael	972 986 17979
Golf international Turizm	Turcja	90 216 336 5993	Riversa	Hiszpania	34 9 52 83 7500
Guandong Golden Star	Chiny	86 20 876 51338	Lely Turfcare	Dania	45 66 109 200
Hako Ground and Garden	Szwecja	46 35 10 0000	Solvert S.A.S.	Francja	33 1 30 81 77 00
Hako Ground and Garden	Norwegia	47 22 90 7760	Spyros Stavrinides Limited	Cypr	357 22 434131
Hayter Limited (U.K.)	Wielka Brytania	44 1279 723 444	Surge Systems India Limited	Indie	91 1 292299901
Hydroturf Int. Co Dubai	Zjednoczone Emiraty Arabskie	97 14 347 9479	T-Markt Logistics Ltd.	Węgry	36 26 525 500
Hydroturf Egypt LLC	Egipt	202 519 4308	Toro Australia	Australia	61 3 9580 7355
Irrimac	Portugalia	351 21 238 8260	Toro Europe NV	Belgia	32 14 562 960
Irrigation Products Int'l Pvt Ltd.	Indie	0091 44 2449 4387	Valtech	Maroko	212 5 3766 3636
Jean Heybroek b.v.	Holandia	31 30 639 4611	Victus Emak	Polska	48 61 823 8369

Europejskie powiadomienie dotyczące prywatności

Informacje gromadzone przez firmę Toro
Toro Warranty Company (Toro) szanuje prywatność użytkownika. W celu przetwarzania Twojego zgłoszenia naprawy gwarancyjnej i kontaktowania się z Tobą w przypadku wycofania produktu z rynku, prosimy o udostępnienie nam pewnych danych osobowych, bezpośrednio lub za pośrednictwem lokalnego oddziału firmy Toro lub sprzedawcy.

System gwarancji firmy Toro jest utrzymywany na serwerach znajdujących się w Stanach Zjednoczonych, których prawa dotyczące prywatności nie mogą nie zapewniać takiego samego poziomu ochrony, jak w kraju użytkownika.

UDOSTĘPNIAJĄC NAM DANE OSOBOWE UŻYTKOWNIK WYRAŻA ZGODĘ NA PRZETWARZANIE DANYCH OSOBOWYCH W SPOSÓB OPISANY W POWIADOMIENIU DOTYCZĄCYM PRYWATNOŚCI.

Sposób, w jaki Toro wykorzystuje informacje
Firma Toro może używać Twoich danych osobowych do przetwarzania zgłoszeń napraw gwarancyjnych oraz kontaktowania się z Tobą w przypadku wycofania produktu z rynku lub z wszelkich innych powodów, o których Cię informujemy. Firma Toro może w związku z tymi działaniami udostępniać informacje użytkownika firmom od siebie zależnym, przedstawicielom lub innym partnerom biznesowym. Nie sprzedamy Twoich danych osobowych żadnej innej firmie. Zastrzegamy sobie prawo do ujawnienia danych osobowych w celu zapewnienia zgodności z obowiązującymi przepisami i żądaniami właściwych organów władzy, zapewnienia prawidłowego funkcjonowania poszczególnych systemów oraz w celu ochrony własnych interesów lub innych użytkowników.

Przechowywane danych osobowych
Dane osobowe są przechowywane tak długo, jak jest to niezbędne dla celów, do których zostały pierwotnie pozyskane, dla innych zgodnych z prawem celów (takich, jak zgodność z przepisami), lub jest to wymagane przez odpowiednie prawo.

Troska firmy Toro o zapewnienie ochrony danych osobowych
Podejmujemy odpowiednie środki ostrożności w celu zapewnienia bezpieczeństwa Twoich danych osobowych. Podejmujemy również kroki mające na celu zachowanie dokładności i aktualności danych osobowych.

Dostęp i korygowanie danych osobowych
Aby sprawdzić lub skorygować swoje dane osobowe, skontaktuj się z nami, pisząc na adres legal@toro.com.

Australijskie prawo konsumenta

Klienci z Australii mogą znaleźć szczegółowe dane, związane z australijskim prawem konsumenta wewnątrz opakowania lub uzyskać te dane u przedstawiciela firmy Toro.

Kompleksowa gwarancja Toro

Ograniczona gwarancja

Warunki i produkty objęte gwarancją

The Toro® Company i jej firma zależna, Toro Warranty Company, na mocy zawartego porozumienia wspólnie gwarantują, że Twój produkt komercyjny Toro („Produkt") będzie wolny od wad materiałowych i wykonania przez okres dwóch lat lub 1500 godzin użytkowania, zależnie od tego, który z nich minie wcześniej. Niniejsza gwarancja ma zastosowanie do wszystkich produktów z wyjątkiem aeratorów (patrz osobne klauzule gwarancyjne na te produkty). Jeżeli spełnione są warunki gwarancji, Produkt zostanie przez nas naprawiony bezpłatnie (dotyczy to także diagnostyki, robocizny, części i transportu). Gwarancja rozpoczyna się w dniu dostawy Produktu do pierwszego nabywcy detalicznego.
* Dotyczy Produktów wyposażonych w licznik godzin.

Instrukcja korzystania z serwisu gwarancyjnego

Użytkownik jest odpowiedzialny za natychmiastowe powiadomienie dystrybutora lub sprzedawcy produktów komercyjnych, u którego zakupił Produkt, o istnieniu warunków spełniających wymagania gwarancyjne. Jeśli potrzebujesz pomocy w zlokalizowaniu dystrybutora lub autoryzowanego sprzedawcy albo masz pytania dotyczące praw lub obowiązków gwarancyjnych, możesz skontaktować się z nami:

Commercial Products Service Department
Toro Warranty Company
8111 Lyndale Avenue South
Bloomington, MN 55420-1196
E-mail: commercial.warranty@toro.com

Obowiązki właściciela

Jako właściciel Produktu jesteś odpowiedzialny za przeprowadzanie wymaganych czynności konserwacyjnych i regulacyjnych opisanych w Instrukcji obsługi. Niewykonywanie wymaganych czynności konserwacyjnych i regulacyjnych może być podstawą do odrzucenia roszczeń gwarancyjnych.

Elementy i sytuacje nie objęte gwarancją

Nie wszystkie uszkodzenia i usterki Produktu, które wystąpią w okresie gwarancyjnym, są wadami materiałowymi lub wykonania. Niniejsza wyrażona gwarancja nie obejmuje:

- Uszkodzeń Produktu wynikających z korzystania z nieoryginalnych części zamiennych Toro, instalacji i korzystania z dodatkowego wyposażenia oraz zmodyfikowanych akcesoriów i produktów marek innych niż Toro. Na te elementy producent może udzielić osobnej gwarancji.
- Uszkodzeń Produktu wynikających z niewykonywania zalecanych czynności konserwacyjnych i/lub regulacyjnych. Brak odpowiedniej konserwacji produktu Toro zgodnie z zalecanymi czynnościami konserwacyjnymi wymienionymi w *Instrukcji obsługi* może spowodować odrzucenie roszczeń gwarancyjnych.
- Uszkodzeń Produktu wynikających z użytkowania produktu w sposób agresywny, niedbały lub lekkomyślny.
- Części podlegających zużyciu w następstwie używania, chyba że okażą się wadliwe. Do przykładowych części eksploatacyjnych i zużywających się w trakcie normalnego użytkowania Produktu należą m.in. klocki i okładziny hamulcowe, okładziny sprzęgła, ostrza, bębny, przeciwnoże, zęby, kółka samonastawne, opony, filtry, paski oraz niektóre części spryskiwacza, takie jak membrany, dysze, zawory zwrotne itd.
- Uszkodzeń powstałych w wyniku wpływów zewnętrznych. Do elementów uznawanych za będące poza wpływami zewnętrznymi należą m.in. pogoda, praktyki przechowywania, zanieczyszczenia, stosowanie niedozwolonych środków chłodzących, smarów, dodatków, nawozów, wody, substancji chemicznych itp.
- Normalnego hałasu, wibracji, zużycia i pogorszenia działania.
- Normalne zużycie obejmuje m.in. uszkodzenia foteli w wyniku zużycia lub przetarcia, zużycie powierzchni malowanych, rysy na naklejkach i szybach itp.

Części

Części zaplanowane do wymiany w ramach wymaganej konserwacji są objęte gwarancją przez okres do planowego czasu wymiany dla danej części. Części wymienione w ramach niniejszej gwarancji są objęte okresem gwarancyjnym oryginalnego produktu i stają się własnością Toro. Ostateczna decyzja, czy dana część lub podzespół zostanie naprawiony czy wymieniony, podejmowana jest przez firmę Toro. Do napraw gwarancyjnych firma Toro może używać regenerowanych części.

Uwaga dotycząca gwarancji na akumulatory z możliwością głębokiego rozładowania:

Akumulatory z możliwością głębokiego rozładowania mają określoną ogólną liczbę kilowatogodzin, które mogą dostarczyć w okresie ich eksploatacji. Metody użytkowania, ładowania i konserwacji mogą wydłużyć lub skrócić całkowity okres eksploatacji akumulatora. Jako że akumulatory w tym produkcie zużywają się, ilość pracy użytecznej pomiędzy ładowaniami będzie powoli zmniejszać się, aż akumulator całkowicie się zużyje. Wymiana akumulatorów zużytych w trakcie normalnej eksploatacji jest obowiązkiem właściciela produktu. W czasie normalnego okresu gwarancyjnego na produkt potrzebna może być wymiana akumulatora na koszt właściciela.

Konserwacja na koszt właściciela

Regulacje silnika, czyszczenie i polerowanie układu smarującego, wymiana filtrów i elementów nie objętych gwarancją, wymiana płynu chłodzącego oraz zalecane konserwacje to tylko niektóre z normalnych czynności serwisowych produktów Toro, które są na koszt właściciela.

Warunki ogólne

Urządzenia objęte niniejszą gwarancją mogą być naprawiane wyłącznie przez autoryzowanych dystrybutorów i sprzedawców produktów Toro.

Firmy The Toro Company i Toro Warranty Company nie ponoszą odpowiedzialności za pośrednie, przypadkowe lub wynikowe szkody związane z użytkowaniem produktów Toro objętych tą gwarancją, w tym za jakiekolwiek koszty czy wydatki związane z zapewnieniem maszyn lub usług zastępczych w uzasadnionych okresach występowania usterek lub nieużywania w oczekiwaniu na naprawę w ramach gwarancji. Oprócz gwarancji emisji zanieczyszczeń, o których mowa poniżej, w stosownych przypadkach nie ma innych wyraźnych gwarancji.

Wszelkie domniemane gwarancje dotyczące wartości handlowej i przydatności do określonych zastosowań są ograniczone do okresu objętego niniejszą gwarancją. Niektóre kraje nie zezwalają na wyłączenie szkód przypadkowych lub wynikowych lub ograniczeń dotyczących okresu trwania domniemanych gwarancji, więc powyższe wyłączenia i ograniczenia mogą nie mieć zastosowania.

Niniejsza gwarancja udziela określonych praw, a w zależności od kraju właścicielowi mogą przysługiwać także inne prawa.

Wszystkie kraje oprócz USA i Kanady

Klienci powinni skontaktować się z lokalnym dystrybutorem lub sprzedawcą produktów Toro w celu uzyskania informacji o warunkach gwarancyjnych obowiązujących w danym kraju, prowincji lub stanie. Jeśli z jakichkolwiek powodów nie jesteś zadowolony z obsługi świadczonej przez dystrybutora lub masz trudności z uzyskaniem informacji o warunkach gwarancyjnych, skontaktuj się z importerem produktów Toro. Jeśli zawiodą wszystkie inne sposoby uzyskania takich informacji, skontaktuj się z Toro Warranty Company.