Form No. 3414-460 Rev A

Машина HoverPro® 400

Номер модели 02615—Заводской номер 400000000 и до

Руководство оператора

Введение

ПРЕДУПРЕЖДЕНИЕ

КАЛИФОРНИЯ
Положение 65, Предупреждение

В соответствии с информацией, имеющейся в распоряжении компетентных органов штата Калифорния, данное изделие содержит химическое соединение (соединения), способное вызвать онкологические заболевания, врожденные пороки или нарушения репродуктивной системы человека.

Выхлоп двигателя данного изделия содержит химические соединения, которые в штате Калифорния считаются причиной заболевания раком, врожденных пороков, или иных нарушений репродуктивной функции.

Раздел 4442 или 4443 Калифорнийского свода законов по общественным ресурсам запрещает использовать или эксплуатировать на землях, покрытых лесом, кустарником или травой, двигатель без исправного искрогасительного устройства, описанного в разделе 4442 и поддерживаемого в надлежащем рабочем состоянии; или двигатель должен быть изготовлен, оборудован и проходить обслуживание с учетом противопожарной безопасности. **Данная машина не оборудована искрогасящим устройством в стандартной комплектации. Перед эксплуатацией данной машины в Калифорнии вам необходимо установить комплект искрогасящего устройства.**

Система искрообразования соответствует канадскому стандарту ICES-002.

Прилагаемое *Руководство для владельца двигателя* содержит информацию относительно требований Агентства по охране окружающей среды США (EPA) и/или Директивы по контролю вредных выбросов штата Калифорния, касающихся систем выхлопа, технического обслуживания и гарантии. Детали для замены можно заказать, обратившись в компанию-изготовитель двигателя.

Внимательно изучите данное руководство и научитесь правильно использовать и обслуживать машину, не допуская ее повреждения и травмирования персонала. Вы несете ответственность за правильное и безопасное использование машины. Сохраните для справок в процессе эксплуатации.

Вы можете напрямую связаться с компанией Toro, используя сайт www.Toro.com, для получения информации об изделии и навесном оборудовании, для помощи в поисках дилера или для регистрации изделия.

При возникновении потребности в техническом обслуживании, запасных частях, выпущенных фирмой Toro, или в дополнительной информации обращайтесь к официальному дилеру по техническому обслуживанию или в отдел технического обслуживания компании Toro. Будьте готовы указать модель и заводской номер машины. Рисунок 1 указывает место на машине, где представлена ее модель и серийный номер.

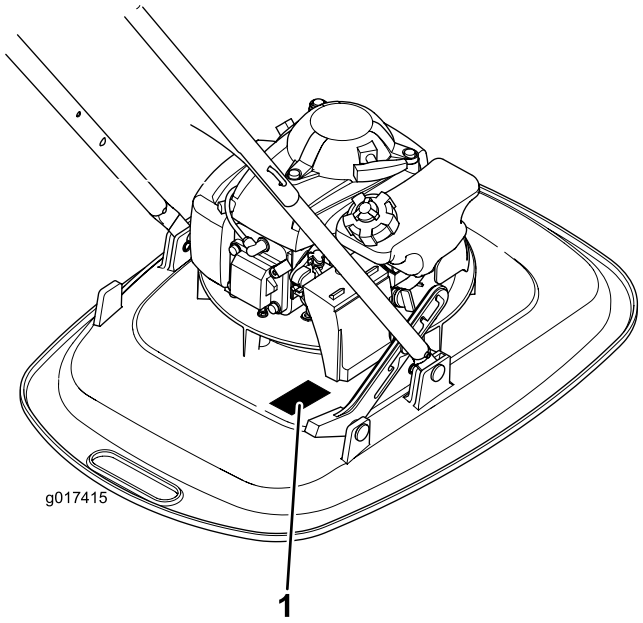

g017415

Рисунок 1

1. Табличка с названием модели и заводским номером

© 2017—The Toro® Company
8111 Lyndale Avenue South
Bloomington, MN 55420

Регистрация в www.Toro.com.

Перевод исходного документа (RU)
Отпечатано в Великобритании
Все права защищены

3414-460 A

Запишите название модели и заводские номера в места, отведенные для этой цели ниже:

Номер модели _____

Заводской номер _____

В настоящем руководстве приведены потенциальные факторы опасности и рекомендации по их предупреждению, обозначенные символом предупреждения об опасности (Рисунок 2) Данный символ предупреждает об опасности, которая может стать причиной серьезной травмы, в том числе с летальным исходом, в случае несоблюдения пользователем рекомендуемых мер предосторожности.

g000502

Рисунок 2

1. Символ предупреждения об опасности

Для выделения информации в данном руководстве используются два слова. **Внимание!** – привлекает внимание к специальной информации, относящейся к механической части машины, а **Примечание** – выделяет общую информацию, требующую особого внимания.

У моделей с указанной мощностью (в л.с.) полная мощность была установлена на основании лабораторных испытаний, проведенных изготовителем двигателя в соответствии с SAE J1349. Так как конфигурация двигателя была изменена для удовлетворения требований по безопасности, составу выхлопа и эксплуатации, фактическая мощность двигателя машины этого класса будет значительно ниже.

Содержание

Введение 1
Техника безопасности 3
Общие правила техники безопасности 3
Техника безопасности до начала работы 3
Правила техники безопасности при работе с машиной 4
Правила техники безопасности после работы с машиной 5
Техника безопасности при обслуживании 5
Наклейки с правилами техники безопасности и инструкциями 6
Сборка 8
1 Сборка рукоятки 8
2 Заправка двигателя маслом 8
Знакомство с изделием 10
Технические характеристики 10
Эксплуатация 11
Заправка топливного бака 11
Проверка уровня масла в двигателе 11
Регулировка высоты скашивания 12
Запуск двигателя 12
Регулировка положения рукоятки 13
Останов двигателя 14
Советы по эксплуатации 15
Техническое обслуживание 16
Рекомендуемый график(и) технического обслуживания 16
Подготовка к техническому обслуживанию 16
Замена воздухоочистителя 17
Замена масла в двигателе 17
Обслуживание свечи зажигания 18
Замена нейлоновой режущей лески 18
Очистка машины 18
Хранение 19
Подготовка газонокосилки для хранению 19
Поиск и устранение неисправностей 20

Техника безопасности

Следующий раздел по технике безопасности составлен на основе стандартов B71.4-2012 Американского национального института стандартов (ANSI) и EN 14910.

Общие правила техники безопасности

При эксплуатации данной машины существует опасность травмирования рук и ног, а также опасность выброса посторонних предметов. Во избежание тяжелых травм следует соблюдать все правила техники безопасности.

Использование этого изделия не по назначению может представлять опасность для пользователя и находящихся рядом людей.

- Перед запуском двигателя прочитайте и изучите содержание настоящего *Руководства оператора*.
- Держите руки и ноги подальше от движущихся компонентов машины.
- Не эксплуатируйте данную машину без установленных на ней исправных ограждений и других защитных устройств.
- Держитесь подальше от отверстий для выброса материала. Следите, чтобы посторонние лица находились на безопасном расстоянии от машины.
- Не допускайте детей в рабочую зону. Запрещается допускать детей к управлению машиной.
- Перед техническим обслуживанием, заправкой топливом или устранением засоров остановите машину и заглушите двигатель.

Нарушение установленных правил эксплуатации или технического обслуживания данной машины может привести к травме. Чтобы уменьшить вероятность травмирования, соблюдайте правила техники безопасности и всегда обращайте внимание на предупреждающие символы, означающие «Внимание!», «Осторожно!» или «Опасно!» — указания по обеспечению личной безопасности. Несоблюдение данных инструкций может стать причиной несчастного случая или гибели.

Дополнительная информация по технике безопасности приведена в соответствующих разделах настоящего руководства.

Техника безопасности до начала работы

Общие правила техники безопасности

- Ознакомьтесь с правилами эксплуатации оборудования, органами управления и предупреждающими знаками.
- Убедитесь, что все ограждения и защитные устройства находятся на своих местах и правильно работают.
- Обязательно произведите осмотр машины на отсутствие износа или повреждения болта, лески и диска режущего блока.
- Осмотрите участок, где будет использоваться машина, и удалите все посторонние предметы, которые могут быть отброшены машиной.
- При регулировке высоты скашивания существует опасность контакта с движущимся режущим диском, что может стать причиной травм.
  - Выключите двигатель и дождитесь остановки всех движущихся частей.
  - Отсоедините провод от свечи зажигания перед регулировкой высоты скашивания.

Техника безопасности при обращении с топливом

⚠ ОПАСНО

Топливо является легковоспламеняющейся и крайне взрывоопасной жидкостью. Возгорание или взрыв топлива могут вызвать ожоги и повреждение имущества.

- **Чтобы предотвратить воспламенение топлива разрядом статического электричества, перед заправкой устанавливайте емкость с топливом и(или) машину непосредственно на землю, а не на транспортное средство или другой объект.**
- **Заправку топливного бака производите вне помещения, на открытом месте, после полного остывания двигателя. Вытрите все разлитое топливо.**
- **Не курите при выполнении операций с топливом и не выполняйте их вблизи источников огня или искрения.**
- **Храните топливо в штатной емкости в месте, недоступном для детей.**

⚠ ПРЕДУПРЕЖДЕНИЕ

Проглатывание топлива вызывает тяжелые отравления, в том числе со смертельным исходом. Продолжительное воздействие паров бензина может привести к тяжелой травме или заболеванию.

- **Избегайте продолжительного вдыхания паров.**
- **Не приближайте лицо и руки к патрубку и отверстию топливного бака.**
- **Не допускайте попадания топлива в глаза и на кожу.**

Правила техники безопасности при работе с машиной

Общие правила техники безопасности

- Используйте подходящую одежду, включая защитные очки, нескользящую прочную обувь и средства защиты органов слуха. Закрепите длинные волосы сзади и не надевайте ювелирные украшения.
- Запрещается управлять машиной в состоянии болезни или усталости, а также под воздействием алкоголя, наркотических веществ или лекарственных препаратов.
- Режущий блок очень острый; в случае касания режущего диска или лески возможны серьезные травмы. Прежде чем покинуть место оператора, выключите двигатель и дождитесь остановки всех движущихся частей машины.
- После отпускания штанги контроля присутствия оператора должен произойти останов двигателя, и режущий блок должен перестать вращаться в течение 3 секунд. В противном случае незамедлительно прекратите эксплуатацию машины и свяжитесь с официальным дилером по техническому обслуживанию.
- Эксплуатируйте машину только при наличии хорошего обзора и в подходящих погодных условиях. Запрещается работать с машиной, если существует опасность попадания молнии.
- Влажная трава и листья могут стать причиной серьезной травмы, если вы поскользнетесь и коснетесь режущего блока. По возможности производите скашивание только в сухую погоду.
- Соблюдайте осторожность, приближаясь к закрытым поворотам, деревьям, кустарникам или к другим объектам, которые могут ухудшать обзор.
- Остерегайтесь ям, выбоин, ухабов, камней и других скрытых препятствий. Работа на неровной поверхности может привести к потере равновесия, падению и серьезным травмам.
- После удара о какой-либо предмет или при появлении чрезмерной вибрации остановите машину и осмотрите режущий блок. Перед возобновлением работы произведите необходимый ремонт.
- Перед тем как покинуть рабочее место, заглушите двигатель и дождитесь остановки всех движущихся частей.
- Если двигатель работал продолжительное время, глушитель будет очень горячим и может вызвать серьезные ожоги. Держитесь на достаточном расстоянии от горячего глушителя.
- Используйте только утвержденные компанией Toro® приспособления и навесные орудия.

Правила безопасности при работе на склонах

⚠ ПРЕДУПРЕЖДЕНИЕ

Запуск двигателя на склонах с крутизной более 25 градусов может привести к серьезному повреждению двигателя из-за недостаточного смазывания. Некоторые возможные повреждения: заедание клапанов, задиры на поршнях или прогорание подшипников коленчатого вала.

- **Перед работой на любом склоне необходимо провести проверку площадки, чтобы определить фактический уклон, на котором будет работать данное устройство.**
- **Не запускайте четырехтактный двигатель Honda в данном изделии на склоне с крутизной свыше 25 градусов.**

- Не производите скашивание влажной травы. Неустойчивое положение ног создает опасность – можно поскользнуться и упасть.
- Будьте осторожны при скашивании рядом с обрывами, канавами или насыпями.
- При использовании машины всегда держите обе руки на рукоятке.
- При скашивании травы с верхней точки крутого склона, когда вам нужно увеличить диапазон действия машины, никогда не привязывайте ее за трос; используйте утвержденную к применению удлиненную рукоятку.

Правила техники безопасности после работы с машиной

Общие правила техники безопасности

- Для предотвращения возгорания очистите машину от травы и загрязнений. Удалите следы утечек масла или топлива.
- Дайте двигателю остыть перед постановкой машины на хранение в закрытом месте.
- Запрещается хранить машину или емкость с топливом в местах, где есть открытое пламя, искры или малая горелка, используемая, например, в водонагревателе или другом оборудовании.

Правила техники безопасности при буксировке

- Соблюдайте осторожность при погрузке или выгрузке машины.
- Закрепите машину.
- Запрещается поднимать машину за двигатель, так как острые кромки могут стать причиной травм.

Техника безопасности при обслуживании

- Прежде чем выполнять любые процедуры технического обслуживания, отсоедините провод от свечи зажигания.
- Используйте перчатки и средства защиты глаз во время технического обслуживания машины.
- При техническом обслуживании режущего блока используйте перчатки.
- Никогда не изменяйте конструкцию защитных устройств. Регулярно проверяйте исправность их работы.
- При опрокидывании машины топливо может вытечь. Топливо является легковоспламеняющейся, взрывоопасной жидкостью и может стать причиной травмы. Не выключайте двигатель до полной выработки топлива или откачайте топливо ручным насосом; запрещается использовать перелив топлива сифоном.

Наклейки с правилами техники безопасности и инструкциями

Внимание: **Наклейки и инструкции по технике безопасности должны быть хорошо видны оператору и располагаться вблизи всех мест, представляющих повышенную опасность. Заменяйте все поврежденные или утерянные наклейки.**

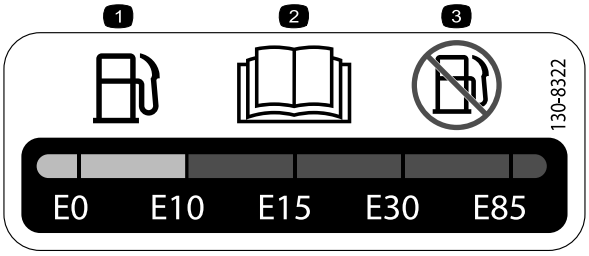

decal130-8322

130-8322

1. Используйте только топливо, содержащее не более 10% спирта по объему.
2. Прочтите дополнительную информацию о топливе в *Руководстве оператора.*
3. Запрещается использовать топливо с содержанием этилового спирта более 10% по объему.

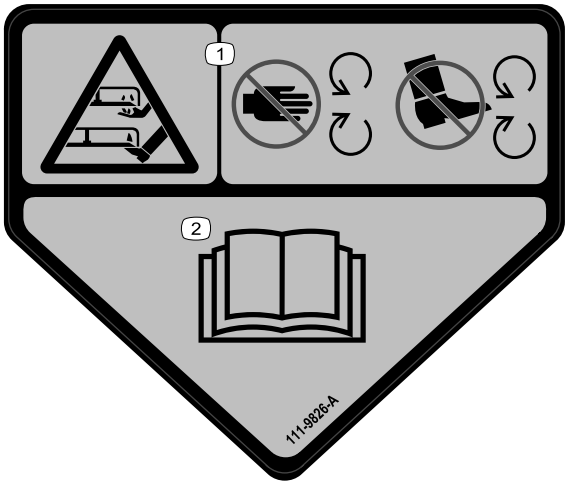

decal111-9826

111–9826

1. Опасность порезов/травматической ампутации рук или ног режущим блоком – держите руки и ноги на достаточном расстоянии от движущихся частей.
2. Прочитайте *Руководство оператора*.

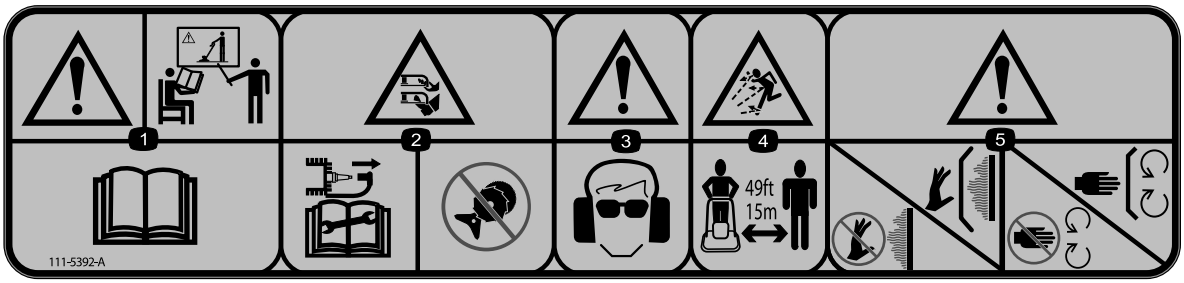

decal111-5392

111-5392

1. Предупреждение: пройдите обучение по эксплуатации данного изделия, прочтите *Руководство оператора.*
2. Опасность порезов/травматической ампутации рук и ног нейлоновой леской – отсоедините провод от свечи зажигания, прежде чем работать с машиной; запрещается устанавливать металлические режущие части.
3. Осторожно! Используйте средства защиты органов зрения и слуха.
4. Опасность выброса предметов – следите за тем, чтобы посторонние лица находились на расстоянии не менее 15 м от машины.
5. Предупреждение: не касайтесь горячих поверхностей; следите за тем, чтобы защитные ограждения были на своих местах; держитесь подальше от движущихся частей; защитные ограждения должны быть установлены на своих местах.

decal94-8072

94-8072

1. Осторожно! Опасность травмирования или увечий рук или ног; режущий механизм.

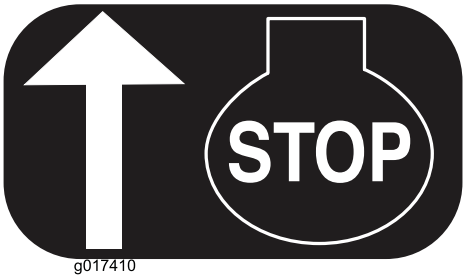

g017410

H295159

1. Останов двигателя (выключение)

Сборка

Примечание: Определите левую и правую стороны машины, если смотреть со стороны оператора.

1

Сборка рукоятки

Детали не требуются

Процедура

1. Вставьте нижнюю рукоятку в раму (Рисунок 3).

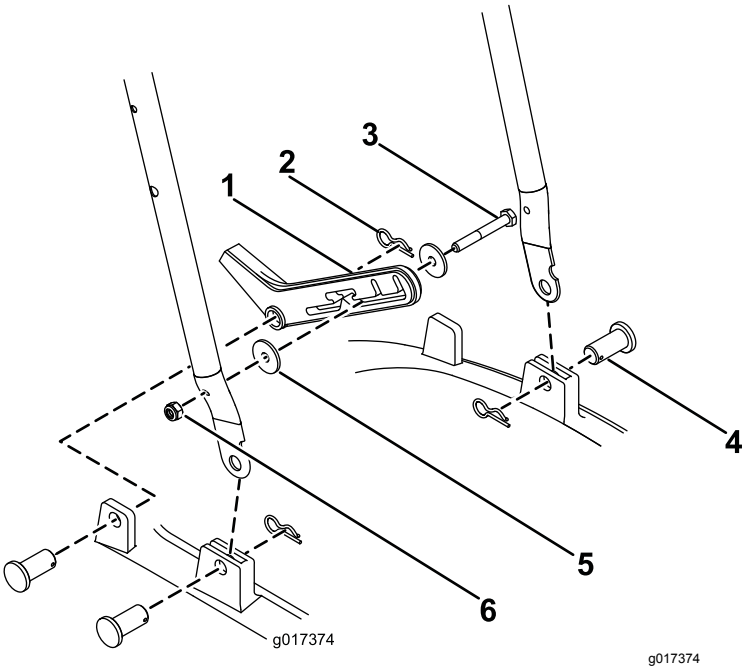

Рисунок 3

1.	Ножной упор	4.	Стопорный штифт
2.	Шплинт	5.	Шайба
3.	Болт	6.	Контргайка

2. Закрепите каждую сторону при помощи стопорного штифта и шплинта (Рисунок 3).
3. Закрепите ножной упор с правой стороны нижней рукоятки с помощью гайки M6, болта M6 и двух шайб (Рисунок 3).
4. Присоедините ножной упор к раме с помощью стопорного штифта и шпильки (Рисунок 3).
5. Соедините верхнюю рукоятку с нижней рукояткой, закрепив с каждой стороны с помощью U-образного болта, шайбы M6 и маховичка (Рисунок 4).

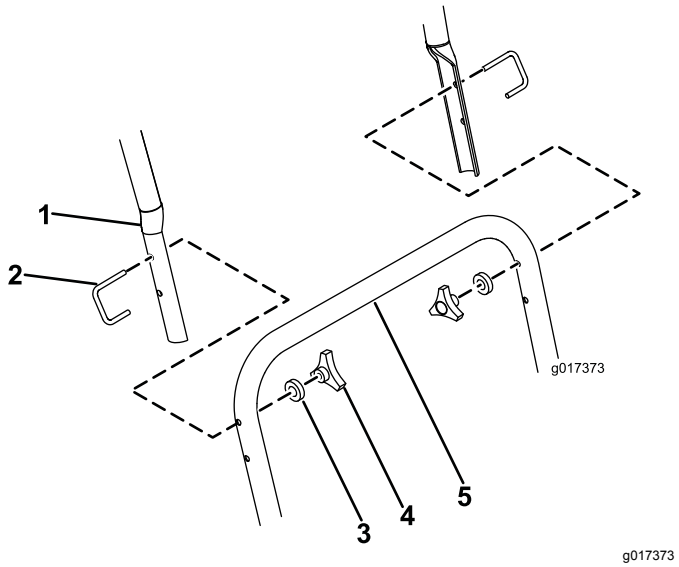

Рисунок 4

1.	Верхняя рукоятка	4.	U-образный болт
2.	Маховичок	5.	Нижняя рукоятка
3.	Шайба		

2

Заправка двигателя маслом

Детали не требуются

Процедура

Внимание: **При поставке с завода двигатель машины не заправлен маслом. Перед пуском двигателя заправьте его маслом.**

Максимальный объем заправки: 0,59 л, тип: универсальное минеральное масло 10W-30, имеющее категорию обслуживания SF, SG, SH, SJ, SL или выше по API.

1. Переместите машину на ровную поверхность.
2. Извлеките масломерный щуп (Рисунок 5).

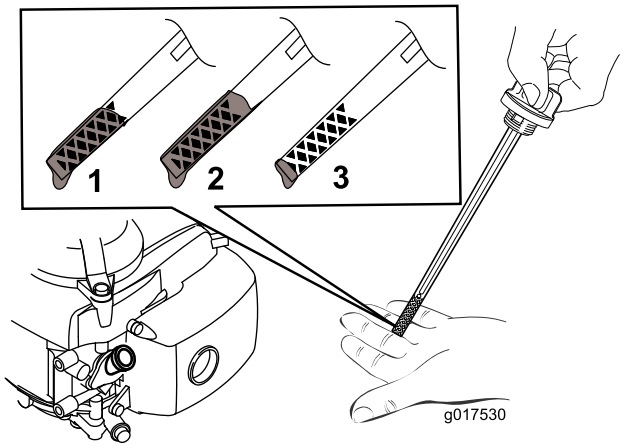

g017530

Рисунок 5

1. Уровень масла на максимальной отметке.
2. Слишком высокий уровень масла – слейте масло из картера двигателя.
3. Слишком низкий уровень масла – добавьте масло в картер двигателя.

3. **Медленно** залейте масло в маслозаливное отверстие, подождите 3 минуты, после чего проверьте уровень масла с помощью масломерного щупа. Для этого начисто протрите щуп, а затем вставьте его в маслозаливное отверстие, **не заворачивая** при этом крышку (Рисунок 6).

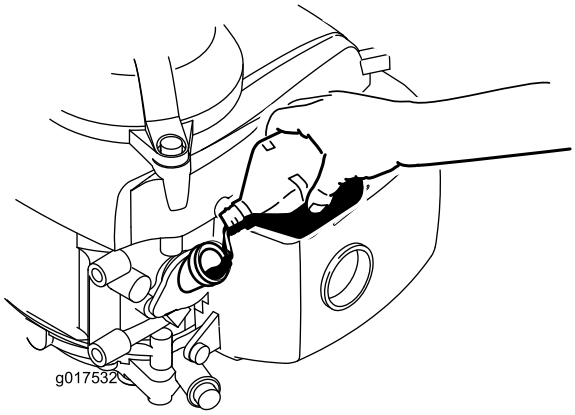

g017532

Рисунок 6

Примечание: Заливайте масло в картер двигателя до достижения требуемого уровня по масломерному щупу как показано на Рисунок 5. В случае перелива слейте некоторое количество масла из двигателя, как описано в Замена масла в двигателе (страница 17).

4. Установите масломерный щуп на место и плотно затяните его от руки.

Внимание: ***Замените масло в двигателе после первых 5-и часов работы*, а затем меняйте масло раз в год. См. Замена масла в двигателе (страница 17)**

Знакомство с изделием

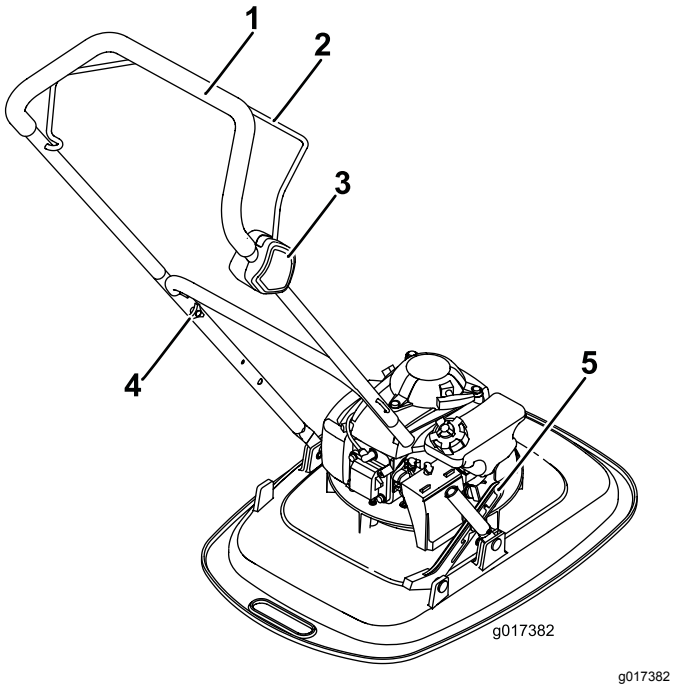

Рисунок 7

1. Рукоятка
2. Штанга контроля присутствия оператора
3. Распределительная коробка
4. Ручка фиксации рукоятки
5. Ножной упор

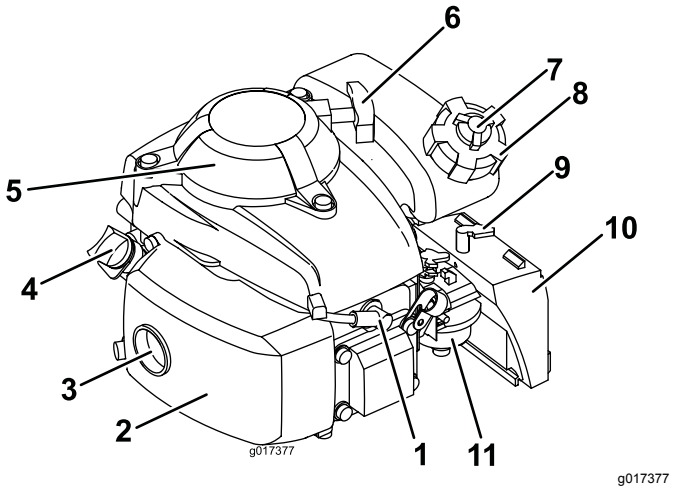

Рисунок 8

1. Свеча зажигания
2. Ограждение выхлопа
3. Выхлоп
4. Масломерный щуп
5. Ограждение для защиты пальцев
6. Ручка стартера
7. Ручка вентиляции крышки топливного бака
8. Крышка топливного бака
9. Рычаг дроссельной заслонки
10. Воздухоочиститель
11. Карбюратор

Технические характеристики

Модель	Ширина скашивания	Ширина изделия
02615	40 см	50 см

Эксплуатация

Заправка топливного бака

- Для наилучших результатов используйте только чистый, свежий, неэтилированный бензин с октановым числом 87 или выше (метод оценки (R+M)/2).
- Приемлемыми считаются кислородосодержащие виды топлива, в состав которых входит до 10% спирта или 15% метил-трет-бутилового эфира (MTBE) по объему.
- **Не используйте** смеси этанола с бензином (такие как E15 или E85) с содержанием более 10% этанола по объему. Это может привести к нарушениям эксплуатационных характеристик и/или повреждениям двигателя, которые не будут покрываться гарантией.
- **Запрещается** использовать бензин, содержащий метанол.
- **Запрещается** хранить топливо в топливных баках или контейнерах на протяжении всей зимы без добавления стабилизирующей присадки.
- **Не** добавляйте масло в бензин.

Заправляйте топливный бак чистым стандартным бензином, не содержащим тетраэтилсвинца, используя заправочную станцию заслуживающего доверия поставщика горючего (Рисунок 9).

Внимание: **Для устранения проблем при запуске машины добавляйте стабилизатор топлива в любое время года, смешивая его с топливом, полученным в течение не более 30 дней.**

См. дополнительную информацию в руководстве владельца двигателя для вашей машины.

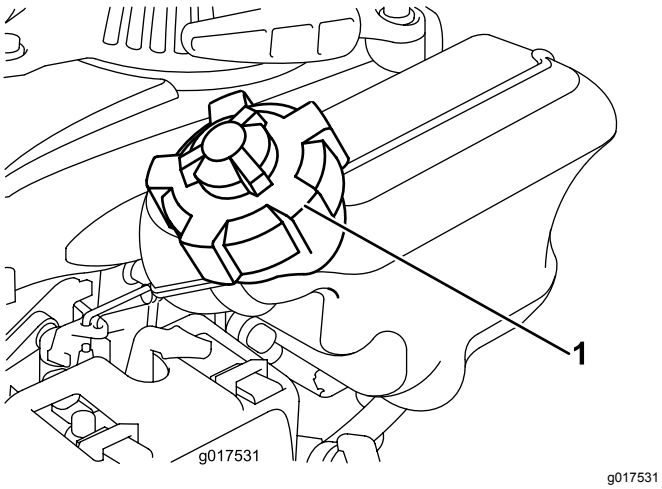

Рисунок 9

1. Крышка топливного бака

Проверка уровня масла в двигателе

Интервал обслуживания: Перед каждым использованием или ежедневно

1. Установите газонокосилку на ровную поверхность.
2. Выньте масломерный щуп и протрите его чистой ветошью.
3. Вставьте, **но не заворачивайте** масломерный щуп в маслозаливное отверстие.
4. Извлеките масломерный щуп и проверьте уровень масла.
5. Для того, чтобы правильно определить уровень масла на масломерном щупе, см. Рисунок 10.

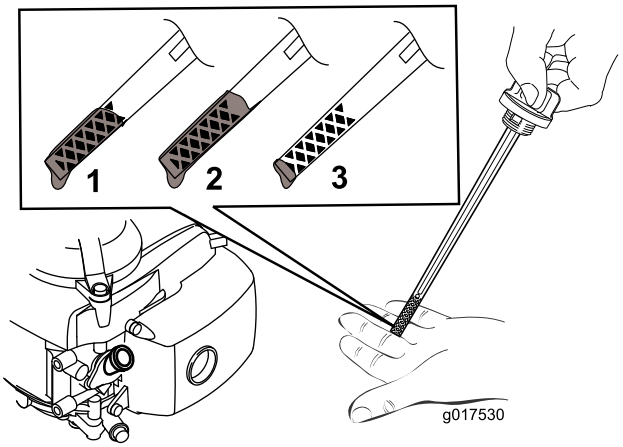

Рисунок 10

1. Уровень масла на максимальной отметке.
2. Слишком высокий уровень масла – слейте масло из картера двигателя.
3. Слишком низкий уровень масла – добавьте масло в картер двигателя.

6. Если уровень масла слишком низкий, **медленно** налейте масло в маслозаливное отверстие, подождите 3 минуты, после чего проверьте уровень масла с помощью масломерного щупа. Для этого начисто протрите щуп и вставьте его в маслозаливное отверстие, **не заворачивая при этом** крышку.

   Примечание: Максимальный объем заправки: 0,59 л, универсальное минеральное масло 10W-30, имеющее категорию обслуживания SF, SG, SH, SJ, SL или выше по API.

Примечание: Заливайте масло в картер двигателя до достижения требуемого уровня по масломерному щупу как показано на Рисунок 10. В случае перелива слейте некоторое количество масла из двигателя, как описано в Замена масла в двигателе (страница 17).

7. Установите масломерный щуп на место и плотно затяните его от руки.

Внимание: ***Замените масло в двигателе после первых 5-и часов работы*, а затем меняйте масло раз в год. См. Замена масла в двигателе (страница 17)**

Регулировка высоты скашивания

⚠ ПРЕДУПРЕЖДЕНИЕ

При регулировке высоты скашивания можно коснуться движущегося режущего блока, что может стать причиной серьезной травмы.

- **Выключите двигатель и дождитесь остановки всех движущихся частей.**
- **Используйте перчатки, чтобы удерживать режущий блок.**

⚠ ПРЕДОСТЕРЕЖЕНИЕ

Если двигатель работал, глушитель может быть горячим и вызвать серьезные ожоги. Держитесь на достаточном расстоянии от глушителя.

Отрегулируйте высоту скашивания на требуемое значение.

1. Поверните переключатель топлива в положение «Выкл.» (OFF)
2. Отсоедините провод от свечи зажигания.
3. Переверните машину на сторону таким образом, чтобы масляный щуп был направлен вниз.
4. **На руках должны быть надеты защитные перчатки**; снимите нейлоновую режущую леску.
5. Установите нейлоновую режущую леску на требуемую высоту.

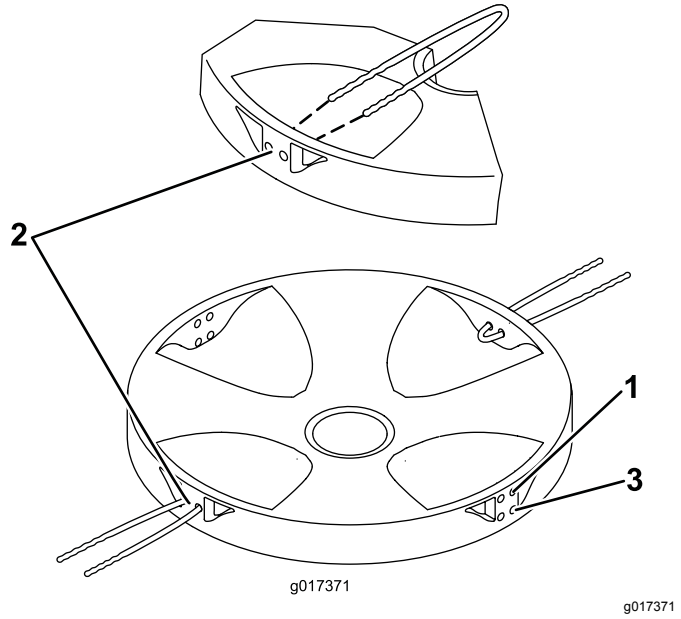

Рисунок 11

1. Высокий
2. Средний
3. Низкий

Запуск двигателя

1. Откройте вентиляционное отверстие топливного бака, повернув ручку вентиляционного отверстия по крайней мере 2 или 3 раза против часовой стрелки.
2. Поверните топливный клапан в положение «Вкл.» (ON) (Рисунок 12).

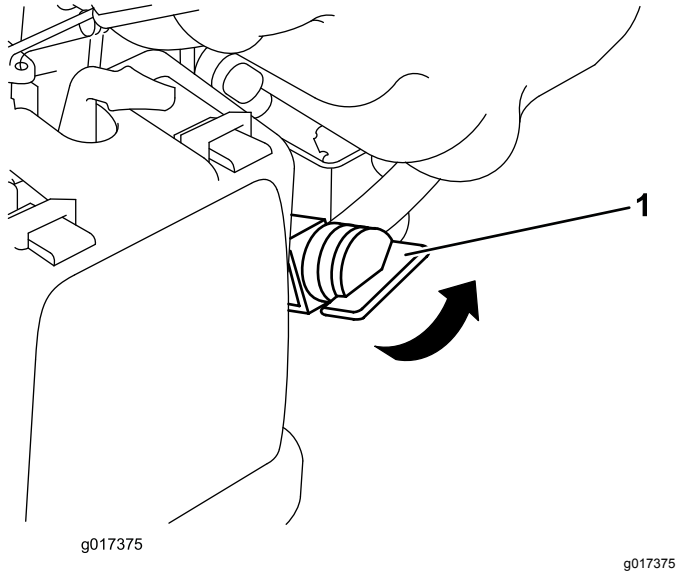

Рисунок 12

1. Топливный клапан

3. Прижмите штангу контроля присутствия оператора к рукоятке.

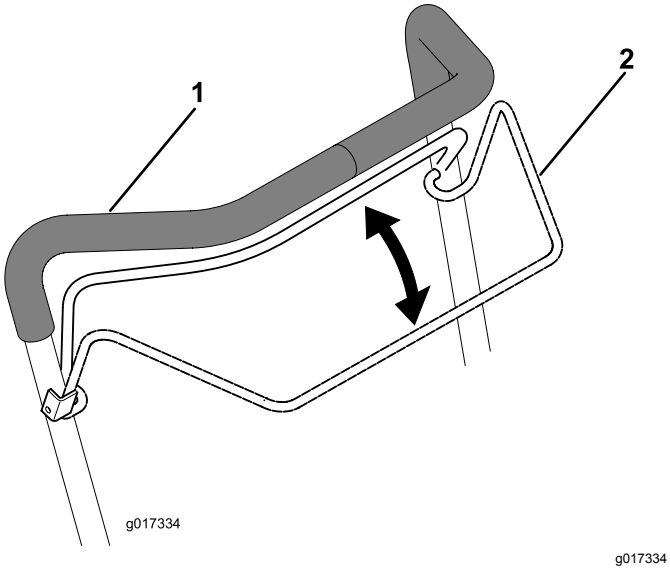

Рисунок 13

1. Рукоятка
2. Штанга контроля присутствия оператора

4. Поставьте ногу на деку и наклоните машину на себя (Рисунок 14).

Рисунок 14

5. Потяните рукоятку ручного стартера.

   Примечание: Не допускайте резкого возврата ручки стартера к двигателю. Возвратите ее медленно, чтобы предотвратить повреждение стартера.

Примечание: Если газонокосилка не запустится после нескольких попыток, обратитесь в сервис-центр официального дилера.

Регулировка положения рукоятки

Описание разных положений рукоятки см. в Рисунок 15.

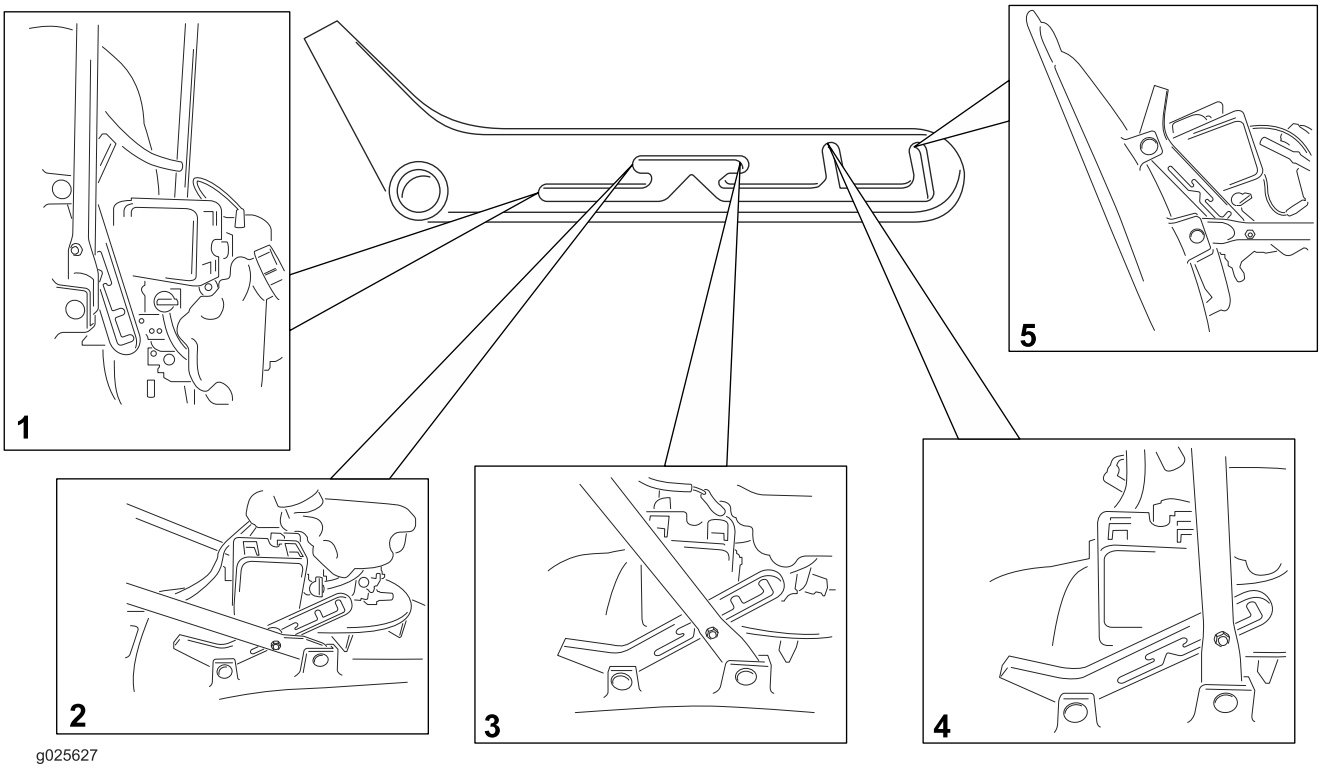

g025627

Рисунок 15

1. Положение для хранения и транспортировки в подвешенном состоянии
2. Нижнее рабочее положение
3. Верхнее рабочее положение
4. Положение для хранения/транспортировки
5. Положение для технического обслуживания

Примечание: Правильный порядок хранения см. Подготовка газонокосилки для хранению (страница 19).

Останов двигателя

Интервал обслуживания: Перед каждым использованием или ежедневно

Чтобы заглушить двигатель, отпустите штангу контроля присутствия оператора (Рисунок 16).

Внимание: **После отпускания штанги контроля присутствия оператора двигатель должен остановиться и режущая леска должна перестать вращаться в течение 5 секунд. Если остановка не происходит надлежащим образом, немедленно прекратите эксплуатацию машины и свяжитесь с уполномоченным дилером по техническому обслуживанию.**

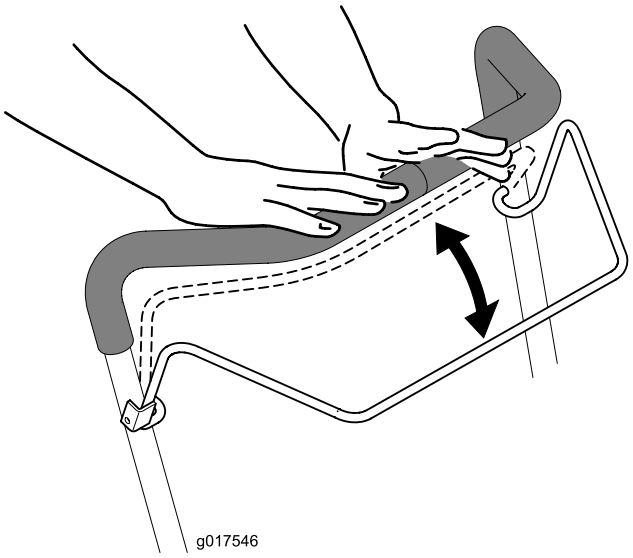

g017546

Рисунок 16

Советы по эксплуатации

Общие указания по скашиванию травы

- Осмотрите участок, где будет использоваться машина, и удалите все посторонние предметы, которые могут быть отброшены машиной.
- Избегайте ударов режущей лески о твердые предметы. Запрещается намеренно производить скашивание поверх какого-либо предмета.
- Если произошел удар машины о какой-либо предмет или машина начала вибрировать, немедленно заглушите двигатель, отсоедините провод от свечи зажигания и осмотрите машину на наличие повреждений.
- Для получения оптимальных рабочих характеристик устанавливайте новую режущую леску перед началом сезона скашивания.
- По мере необходимости заменяйте режущую леску запасной леской производства компании Toro.
- Убедитесь в том, что сменная режущая леска имеет длину, соответствующую длине неизношенной лески.

Скашивание травы

- Срезайте только около одной трети высоты травы за один проход. Не производите резку травы ниже самой высокой настройки (30 мм), кроме случаев, когда трава растет редко, или в конце осени, когда рост травы начинает замедляться. См. Регулировка высоты скашивания (страница 12)
- Не рекомендуется скашивать траву высотой свыше 15 см (6 дюймов). Скашивание слишком высокой травы может привести к засорению механизма машины и остановке двигателя.
- Перемещение газонокосилки по слежавшейся листве или траве также может привести к засорению механизма машины и остановке двигателя. По возможности производите скашивание только в сухую погоду.

⚠ ПРЕДУПРЕЖДЕНИЕ

Влажная трава и листья могут стать причиной серьезной травмы, если вы поскользнетесь и коснетесь режущей лески. По возможности производите скашивание только в сухую погоду.

- Помните об опасности возникновения пожара в очень сухих условиях, соблюдайте все местные противопожарные правила и очищайте машину от сухой травы и листьев.
- Если после скашивания внешний вид газона оказался неудовлетворительным, попробуйте выполнить одно (или несколько) из следующих действий:
  - Осмотрите режущий блок и/или замените режущую леску.
  - При скашивании идите медленнее.
  - Увеличьте высоту скашивания на машине.
  - Увеличьте частоту скашивания травы.
  - Выполняйте скашивание с частичным перекрытием полос вместо срезания полной полосы за каждый проход.

Кошение на газоне, покрытом листвой

- После скашивания убедитесь, что поверхность газона в достаточной степени видна сквозь слой срезанных листьев. Возможно, потребуются повторные проходы по покрытой листвой поверхности.
- Не рекомендуется скашивать траву высотой свыше 15 см (6 дюймов). Если слой листьев слишком толстый, это может вызвать заедание машины и привести к останову двигателя.
- Если газонокосилка недостаточно мелко перерабатывает листья, снизьте скорость движения при скашивании.

Техническое обслуживание

Примечание: Определите левую и правую стороны машины, если смотреть со стороны оператора.

Рекомендуемый график(и) технического обслуживания

Периодичность технического обслуживания	Порядок технического обслуживания
Через первые 5 часа	• Замените масло в двигателе.
Перед каждым использованием или ежедневно	• Проверьте уровень масла в двигателе. • Убедитесь в том, что останов двигателя происходит в течение 5 секунд после отпускания штанги контроля присутствия оператора. • Удалите обрезки травы и грязь со всей машины.
После каждого использования	• Удалите обрезки травы и грязь со всей машины.
Через каждые 100 часов	• Проверяйте свечу зажигания и, в случае необходимости, заменяйте ее.
Перед помещением на хранение	• Удалите топливо из бака перед проведением ремонта в соответствии с указаниями, а также перед ежегодным периодом хранения. • Очистите систему охлаждения; удалите из ребер воздушного охлаждения двигателя и стартера обрезки травы, мусор или грязь. При эксплуатации газонокосилки в условиях сильного загрязнения или большого количества сорняков, производите очистку системы чаще.
Ежегодно	• Замените воздушный фильтр; при работе в условиях сильной запыленности чаще меняйте фильтр. • Замените масло в двигателе.

Подготовка к техническому обслуживанию

⚠ ПРЕДУПРЕЖДЕНИЕ

При опрокидывании машины топливо может вытечь. Топливо является воспламеняющейся, взрывоопасной жидкостью и может стать причиной травмирования.

Подождите, пока топливо полностью не выработается, или откачайте его ручным насосом; запрещается использовать перелив сифоном.

1. Заглушите двигатель и дождитесь остановки всех движущихся частей.
2. Прежде чем выполнять любые процедуры технического обслуживания, отсоедините провод от свечи зажигания.Рисунок 17

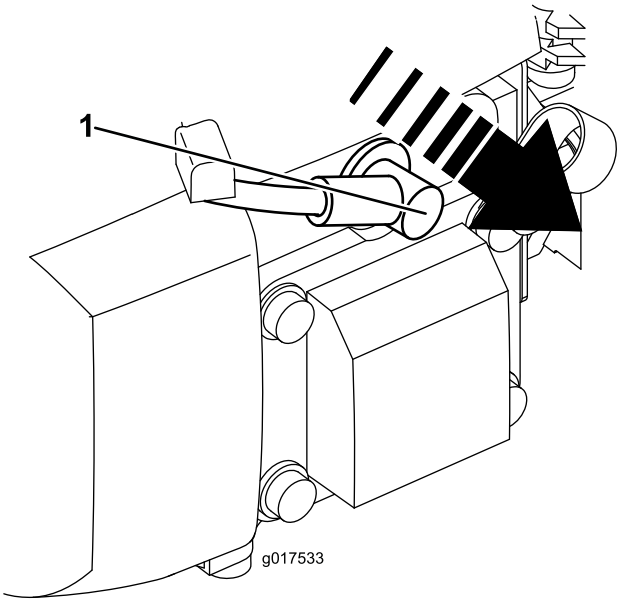

g017533

Рисунок 17

1. Провод свечи зажигания

3. После выполнения процедур(ы) технического обслуживания подсоедините провод к свече зажигания.

Внимание: **Всегда переворачивайте машину на одну сторону таким образом, чтобы масломерный щуп был направлен вниз. Если машину наклонить в другом направлении, масло может заполнить клапанный механизм, что потребует слива масла, как минимум, в течение 30 минут.**

Замена воздухоочистителя

Интервал обслуживания: Ежегодно

1. Нажмите на язычки защелок, расположенные наверху крышки воздухоочистителя (Рисунок 18).

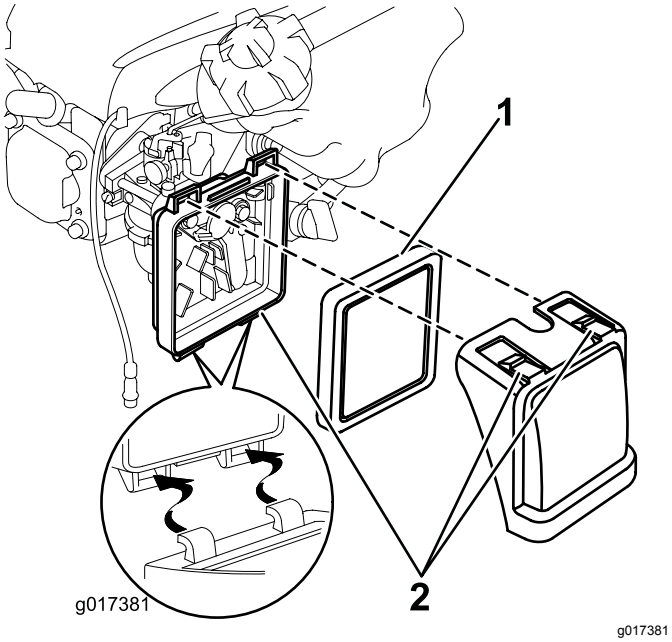

Рисунок 18

1. Фильтр
2. Язычки защелок

2. Откройте крышку (Рисунок 18).
3. Извлеките фильтр (Рисунок 18).
4. Осмотрите воздушный фильтр.
   A. Если воздушный фильтр поврежден или смочен маслом или топливом, замените его.
   B. Если воздушный фильтр загрязнен, несколько раз постучите им по твердой поверхности или продуйте сжатым воздухом под давлением не меньше 2,07 бар через боковую сторону фильтра, обращенную к двигателю.

   Примечание: Запрещается счищать грязь с фильтра щеткой; щетка втирает грязь в волокна.
5. Удалите грязь с корпуса и крышки воздухоочистителя с помощью влажной салфетки. **Не допускайте сметания грязи в воздушный канал.**
6. Установите фильтр в воздухоочиститель (Рисунок 18).
7. Установите крышку на место (Рисунок 18).

Замена масла в двигателе

Интервал обслуживания: Через первые 5 часа

Ежегодно

1. Перед заменой масла включите двигатель на несколько минут для прогрева.

   Примечание: Разогретое масло, обладая повышенной текучестью, более эффективно удаляет загрязнения.
2. Убедитесь в том, что в топливном баке мало топлива или нет вообще, чтобы исключить его вытекание при наклонении газонокосилки на сторону.
3. Отсоедините провод от свечи зажигания. См. Подготовка к техническому обслуживанию (страница 16)
4. Извлеките масломерный щуп.
5. Наклоните газонокосилку на сторону таким образом, чтобы масляный щуп был направлен вниз, для слива отработанного масла через маслозаливное отверстие.
6. Верните машину в рабочее положение.
7. **Медленно** залейте масло в маслозаливное отверстие, подождите 3 минуты, после чего проверьте уровень масла с помощью масломерного щупа. Для этого начисто протрите щуп и вставьте его в маслозаливное отверстие, **не заворачивая при этом** крышку.

   Примечание: Максимальный объем заправки: 0,59 л, тип: универсальное минеральное масло 10W-30, имеющее категорию обслуживания SF, SG, SH, SJ, SL или выше по API.

   Примечание: Заливайте масло в картер двигателя до тех пор, пока масломерный щуп не покажет, что достигнут нужный уровень масла в двигателе, как показано на (Рисунок 19). В случае перелива слейте некоторое

количество масла из двигателя, как описано в 5.

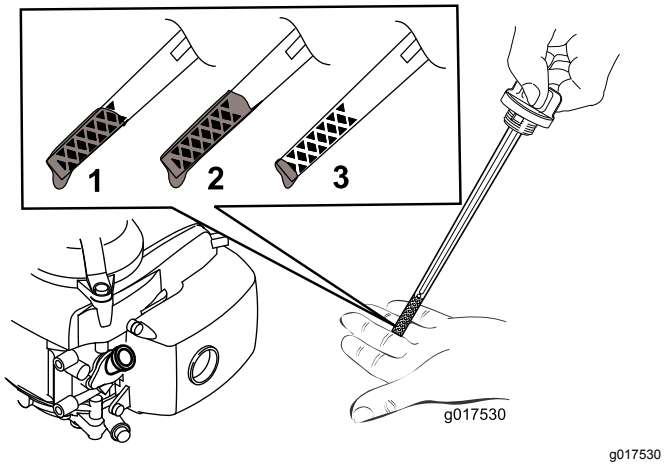

Рисунок 19

1. Уровень масла на максимальной отметке.
2. Слишком высокий уровень масла – слейте масло из картера двигателя.
3. Слишком низкий уровень масла – добавьте масло в картер двигателя.

8. Установите масломерный щуп на место и плотно затяните его от руки.
9. Сдавайте использованное масло в местный пункт по утилизации.

Обслуживание свечи зажигания

Интервал обслуживания: Через каждые 100 часов

Используйте свечу **Champion RN9YC** или эквивалентную свечу зажигания.

1. Выключите двигатель и дождитесь остановки всех движущихся частей.
2. Отсоедините провод от свечи зажигания.
3. Очистите поверхность вокруг свечи зажигания.
4. Выверните свечу зажигания из головки двигателя.

   Внимание: **Замените свечу зажигания, имеющую трещины, повреждения или следы загрязнения. Очистку электродов производить не следует во избежание повреждения двигателя в результате попадания частиц окалины в цилиндр.**

5. Установите в свече зазор, равный 0,76 мм, как показано на Рисунок 20.

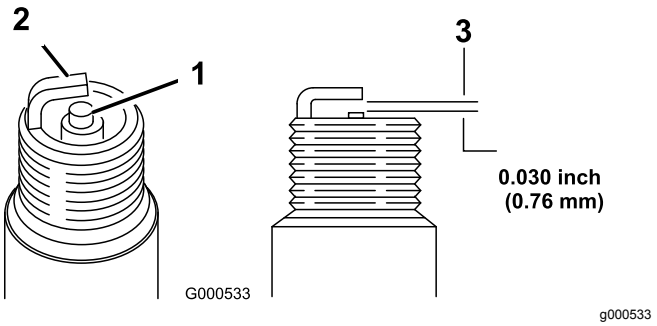

Рисунок 20

1. Изолятор центрального электрода
2. Боковой электрод
3. Искровой промежуток (не в масштабе)

6. Установите свечу зажигания и уплотнительную прокладку.
7. Затяните свечу зажигания с моментом 20 Н·м.
8. Присоедините провод к свече зажигания.

Замена нейлоновой режущей лески

1. Переведите топливный клапан в положение OFF (ВЫКЛ.) и закройте ручку вентиляционного отверстия.
2. Отсоедините провод от свечи зажигания.
3. Поверните машину на сторону таким образом, чтобы масляный щуп был направлен вниз.
4. **На руках должны быть надеты защитные перчатки;** снимите нейлоновую режущую леску.
5. Установите один отрезок нейлоновой режущей лески в позицию требуемой высоты скашивания. Убедитесь в том, что второй отрезок лески такой же длины установлен на соответствующую высоту скашивания на противоположной стороне режущего диска.

Примечание: При использовании запасной катушки отрежьте кусок проволоки длиной 200 мм.

Очистка машины

Интервал обслуживания: Перед каждым использованием или ежедневно

После каждого использования

⚠ ПРЕДУПРЕЖДЕНИЕ

Материал может выбрасываться из-под корпуса машины при ее работе.

- **Используйте средства защиты органов зрения.**
- **Оставайтесь в рабочем положении (позади рукоятки).**
- **Запрещается допускать посторонних лиц в рабочую зону.**

1. Наклоните машину на сторону таким образом, чтобы масляный щуп был направлен вниз.
2. Используйте щетку или сжатый воздух для удаления травы или загрязнений из ограждения выхлопа, с верхнего кожуха и из зон вокруг деки.

Хранение

Храните газонокосилку в прохладном, чистом и сухом месте.

Подготовка газонокосилки для хранению

⚠ ПРЕДУПРЕЖДЕНИЕ

Пары топлива могут взорваться.

- **Не храните топливо более 30 дней.**
- **Не ставьте машину на хранение в помещении, где используется открытый огонь.**
- **Перед постановкой на хранение дайте двигателю остыть.**

1. Согласно рекомендации изготовителя двигателя, перед последней в году заправкой двигателя добавьте в свежее топливо стабилизатор топлива.
2. Дайте возможность машине поработать до тех пор, пока двигатель не остановится, израсходовав все топливо.
3. Произведите повторную заливку и запуск двигателя.
4. Дайте двигателю поработать до тех пор, пока он остановится. Если двигатель больше не запускается, значит, его топливная система достаточно осушена.
5. Если вы храните машину в подвешенном состоянии на стене, закройте топливный клапан и заглушите вентиляционное отверстие крышки топливного бака.
6. Отсоедините провод от свечи зажигания.
7. Выверните свечу зажигания, залейте 30 мл масла в отверстие для свечи зажигания и потяните **медленно** шнур стартера несколько раз для того, чтобы масло распространилось по стенкам цилиндра, чтобы предотвратить коррозию цилиндра во время перерывов в эксплуатации.
8. Установите свечу зажигания и затяните ее тарированным ключом с моментом 20 Н·м.
9. Затяните все гайки, болты и винты.

Поиск и устранение неисправностей

Проблема	Возможная причина	Корректирующие действия
Двигатель не заводится.	1. Провод не соединен со свечой зажигания.	1. Присоедините провод к свече зажигания.
	2. Засорено вентиляционное отверстие крышки топливного бака.	2. Прочистите вентиляционное отверстие крышки топливного бака или замените крышку.
	3. Свеча зажигания имеет следы питтинга (осповидного разрушения) или грязи; неправильно отрегулирован зазор свечи.	3. Проверьте свечу зажигания и, в случае необходимости, произведите регулировку зазора. Замените свечу зажигания, если на ней имеются следы питтинга, загрязненные участки или трещины.
	4. Топливный бак пуст или в топливной системе находится застоявшееся топливо.	4. Слейте топливо и/или залейте в топливный бак свежее топливо. Если проблема не устранена, обратитесь к уполномоченному дилеру по техническому обслуживанию.
Электродвигатель запускается с трудом или теряет мощность.	1. Засорено вентиляционное отверстие топливной крышки.	1. Прочистите вентиляционное отверстие топливной крышки или замените топливную крышку.
	2. Фильтрующий элемент воздушного фильтра загрязнен и ограничивает поток воздуха.	2. Очистите и(или) замените воздушный фильтр.
	3. На нижней стороне корпуса газонокосилки скопились обрезки травы и мусор.	3. Произведите очистку корпуса газонокосилки.
	4. Свеча зажигания имеет следы питтинга (осповидного разрушения) или грязи; неправильно отрегулирован зазор свечи.	4. Проверьте свечу зажигания и, в случае необходимости, произведите регулировку зазора. Замените свечу зажигания, если на ней имеются следы питтинга, загрязненные участки или трещины.
	5. Слишком низкий, слишком высокий уровень масла в двигателе, или масло чрезмерно загрязнено.	5. Проверьте масло в двигателе. Если масло грязное, замените его; добавьте или слейте масло для того, чтобы уровень масла соответствовал отметке Full (Полный) на масломерном щупе.
	6. В топливном баке старое топливо.	6. Слейте топливо и залейте в топливный бак свежее топливо.
Двигатель работает неравномерно.	1. Провод не соединен со свечой зажигания.	1. Присоедините провод к свече зажигания.
	2. Свеча зажигания имеет следы питтинга (осповидного разрушения) или грязи; неправильно отрегулирован зазор свечи.	2. Проверьте свечу зажигания и, в случае необходимости, произведите регулировку зазора. Замените свечу зажигания, если на ней имеются следы питтинга, загрязненные участки или трещины.
	3. Фильтрующий элемент воздушного фильтра загрязнен и ограничивает поток воздуха.	3. Очистите и(или) замените воздушный фильтр.
Чрезмерная вибрация машины или двигателя.	1. На нижней стороне корпуса газонокосилки скопились обрезки травы и мусор.	1. Произведите очистку корпуса газонокосилки.
	2. Ослаблены болты крепления двигателя.	2. Затяните болты крепления двигателя.
	3. Ослаблен болт крепления режущего диска.	3. Затяните болт режущего диска.

Проблема	Возможная причина	Корректирующие действия
Неравномерность скашивания.	1. Вы проходите один и тот же участок. 2. На нижней части корпуса газонокосилки скопились обрезки травы и мусор.	1. Измените порядок скашивания. 2. Произведите очистку корпуса газонокосилки.

Примечания:

Список международных дистрибьюторов

Дистрибьютор:	Страна:	Телефон:	Дистрибьютор:	Страна:	Телефон:
Agrolanc Kft	Венгрия	36 27 539 640	Maquiver S.A.	Колумбия	57 1 236 4079
Balama Prima Engineering Equip.	Гонконг	852 2155 2163	Maruyama Mfg. Co. Inc.	Япония	81 3 3252 2285
B-Ray Corporation	Корея	82 32 551 2076	Mountfield a.s.	Чешская Республика	420 255 704 220
Casco Sales Company	Пуэрто-Рико	787 788 8383	Mountfield a.s.	Словакия	420 255 704 220
Ceres S.A.	Коста-Рика	506 239 1138	Munditol S.A.	Аргентина	54 11 4 821 9999
CSSC Turf Equipment (pvt) Ltd.	Шри-Ланка	94 11 2746100	«НОРМА-ГАРДЕН»	Россия	7 495 411 61 20
Cyril Johnston & Co.	Северная Ирландия	44 2890 813 121	Oslinger Turf Equipment SA	Эквадор	593 4 239 6970
Cyril Johnston & Co.	Ирландия	44 2890 813 121	Oy Hako Ground and Garden Ab	Финляндия	358 987 00733
Equiver	Мексика	52 55 539 95444	Parkland Products Ltd.	Новая Зеландия	64 3 34 93760
Femco S.A.	Гватемала	502 442 3277	Perfetto	Польша	48 61 8 208 416
ForGarder OU	Эстония	372 384 6060	Pratoverde SRL.	Италия	39 049 9128 128
G.Y.K. Company Ltd.	Япония	81 726 325 861	Prochaska & Cie	Австрия	43 1 278 5100
Geomechaniki of Athens	Греция	30 10 935 0054	RT Cohen 2004 Ltd.	Израиль	972 986 17979
Golf international Turizm	Турция	90 216 336 5993	Riversa	Испания	34 9 52 83 7500
Guandong Golden Star	Китай	86 20 876 51338	Lely Turfcare	Дания	45 66 109 200
Hako Ground and Garden	Швеция	46 35 10 0000	Solvert S.A.S.	Франция	33 1 30 81 77 00
Hako Ground and Garden	Норвегия	47 22 90 7760	Spyros Stavrinides Limited	Кипр	357 22 434131
Hayter Limited (U.K.)	Великобритания	44 1279 723 444	Surge Systems India Limited	Индия	91 1 292299901
Hydroturf Int. Co Dubai	Объединенные Арабские Эмираты	97 14 347 9479	T-Markt Logistics Ltd.	Венгрия	36 26 525 500
Hydroturf Egypt LLC	Египет	202 519 4308	Toro Australia	Австралия	61 3 9580 7355
Irrimac	Португалия	351 21 238 8260	Toro Europe NV	Бельгия	32 14 562 960
Irrigation Products Int'l Pvt Ltd.	Индия	0091 44 2449 4387	Valtech	Марокко	212 5 3766 3636
Jean Heybroek b.v.	Нидерланды	31 30 639 4611	Victus Emak	Польша	48 61 823 8369

Уведомление о правилах соблюдения конфиденциальности для Европы

Информация, собираемая компанией Toro
Компания Toro Warranty Company (Toro) с уважением относится к конфиденциальности ваших личных данных. Чтобы обработать вашу заявку на гарантийный ремонт и связаться с вами в случае отзыва изделий, мы просим вас предоставить нам некоторую личную информацию – непосредственно в нашу компанию или через ваше местное отделение или дилера компании Toro.

Гарантийная система Toro размещена на серверах, находящихся на территории Соединенных Штатов, где закон о соблюдении конфиденциальности может не дать такую же защиту, которая применяется в вашей стране.

ПРЕДОСТАВЛЯЯ НАМ СВОЮ ЛИЧНУЮ ИНФОРМАЦИЮ, ВЫ СОГЛАШАЕТЕСЬ НА ЕЕ ОБРАБОТКУ В СООТВЕТСТВИИ С ОПИСАНИЕМ В НАСТОЯЩЕМ УВЕДОМЛЕНИИ О СОБЛЮДЕНИИ КОНФИДЕНЦИАЛЬНОСТИ.

Способ использования информации компанией Toro
Компания Toro может использовать вашу личную информацию, чтобы обрабатывать гарантийные заявки и связываться с вами в случае отзыва изделия или для каких-либо иных целей, о которых мы вам сообщим. Компания Toro может предоставлять вашу информацию в свои филиалы, дилерам или другим деловым партнерам в связи с любыми из указанных видов деятельности. Мы не будем продавать вашу личную информацию никаким посторонним компаниям. Мы оставляем за собой право раскрыть личную информацию, чтобы выполнить требования применимых законов и по запросу соответствующих органов власти, с целью обеспечения правильной работы наших систем или для нашей собственной защиты или защиты пользователей.

Хранение вашей личной информации
Мы будем хранить вашу личную информацию, пока она будет нужна нам для осуществления целей, для которых она была первоначально собрана или для других законных целей (например, соблюдение установленных норм) или в соответствии с требованием применимого закона.

Сотрудники компании Toro делают все возможное для обеспечения безопасности вашей личной информации
Мы принимаем все необходимые меры для защиты вашей личной информации Мы также предпринимаем действия для поддержания точности и актуального состояния личной информации.

Доступ и исправление вашей личной информации
Если вы захотите просмотреть или исправить свою личную информацию, просьба связаться с нами по электронной почте legal@toro.com.

Закон о защите прав потребителей Австралии

Клиенты в Австралии могут найти информацию, относящуюся к Закону о защите прав потребителей Австралии, внутри упаковки или у своего местного дилера компании Toro.

Общая гарантия компании Toro

Ограниченная гарантия

Условия гарантии и товары, на которые она распространяется

Toro® Company и ее филиал Toro Warranty Company в соответствии с заключенным между ними соглашением совместно гарантируют, что серийное изделие Toro («Изделие») не будет иметь дефектов материала или изготовления в течение двух лет или 1500 часов работы* (в зависимости от того, что произойдет раньше). Настоящая гарантия распространяется на все изделия, за исключением аэраторов (см. отдельные условия гарантии на эти изделия). При наличии гарантийного случая компания произведет ремонт Изделия за свой счет, включая диагностику, трудозатраты, запасные части и транспортировку. Настоящая гарантия начинается со дня доставки Изделия первоначальному розничному покупателю.
* Изделие оборудовано счетчиком моточасов.

Порядок подачи заявки на гарантийное обслуживание

В случае возникновения гарантийного случая вы должны незамедлительно сообщить об этом дистрибьютору серийных изделий или официальному дилеру серийных изделий, у которых было приобретено изделие. Если Вам нужна помощь в определении местонахождения дистрибьютора серийных изделий или официального дилера или если у Вас есть вопросы относительно Ваших прав и обязанностей по гарантии, Вы можете обратиться к нам по адресу:

Отделение обслуживания серийной продукции
Toro Warranty Company
8111 Lyndale Avenue South
Bloomington, MN 55420-1196
Эл. почта: commercial.warranty@toro.com

Обязанности владельца

Вы, являясь владельцем Изделия, несете ответственность за выполнение необходимого технического обслуживания и регулировок, указанных в Руководстве оператора. Невыполнение требуемого технического обслуживания и регулировок может быть основанием для отказа в исполнении гарантийных обязательств.

Изделия и условия, на которые не распространяется гарантия

Не все неисправности или нарушения работы изделия, возникшие в течение гарантийного периода, являются дефектами материала или изготовления. Действие этой гарантии не распространяется на следующее:

- Неисправности изделия, возникшие в результате использования запасных частей, произведенных третьей стороной, либо установки и использования дополнительных частей или измененных принадлежностей и изделий других фирм. На эти позиции изготовителем может быть предусмотрена отдельная гарантия.
- Неисправности изделия, возникшие в результате невыполнения рекомендованного технического обслуживания и регулировок. Невыполнение надлежащего технического обслуживания изделия Toro согласно Рекомендованному техническому обслуживанию, описанному в *Руководстве оператора*, может привести к отказу исполнения гарантийных обязательств.
- Неисправности изделия, возникшие в результате эксплуатации Изделия ненадлежащим, халатным или неосторожным образом.
- Части, расходуемые в процессе эксплуатации, кроме случаев, когда они будут признаны дефектными. Следующие части, помимо прочего, являются расходуемыми или быстроизнашивающимися в процессе нормальной эксплуатации. Изделия: тормозные колодки и накладки, накладки муфт, ножи, бобины, упорные ножи, зубья, колеса, шины, фильтры, ремни и определенные детали разбрызгивателей, такие как диафрагмы, насадки, обратные клапаны и т. п.
- Поломки, вызванные внешними воздействиями. Факторы, рассматриваемые как внешние воздействия, включают, помимо прочего, атмосферное воздействие, способы хранения, загрязнение, использование неразрешенных охлаждающих жидкостей, смазочных материалов, присадок, удобрений, воды, химикатов и т. п.
- Нормальные шум, вибрация, износ или старение.
- Нормальный «износ» включает, помимо прочего, повреждение сидений в результате износа или истирания, потертость окрашенных поверхностей, царапины на табличках или окнах и т. п.

Части

Части, замена которых запланирована при требуемом техническом обслуживании, имеют гарантию на период до планового срока замены этих частей. На части, замененные по настоящей гарантии, действует гарантия в течение действия первоначальной гарантии на изделие, и они становятся собственностью компании Toro. Окончательное решение о том, подлежит ли ремонту или замене какая-либо существующая часть или узел, принимается компанией Toro. Компания Toro имеет право использовать для гарантийного ремонта восстановленные детали.

Примечание по гарантии в отношении аккумуляторных батарей многократного цикла глубокого заряда-разряда:

Аккумуляторные батареи многократного цикла глубокого заряда-разряда за время своего срока службы могут выдать определенное полное число киловатт-часов. Методы эксплуатации, зарядки и технического обслуживания могут увеличить или уменьшить срок службы аккумулятора. Поскольку аккумуляторные батареи в настоящем изделии являются расходуемыми, количество полезной работы между зарядками будет постепенно уменьшаться до тех пор, пока батарея полностью не выйдет из строя. Ответственность за замену отработанных вследствие нормальной эксплуатации аккумуляторных батарей несет владелец изделия. Необходимость в замене батарей за счет владельца может возникнуть во время действия нормального гарантийного периода на изделие.

Техническое обслуживание, выполняемое за счет владельца

Регулировка двигателя, смазка, очистка и полировка, замена фильтров, охлаждающей жидкости и проведение рекомендованного технического обслуживания входят в число нормальных операций по уходу за изделиями компании Toro, выполняемыми за счет владельца.

Общие условия

Выполнение ремонта официальным дистрибьютором или дилером компании Toro является вашим единственным возмещением убытков по настоящей гарантии.

Компании The Toro Company и Toro Warranty Company не несут ответственности за косвенные, случайные или последующие убытки, связанные с использованием Изделий Toro, на которые распространяется действие настоящей гарантии, включая любые затраты или расходы на предоставление замещающего оборудования или оказание услуг в течение обоснованных периодов нарушения работы или неиспользования оборудования во время ожидания завершения ремонта в соответствии с условиями настоящей гарантии. Не существует каких-либо иных гарантий, за исключением упоминаемой ниже гарантии на системы контроля выхлопных газов (если применимо).

Все подразумеваемые гарантии коммерческого качества или пригодности для конкретного применения ограничены продолжительностью настоящей прямой гарантии. В некоторых странах не допускается исключать случайные или последующие убытки или ограничения на срок действия подразумеваемой гарантии, вследствие чего вышеуказанные исключения и ограничения могут на Вас не распространяться.

Настоящая гарантия предоставляет вам конкретные законные права, но вы можете также иметь и другие права, которые меняются в зависимости от страны использования.

Другие страны, кроме США и Канады

Для получения гарантийных полисов, действительных для соответствующих стран, регионов или штатов, покупателям следует обращаться к дистрибьюторам (дилерам) компании Toro. Если по какой-либо причине вы не удовлетворены услугами вашего дистрибьютора или испытываете трудности с получением информации о гарантии, обратитесь к импортеру изделий компании Toro. Если все другие средства оказались безуспешными, вы можете обратиться к нам в компанию Toro Warranty Company.