Form No. 3414-461 Rev A

HoverPro® 400-maskin

Modellnr 02615—Serienr 400000000 och högre

Bruksanvisning

Introduktion

VARNING

KALIFORNIEN
Proposition 65 Varning

Den här produkten innehåller en eller flera kemikalier som av den amerikanska delstaten Kalifornien anses orsaka cancer, fosterskador och andra fortplantningsskador.

Motoravgaserna från denna produkt innehåller kemikalier som av den amerikanska delstaten Kalifornien anses orsaka cancer, fosterskador och andra fortplantningsskador.

Det är ett brott mot avsnitt 4442 eller 4443 i Kaliforniens Public Resource Code att använda eller köra motorn på skogs-, busk- eller grästäckt mark om motorn inte är utrustad med en gnistsläckare som är i fullgott skick, vilket anges i avsnitt 4442, eller utan att motorn är konstruerad, utrustad och underhålls för att förhindra brand. **Den här maskinen har inte en gnistsläckare som standard. Du måste montera en gnistsläckarsats innan du använder den här maskinen i Kalifornien.**

Detta tändningssystem överensstämmer med bestämmelserna i kanadensiska ICES-002.

Den bifogade *bruksanvisningen till motorn* tillhandahålls för information om den amerikanska miljömyndigheten EPA:s (US Environmental Protection Agency) och Kaliforniens lagstiftning om utsläppskontroll för emissionssystem, underhåll och garanti. En extra bruksanvisning kan beställas från motortillverkaren.

Läs den här informationen noga så att du lär dig att använda och underhålla produkten på rätt sätt samt undvika person- och produktskador. Du är ansvarig för att produkten används på ett korrekt och säkert sätt. Spara för framtida referens.

Kontakta gärna Toro direkt på www.Toro.com för att få information om produkter och tillbehör, få hjälp med att hitta en återförsäljare eller för att registrera din produkt.

Kontakta en auktoriserad återförsäljare eller Toros kundservice och ha produktens modell- och serienummer till hands om du har behov av service, Toro-originaldelar eller ytterligare information. Figur 1 visar var du finner produktens modell- och serienummer.

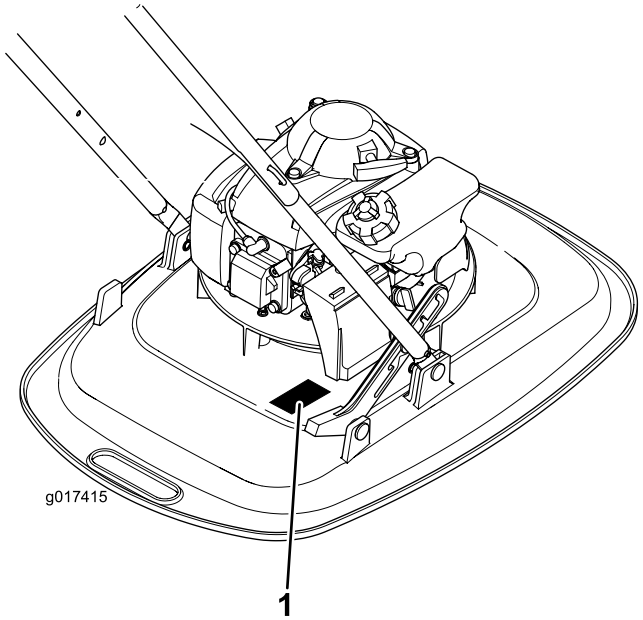

g017415

Figur 1

1. Modell- och serienummerplåt

Anteckna produktens modell- och serienummer här nedanför så är de lätta att hitta:

Modellnr _____

Serienr _____

I den här bruksanvisningen anges potentiella risker och alla säkerhetsmeddelanden har markerats med en varningssymbol (Figur 2), som anger fara som kan leda till allvarliga personskador eller dödsfall om föreskrifterna inte följs.

© 2017—The Toro® Company
8111 Lyndale Avenue South
Bloomington, MN 55420

Registrera din produkt på www.Toro.com.

CE

Översättning av originalet (SV)
Tryckt i Storbritannien
Med ensamrätt

3414-461 A

g000502

Figur 2

1. Varningssymbol

Två ord används också i den här bruksanvisningen för att markera information. **Viktigt** anger speciell teknisk information och **Observera** anger allmän information som är värd att notera.

För modeller med angivna motorhästkrafter beräknades motorns totala hästkrafter i verkstaden av motortillverkaren enligt SAE J1349. Den här klassens faktiska motorhästkrafter kan komma att vara avsevärt lägre då den är konfigurerad för att uppfylla gällande säkerhetskrav, utsläppsföreskrifter och funktionella krav.

Innehåll

Introduktion 1
Säkerhet 2
Allmän säkerhet 2
Säkerhet före användning 3
Säkerhet under användning 3
Säkerhet efter användning 4
Säkerhet vid underhåll 4
Säkerhets- och instruktionsdekaler 5
Montering 7
1 Montera handtaget 7
2 Fylla på olja i motorn 7
Produktöversikt 8
Specifikationer 9
Körning 9
Fylla på bränsletanken 9
Kontrollera oljenivån i motorn 10
Justera klipphöjden 10
Starta motorn 11
Justera handtagets läge 12
Stänga av motorn 12
Arbetstips 13
Underhåll 14
Rekommenderat underhåll 14
Underhållsförberedelser 14
Byta luftrenaren 15
Byta ut motoroljan 15
Utföra service på tändstiftet 16
Byta ut nylontråden 16
Rengöra maskinen 16
Förvaring 17
Förbereda maskinen för förvaring 17
Felsökning 18

Säkerhet

Nedanstående säkerhetsavsnitt har anpassats från standarderna ANSI B71.4-2012 och SS-EN 14910.

Allmän säkerhet

Produkten kan skada händer och fötter och slunga ut objekt. Följ alltid alla säkerhetsanvisningar för att undvika allvarliga personskador.

Det kan medföra fara för dig och kringstående om maskinen används i andra syften än vad som avsetts.

- Läs och förstå innehållet i den här *bruksanvisningen* innan du startar motorn.
- Håll händer och fötter på avstånd från maskinens rörliga delar.
- Kör endast maskinen om skydd och andra säkerhetsanordningar sitter på plats och fungerar.
- Håll avståndet till utkastaröppningen. Håll kringstående på säkert avstånd från maskinen.
- Håll barn på säkert avstånd från arbetsområdet. Låt aldrig barn köra maskinen.
- Stanna maskinen och stäng av motorn innan du utför service på, tankar eller rensar maskinen.

Felaktigt bruk eller underhåll av maskinen kan leda till personskador. För att minska risken för skador ska du alltid följa säkerhetsanvisningarna och uppmärksamma varningssymbolen. Symbolen betyder Var försiktig, Varning eller Fara – anvisning om personsäkerhet. Underlåtenhet att följa anvisningarna kan leda till personskador eller dödsfall.

Du hittar mer säkerhetsinformation i respektive avsnitt i denna bruksanvisning.

Säkerhet före användning

Allmän säkerhet

- Lär dig hur man använder utrustningen på ett säkert sätt och bekanta dig med manöverorgan och säkerhetsskyltar.
- Kontrollera att alla skydd och säkerhetsanordningar sitter på plats och fungerar korrekt.
- Kontrollera alltid klippenhetens bult, tråd och skiva med avseende på slitage eller skada.
- Inspektera området där maskinen ska användas och ta bort föremål som maskinen kan slunga omkring.
- Vid justering av klipphöjden riskerar du att komma i kontakt med den roterande klippskivan och skadas.
  - Stäng av motorn och vänta tills alla rörliga delar har stannat.
  - Lossa tändkabeln från tändstiftet innan du justerar klipphöjden.

Bränslesäkerhet

⚠ FARA

Bränsle är extremt brandfarligt och mycket explosivt. Brand eller explosion i bränsle kan orsaka brännskador och materiella skador.

- **Förhindra att statisk elektricitet antänder bensinen genom att ställa bensindunken och/eller maskinen direkt på marken före påfyllning, inte i ett fordon eller ovanpå ett föremål.**
- **Fyll tanken på en öppen plats, utomhus, när motorn är kall. Torka upp utspillt bränsle.**
- **Hantera inte bränsle när du röker eller befinner dig i närheten av en öppen låga eller gnistor.**
- **Förvara bränslet i en godkänd dunk och förvara den utom räckhåll från barn.**

⚠ VARNING

Bränsle är skadligt eller dödligt om det förtärs. Längre exponering för bränsleångor kan orsaka allvarliga skador och sjukdom.

- **Undvik att andas in bränsleångor under en längre tid.**
- **Håll händer och ansikte borta från munstycket och bränsletankens öppning.**
- **Håll bränsle borta från ögon och hud.**

Säkerhet under användning

Allmän säkerhet

- Använd lämpliga kläder, inklusive ögonskydd, halkfria och ordentliga skor samt hörselskydd. Sätt upp långt hår och använd inte smycken.
- Kör inte maskinen om du är sjuk, trött eller påverkad av alkohol eller läkemedel.
- Klippenheten är vass – kontakt med skivan eller linjen kan leda till allvarliga personskador. Stäng av motorn och vänta tills alla rörliga delar har stannat innan du lämnar förarplatsen.
- När du släpper förarkontrollen ska motorn stängas av och klippenheten stanna inom tre sekunder. Om de inte stannar ska du genast sluta använda maskinen och kontakta en auktoriserad återförsäljare.
- Använd endast maskinen när sikten och väderförhållandena är goda. Använd inte maskinen när det finns risk för blixtnedslag.
- Vått gräs och våta löv kan orsaka allvarliga skador om du halkar och rör vid klippenheten. Klipp om möjligt endast vid torra förhållanden.
- Var extra försiktig i närheten av skymda hörn, buskage, träd eller andra föremål som kan försämra sikten.
- Se upp för hål, rötter, ojämnheter, stenar och andra dolda risker. Ojämna underlag kan ge upphov till halkning och fall.
- Stanna maskinen och undersök klippenheten om du kör på ett föremål eller om maskinen vibrerar på ett onormalt sätt. Reparera alla skador innan du börjar köra maskinen igen.
- Stäng av motorn och vänta tills alla rörliga delar har stannat innan du lämnar förarplatsen.
- Om motorn har varit igång kan ljuddämparen vara het och orsaka brännskador. Håll avstånd till den heta ljuddämparen.
- Använd endast tillbehör och redskap som har godkänts av The Toro® Company.

Säkerhet på sluttningar

⚠ VARNING

Om du kör maskinen på sluttningar vars lutning överstiger 25 grader kommer motorn att skadas allvarligt på grund av bristande smörjning. Exempel på sådana skador är ventiler som fastnar, repade kolvar eller brända vevaxellager.

- **Före körning på en sluttning ska du inspektera området och fastställa hur brant sluttningen är där enheten ska köras.**
- **Använd inte en Honda-fyrtaktsmotor i den här produkten på sluttningar vars lutning överstiger 25 grader.**

- Undvik att klippa vått gräs. Dåligt fotfäste kan göra att du halkar och faller.
- Var försiktig när du klipper i närheten av stup, diken och flodbäddar.
- Håll alltid båda händerna på handtaget när du använder maskinen.
- Om du behöver nå lite längre när du klipper uppifrån en sluttning ska du inte knyta fast maskinen med ett rep – använd ett godkänt förlängningshandtag.

Säkerhet efter användning

Allmän säkerhet

- Ta bort gräs och skräp från maskinen för att förebygga brand. Torka upp eventuellt olje- eller bränslespill.
- Låt motorn svalna innan du ställer undan maskinen i ett slutet utrymme.
- Förvara aldrig maskinen eller bränslebehållaren i närheten av en öppen låga, gnista eller ett kontrolljus, som t.ex. nära en varmvattenberedare eller någon annan anordning.

Säkerhet vid transport

- Var försiktig när du lastar på eller av maskinen.
- Fäst maskinen.
- Motorn ska inte användas för lyftning av maskinen eftersom vassa kanter kan orsaka personskador.

Säkerhet vid underhåll

- Lossa tändkabeln från tändstiftet innan du utför underhåll.
- Använd handskar och ögonskydd när du servar maskinen.
- Använd handskar när du servar klippenheten.
- Mixtra aldrig med säkerhetsbrytarna. Kontrollera regelbundet att de fungerar som de ska.
- Bränslet kan läcka ut när man tippar maskinen. Bränslet är brandfarligt, explosivt och kan orsaka personskador. Kör motorn tills tanken är tom eller töm tanken på bensin med en handpump; sug aldrig ut med en hävert.

Säkerhets- och instruktionsdekaler

Viktigt: **Säkerhetsdekalerna och säkerhetsinstruktionerna är fullt synliga för föraren och finns nära alla potentiella farozoner. Ersätt dekaler som har skadats eller saknas.**

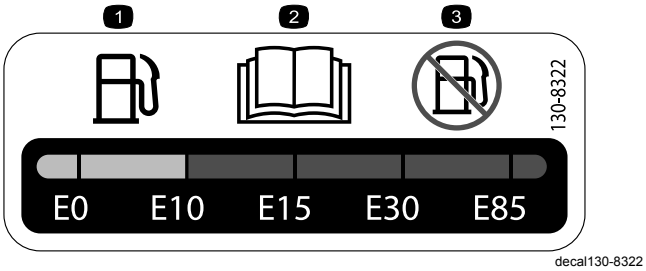

130-8322

1. Använd endast bränsle som har ett alkoholinnehåll under 10 % baserat på volym.
2. Du hittar mer information om bränsle i *bruksanvisningen*.
3. Använd inte bränsle som har ett alkoholinnehåll över 10 % baserat på volym.

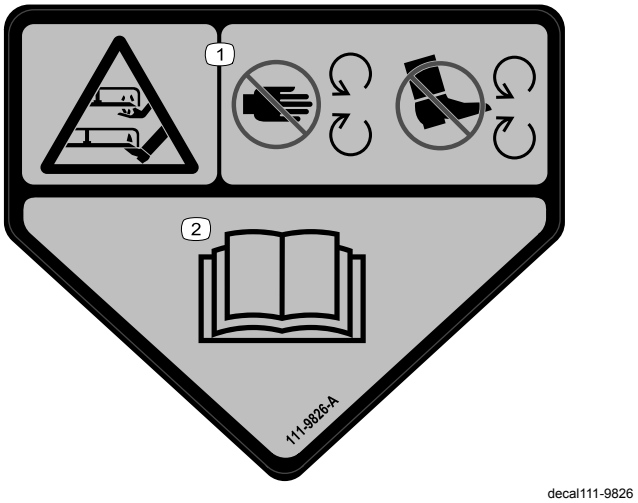

111–9826

1. Avkapnings-/avslitningsrisk för händer och fötter, klippenhet – håll händer och fötter på behörigt avstånd från rörliga delar.
2. Läs *bruksanvisningen*.

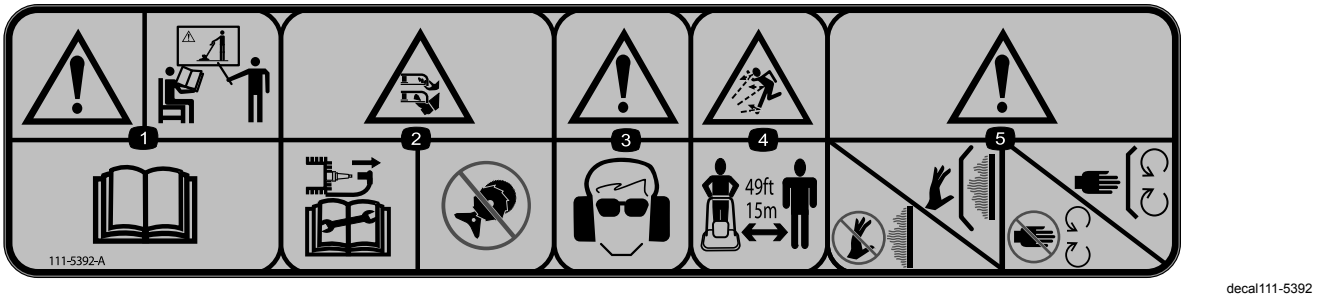

111-5392

1. Varning – Lär dig mer om produkten. Läs *bruksanvisningen.*
2. Avkapnings-/avslitningsrisk för händer och fötter, nylontråd – koppla bort tändstiftskabeln innan du utför arbete på maskinen. Använd aldrig klippenheter av metall.
3. Varning – bär hörselskydd och skyddsglasögon.
4. Risk för utslungade föremål – håll kringstående på minst 15 meters avstånd från maskinen.
5. Varning – rör inte heta ytor. Håll skydden på plats. Håll avstånd till rörliga delar. Håll skydden på plats.

decal94-8072

94-8072

1. Varning – avkapnings-/avslitningsrisk för händer och fötter. Klippenhet.

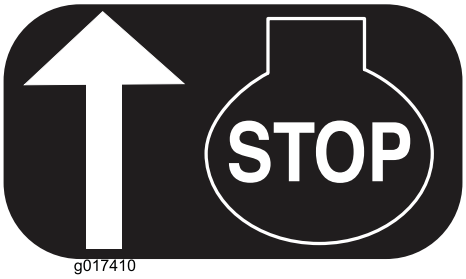

g017410

H295159

1. Motorstopp (stäng av)

Montering

Obs: Vänster och höger sida på maskinen är lika med användarens vänstra respektive högra sida vid normal körning.

1

Montera handtaget

Inga delar krävs

Tillvägagångssätt

1. Skjut in det lägre handtaget i ramen (Figur 3).

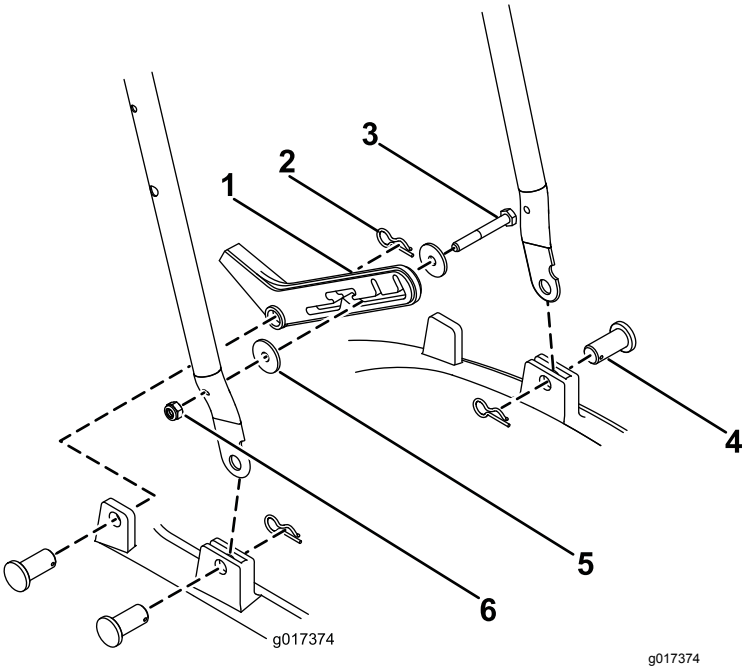

Figur 3

1. Fotstöd
2. Hårnålssprint
3. Skruv
4. Fästpinne
5. Bricka
6. Låsmutter

2. Fäst varje sida med en fästpinne och en hårnålssprint (Figur 3).
3. Fäst fotstödet på höger sida av det lägre handtaget med en M6-skruv, M6-mutter och två (2) brickor (Figur 3).
4. Fäst fotstödet på ramen med en fästpinne och en hårnålssprint (Figur 3).
5. Anslut det övre handtaget till det lägre handtaget genom att fästa varje sida med en U-bult, M6-bricka och ett handhjul (Figur 4).

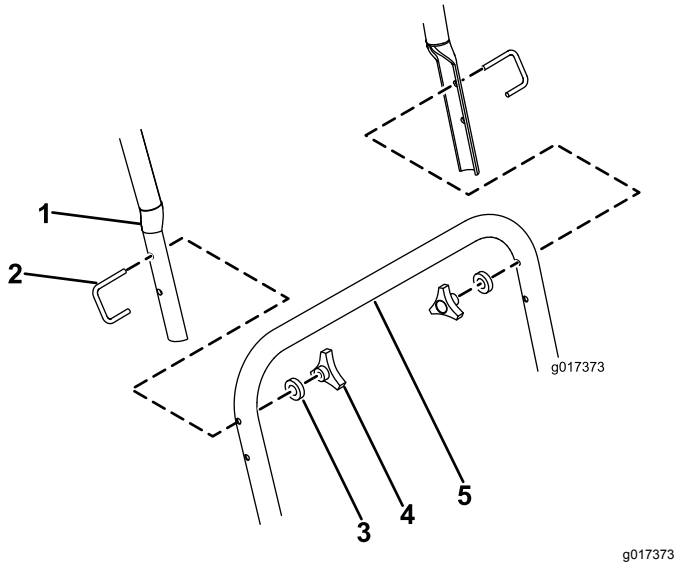

Figur 4

1. Övre handtag
2. Handhjul
3. Bricka
4. U-bult
5. Nedre handtag

2

Fylla på olja i motorn

Inga delar krävs

Tillvägagångssätt

Viktigt: **Maskinen levereras utan olja i motorn. Fyll på olja i motorn innan du startar den.**

Maximal påfyllning: 0,59 l, typ: flergradig 10W-30-mineralolja med API-klassificering SF, SG, SH, SJ, SL eller högre.

1. Flytta maskinen till ett plant underlag.
2. Ta ut oljestickan (Figur 5).

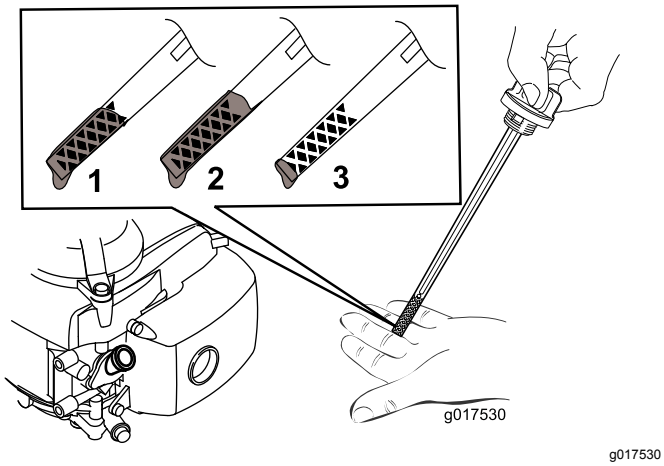

Figur 5

1. Maximal oljenivå.
2. För hög oljenivå – tappa ut olja ur vevhuset.
3. För låg oljenivå – fyll på olja i vevhuset.

3. Fyll **långsamt** på olja i påfyllningshålet, vänta i tre minuter och kontrollera oljenivån med oljestickan genom att torka rent oljestickan och sedan sticka in, **men inte skruva fast,** den i hålet (Figur 6).

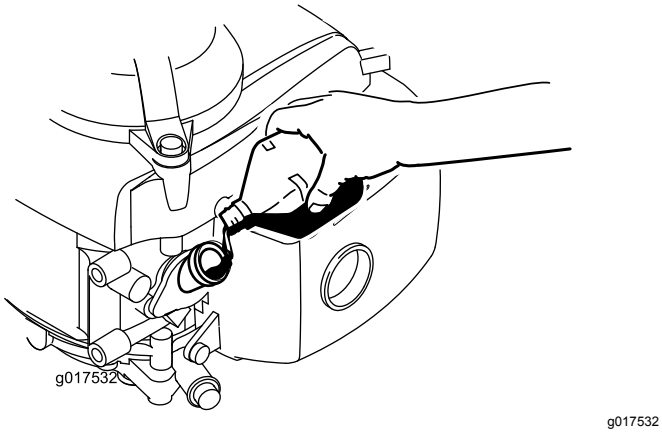

Figur 6

Obs: Fyll på olja i vevhuset tills oljestickan visar rätt oljenivå enligt Figur 5. Om du fyller på för mycket olja i motorn tar du bort överflödig olja så som beskrivs i Byta ut motoroljan (sida 15).

4. Sätt tillbaka oljestickan och dra åt ordentligt för hand.

***Viktigt: Byt motorolja efter de första fem arbetstimmarna* och därefter årligen. Se Byta ut motoroljan (sida 15).**

Produktöversikt

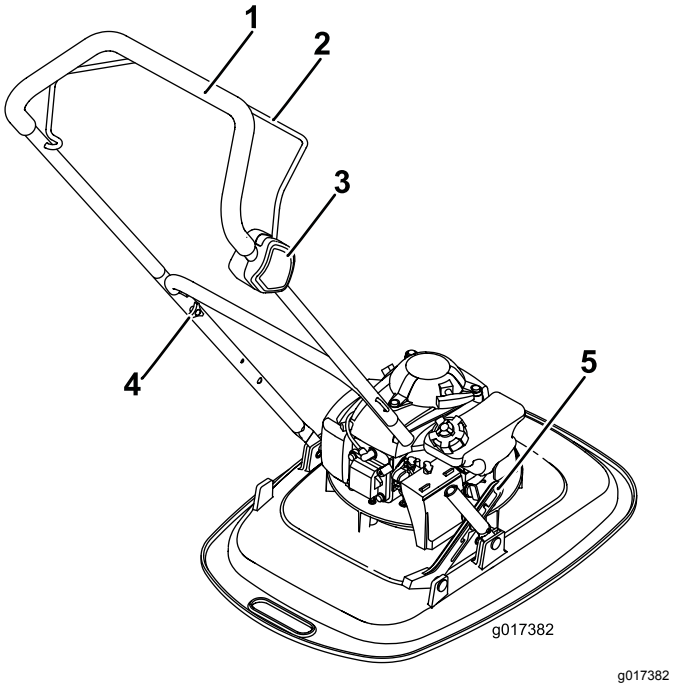

Figur 7

1. Handtag
2. Förarkontroll
3. Kopplingsdosa
4. Ratt som fäster handtaget
5. Fotstöd

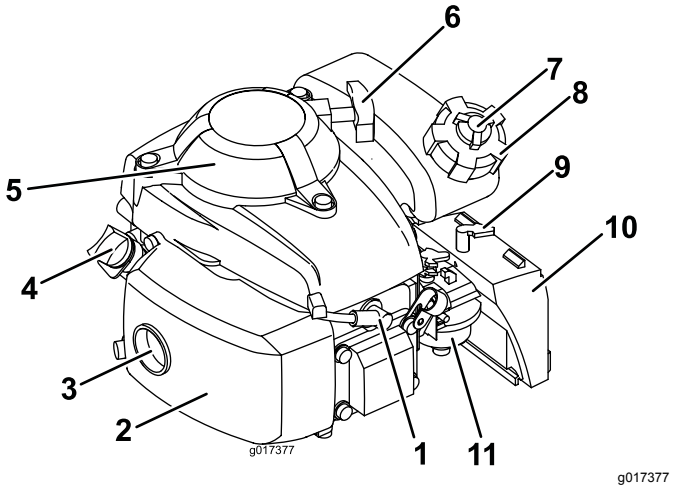

Figur 8

1. Tändstift
2. Avgasskydd
3. Avgasrör
4. Oljesticka
5. Skyddskåpa
6. Startsnöre
7. Tanklockets ventilratt
8. Tanklock
9. Chokereglage
10. Luftrenare
11. Förgasare

Specifikationer

Modell	Klippbredd	Produktens bredd
02615	40 cm	50 cm

Körning

Fylla på bränsletanken

- Använd endast ren och färsk blyfri bensin med oktantal 87 eller högre för bästa resultat (klassificeringsmetod (R+M)/2).
- Syresatta bränslen med upp till 10 % etanol eller 15 % MTBE baserat på volym är godkända.
- **Använd inte** etanol-bensinblandningar (t.ex. E15 eller E85) som innehåller mer än 10 % etanol baserat på volym. Det kan leda till prestandaproblem och/eller skador på motorn, vilka eventuellt inte omfattas av garantin.
- **Använd inte** bensin som innehåller metanol.
- **Förvara inte** bränsle i bränsletanken eller i en bränslebehållare under vintern om inte stabiliserare har tillsatts till bränslet.
- **Tillför inte** olja i bensinen.

Fyll bränsletanken med färsk, blyfri regularbensin från en bensinmack som ingår i en av de större kedjorna (Figur 9).

Viktigt: **Tillsätt en stabiliserare till bränslet vid alla tidpunkter på året, för att få mindre startproblem. Blanda stabiliseraren med bränsle som är max. 30 dagar gammal.**

Du hittar mer information finns i motorns bruksanvisning.

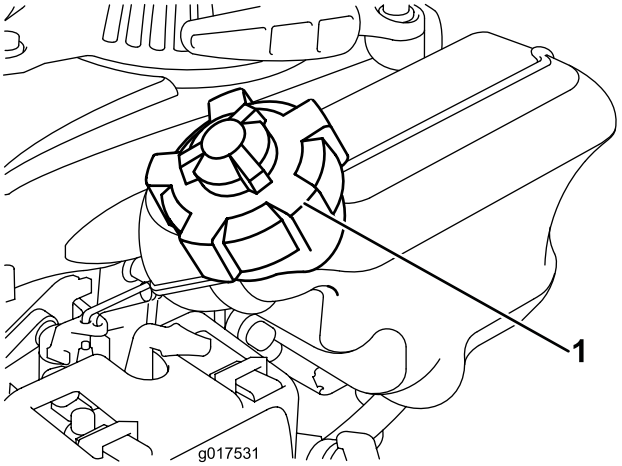

g017531

Figur 9

1. Tanklock

Kontrollera oljenivån i motorn

Serviceintervall: Varje användning eller dagligen

1. Flytta maskinen till ett plant underlag.
2. Ta ut oljestickan och torka av den med en ren trasa.
3. Sätt i, **men skruva inte fast,** oljestickan i påfyllningshålet.
4. Ta ut oljestickan och kontrollera den.
5. Information om rätt oljenivå på oljestickan finns i Figur 10).

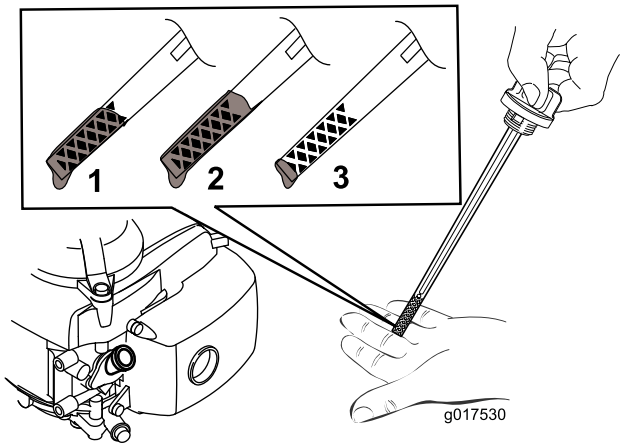

g017530

Figur 10

1. Maximal oljenivå.
2. För hög oljenivå – tappa ut olja ur vevhuset.
3. För låg oljenivå – fyll på olja i vevhuset.

6. Om oljenivån är låg fyller du **långsamt** på olja i påfyllningshålet, väntar i tre minuter och kontrollerar oljenivån med oljestickan genom att torka rent oljestickan och sedan sticka in, **men inte skruva fast,** den i hålet.

   Obs: Maximal påfyllning: 0,59 l, flergradig 10W-30-mineralolja med API-klassificering SF, SG, SH, SJ, SL eller högre.

   Obs: Fyll på olja i vevhuset tills oljestickan visar rätt oljenivå enligt Figur 10. Om du fyller på för mycket olja i motorn tar du bort överflödig olja så som beskrivs i Byta ut motoroljan (sida 15).

7. Sätt tillbaka oljestickan och dra åt ordentligt för hand.

   ***Viktigt: Byt motorolja efter de första fem arbetstimmarna* och därefter årligen. Se Byta ut motoroljan (sida 15).**

Justera klipphöjden

⚠ VARNING

Vid justering av klipphöjden kan du komma i kontakt med en roterande klippenhet, vilket kan leda till allvarliga skador.

- **Stäng av motorn och vänta tills alla rörliga delar har stannat.**
- **Använd handskar när du hanterar klippenheten.**

⚠ VAR FÖRSIKTIG

Om motorn har varit igång kan ljuddämparen vara het och orsaka brännskador. Håll avstånd till den heta ljuddämparen.

Justera klipphöjden.

1. Vrid bränsleomkopplaren till AVSTÄNGT läge.
2. Lossa tändkabeln från tändstiftet.
3. Tippa maskinen på sidan med oljestickan nedåt.
4. **Använd skyddshandskar** och ta bort nylontråden.
5. Montera klipptråden av nylon på önskad höjd.

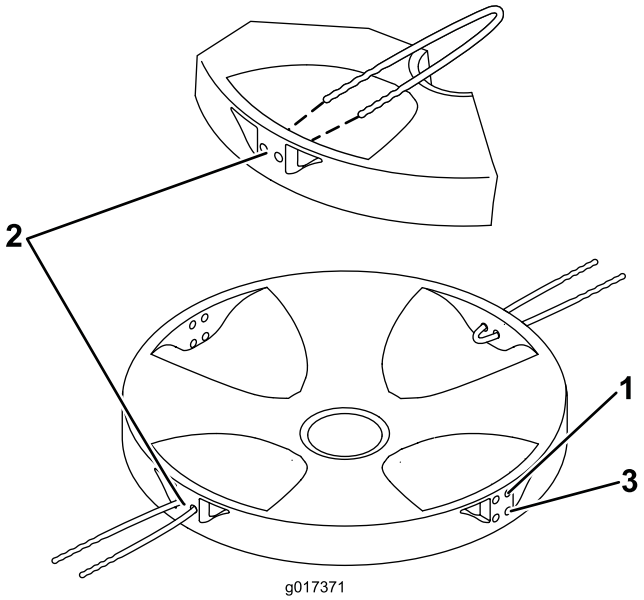

g017371

Figur 11

1. Hög
2. Mitten
3. Låg

Starta motorn

1. Öppna ventilen på tanklocket genom att vrida ventilratten minst två eller tre gånger moturs.
2. Vrid bränsleventilen till det PÅSLAGNA läget (Figur 12).

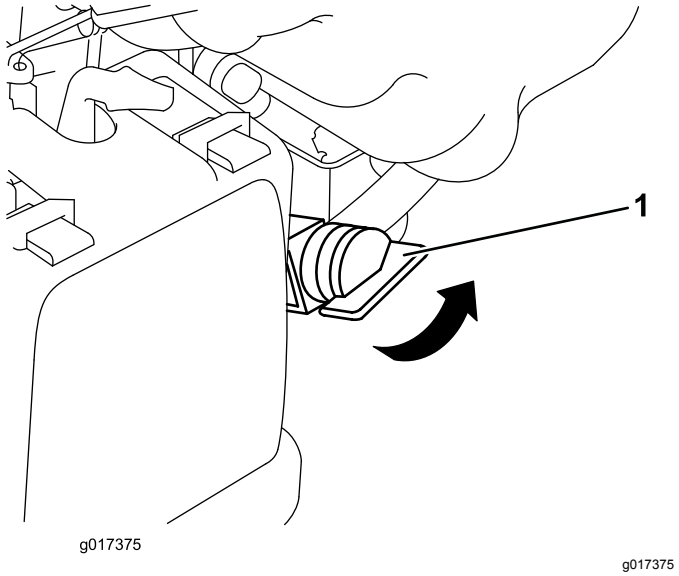

Figur 12

1. Bränsleventil

3. Håll förarkontrollen mot handtaget.

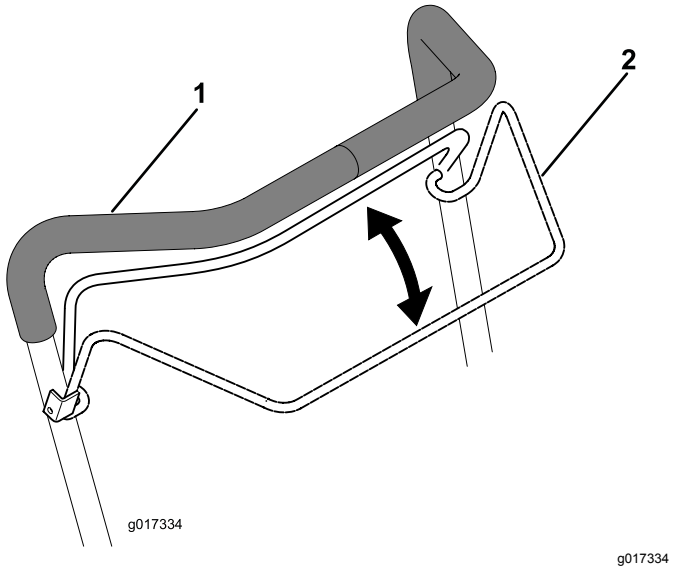

Figur 13

1. Handtag
2. Förarkontroll

4. Sätt foten på klippdäcket och tippa maskinen mot dig (Figur 14).

Figur 14

5. Dra i startsnörehandtaget.

   Obs: Låt inte startsnöret snärta tillbaka mot motorn. För tillbaka den långsamt så att startmotorn inte skadas.

Obs: Kontakta en auktoriserad återförsäljare om maskinen fortfarande inte startar efter flera försök.

Justera handtagets läge

I Figur 15 visas handtagets olika lägen.

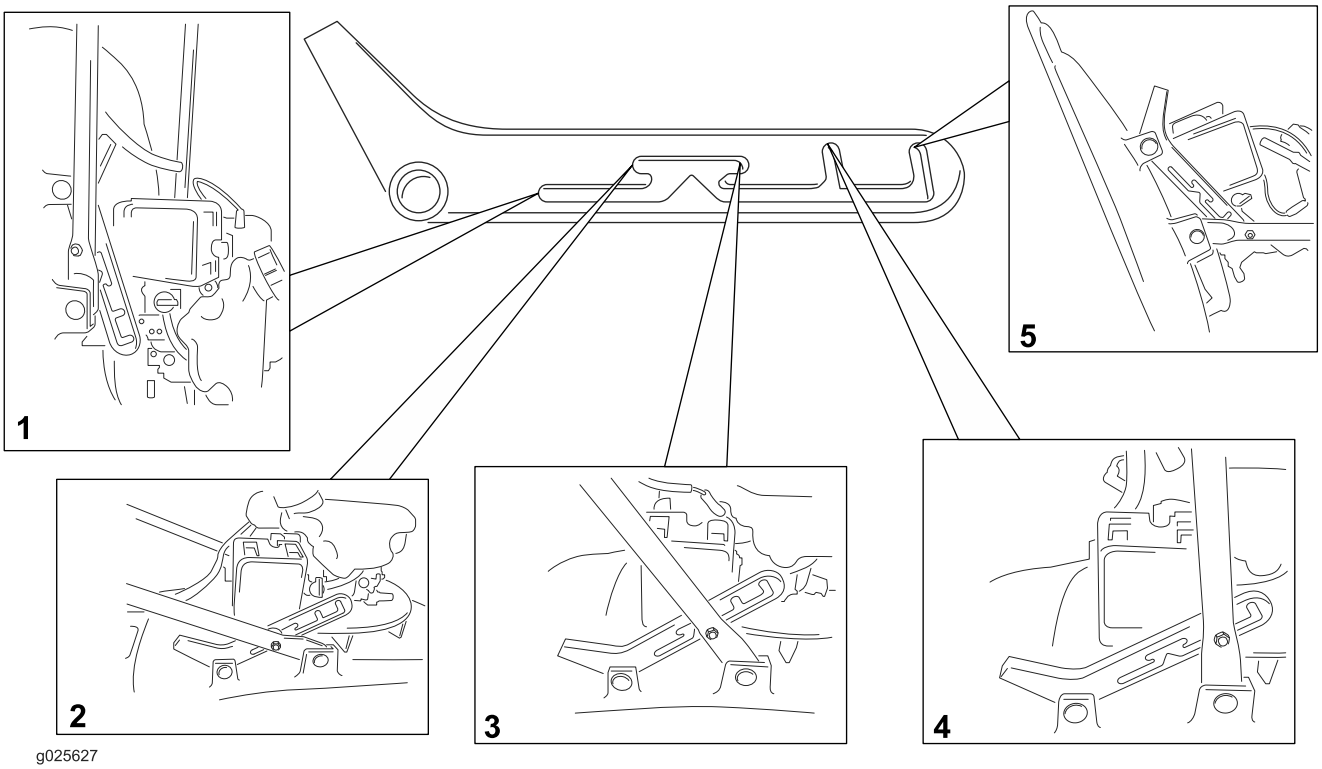

Figur 15

1. Hängande förvarings-/transportläge
2. Nedre arbetsläge
3. Övre arbetsläge
4. Förvarings/transportläge
5. Serviceläge

Obs: Tillbörligt förvaringsförfarande beskrivs i Förbereda maskinen för förvaring (sida 17).

Stänga av motorn

Serviceintervall: Varje användning eller dagligen

Stäng av motorn genom att släppa förarkontrollen (Figur 16).

Viktigt: **När du släpper förarkontrollen ska motorn stängas av och klipptråden stanna inom fem sekunder. Om de inte stannar ordentligt slutar du genast att använda maskinen och kontaktar en auktoriserad återförsäljare.**

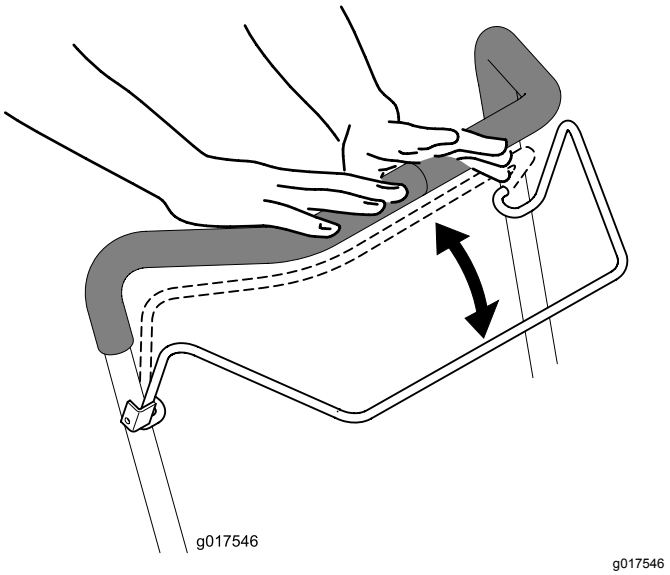

Figur 16

Arbetstips

Allmänna klipptips

- Inspektera området där maskinen ska användas och ta bort föremål som maskinen kan slunga omkring.
- Undvik att låta klipptråden gå emot massiva objekt. Kör aldrig avsiktligt över ett föremål.
- Stäng av motorn om du kör på något föremål eller om klipparen börjar vibrera. Ta bort tändkabeln från tändstiftet och kontrollera noga om klipparen har skadats.
- Montera nya klipptrådar när klippsäsongen börjar för att garanterat få bästa resultat.
- Byt ut klipptråden när det behövs mot en ny klipptråd från Toro.
- Kontrollera att den nya klipptråden är lika lång som den befintliga klipptråden.

Klippa gräs

- Klipp endast cirka en tredjedel av grässtrået åt gången. Klipp endast med den högsta inställningen (30 mm), såvida inte gräset är glest eller det är sent på hösten då gräset växer långsammare. Se Justera klipphöjden (sida 10).
- Vi rekommenderar inte att du klipper gräs som är höge än 15 cm. Om gräset är för högt kan klipparen täppas igen och det kan leda till motorstopp.
- Vått gräs och våta löv har en tendens att klumpas ihop på marken, vilket kan leda till motorstopp eller till att klipparen täpps igen. Klipp om möjligt endast vid torra förhållanden.

⚠ VARNING

Vått gräs och våta löv kan orsaka allvarliga skador om du halkar och rör vid klipptråden. Klipp om möjligt endast vid torra förhållanden.

- Tänk på brandfaran vid mycket torra förhållanden, följ alla lokala brandvarningar och håll maskinen ren från torrt gräs och löv.
- Försök med en eller flera av åtgärderna nedan om du inte är nöjd med klippresultatet:
  - Kontrollera klippenheten och/eller byt ut klipptråden.
  - Gå saktare när du klipper.
  - Höj gräsklipparens klipphöjdsinställning.
  - Klipp gräset oftare.
  - Överlappa klippsvepningarna istället för att klippa en hel svepning varje gång.

Klippa löv

- Efter avslutad klippning bör halva gräsmattan synas genom täcket av sönderskurna löv. Det kan vara nödvändigt att gå över löven mer än en gång.
- Vi rekommenderar inte att du klipper gräs som är höge än 15 cm. Om lövtäcket är för tjockt kan maskinen täppas igen och orsaka motorstopp.
- Sänk klipphastigheten om gräsklipparen inte skär löven tillräckligt fint.

Underhåll

Obs: Vänster och höger sida på maskinen är lika med förarens vänstra respektive högra sida vid normal körning.

Rekommenderat underhåll

Underhållsintervall	Underhållsförfarande
Efter de första 5 timmarna	• Byt oljan i motorn.
Varje användning eller dagligen	• Kontrollera oljenivån i motorn. • Kontrollera att motorn stängs av inom fem sekunder efter det att förarkontrollen släpps. • Rensa bort gräsklipp och smuts från hela maskinen.
Efter varje användning	• Rensa bort gräsklipp och smuts från hela maskinen.
Var 100:e timme	• Kontrollera tändstiftet och byt ut det vid behov.
Före förvaring	• Töm bränsletanken innan reparation och årlig förvaring. • Rengör kylsystemet, ta bort gräsklipp, skräp och smuts från motorns luftkylflänsar och startmotorn. Rengör systemet oftare vid dammiga eller smutsiga förhållanden.
Årligen	• Byt ut luftfiltret. Byt ut det oftare vid dammiga arbetsförhållanden. • Byt oljan i motorn.

Underhållsförberedelser

⚠ VARNING

Bränslet kan läcka ut när man tippar maskinen. Bränslet är brandfarligt, explosivt och kan orsaka personskador.

Kör motorn tills tanken är tom eller töm tanken på bränsle med en handpump. Använd aldrig en hävert.

1. Stäng av motorn och vänta tills alla rörliga delar har stannat.
2. Lossa tändkabeln från tändstiftet (Figur 17) innan du utför något underhåll.

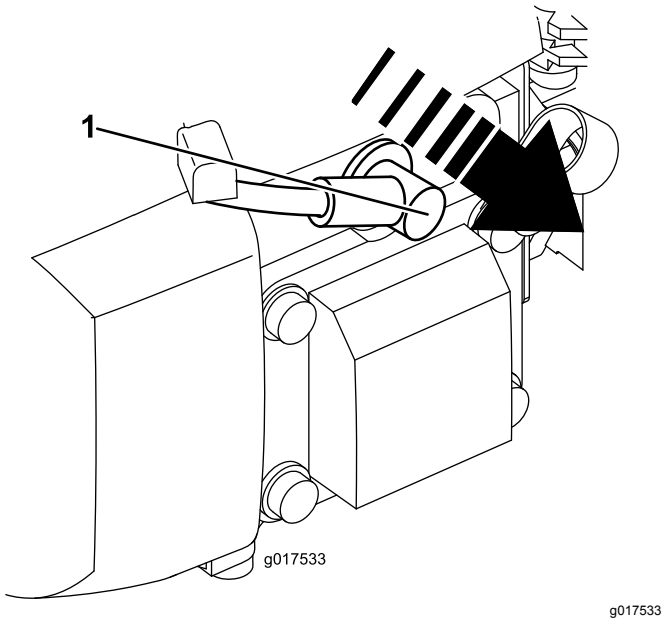

Figur 17

1. Tändkabel

3. Anslut tändkabeln till tändstiftet efter att du utfört underhåll.

   Viktigt: **Tippa alltid maskinen på sidan med oljestickan nedåt. Om maskinen tippas i en annan riktning kan ventilmekanismen fyllas med olja, vilket tar minst 30 minuter att tömma.**

Byta luftrenaren

Serviceintervall: Årligen

1. Tryck ned spärrhakarna på luftrenarkåpan (Figur 18).

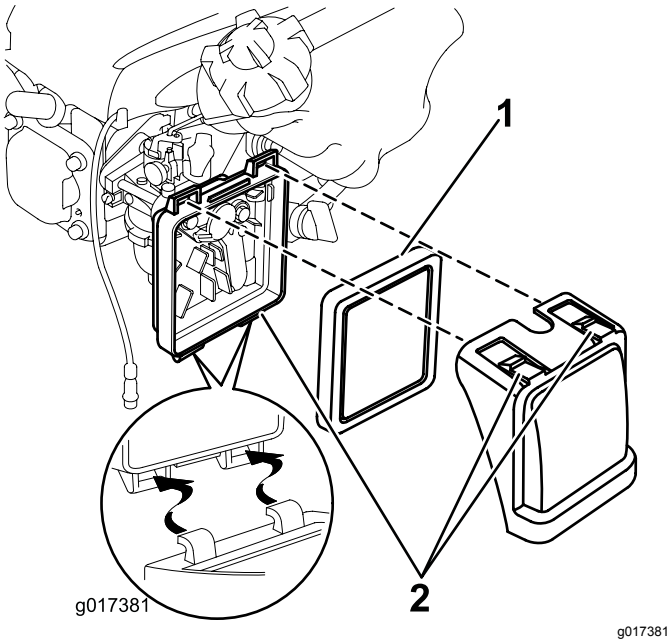

Figur 18

1. Filter
2. Spärrflikar

2. Öppna kåpan (Figur 18).
3. Ta bort filtret (Figur 18).
4. Kontrollera luftfiltret.
   A. Byt ut filtret om det är skadat eller blött av olja eller bränsle.
   B. Om filtret är smutsigt knackar du det mot en hård yta flera gånger eller blåser tryckluft på mindre än 2,07 bar genom den sida av filtret som är vänd mot motorn.

   Obs: Borsta inte bort smutsen från filtret, eftersom smutsen då tränger in i fibrerna.
5. Ta bort smutsen från luftrenarhuset och -kåpan med en fuktig trasa. **För inte in smuts i luftkanalen.**
6. Sätt filtret i luftrenaren (Figur 18).
7. Sätt tillbaka skyddet (Figur 18).

Byta ut motoroljan

Serviceintervall: Efter de första 5 timmarna

Årligen

1. Kör motorn i några minuter före oljebytet för att värma oljan.

   Obs: Varm olja rinner lättare och för med sig mer föroreningar.
2. Kontrollera att bränsletanken endast innehåller lite eller inget bränsle alls så att det inte läcker ut när du tippar klipparen på sidan.
3. Lossa tändkabeln från tändstiftet. Se Underhållsförberedelser (sida 14).
4. Ta bort oljestickan.
5. Tippa gräsklipparen på sidan (med oljestickan nedåt) för att tömma ut den använda oljan genom påfyllningshålet.
6. Tippa tillbaka maskinen till arbetsläget.
7. Fyll **långsamt** på olja i påfyllningshålet, vänta i tre minuter och kontrollera oljenivån med oljestickan genom att torka rent oljestickan och sedan sticka in, **men inte skruva fast,** den i hålet.

   Obs: Maximal påfyllning: 0,59 l, typ: flergradig 10W-30-mineralolja med API-klassificering SF, SG, SH, SJ, SL eller högre.

   Obs: Fyll på olja i vevhuset tills oljestickan visar rätt oljenivå enligt (Figur 19). Om du fyller på för mycket olja i motorn tar du bort överflödig olja så som beskrivs i 5.

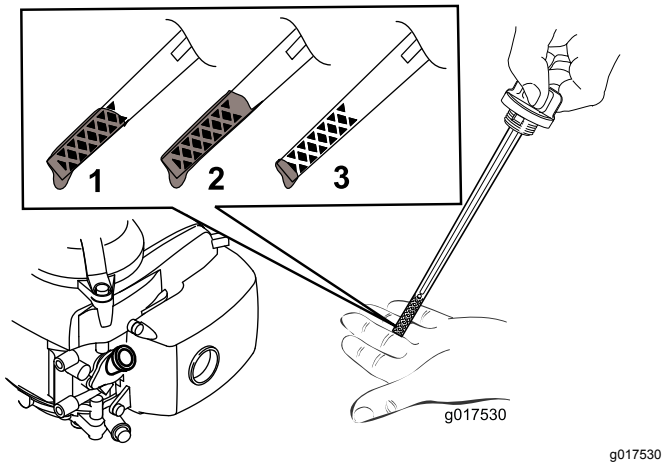

Figur 19

1. Maximal oljenivå.
2. För hög oljenivå – tappa ut olja ur vevhuset.
3. För låg oljenivå – fyll på olja i vevhuset.

8. Sätt tillbaka oljestickan och dra åt ordentligt för hand.

9. Kassera den använda oljan enligt lokala föreskrifter på en återvinningsstation.

Utföra service på tändstiftet

Serviceintervall: Var 100:e timme

Använd ett tändstift av typen **Champion RN9YC** eller motsvarande.

1. Stäng av motorn och vänta tills alla rörliga delar har stannat.
2. Lossa tändkabeln från tändstiftet.
3. Rengör runt tändstiftet.
4. Skruva bort tändstiftet från cylindertoppen.

   Viktigt: **Ett sprucket, skadat eller smutsigt tändstift måste bytas ut. Rengör inte elektroderna eftersom flagor kan ta sig in i cylindern och orsaka skador på motorn.**

5. Ställ in gapet på det nya stiftet till 0,76 mm såsom visas i Figur 20.

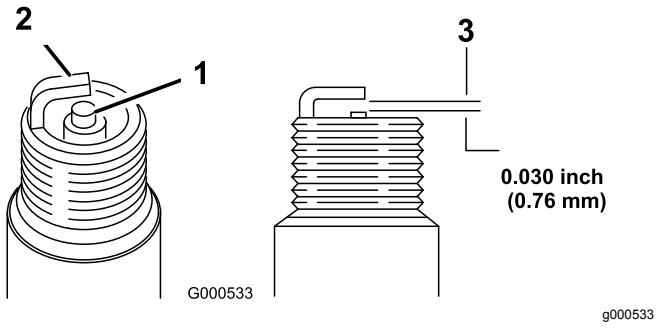

Figur 20

1. Mittelektrodsisolator
2. Sidoelektrod
3. Luftgap (ej skalenligt)

6. Montera tändstiftet och packningen.
7. Dra åt tändstiftet till 20 N·m.
8. Anslut tändkabeln till tändstiftet.

Byta ut nylontråden

1. Vrid bränsleventilen till det AVSTÄNGDA läget och stäng ventilratten.
2. Lossa tändkabeln från tändstiftet.
3. Tippa maskinen på sidan med oljestickan nedåt.
4. **Använd skyddshandskar** och ta bort nylontråden.
5. Sätt en längd av nylontråden i önskat höjdläge. Kontrollera att ytterligare en tråd av samma längd sätts i motsvarande klipphöjd på den andra sidan av klippskivan.

Obs: Skär till linan så att den är 200 mm om du använder en reservskiva.

Rengöra maskinen

Serviceintervall: Varje användning eller dagligen

Efter varje användning

⚠ VARNING

Det kan lossna material från under klipparkåpan.

- **Använd skyddsglasögon.**
- **Stå kvar i körläge (bakom handtaget).**
- **Håll kringstående på avstånd.**

1. Tippa maskinen på sidan med oljestickan nedåt.
2. Använd en borste eller tryckluft för att ta bort gräs och skräp från avgasskyddet, den övre huven och omgivande däckområden.

Förvaring

Förvara maskinen i ett svalt, rent och torrt utrymme.

Förbereda maskinen för förvaring

⚠ VARNING

Bränsleångor kan explodera.

- **Förvara inte bränsle längre än 30 dagar.**
- **Förvara inte maskinen i ett slutet utrymme nära öppen eld.**
- **Låt motorn svalna innan den ställs i förvaring.**

1. När du ska fylla på bränsle för sista gången på året ska du tillsätta bränslestabiliserare till bränslet enligt motortillverkarens anvisningar.
2. Kör maskinen tills motorn stängs av på grund av bränslestopp.
3. Snapsa motorn och starta den igen.
4. Låt motorn gå tills den stannar. När du inte kan starta motorn längre är den tillräckligt torr.
5. Om du förvarar maskinen hängande på väggen vrider du bränsleventilen till det avstängda läget och stänger ventilratten.
6. Lossa tändkabeln från tändstiftet.
7. Ta bort tändstiftet, tillsätt 30 ml olja genom tändstiftshålet och dra **sakta** i startsnöret flera gånger för att fördela oljan i cylindern. Detta förhindrar att cylindern rostar när maskinen inte används.
8. Sätt tillbaka tändstiftet och dra åt det med en momentnyckel till 20 N·m.
9. Dra åt alla muttrar, bultar och skruvar.

Felsökning

Problem	Möjliga orsaker	Åtgärd
Det går inte att starta motorn.	1. Tändkabeln har inte anslutits till tändstiftet. 2. Hålet i tanklocket är igensatt. 3. Tändstiftet är slitet, skadat eller har felaktigt avstånd. 4. Bränsletanken är tom eller bränslesystemet innehåller gammalt bränsle.	1. Anslut tändkabeln till tändstiftet. 2. Rengör hålet i tanklocket eller byt ut tanklocket. 3. Kontrollera tändstiftet och justera avståndet vid behov. Byt ut tändstiftet om det är anfrätt, skadat eller sprucket. 4. Töm och/eller fyll på bränsletanken med ny bensin. Kontakta en auktoriserad återförsäljare om problemet kvarstår.
Motorn är trög att starta eller tappar kraft.	1. Luftningshålet i tanklocket är igensatt. 2. Luftfiltret är smutsigt och blockerar luftflödet. 3. Det finns gräsklipp och skräp under klipparkåpan. 4. Tändstiftet är slitet, skadat eller har felaktigt avstånd. 5. Motorns oljenivå är för låg, för hög eller så är motoroljan mycket smutsig. 6. Bränsletanken innehåller gammalt bränsle.	1. Rengör luftningshålet i tanklocket eller byt ut tanklocket. 2. Rengör luftfiltret eller byt ut det. 3. Rengör under klipparkåpan. 4. Kontrollera tändstiftet och justera avståndet vid behov. Byt ut tändstiftet om det är anfrätt, skadat eller sprucket. 5. Kontrollera motoroljan. Byt ut oljan om den är smutsig. Fyll på eller tappa ut olja för att justera oljenivån efter markeringen Full på oljestickan 6. Töm och fyll på bränsletanken med ny bensin.
Motorn går ojämnt.	1. Tändkabeln har inte anslutits till tändstiftet. 2. Tändstiftet är slitet, skadat eller har felaktigt avstånd. 3. Luftfiltret är smutsigt och blockerar luftflödet.	1. Anslut tändkabeln till tändstiftet. 2. Kontrollera tändstiftet och justera avståndet vid behov. Byt ut tändstiftet om det är anfrätt, skadat eller sprucket. 3. Rengör luftfiltret eller byt ut det.
Maskinen eller motorn vibrerar för mycket.	1. Det finns gräsklipp och skräp under klipparkåpan. 2. Motorns fästskruvar är lösa. 3. Skruven som fäster klippskivan är lös.	1. Rengör under klipparkåpan. 2. Dra åt motorns fästskruvar. 3. Dra åt skruven på klippskivan.
Klippmönstret blir ojämnt.	1. Du klipper i samma mönster om och om igen. 2. Det finns gräsklipp och skräp under klipparkåpan.	1. Byt klippmönster. 2. Rengör under klipparkåpan.

Lista över internationella återförsäljare

Återförsäljare:	Land:	Telefonnummer:	Återförsäljare:	Land:	Telefonnummer:
Agrolanc Kft	Ungern	36 27 539 640	Maquiver S.A.	Colombia	57 1 236 4079
Balama Prima Engineering Equip.	Hongkong	852 2155 2163	Maruyama Mfg. Co. Inc.	Japan	81 3 3252 2285
B-Ray Corporation	Korea	82 32 551 2076	Mountfield a.s.	Tjeckien	420 255 704 220
Casco Sales Company	Puerto Rico	787 788 8383	Mountfield a.s.	Slovakien	420 255 704 220
Ceres S.A.	Costa Rica	506 239 1138	Munditol S.A.	Argentina	54 11 4 821 9999
CSSC Turf Equipment (pvt) Ltd.	Sri Lanka	94 11 2746100	Norma Garden	Ryssland	7 495 411 61 20
Cyril Johnston & Co.	Nordirland	44 2890 813 121	Oslinger Turf Equipment SA	Ecuador	593 4 239 6970
Cyril Johnston & Co.	Irland	44 2890 813 121	Oy Hako Ground and Garden Ab	Finland	358 987 00733
Equiver	Mexiko	52 55 539 95444	Parkland Products Ltd.	Nya Zeeland	64 3 34 93760
Femco S.A.	Guatemala	502 442 3277	Perfetto	Polen	48 61 8 208 416
ForGarder OU	Estland	372 384 6060	Pratoverde SRL.	Italien	39 049 9128 128
G.Y.K. Company Ltd.	Japan	81 726 325 861	Prochaska & Cie	Österrike	43 1 278 5100
Geomechaniki of Athens	Grekland	30 10 935 0054	RT Cohen 2004 Ltd.	Israel	972 986 17979
Golf international Turizm	Turkiet	90 216 336 5993	Riversa	Spanien	34 9 52 83 7500
Guandong Golden Star	Kina	86 20 876 51338	Lely Turfcare	Danmark	45 66 109 200
Hako Ground and Garden	Sverige	46 35 10 0000	Solvert S.A.S.	Frankrike	33 1 30 81 77 00
Hako Ground and Garden	Norge	47 22 90 7760	Spyros Stavrinides Limited	Cypern	357 22 434131
Hayter Limited (U.K.)	Storbritannien	44 1279 723 444	Surge Systems India Limited	Indien	91 1 292299901
Hydroturf Int. Co Dubai	Förenade Arabemiraten	97 14 347 9479	T-Markt Logistics Ltd.	Ungern	36 26 525 500
Hydroturf Egypt LLC	Egypten	202 519 4308	Toro Australia	Australien	61 3 9580 7355
Irrimac	Portugal	351 21 238 8260	Toro Europe NV	Belgien	32 14 562 960
Irrigation Products Int'l Pvt Ltd.	Indien	0091 44 2449 4387	Valtech	Marocko	212 5 3766 3636
Jean Heybroek b.v.	Nederländerna	31 30 639 4611	Victus Emak	Polen	48 61 823 8369

Europeiskt sekretessmeddelande

Uppgifter som Toro registrerar
Toro Warranty Company (Toro) respekterar din integritet. För att kunna behandla dina garantianspråk och kontakta dig i händelse av att en produkt måste återkallas ber vi dig att uppge vissa personuppgifter, antingen direkt eller via din lokala Toro-återförsäljare.

Toros garantisystem körs på servrar som finns i USA där sekretesslagarna kanske inte ger samma skydd som i ditt land.

GENOM ATT UPPGE DINA PERSONUPPGIFTER TILL OSS SAMTYCKER DU TILL ATT DE BEHANDLAS SÅ SOM BESKRIVS I DET HÄR SEKRETESSMEDDELANDET.

Så här använder Toro informationen
Toro kan använda dina personuppgifter för att behandla garantianspråk och för att kontakta dig i händelse av att en produkt återkallas. Toro kan vidarebefordra uppgifterna till sina dotterbolag, återförsäljare eller andra affärspartners i samband med någon av dessa aktiviteter. Vi säljer inte dina personuppgifter till något annat företag. Vi förbehåller oss rätten att vidarebefordra personuppgifter i syfte att efterleva tillämpliga lagar och uppfylla förfrågningar från vederbörliga myndigheter, administrera system på rätt sätt eller för vår egen eller andra användares säkerhet.

Så här sparas dina personuppgifter
Vi sparar dina personuppgifter så länge vi behöver dem för det syfte de ursprungligen registrerades för, av andra legitima skäl (t.ex. för att följa föreskrifter) eller så länge som krävs enligt tillämplig lag.

Toros engagemang för att skydda dina personuppgifter
Vi vidtar skäliga försiktighetsåtgärder för att skydda dina personuppgifter. Vi vidtar också åtgärder för att bibehålla personuppgifternas aktuella status så att de är korrekta.

Åtkomst och korrigering av personuppgifter
Om du vill granska eller korrigera personuppgifter kan du kontakta oss via e-post på legal@toro.com.

Konsumenträtt i Australien

Australiensiska kunder hittar information rörande australiensisk konsumenträtt inuti förpackningen eller hos den lokala Toro-återförsäljaren.

Toros heltäckande garanti

Begränsad garanti

Fel och produkter som omfattas

The Toro® Company och dess dotterbolag Toro Warranty Company garanterar gemensamt, och i enlighet med ett avtal dem emellan, att din Toro-produkt (”produkten”) är fri från material- och tillverkningsfel i två år eller 1 500 körtimmar*, beroende på vilket som inträffar först. Den här garantin gäller för alla produkter förutom luftare (och för dem finns det separata garantiförklaringar). Om ett fel som omfattas av garantin föreligger, kommer vi att reparera produkten utan kostnad för dig. Detta omfattar feldiagnos, arbete, reservdelar och transport. Den här garantin börjar gälla det datum då produkten levereras till den ursprungliga köparen i återförsäljarledet.
* Produkt som är utrustad med en timmätare.

Anvisningar för garantiservice

Du är ansvarig för att meddela produktdistributören eller den auktoriserade återförsäljaren som du köpte produkten av så snart du tror att något fel som omfattas av garantin föreligger. Om du behöver hjälp med att hitta en produktdistributör eller en auktoriserad återförsäljare, eller om du har några frågor som rör dina rättigheter och skyldigheter beträffande garantin, kan du kontakta oss på:

Commercial Products Service Department
Toro Warranty Company
8111 Lyndale Avenue South
Bloomington, MN 55420-1196
E-post: commercial.warranty@toro.com

Ägarens ansvar

Som ägare till produkten är du ansvarig för att utföra de underhåll och justeringar som krävs i enlighet med anvisningarna i bruksanvisningen. Om du inte utför nödvändigt underhåll och nödvändiga justeringar kan detta leda till att ett eventuellt garantianspråk inte godkänns.

Produkter och fel som inte omfattas

Alla produkt- eller funktionsfel som inträffar inom garantiperioden beror inte på material- eller tillverkningsfel. Den här garantin omfattar inte följande:

- Produktfel som orsakas av att andra reservdelar än Toro-originaldelar används eller av att extra, modifierade tillbehör och produkter som inte har tillverkats av Toro monteras och används. I vissa fall erbjuder tillverkaren en separat garanti för sådana produkter.
- Produktfel som orsakas av underlåtenhet att utföra det underhåll och/eller de justeringar som rekommenderas. Garantianspråk kan komma att underkännas om Toro-produkten inte underhålls i enlighet med anvisningarna i stycket Rekommenderat underhåll i *bruksanvisningen*.
- Produktfel som orsakas av felaktig, slarvig eller vårdslös användning av produkten.
- Slitdelar som förbrukas genom användning, förutom om dessa visar sig vara defekta. Exempel på slitdelar som förbrukas eller slits ut vid normal användning av produkten omfattar, men är inte begränsat till, bromsklossar, bromsbelägg, lamellbelägg, knivar, cylindrar, underknivar, luftarpinnar, svänghjul, däck, filter, remmar samt vissa sprutkomponenter som membran, munstycken och backventiler m.m.
- Fel som orsakats av yttre påverkan. Yttre påverkan omfattar, men är inte begränsat till, väder, förvaringsomständigheter, föroreningar, användning av kylvätskor, smörjmedel, tillsatser, konstgödningsmedel, vatten eller kemikalier m.m. som ej har godkänts.
- Normalt förekommande buller, vibrationer, slitage och försämringar.
- Normalt slitage omfattar, men är inte begränsat till, skador på säten till följd av slitage eller nötning, slitage på målade ytor, repor på dekaler och fönster m.m.

Reservdelar

Reservdelar som planeras att bytas ut i samband med nödvändigt underhåll omfattas endast av garantin under perioden fram till den planerade tidpunkten för utbytet av delen. Delar som byts ut i enlighet med den här garantin omfattas av garantin under hela den återstående produktgarantin och tillfaller Toro. Toro fattar det slutliga beslutet om huruvida en befintlig del eller enhet ska repareras eller bytas ut. Toro har rätt att använda omarbetade reservdelar vid garantireparationer.

Anmärkning om garantin för djupurladdningsbatterier:

Djupurladdningsbatterier har en total livslängd på ett visst antal kilowattimmar. Den totala livslängden kan förlängas eller förkortas genom olika drift-, laddnings- och underhållstekniker. I och med att batterierna i produkten används, förkortas användningstiden mellan laddningsintervallen gradvis till dess att batterierna är helt förbrukade. Det är ägaren till produkten som ansvarar för att ersätta batterier som förbrukas genom normal användning. Batterierna måste kanske bytas ut under garantiperioden, och det sker då på ägarens bekostnad.

Ägaren bekostar underhållet

Den vanliga service som krävs för Toro-produkter omfattar bland annat att finjustera motorn, smörja, rengöra, polera, byta filter och kylvätska samt att utföra det underhåll som rekommenderas. Sådan service får ägaren själv bekosta.

Allmänna villkor

Reparation utförd av en auktoriserad Toro-distributör eller Toro-återförsäljare är den enda kompensation som du har rätt till under denna garanti.

Varken The Toro Company eller Toro Warranty Company är ansvariga för indirekta eller oförutsedda skador eller följdskador i samband med användningen av de Toro-produkter som omfattas av denna garanti. Detta inkluderar alla kostnader eller utgifter för att tillhandahålla ersättningsutrustning eller service under rimliga perioder med funktionsfel eller avsaknad av möjlighet av använda produkten medan reparationer som omfattas av garantin utförs. Det finns ingen annan uttrycklig garanti, med undantag för den emissionsgaranti som nämns nedan, om den är tillämplig.

Alla indirekta garantier i fråga om säljbarhet och lämplighet för ett visst syfte är begränsade till denna uttryckliga garantis varaktighet. I vissa stater är det inte tillåtet att undanta oförutsedda skador eller följdskador, eller tidsbegränsa en indirekt garantis varaktighet, och i dessa fall är det möjligt att ovanstående undantag och begränsningar inte gäller.

Denna garanti ger dig specifika juridiska rättigheter, och du kan även ha andra rättigheter som varierar från stat till stat.

Andra länder än USA och Kanada

Kunden ska kontakta sin Toro-distributör (återförsäljare) för att få garantipolicyn för sitt eget land eller sin provins eller stat. Om du av någon anledning är missnöjd med din distributörs service eller har svårt att få garantiupplysningar kontaktar du Toro-importören. Om allt annat misslyckas kan du kontakta oss på Toro Warranty Company.