Form No. 3414-462 Rev A

HoverPro® 400 Makinesi

Model Numarası 02615—Seri Numarası 400000000 ve Üstü

Kullanıcı Kılavuzu

Giriş

UYARI

CALIFORNIA
Öneri 65 Uyarısı

Bu üründe Kaliforniya Eyaletince kansere, doğum kusurlarına ve üreme sorunlarına yol açtığı bilinen kimyasal veya kimyasallar bulunmaktadır.

Bu ürünün motor egzoz gazında Kaliforniya eyaletince kansere, doğum kusurlarına ve üremeyle ilgili diğer zararlara yol açtığı bilinen kimyasallar vardır.

Kaliforniya Kamu Kaynakları Yasası Bölüm 4442 veya 4443 uyarınca, motorun, Bölüm 4442'de belirtildiği gibi iyi çalışır durumdaki bir kıvılcım tutucuyla donatılmadığı veya yangının önlenmesine uygun bir şekilde üretilip tasarlanmadığı takdirde orman, çalı veya çimle kaplı bir yerde kullanılması veya çalıştırılması yasaktır. **Bu makinede standart olarak kıvılcım tutucu bulunmamaktadır. Bu makineyi Kaliforniya'da çalıştırmadan önce kıvılcım tutucu kiti takmalısınız.**

Bu kıvılcımlı ateşleme sistemi Kanada Standardı ICES-002'ye uyumludur.

Ekteki *Motor Kullanım Kılavuzu*, ABD Çevre Koruma Ajansı (EPA) ve emisyon sistemleri, bakım ve garanti ile ilgili Kaliforniya Emisyon Kontrol Yönetmeliği hakkında bilgi vermek üzere sunulmuştur. Yedek parçalar motorun üreticisi kanalıyla sipariş edilebilir.

Ürününüzü nasıl düzgün şekilde çalıştırıp koruyacağınızı ve yaralanmaları ve ürüne hasar gelmesini nasıl önleyebileceğinizi öğrenmek için bu bilgileri dikkatlice okuyun. Ürünü düzgün ve güvenli bir şekilde çalıştırmak sizin sorumluluğunuzdur. İleride başvurmak üzere saklayın.

Ürün ve aksesuar bilgileri, bir satıcı bulmak veya ürününüzü kayıt altına almak için Toro ile doğrudan www.Toro.com üzerinden irtibata geçebilirsiniz.

Servis, orijinal Toro parçaları veya ilave bilgilere ihtiyaç duyduğunuzda, bir Yetkili Servis Satıcısı veya Toro Müşteri Hizmetleriyle irtibata geçin ve ürününüzün model ve seri numaralarını hazır bulundurun. Şekil 1 Ürünün model ve seri numaralarının yerini tanımlar.

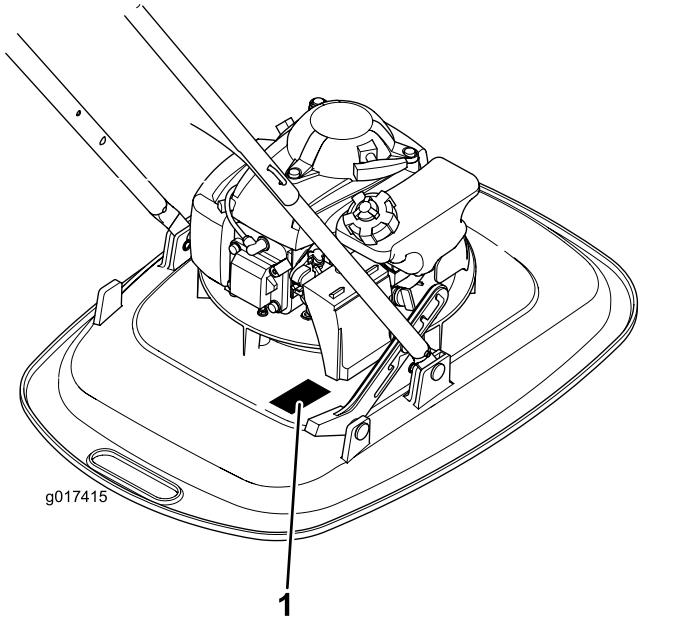

Şekil 1

1. Model ve seri numara plakası

Ürünün modeli ve seri numaralarını aşağıdaki boş alana yazın:

Model Numarası _____

Seri Numarası _____

Bu kılavuz potansiyel tehlikeleri tanımlar, (Şekil 2) güvenlik uyarısı sembolüyle tanımlanan güvenlik mesajlarına sahiptir, bu mesajlar tavsiye edilen önlemlere uymamanız halinde ciddi yaralanma veya ölümle sonuçlanabilecek bir tehlike hakkında uyarı verir.

© 2017—The Toro® Company
8111 Lyndale Avenue South
Bloomington, MN 55420

Kayıt adresi: www.Toro.com.

CE

Özgün Belgenin Çevirisi (TR)
İngiltere'de basılmıştır
Tüm Hakları Saklıdır

3414-462 A

g000502

Şekil 2

1. Güvenlik uyarısı sembolü

Bu kılavuzda bilgileri vurgulamak için 2 kelime kullanılır. **Önemli** kelimesi özel mekanik bilgilere dikkat çeker ve **Not** kelimesi özel dikkate değer genel bilgileri vurgular.

Belirtilmiş motor beygir gücüne sahip modellerde, motorun brüt beygir gücü, SAE J1349'a uygun şekilde motor üreticisi tarafından laboratuvarda ölçülmüştür. Güvenlik, emisyon ve çalıştırma gereksinimlerini karşılamak amacıyla ayarlama yapıldığı için, bu sınıf makinelere ait motorun gerçek beygir gücü önemli ölçüde daha düşük olacaktır.

İçindekiler

Giriş 1
Güvenlik 2
Genel Güvenlik 2
Çalıştırma Öncesi Güvenlik 3
Çalıştırma Esnasında Güvenlik 3
Çalıştırma Sonrası Güvenlik 4
Bakım Güvenliği 4
Güvenlik ve Talimat Etiketi 5
Kurulum 7
1 Kolun Montajı 7
2 Motora Yağ Doldurma 7
Ürüne genel bakış 8
Özellikler 9
Çalıştırma 9
Yakıt Tankını Doldurma 9
Motor Yağı Seviyesinin Kontrolü 10
Kesim Yüksekliğini Ayarlama 10
Motoru Çalıştırma 11
Kol Konumunu Ayarlama 12
Motorun Durdurulması 12
Çalıştırma İpuçları 13
Bakım 14
Önerilen Bakım Çizelgesi 14
Bakım için Hazırlık 14
Hava Temizleyicisini Değiştirme 15
Motorun Yağını Değiştirme 15
Bujinin Bakımı 16
Naylon Kesme Kordonunu Değiştirme 16
Makineyi Temizleme 16
Depolama 17
Makinenin Depolama için Hazırlanması 17
Sorun giderme 18

Güvenlik

Aşağıdaki güvenlik bölümü ANSI B71.4–2012 ve EN 14910:'ten uyarlanmıştır.

Genel Güvenlik

Bu ürün eller ve ayaklarda yaralanmaya neden olabilir ve cisimleri fırlatabilir. Ciddi kişisel yaralanmaları önlemek için daima tüm güvenlik talimatlarına uyun.

Bu ürünün kullanım amacı dışındaki amaçlar için kullanılması, siz ve çevrenizdeki kişileri için tehlikeli sonuçlar doğurabilir.

- Motoru çalıştırmadan önce bu *Kullanıcı Kılavuzu*'nu okuyun ve içeriğini özümseyin.
- Ellerinizi veya ayaklarınızı, makinenin hareketli bileşenlerinin yakınına koymayın.
- Tüm koruyucular ve diğer güvenlik tertibatları mevcut ve işler halde olmadıkça makineyi çalıştırmayın.
- Boşaltma açıklıklarından uzak durun. Etraftaki kişilerle makine arasında güvenli bir mesafe bırakın.
- Çocukların çalışma alanına girmelerine izin vermeyin. Çocukların makineyi çalıştırmasına asla izin vermeyin.
- Bakım yapmadan, yakıt almadan veya makineyi temizlemeden önce makineyi durdurun ve motoru kapatın.

Bu makinenin uygunsuz bir şekilde kullanılması veya uygun bakım işlemlerinin yapılmaması yaralanmaya yol açabilir. Yaralanma olasılığını azaltmak için bu güvenlik talimatlarına uyun ve Dikkat, Uyarı veya Tehlike (kişisel güvenlik talimatı) anlamına gelen emniyet uyarısı simgesine her zaman dikkat edin. Talimatlara uyulmaması kişisel yaralanmalara veya ölüme yol açabilir.

Bu kılavuzda, ek güvenlik öğelerini ilgili bölümlerde bulabilirsiniz.

Çalıştırma Öncesi Güvenlik

Genel Güvenlik

- Ekipmanın güvenli şekilde çalıştırılması, operatör kontrolleri ve güvenlik işaretlerini öğrenin.
- Tüm koruyucuların ve güvenlik tertibatlarının mevcut ve düzgün işler halde olduğundan emin olun.
- Kesme ünitesi cıvatası, kesme hattı ve kesme diskinin aşınmadığından veya hasar görmediğinden emin olmak için daima makineyi kontrol edin.
- Makineyi kullanacağınız alanı inceleyin ve makinenin fırlatabileceği tüm nesneleri çıkarın.
- Kesim yüksekliğini ayarlamak, hareketli kesme diskiyle temas etmenize, yaralanmanıza neden olabilir.
  - Motoru durdurun ve tüm hareketli parçaların durmasını bekleyin.
  - Kesim yüksekliğini ayarlamadan önce, bujiden buji telini sökün.

Yakıt Güvenliği

⚠ TEHLIKE

Yakıt son derece yanıcı ve son derece de patlayıcıdır. Yakıttan kaynaklanan bir ateş veya patlama sizi ve başkalarını yakabilir ve maddi zarara yol açabilir.

- **Yakıt ateşlenirken statik yük oluşumunu önlemek için, kabı ve/veya makineyi dolum öncesi bir aracın içine veya cismin üstüne değil, doğrudan yere koyun.**
- **Yakıt deposunu dış mekanda, açık havada, motor soğukken doldurun. Yakıt dökülürse silin.**
- **Yakıtı sigara içerken veya bir açık alev veya kıvılcım yakınında kullanmayın.**
- **Yakıtı onaylanmış bir kapta ve çocukların erişemeyeceği bir yerde saklayın.**

⚠ UYARI

Yakıt, yutulması halinde zararlı veya öldürücüdür. Buharlara uzun süre maruz kalmak ciddi yaralanma ve hastalıklara neden olabilir.

- **Buharları uzun süre solumaktan kaçının.**
- **Ellerinizi ve yüzünüzü memeden ve yakıt deposu açıklığından uzak tutun.**
- **Yakıtınızı gözlerinizden ve cildinizden uzak tutun.**

Çalıştırma Esnasında Güvenlik

Genel Güvenlik

- Göz koruyucusu; kaymaz, dayanıklı ayakkabılar ve kulak tıkacı dahil olmak üzere uygun giysiler giyin. Uzun saçları arkada bağlayın ve takı takmayın.
- Hasta, yorgun veya alkol / uyuşturucu etkisi altındayken makineyi çalıştırmayın.
- Kesme ünitesi keskindir; diske veya hatta temas etmek ciddi kişisel yaralanmalara neden olabilir. Çalıştırma konumundan ayrılmadan önce motoru durdurun ve tüm hareketli parçaların durmasını bekleyin.
- Operatör varlığı kontrol kolunu (OPC) bıraktığınızda, motor kapanmalı ve kesme ünitesi 3 saniye içinde durmalıdır. Durmazlarsa, makinenizi kullanmayı derhal bırakın ve bir Yetkili Servis Satıcısıyla irtibata geçin.
- Makineyi yalnızca iyi görüş koşullarında ve uygun hava şartları altında çalıştırın. Yıldırım düşme riski bulunduğu zamanlarda makineyi çalıştırmayın.
- Islak çim ve yapraklar, kayıp kesme ünitesiyle temas etmeniz durumunda ciddi yaralanmaya yol açabilir. Mümkünse yalnızca ortam kuruyken biçme işlemi yapın.
- Görünmeyen köşelere, çalılara, ağaçlara veya görüşünüzü engelleyebilecek diğer cisimlere yaklaşırken son derece dikkatli olun.
- Delikler, palet izleri, tümsekler, taşlar veya diğer gizli cisimlere dikkat edin. Düz olmayan arazi bir kayma ve düşme kazasına yol açabilir.
- Bir nesneye çarpmanız halinde veya makinede anormal bir titreşim hissederseniz makineyi durdurun ve kesme ünitesini kontrol edin. Çalışmaya devam etmeden önce gerekli tüm onarımları yapın.
- Çalıştırma konumundan ayrılmadan önce motoru durdurun ve tüm hareketli parçaların durmasını bekleyin.

- Eğer motor çalışıyorsa kıvılcım tutucu sıcak olacaktır ve sizi ciddi şekilde yakabilir. Sıcak kıvılcım tutucudan uzak durun.
- Yalnızca Toro® Şirketi tarafından onaylanmış aksesuarlar ve ek parçalar kullanın.

Eğimli Yüzeylerde Güvenlik

⚠ UYARI

Motorun 25 derecenin üzerindeki eğimlerde çalıştırılması yetersiz yağ dolaşımı nedeniyle motorda ciddi hasara neden olur. Bu durumda valflerde sıkışma, pistonlarda sıyrılma veya krank yataklarında yanma gibi sorunlar ortaya çıkabilir.

- **Üniteyi eğimli bir yüzeyde çalıştırmadan önce, yüzeyin gerçek eğimi belirlemek için bir saha araştırması yapılmalıdır.**
- **Bu üründe bulunan 4 devirli Honda motoru 25 derecenin üzerindeki eğimlerde çalıştırmayın.**

- Islak çimleri biçmekten kaçının. Adımlara dikkat edilmemesi bir kayma ve düşme kazasına yol açabilir.
- Düşük banketler, hendekler veya yapay setlerin yakınında biçme işlemi yaparken dikkatli olun.
- Makineyi kullanırken, her iki elinizi de daima tutacağın üzerinde tutun.
- Dik yokuşların tepesinde kesim yaptığınızda ve daha uzağa erişmeniz gerektiğinde, makineyi asla bir halata bağlamayın; bunun yerine, onaylı bir uzatılmış tutacak kullanın.

Çalıştırma Sonrası Güvenlik

Genel Güvenlik

- Yangınları önlemek için makinedeki çim ve artıkları temizleyin. Dökülen yağ veya yakıtı temizleyin.
- Makineyi herhangi bir kapalı mekanda depolamadan önce motorun soğumasını bekleyin.
- Bir su ısıtıcısı veya diğer cihazlarda bulunan tipte açık alev, kıvılcım veya tutuşturma alevi olan yerlerde makineyi veya yakıt kabını asla depolamayın.

Taşıma Güvenliği

- Makinede yükleme veya boşaltma yaparken dikkatli olun.
- Makineyi sabitleyin.
- Makineyi kaldırmak için motorundan tutmayın; keskin kenarlar yaralanmalara neden olabilir.

Bakım Güvenliği

- Herhangi bir bakım işlemi yapmadan önce, bujiden buji telini sökün.
- Makineye bakım yaparken eldiven ve göz koruyucu takın.
- Kesme ünitesine bakımını yaparken eldiven giyin.
- Güvenli cihazlarının ayarlarıyla asla oynamayın. Düzgün şekilde çalıştıklarını düzenli olarak kontrol edin.
- Makineyi yana devirmek yakıt sızıntısına neden olabilir. Yakıt yanıcı ve patlayıcıdır; kişisel yaralanmaya yol açabilir. Motoru kuru çalıştırın veya yakıtı bir el pompasıyla boşaltın; yakıtı asla sifonla çekmeyin.

Güvenlik ve Talimat Etiketi

Önemli: **Güvenlik etiketleri ve talimatlar operatör tarafından kolayca görülebilir ve potansiyel tehlike içeren alanların yakınında bulunur. Hasarlı veya eksik etiketleri değiştirin.**

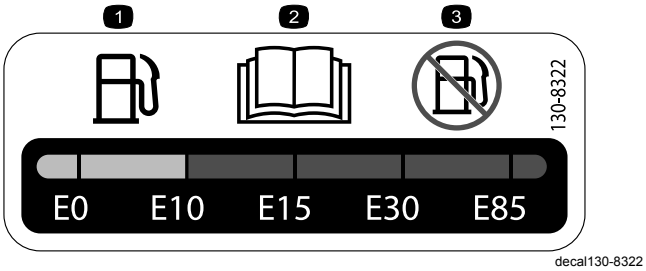

130-8322

1. Yalnızca, alkol içeriği hacimce %10'dan az olan yakıtlar kullanın.
2. Yakıt hakkında daha fazla bilgi için *Kullanıcı Kılavuzu*'nu okuyun.
3. Alkol içeriği hacimce %10'dan fazla olan yakıtları kullanmayın.

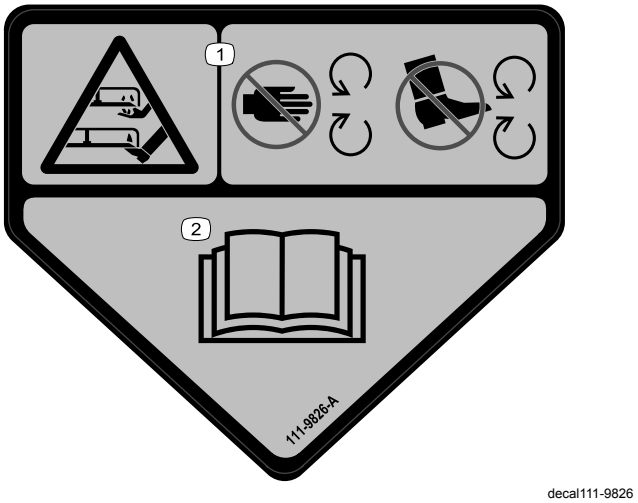

111–9826

1. El veya ayağın kesilme/kopma tehlikesi, kesme ünitesi—ellerinizi ve ayaklarınızı hareketli parçalardan uzak tutun.
2. *Kullanıcı Kılavuzu*'nu okuyun.

111-5392

1. Uyarı – Ürün hakkında eğitim alın; *Kullanıcı Kılavuzu*'nu okuyun.
2. El veya ayağın kesilme/kopma tehlikesi, naylon hat; makine üzerinde çalışmadan önce buji telini sökün; asla metal kesme parçaları takmayın.
3. Uyarı – gözlük ve kulak tıkacı takın.
4. Fırlatılan cisim tehlikesi; izleyen kişileri makineden en az 15 m uzakta tutun.
5. Uyarı – sıcak yüzeylere dokunmayın; kalkanları yerinde tutun; Hareketli parçalardan uzak durun; kalkanları yerinde tutun.

decal94-8072

94-8072

1. Uyarı-El veya ayağın kesilme/kopma tehlikesi, kesme mekanizması.

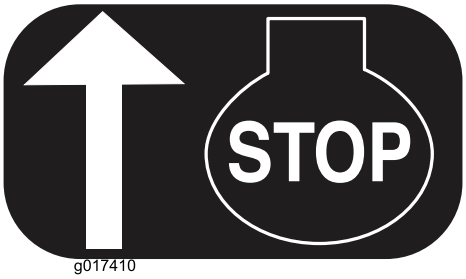

g017410

H295159

1. Motorun durması (kapanma)

Kurulum

Not: Normal çalıştırma konumundan makinenin sağ ve sol tarafını belirleyin.

1

Kolun Montajı

Hiçbir Parça Gerekmiyor

Prosedür

1. Alt kolu gövdenin içine kaydırın (Şekil 3).

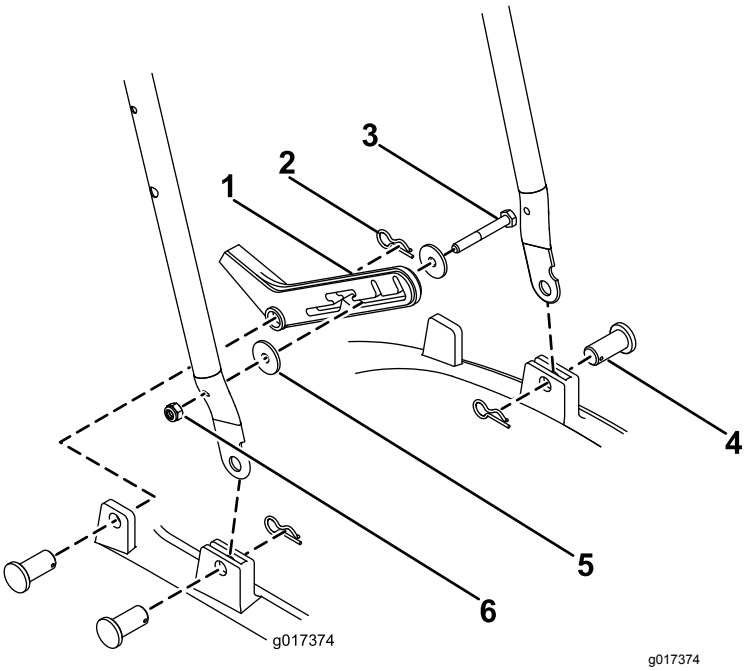

Şekil 3

1. Ayak kalkanı
2. Firkete
3. Cıvata
4. Tutma pimi
5. Rondela
6. Kilit somunu

2. Her iki tarafı bir tutma pimi ve firketeyle sabitleyin (Şekil 3).
3. Bir M6 somun, M6 cıvata ve 2 rondela kullanarak ayak kalkanını alt kolun sağ tarafına sabitleyin (Şekil 3).
4. Ayak kalkanını gövdeye bir tutma pimi ve firketeyle sabitleyin(Şekil 3).
5. Üst kolu alt kola, her iki tarafı bir U-cıvata, M6 rondela ve el çarkı kullanarak sabitleme yoluyla bağlayın (Şekil 4).

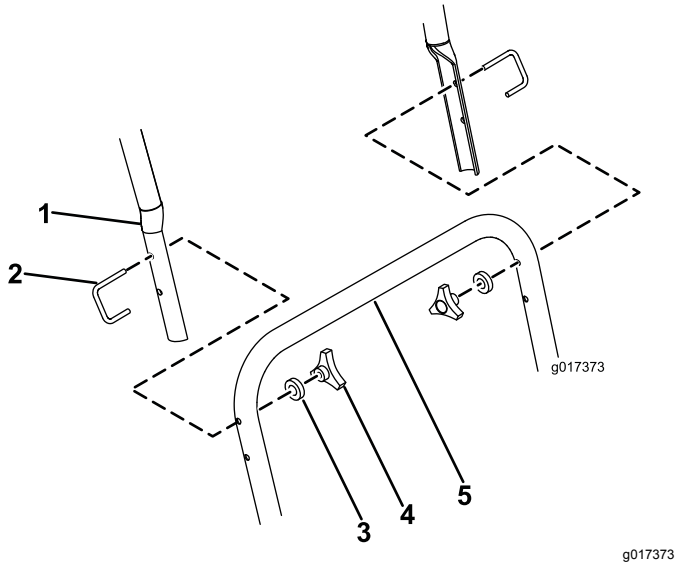

Şekil 4

1. Üst kol
2. El çarkı
3. Rondela
4. U-cıvata
5. Alt kol

2

Motora Yağ Doldurma

Hiçbir Parça Gerekmiyor

Prosedür

Önemli: **Makineniz motorda yağla birlikte gönderilmez. Motoru çalıştırmadan önce, motora yağ doldurun.**

Azami dolum: 0,59 L, tip: Çok Nitelikli Madeni 10W-30 yağ; API bakım sınıfı SF, SG, SH, SJ, SL veya üstü.

1. Makineyi düz bir yüzeye götürün.
2. Yağ çubuğunu çıkarın (Şekil 5).

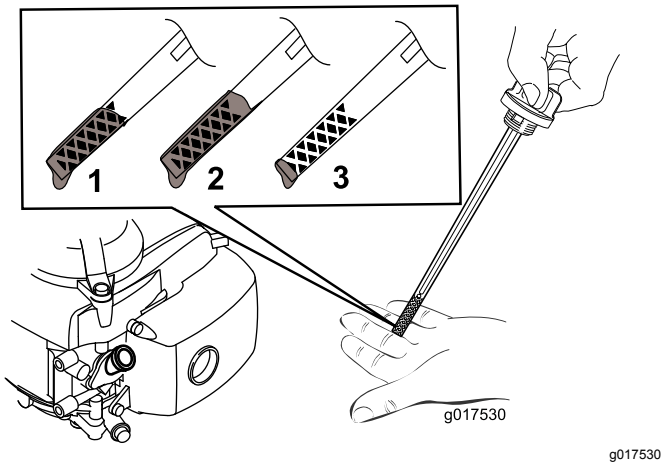

g017530

Şekil 5

1. Yağ seviyesi azamidir.
2. Yağ seviyesi aşırı yüksek – karterden yağı boşaltın.
3. Yağ seviyesi aşırı düşük – kartere yağ ekleyin.

3. **Yavaşça** yağ dolum deliğine yağ dökün, 3 dakika bekleyin ve yağ çubuğunu bezle silip içeri sokma yoluyla yağ çubuğu üzerindeki yağ seviyesini kontrol edin, **ancak bunu yaparken,** yağ dolum kapağını deliğe çevirerek takmayın (Şekil 6).

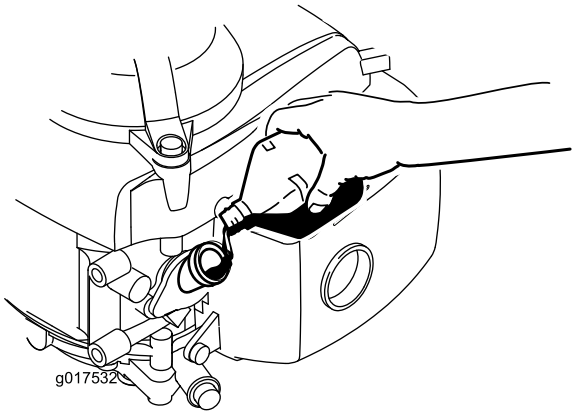

g017532

Şekil 6

Not: Yağ çubuğu Şekil 5'de gösterilen şekilde motor yağı seviyesinin doğru olduğunu gösterene kadar motor karterine yağ doldurun. Motora aşırı yağ doldurursanız, Motorun Yağını Değiştirme (sayfa 15)'de gösterilen şekilde fazla yağı boşaltın.

4. Yağ çubuğunu yerine takın ve elle iyice sıkın.

Önemli: Motor yağını ilk 5 saat çalıştırdıktan sonra değiştirin **; bundan sonra yılda bir değiştirin. Bkz. Motorun Yağını Değiştirme (sayfa 15).**

Ürüne genel bakış

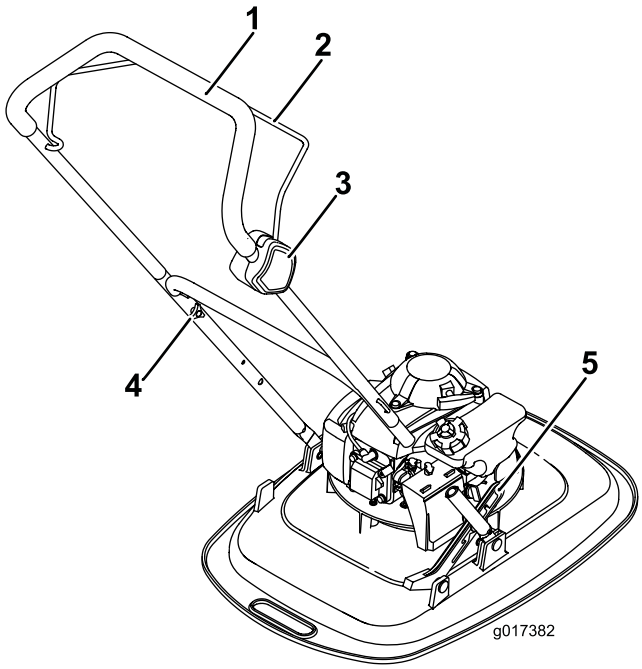

g017382

Şekil 7

1. Kol
2. Operatör varlığı kontrolü
3. Şalter kutusu
4. Tutma çubuğunu sabitleme düğmesi
5. Ayak kalkanı

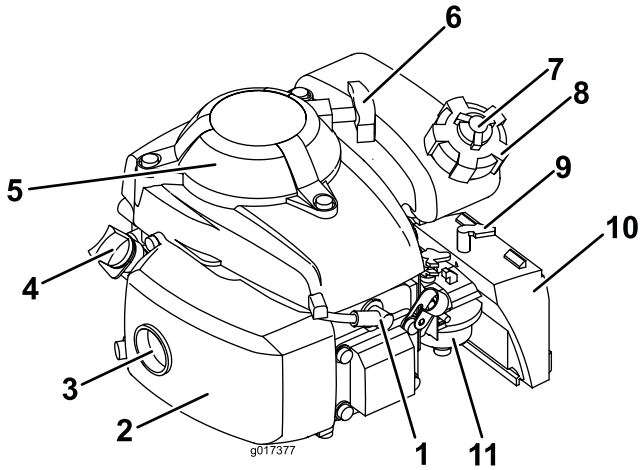

g017377

Şekil 8

1. Buji
2. Egzoz kalkanı
3. Egzoz
4. Yağ çubuğu
5. Parmak kalkanı
6. Marş kulbu
7. Yakıt kapağı/yakıt havalandırma kapağı
8. Yakıt kapağı
9. Jigle kolu
10. Hava temizleyici
11. Karbüratör

Özellikler

Model	Kesim genişliği	Ürün genişliği
02615	40 cm	50 cm

Çalıştırma

Yakıt Tankını Doldurma

- En iyi sonuçları elde etmek için yalnızca temiz, taze 87 veya üstü oktan değerine sahip ((R+M)/2 derecelendirme yöntemi) kurşunsuz benzin kullanın.
- Hacmen %10'a kadar etanol veya %15 oranında MTBE içeren oksijenli yakıtlar kabul edilebilir.
- E15 veya E85 gibi hacimce %10'dan fazla etanol içeren etanol benzin karışımları **kullanmayın**. Bu, garanti kapsamında olmayan sorunlara ve/veya motor arızalarına sebep olabilir.
- Metanol içeren benzinler **kullanmayın**.
- Yakıta yakıt stabilizatörü eklenmediği sürece, kış boyunca yakıt tankında veya yakıt kabında yakıt **bırakmayın**.
- Benzine yağ **eklemeyin**.

Yakıt deposunu bilinen bir markanın benzin istasyonunda, temiz, kurşunsuz normal benzinle doldurun (Şekil 9).

Önemli: **Çalıştırma sorunlarını azaltmak için, yakıta her mevsim yakıt stabilizatörü ekleyin; 30 günden daha yeni benzinle karıştırın.**

Daha fazla bilgi için motorun kullanıcı kılavuzuna bakın.

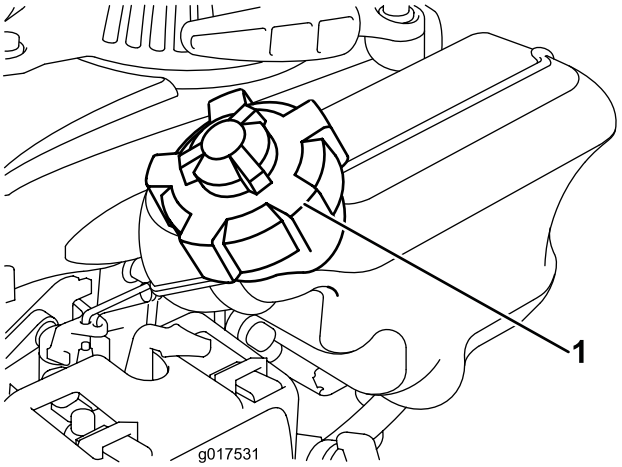

g017531

Şekil 9

1. Yakıt kapağı

Motor Yağı Seviyesinin Kontrolü

Servis Aralığı: Her kullanımdan önce veya günlük

1. Makineyi düz bir yüzeye götürün.
2. Yağ çubuğunu çıkarın ve temiz bir bezle silin.
3. Yağ çubuğunu yağ - dolum deliğine sokun, **ancak içeri çevirerek takmayın**.
4. Yağ çubuğunu çıkarın ve kontrol edin.
5. Yağ çubuğu üzerinde uygun yağ seviyesini belirlemek için, (Şekil 10)'ye bakın.

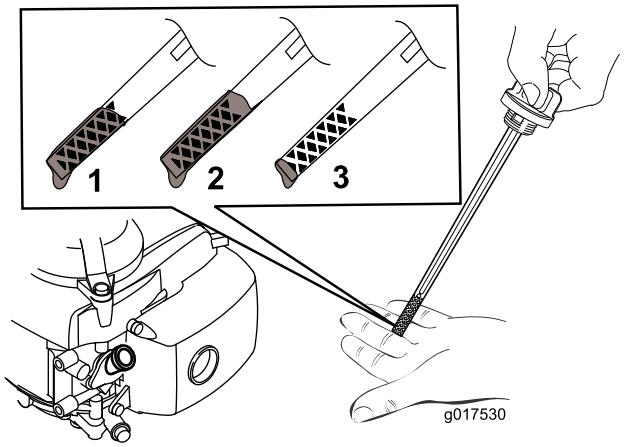

g017530

Şekil 10

1. Yağ seviyesi azamidir.
2. Yağ seviyesi aşırı yüksek – karterden yağı boşaltın.
3. Yağ seviyesi aşırı düşük – kartere yağ ekleyin.

6. Eğer yağ seviyesi düşükse, **yavaşça** yağ dolum deliğine yağ dökün, 3 dakika bekleyin ve yağ çubuğunu bezle silip içeri sokma yoluyla yağ çubuğu üzerindeki yağ seviyesini kontrol edin, **ancak bunu yaparken,** yağ dolum kapağını deliğe çevirerek takmayın.

   Not: Azami dolum: 0,59 L, Çok Nitelikli Madeni 10W-30 yağ; API bakım sınıfı SF, SG, SH, SJ, SL veya üstü.

   Not: Yağ çubuğu Şekil 10'de gösterilen şekilde motor yağı seviyesinin doğru olduğunu gösterene kadar motor karterine yağ doldurun. Motora aşırı yağ doldurursanız, Motorun Yağını Değiştirme (sayfa 15)'de gösterilen şekilde fazla yağı boşaltın.

7. Yağ çubuğunu yerine takın ve elle iyice sıkın.

   Önemli: Motor yağını ilk 5 saat çalıştırdıktan sonra değiştirin **; bundan sonra yılda bir değiştirin. Bkz. Motorun Yağını Değiştirme (sayfa 15).**

Kesim Yüksekliğini Ayarlama

⚠ UYARI

Kesim yüksekliğini ayarlamak, hareketli kesme ünitesiyle temas etmenize, ciddi şekilde yaralanmanıza neden olabilir.

- **Motoru durdurun ve tüm hareketli parçaların durmasını bekleyin.**
- **Kesme ünitesini kullanırken eldiven giyin.**

⚠ DIKKAT

Eğer motor çalışıyorsa, kıvılcım tutucu sıcak olacaktır ve sizi ciddi şekilde yakabilir. Sıcak kıvılcım tutucudan uzak durun.

Kesim yüksekliğini istenen şekilde ayarlayın.

1. Yakıt anahtarını KAPALI konuma getirin.
2. Bujinin telini sökün.
3. Yağ çubuğu içerideyken makineyi yana yatırın.
4. **Koruyucu eldiven giyerek**, naylon kesme hattını sökün.
5. Naylon kesme hattını istediğiniz yüksekliğe monte edin.

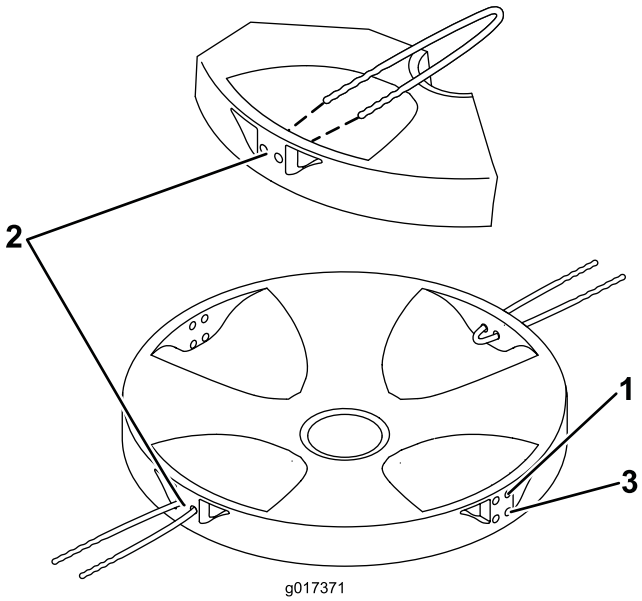

g017371

Şekil 11

1. Yüksek
2. Orta
3. Düşük

Motoru Çalıştırma

1. Havalandırma düğmesini saat yönünün tersine en az 2 veya 3 tur çevirerek yakıt deposunu açın.
2. Yakıt valfini AÇIK konuma getirin (Şekil 12).

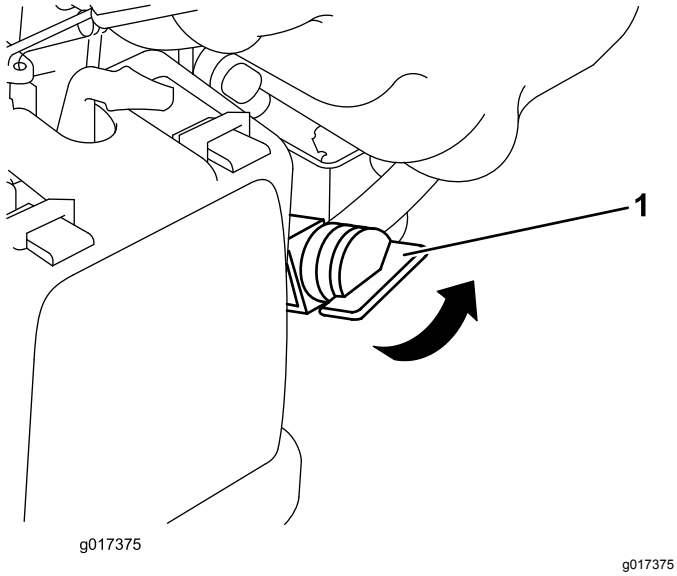

Şekil 12

1. Yakıt valfi

3. Operatör varlığı kontrolünü kola karşı tutun.

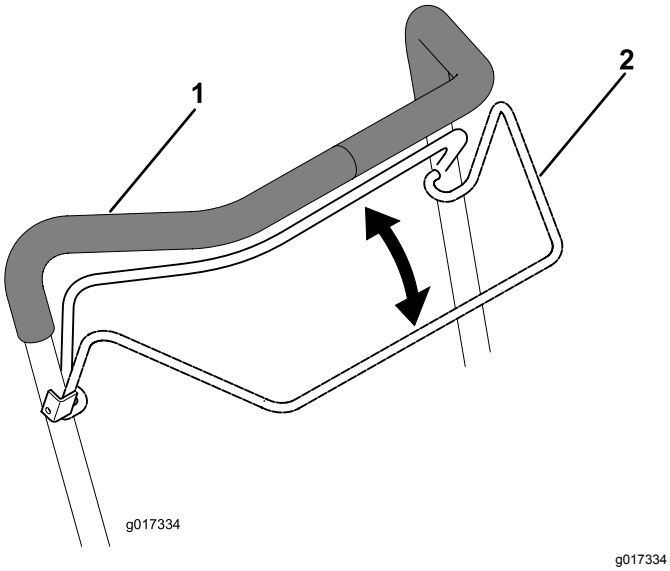

Şekil 13

1. Kol
2. Operatör varlığı kontrolü

4. Ayağınızı kaputun üzerine koyun ve makineyi kendinize doğru yatırın (Şekil 14).

Şekil 14

5. Bobinli marş kolunu çekin.

   Not: Marş kulbunun motora geri çarpmasına izin vermeyin. Marşa hasar gelmesini önlemek için yavaşça geri bırakın.

Not: Eğer birçok deneme sonrası makine çalışmazsa, bir Yetkili Servis Satıcısıyla irtibata geçin.

Kol Konumunu Ayarlama

Farklı kol konumlarını görmek için bkz. Şekil 15.

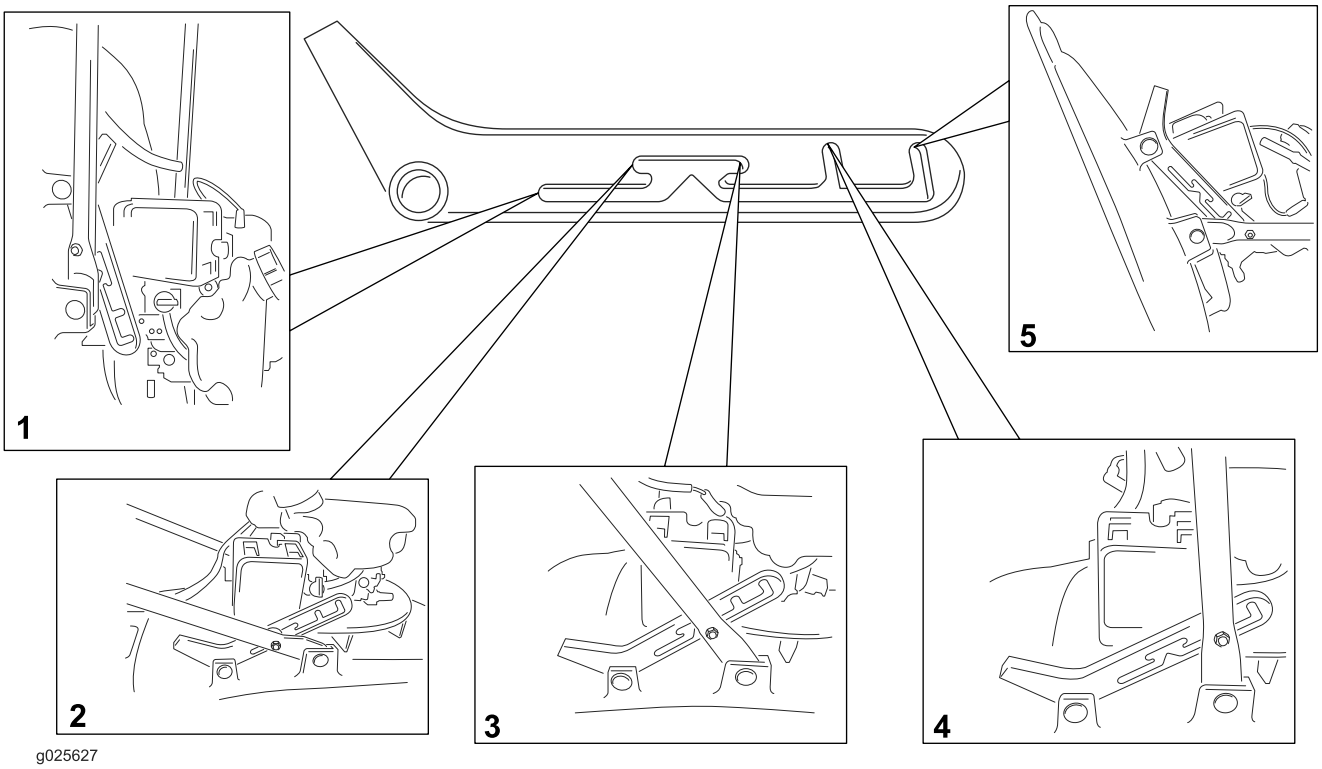

g025627

Şekil 15

1. Asarak saklama/nakliye konumu
2. Alçak çalışma konumu
3. Yüksek çalışma konumu
4. Depolama/nakliye konumu
5. Servis konumu

Not: Uygun depolama prosedürü için bkz. Makinenin Depolama için Hazırlanması (sayfa 17).

Motorun Durdurulması

Servis Aralığı: Her kullanımdan önce veya günlük

Motoru kapatmak için operatör varlığı kontrol kolunu bırakın (Şekil 16).

Önemli: **Operatör varlığı kontrol kolunu bıraktığınızda, motor kapanmalı ve kesme hattı 5 saniye içinde durmalıdır. Eğer düzgün şekilde durmuyorlarsa, makinenizi kullanmayı derhal bırakın ve bir Yetkili Servis Satıcısıyla irtibata geçin.**

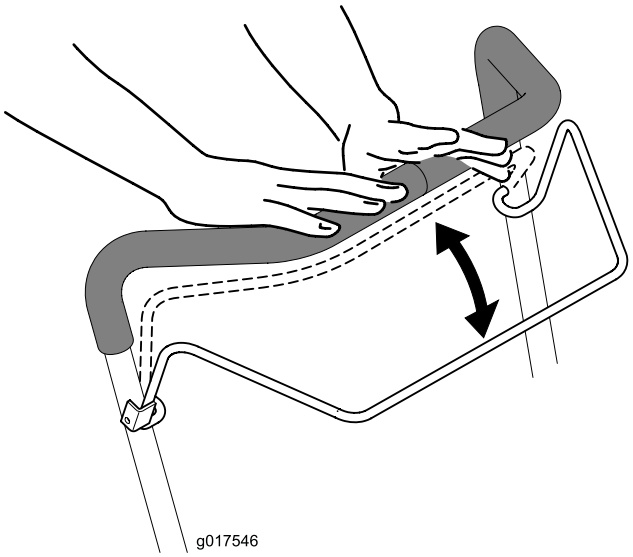

g017546

Şekil 16

Çalıştırma İpuçları

Genel Biçme İşlemi İpuçları

- Makineyi kullanacağınız alanı inceleyin ve makinenin fırlatabileceği tüm nesneleri çıkarın.
- Kesme hattıyla katı cisimlere vurmaktan kaçının. Herhangi bir cismin üzerinde asla kasıtlı olarak biçme işlemi yapmayın.
- Eğer makine bir cisme vurur veya titremeye başlarsa, derhal motoru kapatın, bujinin telini sökün ve makinede hasar kontrolü yapın.
- En iyi performans için, kesme sezonu başlamadan önce yeni kesme hatları takın.
- Gerektiğinde, kesme hattını bir Toro yedek kesme hattıyla değiştirin.
- Yedek kesme hattının sağlam kesme hattıyla aynı uzunlukta olmasına dikkat edin.

Çimleri Kesme

- Çimlerin tek seferde sadece yaklaşık üçte birini kesin. Çimlerin seyrek olduğu durumlarda veya çim büyüme hızının yavaşladığı sonbaharın son aylarında en yüksek ayarın (30 mm) altında kesim yapmayın. Bkz. Kesim Yüksekliğini Ayarlama (sayfa 10).
- Uzunluğu 15 cm'yi aşan çimlerin biçilmesi tavsiye edilmez. Eğer çimler çok uzunsa, makine tıkanabilir ve motorun istop etmesine yol açabilir.
- Islak çim ve yapraklar, makine haznesinde kolayca yığınlaşabilir ve makinenin tıkanmasına veya motorun istop etmesine neden olabilir. Mümkünse yalnızca ortam kuruyken biçme işlemi yapın.

⚠ UYARI

Islak çim ve yapraklar, kayıp kesme hattıyla temas etmeniz durumunda ciddi yaralanmaya yol açabilir. Mümkünse yalnızca ortam kuruyken biçme işlemi yapın.

- Çok kuru ortam koşullarında olası yangın tehlikelerine karşı tetikte olun, yerel yangın uyarılarını takip edin ve makineyi kuru ot ve yaprak birikintilerinden uzak tutun.
- Eğer tamamlanan bahçenin görünümü tatmin edici değilse, aşağıdakilerden birini veya daha fazlasını deneyin:
  - Kesme ünitesini inceleyin ve/veya kesme hattını değiştirin.
  - Biçme işlemi esnasında daha yavaş yürüyün.
  - Makinenizin kesim yüksekliğini arttırın.
  - Çimleri daha sık biçin.
  - Her bir geçişte tam bir biçme alanını kesmek yerine biçme alanlarını örtüştürün.

Yaprakları Biçme

- Bahçeyi biçtikten sonra, bahçenin en az yarısının kesilmiş yaprak örtüsünün altından görülebildiğinden emin olun. Yaprakların üzerinden bir defadan fazla geçmeniz gerekebilir.
- Uzunluğu 15 cm'yi aşan çimlerin biçilmesi tavsiye edilmez. Eğer yaprak tabakası çok kalınsa, makine tıkanabilir ve motorun istop etmesine yol açabilir.
- Eğer makineniz yaprakları yeterince iyi kesmiyorsa, biçme hızınızı düşürün.

Bakım

Not: Normal çalıştırma konumundan makinenin sol ve sağ tarafını belirleyin.

Önerilen Bakım Çizelgesi

Bakım Servisi Aralıkları	Bakım Prosedürü
İlk 5 saatten sonra	• Motorun yağını değiştirin.
Her kullanımdan önce veya günlük	• Motor yağı seviyesini kontrol edin. • Operatör varlığı kontrolü bırakıldıktan sonra 5 saniye içinde motorun durduğundan emin olun. • Makinenin altındaki çim kırpıntılarını ve kiri temizleyin.
Her kullanımdan sonra	• Makinenin altındaki çim kırpıntılarını ve kiri temizleyin.
Her 100 saatte	• Bujiyi kontrol edin ve gerekirse değiştirin.
Depolamadan önce	• Yakıt deposunu onarımlardan önce verilen talimatlara göre ve yıllık depolama öncesi boşaltın. • Soğutma sistemini temizleyin; motorun hava soğutma kanatları ve marş birimindeki çim kırpıntıları, kalıntı veya kirleri ortadan kaldırın. Tozlu veya çok anızlı koşullarda sistemi daha sık temizleyin.
Yıllık	• Hava filtresini değiştirin; tozlu çalıştırma koşullarında filtreyi daha sık değiştirin. • Motorun yağını değiştirin.

Bakım için Hazırlık

⚠ UYARI

Makineyi yana devirmek yakıt sızıntısına neden olabilir. Yakıt yanıcı ve patlayıcıdır; kişisel yaralanmaya yol açabilir.

Motoru kuru çalıştırın veya yakıtı bir el pompasıyla boşaltın; asla sifonla çekmeyin.

1. Motoru durdurun ve tüm hareketli parçaların durmasını bekleyin.
2. Herhangi bir bakım işlemi yapmadan önce, bujiden (Şekil 17) buji telini sökün.

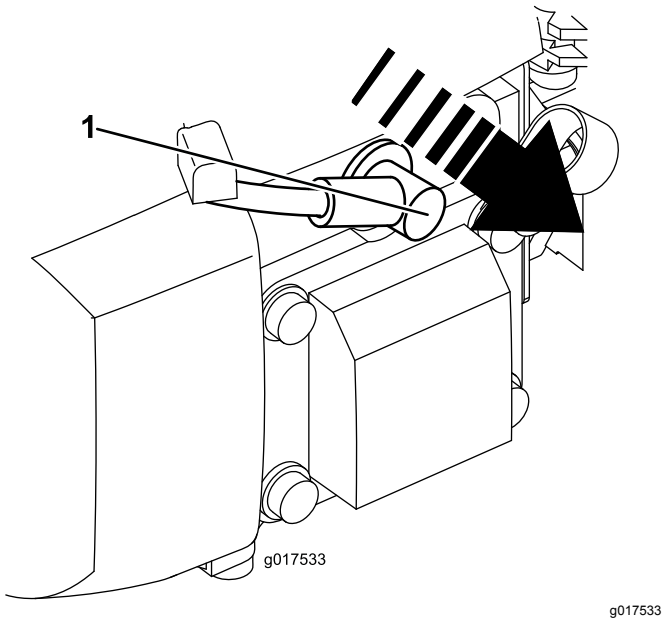

Şekil 17

1. Buji teli

3. Bakım prosedürlerini yerine getirdikten sonra buji telini bujiye bağlayın.

   Önemli: **Yağ çubuğu içerideyken makineyi daima yana yatırın. Makine başka bir yönde yatırılırsa, yağ valf mekanizmasını doldurabilir ve boşaltılması en az 30 dakika sürebilir.**

Hava Temizleyicisini Değiştirme

Servis Aralığı: Yıllık

1. Hava temizleyicisi - kapağının tepesindeki mandal klapalarına (Şekil 18) aşağı doğru bastırın.

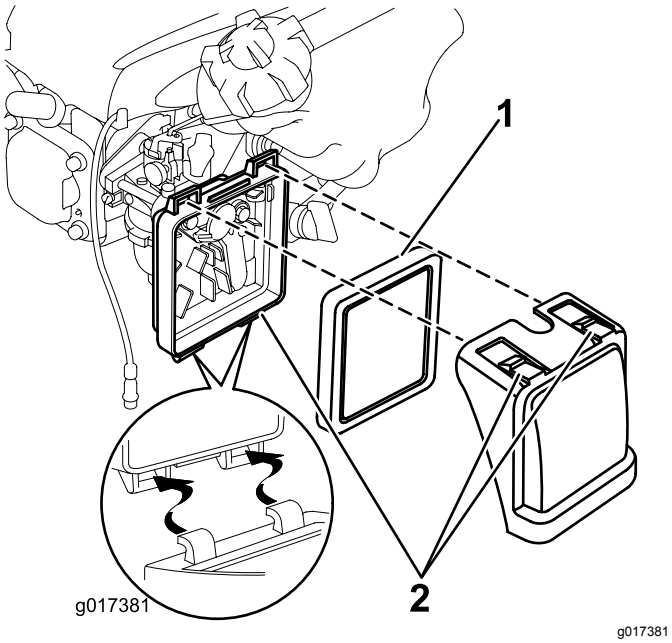

Şekil 18

1. Filtre
2. Mandal klapaları

2. Kapağı açın (Şekil 18).
3. Filtreyi çıkarın (Şekil 18).
4. Hava filtresini kontrol edin.
   A. Eğer filtre hasar görmüş veya yağ veya yakıtla ıslanmışsa, değiştirin.
   B. Eğer filtre kirliyse, sert bir yüzeye birçok defa hafifçe vurun veya filtrenin motor tarafına bakan yüzüne 2,07 bar'dan düşük basınçlı sıkıştırılmış hava püskürtün.

   Not: Filtredeki birikmiş kiri fırçalamayın; fırçalamak kiri liflerin içine doğru iter.
5. Nemli bir bez kullanarak hava temizleyici gövdesi ve kapağındaki kirleri silin. **Kirleri hava kanalının içine süpürmeyin.**
6. Filtreyi hava temizleyicisinin içine takın (Şekil 18).
7. Kapağı takın (Şekil 18).

Motorun Yağını Değiştirme

Servis Aralığı: İlk 5 saatten sonra
Yıllık

1. Yağı değiştirmeden önce ısıtmak için motoru birkaç dakika çalıştırın.

   Not: Ilık yağ daha iyi akar ve daha fazla kontaminant taşır.
2. Yakıt deposunda çok az veya hiç yakıt bulunmadığından emin olun, bu şekilde makineyi yana yatırdığınız zaman dışarı yakıt sızmaz.
3. Bujinin telini sökün. Bkz. Bakım için Hazırlık (sayfa 14).
4. Yağ çubuğunu çıkarın.
5. Yağ çubuğu içerideyken makineyi yana yatırarak, yağ dolum deliği aracılığıyla eski yağı boşaltın.
6. Makineyi çalıştırma konumuna geri getirin.
7. **Yavaşça** yağ dolum deliğine yağ dökün, 3 dakika bekleyin ve yağ çubuğunu bezle silip içeri sokma yoluyla yağ çubuğu üzerindeki yağ seviyesini kontrol edin, **ancak bunu yaparken,** yağ dolum kapağını deliğe çevirerek takmayın.

   Not: Azami dolum: 0,59 L, tip: Çok Nitelikli Madeni 10W-30 yağ; API bakım sınıfı SF, SG, SH, SJ, SL veya üstü.

   Not: Yağ çubuğu (Şekil 19)'de gösterilen şekilde motor yağı seviyesinin doğru olduğunu gösterene kadar motor karterine yağ doldurun. Motora aşırı yağ doldurursanız, 5'de gösterilen şekilde fazla yağı boşaltın.

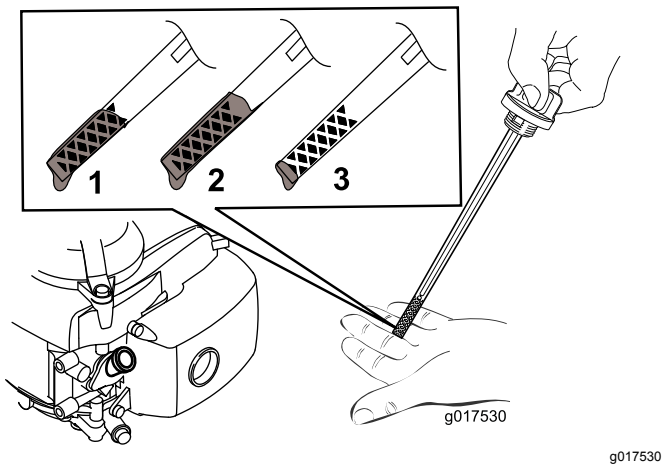

Şekil 19

1. Yağ seviyesi azamidir.
2. Yağ seviyesi aşırı yüksek – karterden yağı boşaltın.
3. Yağ seviyesi aşırı düşük – kartere yağ ekleyin.

8. Yağ çubuğunu yerine takın ve elle iyice sıkın.

9. Eski yağı yerel bir geri dönüşüm merkezinde uygun şekilde atın.

Bujinin Bakımı

Servis Aralığı: Her 100 saatte

Champion RN9YC marka veya dengi bir buji kullanın.

1. Motoru durdurun ve tüm hareketli parçaların durmasını bekleyin.
2. Bujinin telini sökün.
3. Bujinin etrafını temizleyin.
4. Bujiyi silindir kapağından sökün.

   Önemli: **Buji çatlamış, bozulmuş veya kirliyse değiştirin. Elektrotları temizlemeyin, çünkü silindire giren tanecikler motora hasar verebilir**

5. Tapanın açıklığını, Şekil 20 bölümünde gösterildiği gibi 0,76 mm'ye ayarlayın.

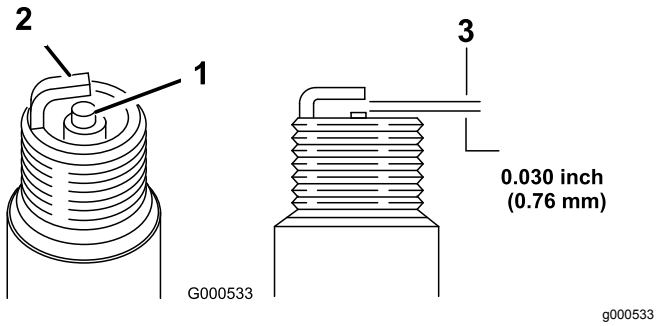

Şekil 20

1. Merkez elektrot yalıtkanı
2. Yan elektrot
3. Hava boşluğu (ölçeksizdir)

6. Buji ve conta kapağını takın.
7. Tapayı 20 N·m (15 ft-lb) değerinde sıkın.
8. Teli bujiye takın.

Naylon Kesme Kordonunu Değiştirme

1. Yakıt valfini KAPALI konuma çevirin ve havalandırma düğmesini kapatın.
2. Bujinin telini sökün.
3. Yağ çubuğu aşağı bakacak şekilde makineyi döndürerek yan tarafı üzerine çevirin.
4. **Koruyucu eldiven giyerek**, naylon kesme hattını sökün.
5. Bir birim uzunluktaki naylon kesme hattını istenen kesim yüksekliği ayar noktasına yerleştirin. Aynı uzunlukta ikinci bir hattın, kesme diskinin öteki tarafında karşılık gelen kesim yüksekliğine yerleştirildiğinden emin olun.

Not: Yedek bobin kullanıyorsanız, hattı 200 mm uzunlukta kesin.

Makineyi Temizleme

Servis Aralığı: Her kullanımdan önce veya günlük

Her kullanımdan sonra

⚠ UYARI

Makine gövdesinin altından malzemeler dökülebilir.

- **Koruyucu gözlük takın.**
- **Çalışma konumunda durun (kolun arkasında).**
- **Alanda izleyenler olmasına izin vermeyin.**

1. Yağ çubuğu içerideyken makineyi yana devirin.
2. Bir fırça veya sıkıştırılmış hava kullanarak egzoz kalkanı, üst kapak ve çevresindeki kaporta alanlarında bulunan çim ve kalıntıları temizleyin.

Depolama

Makineyi serin, temiz, kuru bir yerde saklayın.

Makinenin Depolama için Hazırlanması

⚠ UYARI

Yakıt buharları patlayabilir.

- **Yakıt 30 günden fazla depolamayın.**
- **Makineyi bir açık alevin yakınında bulunan kutu içinde depolamayın.**
- **Depolamadan önce motorun soğumasını bekleyin.**

1. Yılın son yakıt ikmali esnasında, yakıta motor üreticisinin verdiği talimatlara göre yakıt stabilizatörü ekleyin.
2. Yakıtı biten motor kapanana kadar makineyi çalıştırın.
3. Motoru hazırlayın ve tekrar çalıştırın.
4. Kapanana kadar motoru çalışmaya bırakın. Motoru artık çalıştıramadığınız zaman, yeteri kadar kurumuş demektir.
5. Makineyi duvara asarak saklayacaksanız, yakıt valfini kapalı konuma getirin ve yakıt tapasının havalandırma deliğini kapatın.
6. Bujinin telini sökün.
7. Bujiyi sökün, 30 ml yağı buji deliğinden içeri dökün ve marş ipini **yavaşça** birçok defa çekerek yağın silindire dağılmasını sağlayın; bu işlem, kullanılmadığı dönemde silindirin paslanmasını önleyecektir.
8. Bujiyi yerine takın ve bir tork anahtarıyla 20 N·m (15 ft-lb) değerinde sıkın.
9. Tüm somun, cıvata ve vidaları sıkın.

Sorun giderme

Sorun	Olası Neden	Düzeltici Tedbir
Motor çalışmıyor.	1. Tel bujiye bağlı değil. 2. Yakıt kapağının havalandırma deliği tıkalıdır. 3. Buji çukurlaşmış, bozulmuş veya boşluk yanlış. 4. Yakıt deposu boş veya yakıt sisteminde bayat yakıt var.	1. Teli bujiye takın. 2. Yakıt tapasının havalandırma deliğini temizleyin veya yakıt tapasını değiştirin. 3. Bujiyi kontrol edin ve gerekirse boşluğu ayarlayın. Eğer buji çukurlaşmış, bozulmuş veya çatlamışsa değiştirin. 4. Yakıt deposunu boşaltın ve/veya taze yakıtla doldurun. Eğer sorun devam ederse, Yetkili Servis Satıcısıyla irtibata geçin.
Motor zor çalışıyor veya güç kaybediyor..	1. Yakıt kapağının havalandırma deliği tıkalı. 2. Hava filtresi elemanı kirli ve hava akımını kısıtlıyor. 3. Makine gövdesinin alt tarafından kırpıntı ve kalıntılar var. 4. Buji çukurlaşmış, bozulmuş veya boşluk yanlış. 5. Motorun yağ seviyesi çok düşük, çok yüksek veya aşırı kirli. 6. Yakıt deposunda bayat yakıt var.	1. Yakıt tapasının havalandırma deliğini temizleyin veya yakıt kapağını değiştirin. 2. Hava filtresini temizleyin ve/veya hava filtresini değiştirin. 3. Makine gövdesinin altını temizleyin. 4. Bujiyi kontrol edin ve gerekirse boşluğu ayarlayın. Eğer buji çukurlaşmış, bozulmuş veya çatlamışsa değiştirin. 5. Motor yağını kontrol edin. Eğer yağ kirliyse değiştirin; yağ çubuğu üzerindeki yağ seviyesini Dolu işaretine getirmek için yağ ekleyin veya boşaltın. 6. Yakıt deposunu boşaltın ve taze yakıtla doldurun.
Motor kötü çalışıyor.	1. Tel bujiye bağlı değil. 2. Buji çukurlaşmış, bozulmuş veya boşluk yanlış. 3. Hava filtresi elemanı kirli ve hava akımını kısıtlıyor.	1. Teli bujiye takın. 2. Bujiyi kontrol edin ve gerekirse boşluğu ayarlayın. Eğer buji çukurlaşmış, bozulmuş veya çatlamışsa değiştirin. 3. Hava filtresini temizleyin ve/veya hava filtresini değiştirin.
Makine veya motor aşırı miktarda titriyor.	1. Makine gövdesinin alt tarafından kırpıntı ve kalıntılar var. 2. Motorun montaj cıvataları gevşek. 3. Kesme diskinin cıvatası gevşek.	1. Makine gövdesinin altını temizleyin. 2. Motorun montaj cıvatalarını sıkın. 3. Kesme diskinin cıvatasını sıkın.
Kesme güzergahında eşitsizlik var.	1. Aynı güzergahta tekrar tekrar biçme işlemi yapıyorsunuz. 2. Makine gövdesinin alt tarafından kırpıntı ve kalıntılar var.	1. Biçme güzergahını değiştirin. 2. Makine gövdesinin altını temizleyin.

Uluslararası Distribütör Listesi

Distribütör:	Ülke:	Telefon Numarası:	Distribütör:	Ülke:	Telefon Numarası:
Agrolanc Kft	Macaristan	36 27 539 640	Maquiver S.A.	Kolombiya	57 1 236 4079
Balama Prima Engineering Equip.	Hong Kong	852 2155 2163	Maruyama Mfg. Co. Inc.	Japonya	81 3 3252 2285
B-Ray Corporation	Kore	82 32 551 2076	Mountfield a.s.	Çek Cumhuriyeti	420 255 704 220
Casco Sales Company	Porto Riko	787 788 8383	Mountfield a.s.	Slovakya	420 255 704 220
Ceres S.A.	Kosta Rika	506 239 1138	Munditol S.A.	Arjantin	54 11 4 821 9999
CSSC Turf Equipment (pvt) Ltd.	Sri Lanka	94 11 2746100	Norma Garden	Rusya	7 495 411 61 20
Cyril Johnston & Co.	Kuzey İrlanda	44 2890 813 121	Oslinger Turf Equipment SA	Ekvator	593 4 239 6970
Cyril Johnston & Co.	İrlanda Cumhuriyeti	44 2890 813 121	Oy Hako Ground and Garden Ab	Finlandiya	358 987 00733
Equiver	Meksika	52 55 539 95444	Parkland Products Ltd.	Yeni Zelanda	64 3 34 93760
Femco S.A.	Guatemala	502 442 3277	Perfetto	Polonya	48 61 8 208 416
ForGarder OU	Estonya	372 384 6060	Pratoverde SRL.	İtalya	39 049 9128 128
G.Y.K. Company Ltd.	Japonya	81 726 325 861	Prochaska & Cie	Avusturya	43 1 278 5100
Geomechaniki of Athens	Yunanistan	30 10 935 0054	RT Cohen 2004 Ltd.	İsrail	972 986 17979
Golf International Turizm	Türkiye	90 216 336 5993	Riversa	İspanya	34 9 52 83 7500
Guandong Golden Star	Çin	86 20 876 51338	Lely Turfcare	Danimarka	45 66 109 200
Hako Ground and Garden	İsveç	46 35 10 0000	Solvert S.A.S.	Fransa	33 1 30 81 77 00
Hako Ground and Garden	Norveç	47 22 90 7760	Spyros Stavrinides Limited	Kıbrıs	357 22 434131
Hayter Limited (U.K.)	Birleşik Krallık (İngiltere)	44 1279 723 444	Surge Systems India Limited	Hindistan	91 1 292299901
Hydroturf Int. Co Dubai	Birleşik Arap Emirlikleri	97 14 347 9479	T-Markt Logistics Ltd.	Macaristan	36 26 525 500
Hydroturf Egypt LLC	Mısır	202 519 4308	Toro Australia	Avustralya	61 3 9580 7355
Irrimac	Portekiz	351 21 238 8260	Toro Europe NV	Belçika	32 14 562 960
Irrigation Products Int'l Pvt Ltd.	Hindistan	0091 44 2449 4387	Valtech	Fas	212 5 3766 3636
Jean Heybroek b.v.	Hollanda	31 30 639 4611	Victus Emak	Polonya	48 61 823 8369

Avrupa Gizlilik Genelgesi

Toro'nun Topladığı Bilgiler
Toro Warranty Company (Toro) gizliliğinize saygı göstermektedir. Garanti talebinizi işleme koymak ve bir ürünün geri çağrılması durumunda sizinle irtibata geçebilmek için, doğrudan veya yerel Toro şirketi ya da satıcısı aracılığıyla belirli kişisel bilgilerinizi bizimle paylaşmanızı talep ediyoruz.

Toro garanti sistemi, Amerika Birleşik Devletleri dahilindeki sunucularda saklanır, burada gizlilik kanunu sizin ülkenizde geçerli olan kanunlarla aynı korumayı sağlayamayabilir.

BİZİMLE KİŞİSEL BİLGİLERİNİZİ PAYLAŞARAK, BU GİZLİLİK GENELGESİNDE AÇIKLANAN ŞEKİLDE KİŞİSEL BİLGİLERİNİN İŞLENMESİNİ ONAYLIYORSUNUZ.

Toro'nun Bilgileri Kullanma Yöntemi
Toro, garanti talebinizi işleme koymak ve bir ürünün geri çağrılması durumunda sizinle irtibata geçebilmek için ve ayrıca nedenini açıkladığımız diğer amaçlar doğrultusunda kişisel bilgilerinizi kullanabilir. Toro, bu faaliyetlerin herhangi birine bağlı olarak, bilgilerinizi Toro'nun bağlı kuruluşları, satıcılar veya diğer iş ortaklarıyla paylaşabilir. Kişisel bilgilerinizi herhangi başka bir şirkete satmayacağız. Geçerli kanunlara uygunluk ve ilgili makamlardan gelen talepleri karşılamak, sistemlerimizi düzgün işletebilmek veya kendi güvenliğimizi ya da diğer kullanıcıların güvenliğini sağlamak için kişisel bilgileri açığa çıkarma hakkımızı saklı tutarız.

Kişisel Bilgilerinizin Saklanması
Kişisel bilgilerinizi, özgün toplanma amacı veya diğer yasal amaçlar (yasaya uygunluk gibi) veya geçerli kanunun şart koştuğu şekilde ihtiyaç duyduğumuz süre boyunca saklayacağız.

Toro'nun Kişisel Bilgilerinizin Güvenliği hakkındaki Yükümlülüğü
Kişisel bilgilerinizin güvenliğini korumak için makul önlemler alıyoruz. Ayrıca, kişisel bilgilerinizin kesinliğini ve mevcut durumunu korumak için de adımlar atıyoruz.

Kişisel Bilgilerinize Erişim ve Düzeltme
Kişisel bilgilerinizi düzenlemek veya düzeltmek istiyorsanız, lütfen e-posta aracılığıyla legal@toro.com adresini kullanarak bizimle irtibata geçin.

Avustralya Tüketici Kanunu

Avustralyalı müşterilerimiz, Avustralya Tüketici Kanunu ile ilgili bilgileri kutunun içinde veya yerel Toro Satıcısında bulabilirler.

Toro Tam Kapsamlı Garantisi

Sınırlı bir Garanti

Koşullar ve Kapsanan Ürünler

Toro® Company ve bağlı kuruluşu Toro Warranty Company, aralarındaki bir anlaşma uyarınca Toro Ticari ürününüzün ("Ürün") ilk iki yıl boyunca veya 1500 çalıştırma saatine kadar*, hangisine önce ulaşılırsa, malzeme ve işçilik yönünden kusur içermeyeceğini ortak şekilde garanti eder. Bu garanti, Havalandırıcılar hariç tüm ürünler için geçerlidir (bu ürünler için ayrı olan garanti bildirimlerine bakın). Garanti kapsamında bir koşul ortaya çıktığında, arıza tanı, işçilik, parçalar ve nakliyat dahil olarak Ürünü ücret talep etmeden onaracağız. Bu garanti Ürünün özgün perakende alıcısına gönderildiği tarihten itibaren başlar.
* Ürüne bir saat ölçer takılmıştır.

Garanti Hizmetini Almak için Talimatlar

Garanti kapsamında bir durum olduğuna inanır inanmaz Ürünü satın aldığınız Ticari Ürünler Distribütörü veya Yetkili Ticari Ürün Satıcısına bildirimde bulunmak sizin sorumluluğunuzdur. Eğer bir Ticari Ürünler Distribütörü veya Yetkili Satıcıyı bulma konusunda yardıma ihtiyacınız veya garanti hak ve sorumluluklarınız hakkında sorularınız varsa, bizimle şu adresten irtibata geçebilirsiniz:

Ticari Ürünler Hizmet Birimi
Toro Warranty Company
8111 Lyndale Avenue South
Bloomington, MN 55420-1196
E-posta: commercial.warranty@toro.com

Mal Sahibinin Sorumlulukları

Ürünün sahibi olarak, Kullanıcı Kılavuzu'nda belirtilen gerekli bakım ve ayarlamaları yapmak sizin sorumluluğunuzdur. Gerekli bakım ve ayarlamaları yapmamak, garanti talebinizin reddedilmesi için gerekçe oluşturabilir.

Kapsanmayan Kalemler ve Koşullar

Garanti dönemi boyunca meydana gelen arıza veya bozulmaların tümü, malzeme veya işçilik kusurlarına dayalı değildir. Bu garanti, aşağıdakileri kapsamaz:

- Toro'dan gelmeyen yedek parçaların kullanımı veya Toro markası olmayan ek veya modifiye aksesuar ve ürünlerin kurulumu ve kullanımı sonucu meydana gelen Ürünün arızaları. Bu kalemlerin üreticisi tarafından ayrı bir garanti tedarik edilebilir.
- Tavsiye edilen bakım ve/veya ayarlamaların yapılmaması sonucu meydana gelen Ürün arızaları. *Kullanıcı Kılavuzu*'nda listelenen Toro ürününüze ait Tavsiye Edilen Bakım İşlemlerini yürütmemek, garanti taleplerinizin reddedilmesine yol açabilir.
- Ürünün kötü niyetli, ihmalkar ve dikkatsizce çalıştırılması sonucu meydana gelen Ürün arızaları.
- Kusurlu bulunmadıkça, kullanım yoluyla tükenmeye tabi olan parçalar. Ürünün normal çalışması esnasında tüketilen veya kullanılan parça örneklerine fren pabuçları ve balataları, debriyaj balataları, bıçaklar, bobinler, yatak bıçakları, çatal dişleri, nakil tekerlekleri, lastikler, filtreler, kayışlar ve diyafram, nozül ve çek valf, vb. belirli spreyleme bileşenleri dahildir, ancak bunlarla sınırlı değildir.
- Dış etkenlerin neden olduğu arızalar. Dış etken olarak dikkate alınan kalemlere hava koşulları, depolama uygulamaları, kontaminasyon, onaylanmamış soğutma sıvısı, yağlayıcı, katkı maddesi, gübre, su veya kimyasallar vb. dahildir, ancak bunlarla sınırlı değildir.
- Normal gürültü, titreşim, aşınma ve yıpranma ve bozulma.
- Normal "aşınma ve yıpranma"ya aşınma veya çizilme sonucu yatakların hasar görmesi, boyalı yüzeylerin aşınması, etiketlerin veya camların çizilmesi, vb. dahildir, ancak bunlarla sınırlı değildir.

Parçalar

Gerekli bakım faaliyeti olarak planlanan parçaların değişimi, ilgili parça için planlanan değişim süresine kadar garanti kapsamındadır. Bu garanti kapsamında değiştirilen parçalar, özgün ürün garantisi süresi boyunca garanti altındadır ve Toro'nun mülkü olurlar. Toro, mevcut bir parçanın onarımı veya montajı veya değişimi hakkında son kararı verecektir. Toro, garanti onarımları için yeniden işlenmiş parçaları kullanabilir.

Uzun Döngülü Akü Garantisiyle İlgili Not:

Uzun döngülü akülerin, ömürleri boyunca verebildikleri belirli bir toplam kilovat-saat sayısı vardır. Çalıştırma, şarj etme ve bakım teknikleri, toplam akü ömrünü uzatabilir veya kısaltabilir. Bu üründeki aküler tüketildiğinden dolayı, şarj etme aralıkları arasındaki kullanışlılık miktarı, akü tamamen bitene kadar gittikçe azalacaktır. Normal tüketim nedeniyle bitmiş akülerin değişimi, ürün sahibinin sorumluluğudur. Normal ürün garanti dönemi esnasında akülerin değiştirilmesi gerekebilir, masrafını mal sahibi karşılayacaktır.

Bakım İşlerinin Masrafını Mal Sahibi Karşılar

Motor ayarlaması, yağlama, temizlik ve cilalama, Kapsanmayan Kalemler ve Koşullara ait filtrelerin, soğutma sıvısının değişimi ve Tavsiye Edilen Bakım İşlerinin tamamlanması, Toro ürünlerinin gerektirdiği normal hizmetlerden bazılarıdır ve masraflarını mal sahibi karşılar.

Genel Koşullar

Bu garanti kapsamında, onarım işlerinin bir Yetkili Toro Distribütörü veya Satıcısı tarafından yapılması tek çözümünüzdür.

Toro Company veya Toro Warranty Company, bu garanti tarafından kapsanan Toro Ürünlerinin kullanımıyla ilgili dolaylı, tesadüfi veya müteakip hasarlardan sorumlu değildir, bu duruma makul arızalanma dönemleri boyunca muadil ekipman veya hizmet sağlanmasına veya bu garanti kapsamındaki beklemede olan onarımların kullanılmama döneminde tamamlanmasına ait her türlü gider veya masraf dahildir. Kullanılabiliyorsa aşağıda gösterilen Emisyonlar garantisi hariç, başka bir açık garanti yoktur.

Ticarete ve kullanıma uygunlukla ilgili ima edilen tüm garantiler, bu açık garantinin süresiyle sınırlıdır. Bazı eyaletlerde tesadüfi veya müteakip hasarların ihracına veya ima edilen bir garantinin ne kadar sürdüğü ile ilgili kısıtlamalara izin verilmez, dolayısıyla yukarıdaki ihraçlar ve kısıtlamalar sizin için geçerli olmayabilir.

Bu garanti size belirli yasal haklar tanır ve ayrıca eyaletten eyalete değişiklik gösteren başka haklarınız da olabilir.

Amerika Birleşik Devletleri ve Kanada dışındaki Ülkeler

Müşteriler, kendi ülkelerinde, illerinde veya eyaletlerinde geçerli olan garanti politikalarını öğrenmek için bölgelerindeki Toro Distribütörüne (Bayisine) başvurmalıdır. Eğer herhangi bir sebepten dolayı Distribütörünüzün hizmetinden memnun kalmazsanız veya garanti bilgilerini edinmekte zorluk çekerseniz, Toro ithalatçısıyla irtibata geçin. Bütün çözüm yollarını tüketip sonuç alamazsanız, Toro Warranty Company'ye başvurarak bizimle iletişime geçebilirsiniz.