Form No. 3414-554 Rev A

Zestaw świateł

Kosiarki serii Groundsmaster® 7200

Model nr 31508—Numer seryjny 400000000 i wyższe

Instrukcja instalacji

Określ lewą i prawą stronę maszyny ze standardowego stanowiska operatora.

⚠ OSTRZEŻENIE

KALIFORNIA
Propozycja 65 ostrzeżenie

Ten produkt zawiera jeden lub więcej związków chemicznych uznanych w Stanie Kalifornia za wywołujące raka, uszkodzenia płodu lub działające szkodliwie dla rozrodczości.

Instalacja

Elementy luzem

Za pomocą poniższego zestawienia sprawdź, czy zostały dostarczone wszystkie elementy.

Procedura	Opis	Ilość	Sposób użycia
1	Nie są potrzebne żadne części	–	Przygotuj maszynę.
2	Nie są potrzebne żadne części	–	Wywierć otwory w maszynie z roku 2015 i starszej.
3	Przełącznik świateł ostrzegawczych	1	Zainstaluj przełącznik świateł awaryjnych.
4	Lewe światło tylne Prawe światło tylne Śruba U Nakrętka kołnierzowa (⅜ cala) Płyta oświetlenia Środkowe światło tylne Śruba (nr 10 x 7/8 cala) Śruba (¼ x ¾ cala) Nakrętka kołnierzowa (nr 10)	1 1 4 8 1 1 2 2 4	Zamontuj tylne oświetlenie.
5	Zespół oświetlenia przedniego Nakrętka kołnierzowa (⅜") Śruba (3/8 x 1")	1 2 2	Zamontuj zespół oświetlenia przedniego.
6	Nakrętka zabezpieczająca (1/4 cala) Zespół prawego reflektora przedniego Zespół lewego reflektora przedniego Śruba (1/4 x 3/4 cala) Opcjonalne przedłużki świateł przednich	8 1 1 8 2	Zamontuj światła przednie.
7	Śruba kołnierzowa (3/8 x 1 1/2 cala) Nakrętka kołnierzowa (3/8 cala)	1 1	Zabezpiecz blokadę widełek koła samonastawnego.

© 2017—The Toro® Company
8111 Lyndale Avenue South
Bloomington, MN 55420

Zarejestruj produkt pod adresem www.Toro.com.

CE

Tłumaczenie oryginału (PL)
Wydrukowano w Stanach Zjednoczonych
Wszelkie prawa zastrzeżone

3414-554 A

Procedura	Opis	Ilość	Sposób użycia
8	Dźwignia	1	Zamontuj dźwignię sterującą.
9	Klakson Śruba podsadzana (5/16 x ⅝ cala) Nakrętka kołnierzowa (5/16")	1 1 1	Zainstaluj płytę świateł przednich, światła główne i klakson.
10	Wiązka przewodów Bezpiecznik 20 A Przekaźnik Moduł przerywacza	1 1 1 1	Zainstaluj wiązkę przewodów.
11	Naklejka 20 kmp Tabliczka znamionowa	3 1	Zamontuj naklejki.
12	Nie są potrzebne żadne części	–	Zakończ instalację.

1

Przygotowanie maszyny

Nie są potrzebne żadne części

Procedura

1. Ustaw maszynę na równym podłożu i załącz hamulec postojowy.
2. Opuść podwozie tnące na podłoże.
3. Wyłącz silnik i wyjmij kluczyk ze stacyjki.
4. Zwolnij zatrzaski pokrywy silnika, a następnie podnieś ją i zablokuj w takiej pozycji za pomocą pręta podporowego.
5. Odłącz ujemny (-) przewód od akumulatora.

2

Wiercenie otworów w maszynach z roku 2015 i starszych

Nie są potrzebne żadne części

Procedura

1. Wywierć otwór w sposób pokazany na Rysunek 1.

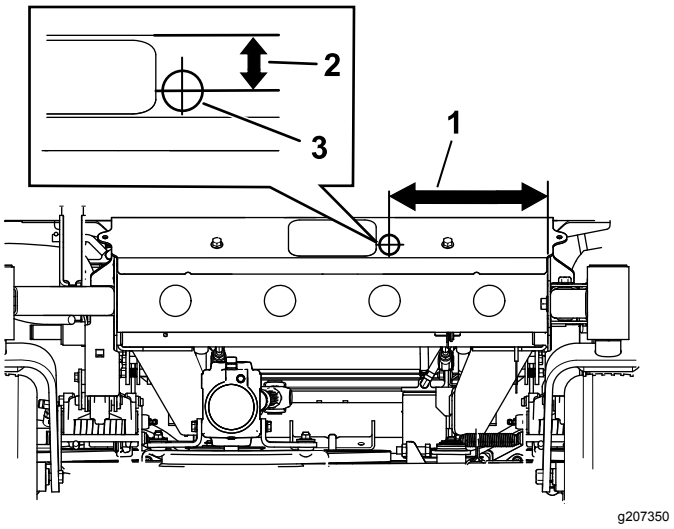

Rysunek 1
Przód maszyny

1. 29,2 cm
2. 8,9 cm
3. Otwór (3,2 cm)

2. Wywierć otwory w sposób pokazany na Rysunek 2.

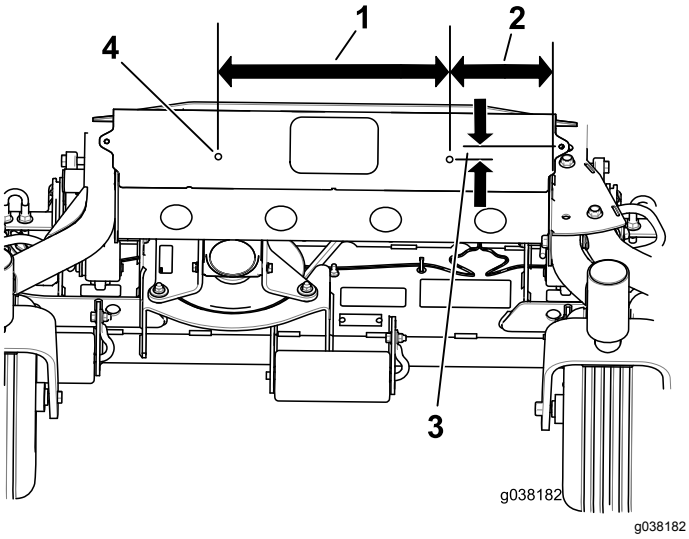

Rysunek 2

Przód maszyny

1. 40,6 cm
2. 18,6 cm
3. 25 mm
4. Średnica 13/32 cala

3. Wywierć otwory na klakson w sposób pokazany na Rysunek 3.

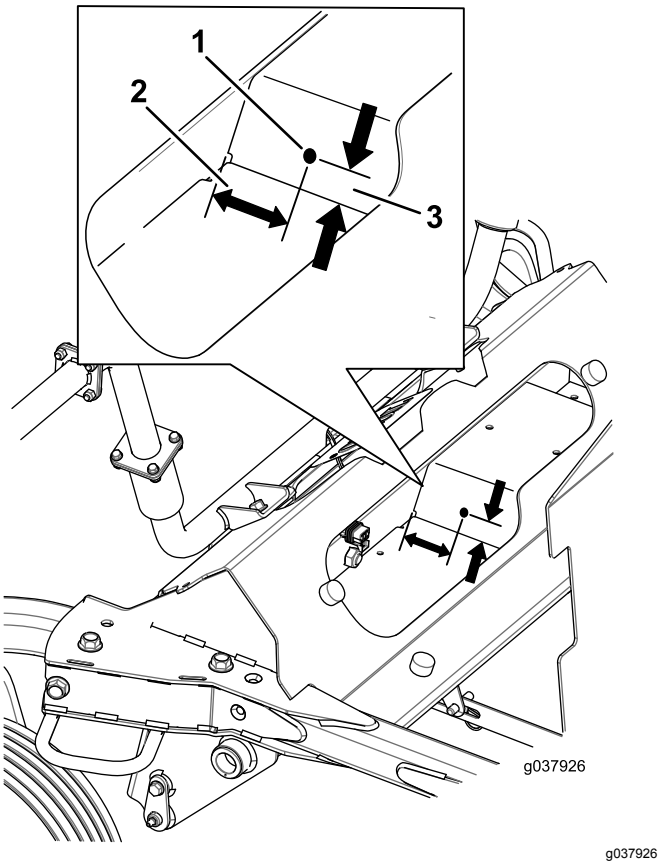

Rysunek 3

1. Średnica 13/32 cala
2. 6,4 cm
3. 25 mm

4. Wywierć otwory w sposób pokazany na Rysunek 4.

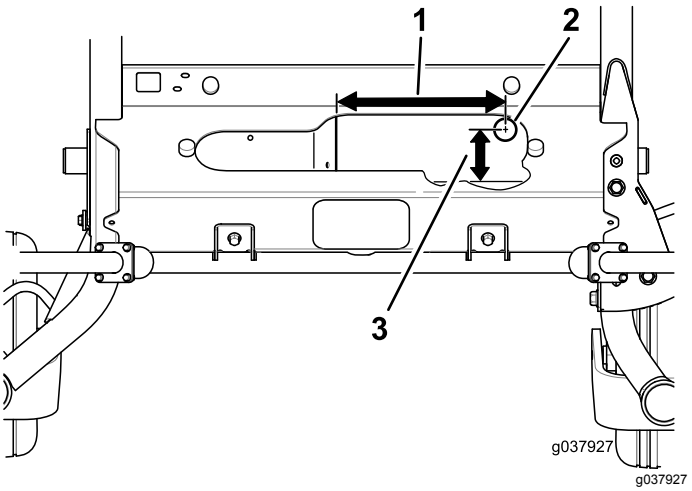

Rysunek 4

Widok podnóżka od przodu

1. 26 cm
2. 3,2 cm
3. 11,4 cm

3

Instalacja przełącznika świateł awaryjnych

Części potrzebne do tej procedury:

1	Przełącznik świateł ostrzegawczych

Procedura

1. Zwolnij zatrzaski pokrywy bocznej panelu sterowania (Rysunek 5) i odłóż ją na bok.

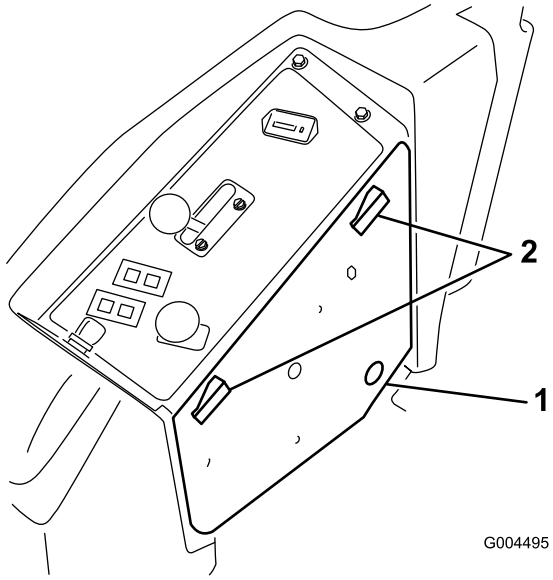

g004495

Rysunek 5

1. Pokrywa boczna panelu sterowania
2. Zatrzaski

2. Odszukaj i usuń zaślepkę znajdującą się z przodu deski rozdzielczej pod naklejką (Rysunek 6).

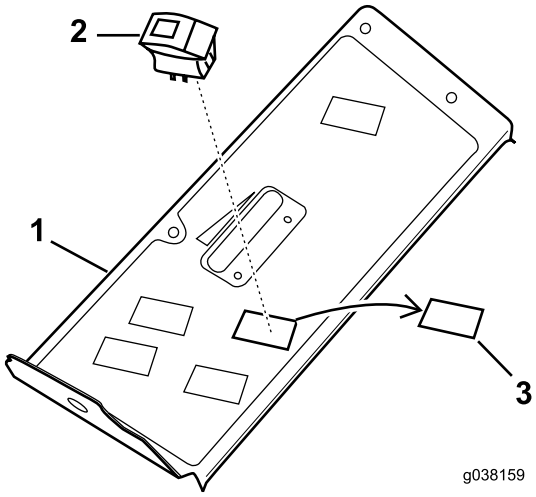

g038159

Rysunek 6

1. Górna część panelu sterowania
2. Przełącznik świateł
3. Zaślepka

Informacja: Ustaw soczewki na przełączniku świateł awaryjnych w kierunku od operatora.

3. Włóż przełącznik świateł w sposób pokazany na Rysunek 6.

4

Montaż tylnego oświetlenia

Części potrzebne do tej procedury:

1	Lewe światło tylne
1	Prawe światło tylne
4	Śruba U
8	Nakrętka kołnierzowa (⅜ cala)
1	Płyta oświetlenia
1	Środkowe światło tylne
2	Śruba (nr 10 x 7/8 cala)
2	Śruba (¼ x ¾ cala)
4	Nakrętka kołnierzowa (nr 10)

Procedura

1. Zamontuj lewe i prawe tylne światło za pomocą 4 śrub U i 4 nakrętek kołnierzowych (3/8 cala) (Rysunek 7). Uważaj, aby nie zakryć etykiety.

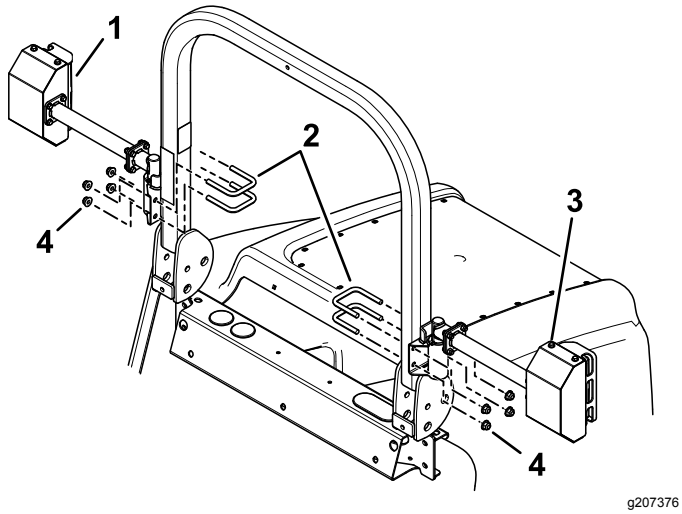

Rysunek 7

1. Prawe tylne światło
2. Śruba U
3. Lewe tylne światło
4. Nakrętki kołnierzowe (⅜ cala)

2. Zamontuj płytę oświetlenia i środkowe światło tylne (Rysunek 8).

   Informacja: Przytrzymanie płyty oświetlenia podczas montowania jej do maszyny może wymagać dodatkowej osoby.

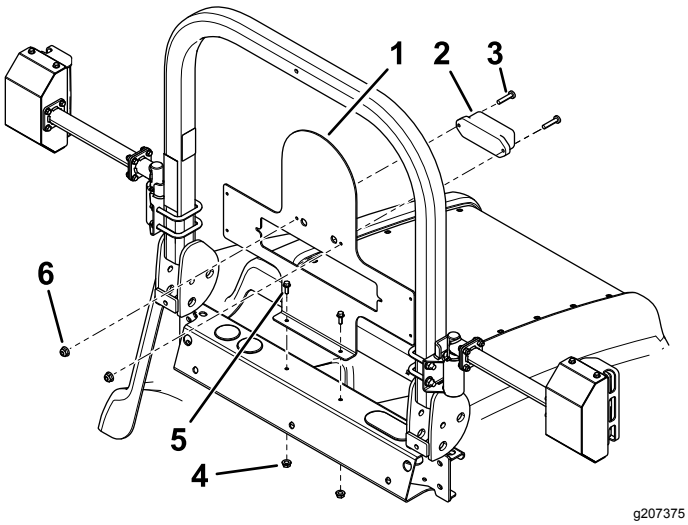

Rysunek 8

1. Płyta oświetlenia
2. Środkowe światło tylne
3. Śruba (nr 10 x 7/8 cala)
4. Nakrętka kołnierzowa (1/4 cala)
5. Śruba (1/4 x 3/4 cala)
6. Nakrętka kołnierzowa (nr 10)

5

Montaż zespołu oświetlenia przedniego

Części potrzebne do tej procedury:

1	Zespół oświetlenia przedniego
2	Nakrętka kołnierzowa (⅜")
2	Śruba (3/8 x 1")

Procedura

Zamontuj zespół oświetlenia przedniego do przodu maszyny używając 2 śrub (3/8 x 1 cal) i 2 nakrętek kołnierzowych (3/8 cala), patrz Rysunek 9.

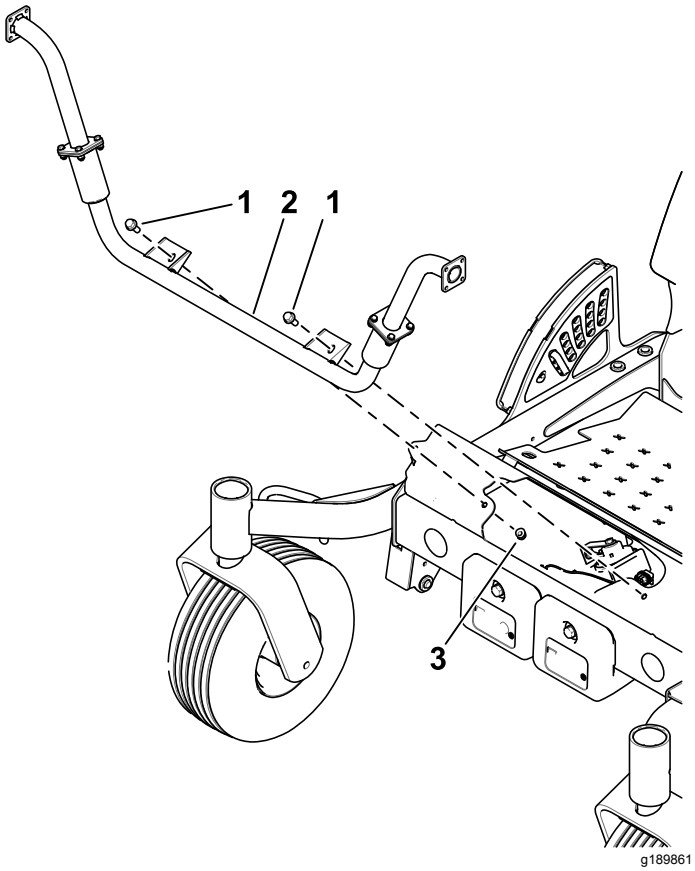

Rysunek 9

1. Śruba (3/8 x 1")
2. Zespół oświetlenia przedniego
3. Nakrętka kołnierzowa (3/8 cala)

6

Montaż świateł przednich

Części potrzebne do tej procedury:

8	Nakrętka zabezpieczająca (1/4 cala)
1	Zespół prawego reflektora przedniego
1	Zespół lewego reflektora przedniego
8	Śruba (1/4 x 3/4 cala)
2	Opcjonalne przedłużki świateł przednich

Procedura

1. Zdejmij osłony z reflektorów (Rysunek 11).

   Informacja: Opcjonalne przedłużki świateł przednich są używane tylko w jednostkach tnących o szerokości 183 cm i 254 cm (Rysunek 10).

2. W razie potrzeby zamontuj przedłużki świateł przednich za pomocą 4 śrub (1/4 x 3/4 cala) i 4 nakrętek zabezpieczających (1/4 cala), patrz Rysunek 10.

3. Zamontuj reflektor przedni do przedłużki lub zespołu montażowego światła przedniego za pomocą 4 śrub (1/4 x 3/4 cala) i 4 nakrętek zabezpieczających (1/4 cala), patrz Rysunek 10.

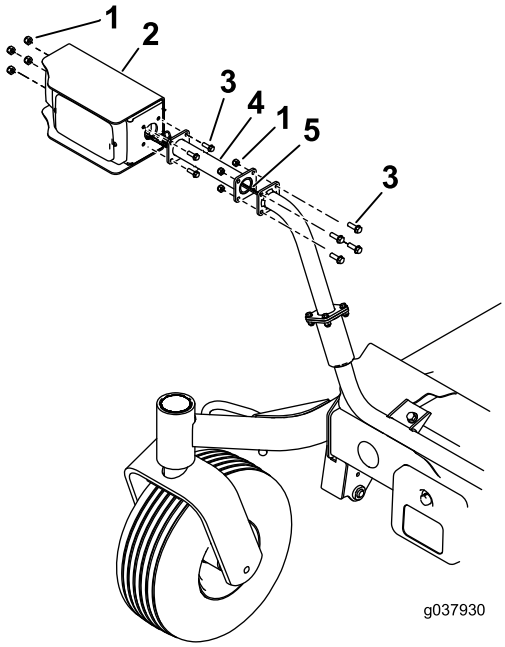

g037930

Rysunek 10

Pokazano prawą stronę

1. Nakrętka zabezpieczająca (1/4 cala)
2. Zespół reflektora przedniego
3. Śruba (1/4 x 3/4 cala)
4. Opcjonalna przedłużka świateł przednich tylko dla jednostek tnących o szerokości 183 cm i 254 cm.
5. Wiązka przewodów oświetlenia

4. Podłącz złącza elektryczne przednich świateł (Rysunek 11).

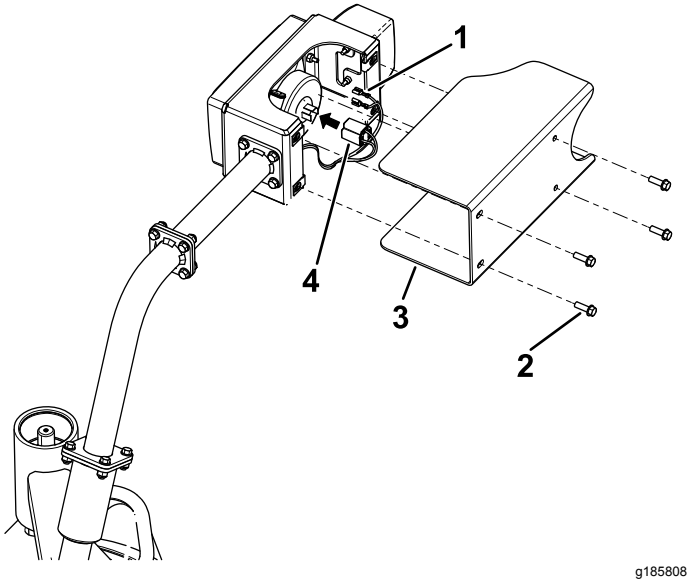

Rysunek 11

Pokazano prawą stronę

1. Złącze gniazdowe zacisków
2. Śruba (1/4 x 3/4 cala)
3. Osłona światła przedniego
4. Złącze

5. Zamontuj osłony świateł przednich (Rysunek 11).

7

Zabezpieczanie blokady widełek koła samonastawnego

Części potrzebne do tej procedury:

1	Śruba kołnierzowa (3/8 x 1 1/2 cala)
1	Nakrętka kołnierzowa (3/8 cala)

Procedura

Ważne: **Ta procedura jest stosowana tylko dla jednostek tnących o szerokości 254 cm.**

Zabezpiecz zatrzask widełek koła samonastawnego w sposób pokazany na Rysunek 12.

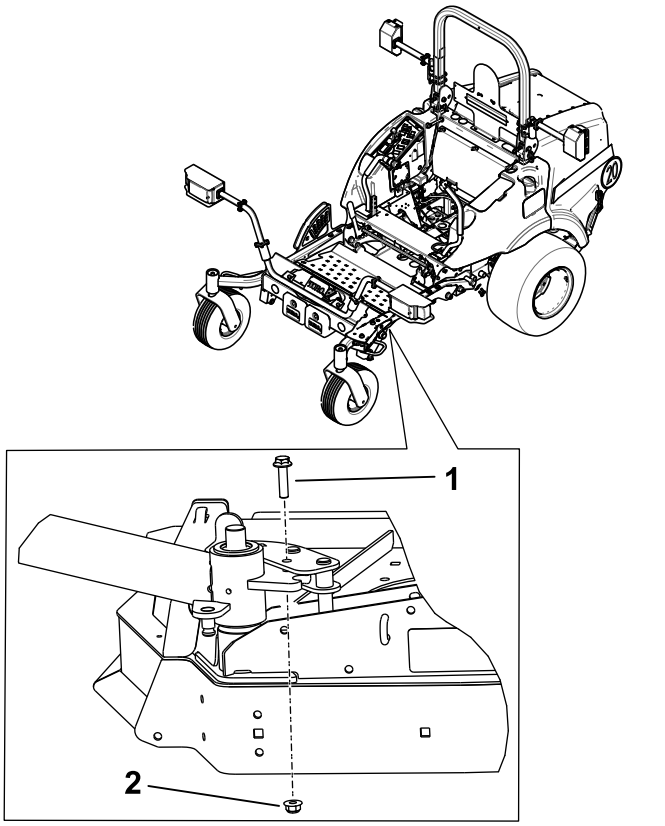

Rysunek 12

1. Śruba kołnierzowa (3/8 x 1 1/2 cala)
2. Nakrętka kołnierzowa (3/8 cala)

8

Montaż dźwigni sterującej

Części potrzebne do tej procedury:

1	Dźwignia

Procedura

1. Zdemontuj istniejący lewy uchwyt i zachowaj podkładki oraz śruby.
2. Zamontuj nowy uchwyt używając dotychczasowych podkładek i śrub (Rysunek 13).

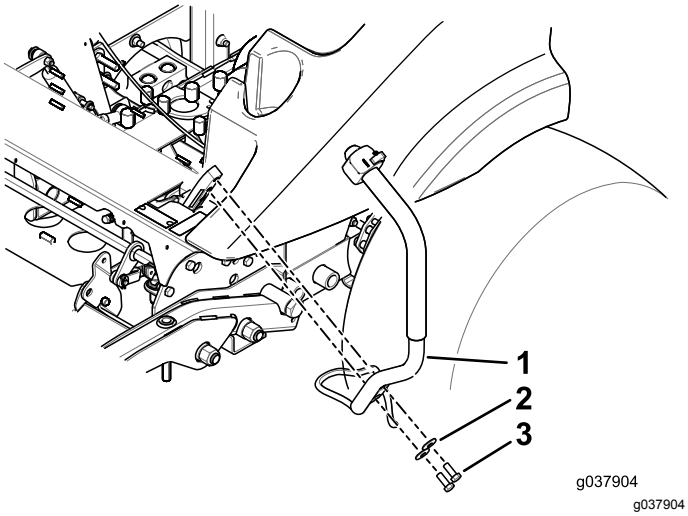

Rysunek 13

1. Dźwignia
2. Podkładka (dotychczasowa)
3. Śruba (istniejąca)

9

Montaż klaksonu

Części potrzebne do tej procedury:

1	Klakson
1	Śruba podsadzana (5/16 x ⅝ cala)
1	Nakrętka kołnierzowa (5/16")

Procedura

Zamontuj sygnał dźwiękowy w sposób pokazany na Rysunek 14.

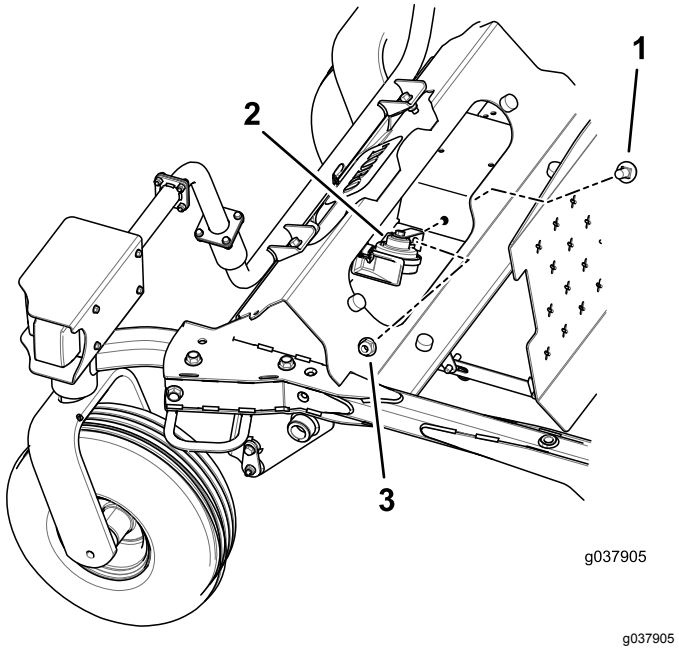

Rysunek 14

1. Śruba podsadzana (5/16 x ⅝ cala)
2. Klakson
3. Nakrętka kołnierzowa (5/16 cala)

10

Instalacja wiązki przewodów

Części potrzebne do tej procedury:

1	Wiązka przewodów
1	Bezpiecznik 20 A
1	Przekaźnik
1	Moduł przerywacza

Procedura

Informacja: Nie podłączaj czarnego (ujemnego) przewodu do momentu, aż cały zestaw nie zostanie zamontowany.

1. Przewlecz wiązkę przewodów z przekaźnikiem przerywacza do pokrywy bocznej, w miejsce gdzie główna wiązka zostaje wpuszczona pod panel (Rysunek 14).

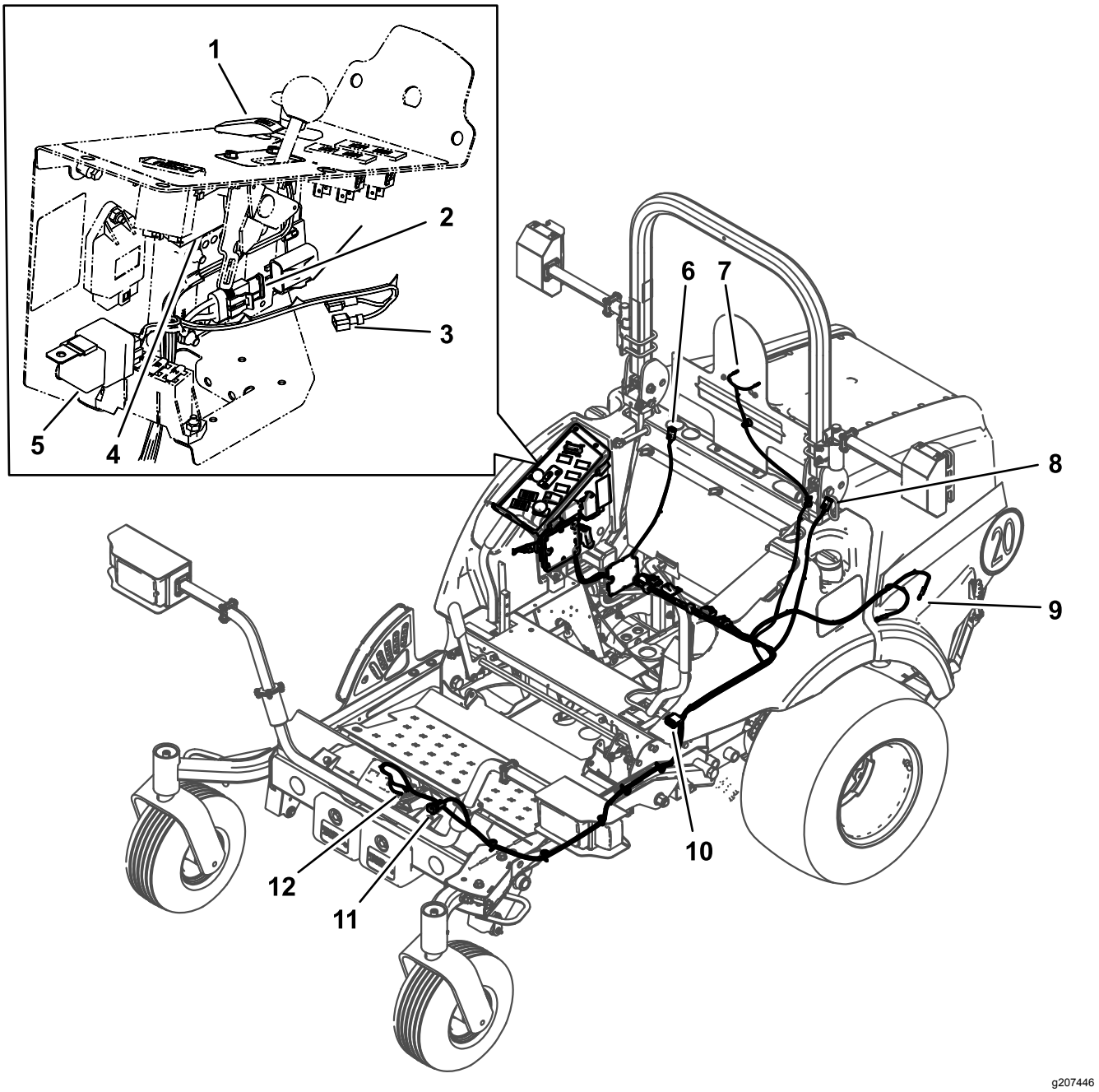

Rysunek 15

1. Przełącznik
2. Bezpiecznik 10 A
3. Złącza nożowe
4. Moduł przerywacza
5. Przekaźnik kierunkowskazów
6. Prawa tylna lampa
7. Światło tablicy rejestracyjnej
8. Lewa tylna lampa
9. Czerwone (dodatnie) przewody podłącz do akumulatora.
10. Złącza dźwigni sterującej
11. Złącze reflektorów przednich
12. Złącze sygnału dźwiękowego

2. Użyj złączy nożowych pod deską rozdzielczą w opisany poniżej sposób:

   Informacja: Użyj tylko 1 ze złączy nożowych pokazanych na Rysunek 15.

   - Jeżeli zainstalowany jest dodatkowy moduł zasilający (model 30382), podłącz właściwe złącze nożowe do wolnego zacisku nożowego w dodatkowym module zasilającym.
   - Jeżeli **nie jest** zainstalowany dodatkowy moduł zasilający (model 30382), podłącz właściwe złącze nożowe do pasującego różowego przewodu.

3. Użyj Rysunek 15, aby poprowadzić wiązkę przewodów do maszyny.
4. Do zamocowania wiązki przewodów użyj uchwytów magnetycznych pokazanych na Rysunek 16.

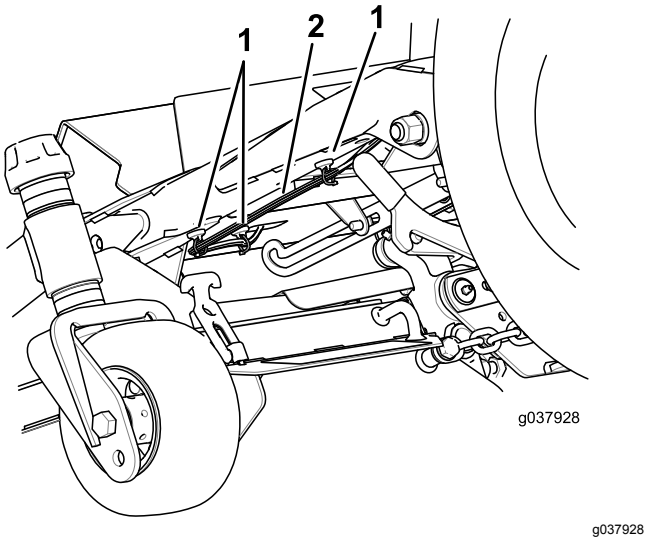

Rysunek 16

1. Magnetyczne uchwyty wiązki przewodów
2. Wiązka przewodów

11

Montaż naklejek

Części potrzebne do tej procedury:

3	Naklejka 20 kmp
1	Tabliczka znamionowa

Procedura

1. Zamontuj naklejkę 20 kmp w sposób przedstawiony na Rysunek 17.
2. Zamontuj tabliczkę znamionową w sposób przedstawiony na Rysunek 17.
3. Wybij datę z boku metalowej ramy w obszarze wskazanym na Rysunek 17.

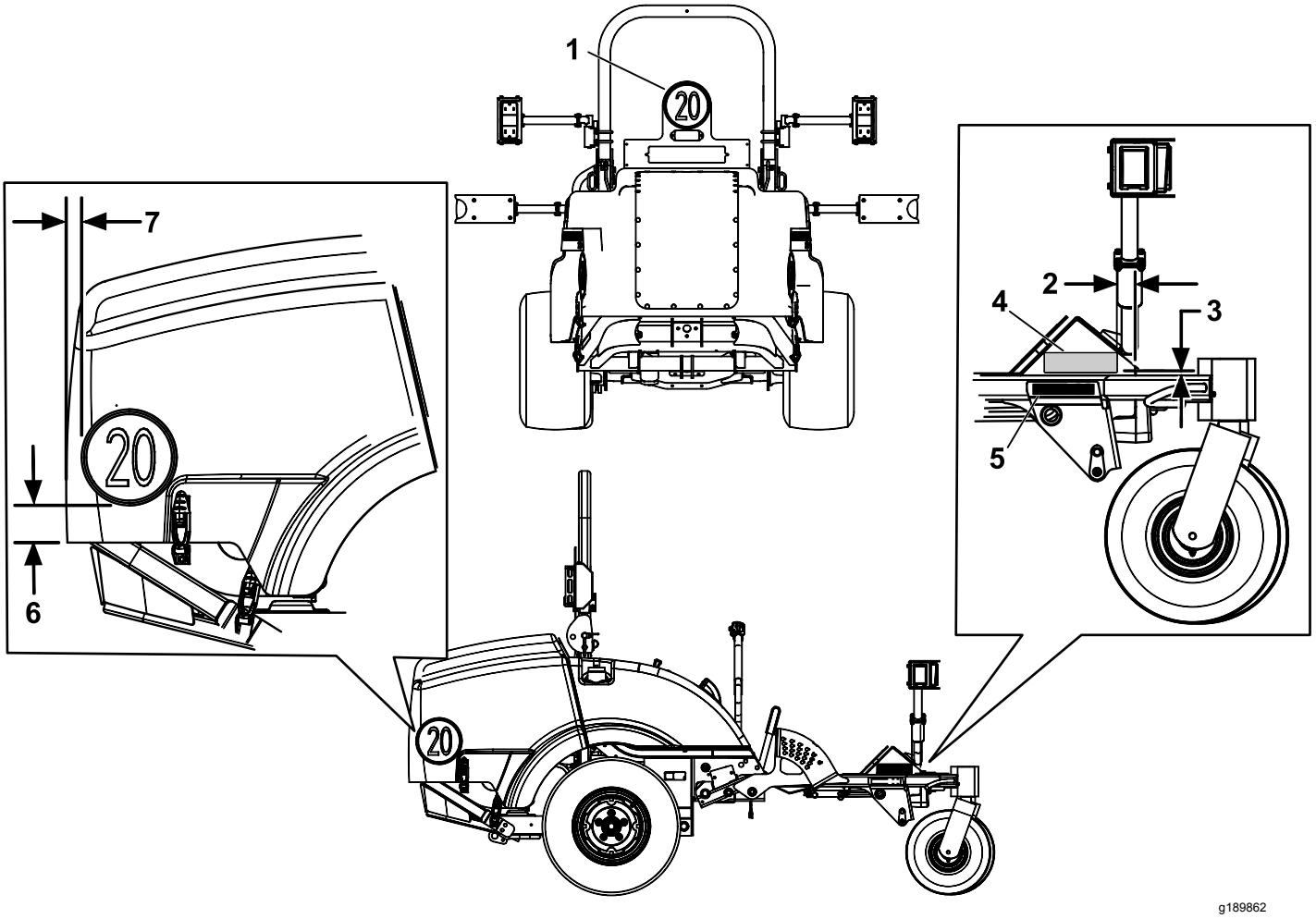

Rysunek 17

1. Naklejka 20 kpm
2. 3,8 cm
3. 6 mm
4. Tabliczka z numerem seryjnym
5. W przypadku klientów z terenu Niemiec w tym obszarze z boku ramy wybij wymagane informacje.
6. 7,6 cm
7. 12,7 cm

12

Kończenie instalacji

Nie są potrzebne żadne części

Procedura

1. Podłącz ujemny przewód akumulatora i czarne (ujemne) wyprowadzenie do akumulatora.
2. Zatrzaśnij pokrywę silnika.
3. Przetestuj wszystkie funkcje zestawu.

Działanie

Obsługa przełączników

- **Przełącznik świateł ostrzegawczych** steruje światłami ostrzegawczymi; działa przy włączonym i wyłączonym zapłonie (Rysunek 18).

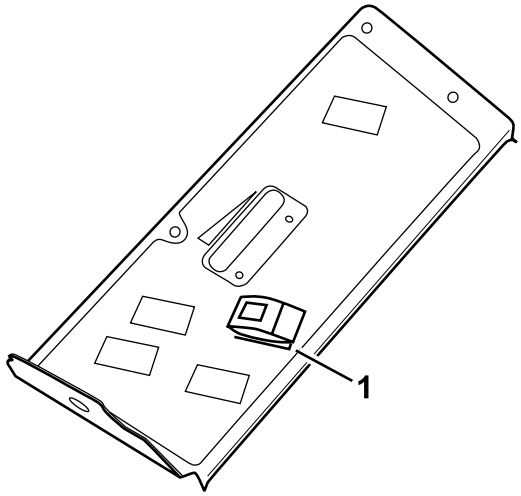

g189974

Rysunek 18

1. Przełącznik świateł

  – W celu włączenia świateł awaryjnych naciśnij przełącznik kołyskowy w miejscu oznaczonym symbolem ostrzegawczym.

  – Naciśnij drugą stronę przełącznika kołyskowego, aby wyłączyć światła ostrzegawcze.

- **Przełącznik kierunkowskazów** steruje prawym i lewym kierunkowskazem i działa przy włączonym zapłonie (Rysunek 19).

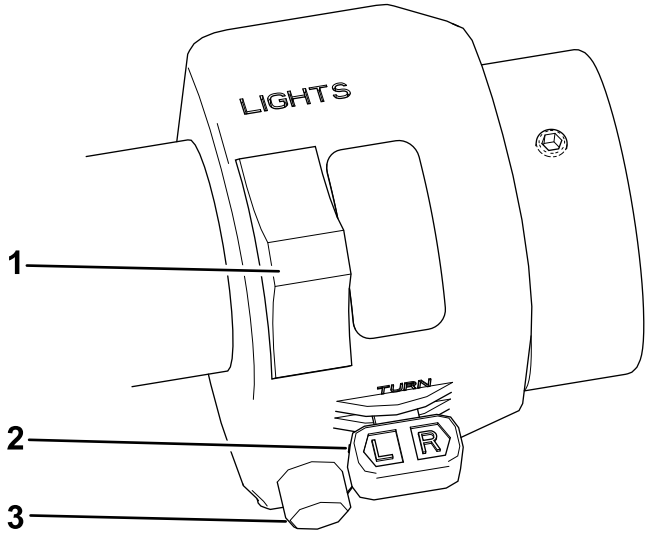

g185894

Rysunek 19

1. Przełącznik świateł przednich i mijania
2. Przełącznik kierunkowskazów
3. Przycisk klaksonu

  – Naciśnij lewą stronę przełącznika kierunkowskazów, aby uruchomić lewy kierunkowskaz.

  – Naciśnij prawą stronę przełącznika kierunkowskazów ustawiając go w położeniu środkowym, aby wyłączyć lewy kierunkowskaz.

  – Naciśnij prawą stronę przełącznika kierunkowskazów, aby uruchomić prawy kierunkowskaz.

  – Naciśnij lewą stronę przełącznika kierunkowskazów ustawiając go w położeniu środkowym, aby wyłączyć prawy kierunkowskaz.

- Przełącznik świateł przednich i mijania steruje lampami przednimi tylko wtedy, gdy zapłon jest włączony (Rysunek 19).

  – Przesuń przełącznik do przodu, aby włączyć światła przednie.

  – Przesuń przełącznik do tyłu, aby włączyć światła mijania.

- Naciśnij przycisk klaksonu, aby użyć klaksonu.

Konserwacja

- Utrzymuj soczewki w czystości, wycierając je wilgotną szmatką. **Nie stosuj środków czyszczących na bazie rozpuszczalników.**
- Wymieniaj wszystkie żarówki wtedy, gdy będzie to konieczne. Wymieniaj żarówki na nowe o takim samym napięciu i mocy; zobacz szczegółowe informacje dotyczące starych żarówek.

Notatki:

Notatki:

Gwarancja Toro

Dwuletnia ograniczona gwarancja

Warunki i produkty objęte gwarancją

Toro Company i spółka od niej zależna, Toro Warranty Company, na mocy zawartego porozumienia wspólnie gwarantują, że Twój produkt komercyjny Toro („Produkt") będzie wolny od wad materiałowych i wykonania przez okres dwóch lat lub 1500 godzin roboczych*, zależnie od tego, który z nich nastąpi wcześniej. Niniejsza gwarancja ma zastosowanie do wszystkich produktów z wyjątkiem aeratorów (patrz osobne klauzule gwarancyjne na te produkty). Jeżeli spełnione są warunki gwarancji, Produkt zostanie przez nas naprawiony bezpłatnie (dotyczy to także diagnostyki, robocizny, części i transportu). Gwarancja rozpoczyna się w dniu dostawy Produktu do pierwszego nabywcy detalicznego.
* Dotyczy Produktów wyposażonych w licznik godzin.

Instrukcja korzystania z serwisu gwarancyjnego

Użytkownik jest odpowiedzialny za natychmiastowe powiadomienie dystrybutora lub sprzedawcy produktów komercyjnych, u którego zakupił Produkt, o istnieniu warunków spełniających wymagania gwarancyjne. Jeśli potrzebujesz pomocy w zlokalizowaniu dystrybutora lub autoryzowanego sprzedawcy albo masz pytania dotyczące praw lub obowiązków gwarancyjnych, możesz skontaktować się z nami:

Toro Commercial Products Service Department
Toro Warranty Company
8111 Lyndale Avenue South
Bloomington, MN 55420-1196

952–888–8801 lub 800–952–2740
E-mail: commercial.warranty@toro.com

Obowiązki właściciela

Właściciel Produktu odpowiedzialny jest za realizację niezbędnych czynności konserwacyjnych i regulacyjnych zgodnie z informacjami podanymi w *instrukcji obsługi*. Niewykonywanie wymaganych czynności konserwacyjnych i regulacyjnych może być podstawą do odrzucenia roszczeń gwarancyjnych.

Elementy i sytuacje nie objęte gwarancją

Nie wszystkie uszkodzenia i usterki Produktu, które wystąpią w okresie gwarancyjnym, są wadami materiałowymi lub wykonania. Niniejsza wyrażona gwarancja nie obejmuje:

- Uszkodzeń Produktu wynikających z korzystania z nieoryginalnych części zamiennych Toro, instalacji i korzystania z dodatkowego wyposażenia oraz zmodyfikowanych akcesoriów i produktów marek innych niż Toro. Na te elementy producent może udzielić osobnej gwarancji.
- Uszkodzeń Produktu wynikających z niewykonywania zalecanych czynności konserwacyjnych i/lub regulacyjnych. Brak odpowiedniej konserwacji produktu Toro zgodnie z zalecanymi czynnościami konserwacyjnymi wymienionymi w *Instrukcji obsługi* może spowodować odrzucenie roszczeń gwarancyjnych.
- Uszkodzeń Produktu wynikających z jego użytkowania w sposób nieodpowiedzialny, niedbały lub lekkomyślny.
- Części zużywających się podczas eksploatacji, o ile nie okaże się, że są one wadliwe. Do przykładowych części eksploatacyjnych i zużywających się w trakcie normalnego użytkowania Produktu należą m.in. klocki i okładziny hamulcowe, okładziny sprzęgła, ostrza, wirniki, rolki i łożyska (uszczelnione i smarowane), ostrza dolne, świece zapłonowe, kółka samonastawne i łożyska, opony, filtry, paski oraz niektóre części spryskiwacza, takie jak membrany, dysze, zawory zwrotne itd.
- Uszkodzeń powstałych w wyniku oddziaływania czynników zewnętrznych. Do warunków uznawanych za będące pod wpływem czynników zewnętrznych należą m.in. pogoda, praktyki przechowywania, zanieczyszczenia, stosowanie niedozwolonego paliwa, płynu chłodzącego, smaru, dodatków, wody, substancji chemicznych itp.
- Uszkodzeń lub problemów wynikających z nieprawidłowego paliwa (benzyny, oleju napędowego lub oleju napędowego bio) niezgodnego z odpowiednimi normami branżowymi.
- Normalnego hałasu, wibracji, zużycia i pogorszenia działania.
- Normalne zużycie obejmuje m.in. uszkodzenia foteli w wyniku zużycia lub przetarcia, zużycie powierzchni malowanych, rysy na naklejkach i szybach itp.

Części

Części zaplanowane do wymiany w ramach wymaganej konserwacji są objęte gwarancją przez okres do planowego czasu wymiany dla danej części. Części wymienione w ramach niniejszej gwarancji są objęte okresem gwarancyjnym oryginalnego produktu i stają się własnością Toro. Ostateczna decyzja, czy dana część lub podzespół zostanie naprawiony czy wymieniony, podejmowana jest przez firmę Toro. Do napraw gwarancyjnych firma Toro może używać regenerowanych części.

Gwarancja na akumulatory głębokiego rozładowania i akumulatory litowo-jonowe:

Akumulatory głębokiego rozładowania i akumulatory litowo-jonowe mają określoną ogólną liczbę kilowatogodzin, które mogą dostarczyć w okresie eksploatacji. Metody użytkowania, ładowania i konserwacji mogą wydłużyć lub skrócić całkowity okres eksploatacji akumulatora. Jako że akumulatory w tym produkcie zużywają się, ilość pracy użytecznej pomiędzy ładowaniami będzie powoli zmniejszać się, aż akumulator całkowicie się zużyje. Wymiana akumulatorów zużytych w trakcie normalnej eksploatacji jest obowiązkiem właściciela produktu. W czasie normalnego okresu gwarancyjnego na produkt potrzebna może być wymiana akumulatora na koszt właściciela.
Uwaga: (dotyczy jedynie akumulatorów litowo-jonowych): Akumulator litowo-jonowy objęty jest jedynie częścią podzielonej proporcjonalnie gwarancji od roku 3 do roku 5, w oparciu o czas spędzony w eksploatacji i zużyte kilowatogodziny. Aby uzyskać więcej informacji, zapoznaj się z *instrukcją obsługi*.

Konserwacja na koszt właściciela

Regulowanie, smarowanie, czyszczenie i polerowanie silnika, wymiana filtrów i płynu chłodzącego oraz realizacja zalecanych czynności konserwacyjnych to normalne procedury serwisowe Toro, które właściciel musi realizować na własny koszt.

Warunki ogólne

Urządzenia objęte niniejszą gwarancją mogą być naprawiane wyłącznie przez autoryzowanych dystrybutorów i sprzedawców produktów Toro.

Firmy Toro Company i Toro Warranty Company nie ponoszą odpowiedzialności za pośrednie, przypadkowe lub wynikowe szkody związane z użytkowaniem produktów Toro objętych tą gwarancją, w tym za jakiekolwiek koszty czy wydatki związane z zapewnieniem maszyn lub usług zastępczych w uzasadnionych okresach występowania usterek lub nieużywania w oczekiwaniu na naprawę w ramach gwarancji. Oprócz wspomnianej poniżej ewentualnej gwarancji dotyczącej emisji zanieczyszczeń nie występują żadne inne wyraźne gwarancje. Wszelkie domniemane gwarancje dotyczące wartości handlowej i przydatności do określonych zastosowań są ograniczone do okresu objętego niniejszą gwarancją.

Niektóre kraje nie zezwalają na wyłączenie szkód przypadkowych lub wynikowych, lub ograniczeń dotyczących okresu trwania domniemanych gwarancji, zatem powyższe wyłączenia i ograniczenia mogą nie mieć zastosowania. Niniejsza gwarancja udziela określonych praw, a w zależności od kraju właścicielowi mogą przysługiwać także inne prawa.

Uwaga dotycząca gwarancji na silnik:

Układ kontroli emisji spalin w Produkcie może być objęty osobną gwarancją spełniającą wymagania ustalone przez amerykańską Agencję Ochrony Środowiska (Environmental Protection Agency; EPA) i/lub Kalifornijską Radę Ochrony Czystości Powietrza (California Air Resources Board; CARB). Ograniczenia określone powyżej nie mają zastosowania do gwarancji na układ kontroli emisji spalin. Szczegółowe informacje można znaleźć w dokumencie Engine Emission Control Warranty Statement dołączonym do Produktu lub zawartym w dokumentacji producenta silnika.

Wszystkie kraje oprócz USA i Kanady

Klienci, którzy nabyli produkt Toro wyeksportowany ze Stanów Zjednoczonych lub Kanady, powinni skontaktować się z lokalnym dystrybutorem lub sprzedawcą produktów Toro w celu uzyskania informacji o warunkach gwarancyjnych obowiązujących w danym kraju. Jeżeli są Państwo z jakichkolwiek przyczyn niezadowoleni z usług Dystrybutora lub mają Państwo trudności z uzyskaniem informacji na temat gwarancji, proszę skontaktować się z dystrybutorem Toro.