Form No. 3412-188 Rev B

# GeoLink® Finishingsæt til sprøjtesystem

## Multi Pro® 5800-plænesprøjte med serienummer 315000000-315999999

**Modelnr. 131-7260**

**Monteringsvejledning**

GeoLink™-sprøjtesystemsættet er et redskab til et plænesprøjtekøretøj, som er beregnet til brug af professionelle, ansatte operatører til kommercielle anvendelser. Det er primært designet til sprøjtning af velholdte plæner i parker, på golfbaner, på sportsbaner og i kommercielle områder.

Du kan kontakte Toro direkte på www.Toro.com for at få materialer om produktsikkerhed og oplæring i betjening, oplysninger om tilbehør, hjælp til at finde en forhandler eller for at registrere dit produkt.

**⚠ ADVARSEL**

**CALIFORNIEN**
**Advarsel i henhold til erklæring nr. 65**

**Dette produkt indeholder et eller flere kemikalier, der ifølge staten Californien er kræftfremkaldende og giver medfødte defekter eller forplantningsskader.**

**Brug af dette produkt kan medføre eksponering over for kemikalier, der ifølge staten Californien er kræftfremkaldende og giver medfødte defekter eller andre forplantningsskader.**

# Sikkerhed

**⚠ ADVARSEL**

**De kemiske stoffer, der bruges i sprøjtesystemet, kan være farlige og giftige for dig, omkringstående, dyr, planter, jord og lignende.**

- **Læs nøje og følg advarselsetiketter og materialesikkerhedsdatablade for de anvendte kemikalier, og beskyt dig i henhold til kemikalieproducentens anbefalinger. Brug f.eks. passende personbeskyttelsesudstyr, herunder ansigtsmaske, briller, handsker og andet udstyr, der kan beskytte dig mod kontakt med et kemikalie.**
- **Det kan være, at der anvendes mere end 1 kemikalie, og oplysningerne for hvert kemikalie skal vurderes.**
- **Afslå at betjene eller arbejde på sprøjten, hvis sådanne oplysninger ikke er tilgængelige.**
- **Før der udføres arbejde på et sprøjtesystem, skal maskinen rengøres, og det skal sikres, at sprøjtesystemet er blevet skyllet tre gange og neutraliseret i henhold til kemikalieproducentens(-ernes) anbefalinger, og at alle ventiler har gennemgået tre cyklusser.**
- **Kontroller, at der er tilstrækkeligt med rent vand og sæbe i nærheden, og vask omgående de områder, hvor du har været i kontakt med kemikalier.**

**© 2017—The Toro® Company**
**8111 Lyndale Avenue South**
**Bloomington, MN 55420**

Registrer dit produkt på www.Toro.com.

CE

Oversættelse af original (DA)
**Trykt i USA**
**Alle rettigheder forbeholdes**

*3412-188* B

# Montering

## Løsdele

Brug skemaet herunder til at kontrollere, at alle dele er blevet leveret.

| Fremgangsmåde | Beskrivelse | Antal | Anvendelse |
|---|---|---|---|
| 1 | Kræver ingen dele | – | Klargøring til montering af sættet. |
| 2 | Kræver ingen dele | – | Frakobling af det bageste ledningsnet fra ekstraudstyret. |
| 3 | Kontaktprop (drejeligt slangetromlesæt – Toro-delnr. 99-7420) | 1 | Frakobl det valgfri drejelige slangetromlesæt. |
| 4 | Rør (Toro-delnr. 114-9553)<br>Kabelbånd | 2<br>8 | Frakobling af det valgfri skummarkørsæt. |
| 5 | Kræver ingen dele | – | Frakobling af det ultrasoniske bomsæt. |
| 6 | Kræver ingen dele | – | Afmonter midtersektionens dæksel (11 dyser) på det valgfri bomafdækningssæt. |
| 7 | Kræver ingen dele | – | Afmontering af understellets afskærmning. |
| 8 | Kræver ingen dele | – | Afmontering af motorstyremodulet og monteringsbeslaget (maskinmodeller med benzinmotorer). |
| 9 | Kræver ingen dele | – | Frakobling af tryksensorrøret til instrumentpanelmåleren. |
| 10 | Bageste ledningsnet | 1 | Afmontering af maskinens bageste ledningsnet. |
| 11 | Kabelbånd<br>Kontaktprop | 1<br>1 | Afmontering af ratestyringskontakten. |
| 12 | Hætte (lynkobling)<br>Holder | 3<br>3 | Fjernelse af bomsektionsventilerne. |
| 13 | Kabelbånd | 1 | Afmontering af bomsektionerne. |
| 14 | Flangehovedbolt (3/8 x 1 tomme)<br>Flangelåsemøtrikker (3/8 tomme)<br>Midterbomforlænger<br>Cylinderbeslag (bredt)<br>Stødplade (bred)<br>Bræddebolt (1/2 x 1-1/4 tomme)<br>Flangelåsemøtrik (1/2 tomme) | 2<br>2<br>1<br>1<br>1<br>4<br>4 | Monter midterbomforlængeren. |
| 15 | Sprøjtedyse<br>Slangeenhed (sprøjteventil 5 eller 6)<br>Flangelåsemøtrik (5/16 tomme) | 2<br>2<br>2 | Monter monteringsbeslagene og sprøjtedyserne på midterbomsektionen. |

| Fremgangsmåde | Beskrivelse | Antal | Anvendelse |
|---|---|---|---|
| **16** | Gennemstrømningsmåler<br>Flangeklemme 76 mm<br>Pakning (2-1/4 tomme udvendig diameter)<br>Reduktionsadapter<br>Flangeklemme 51 mm<br>Pakning (1-5/16 tomme udvendig diameter)<br>Modhageflange-fitting (1 tomme)<br>Slange (1 x 7-1/4 tomme)<br>Slangespændebånd<br>Tryktransducer og manifold<br>Slange (1 x 8-1/2 tomme)<br>R-klemme<br>Flangehovedbolt (1/4 x 3/4 tomme)<br>Flangelåsemøtrik (1/4 tomme) | 1<br>2<br>2<br>2<br>1<br>1<br>1<br>1<br>3<br>1<br>1<br>1<br>1<br>1 | Montering af gennemstrømningsmåler og tryktransducer |
| **17** | Kræver ingen dele | – | Monter den nye midterbomsektion. |
| **18** | Ventilbeslag og sprøjteventilenhed<br>Bolt (4 x 10 mm)<br>Sprøjtestyreenhed<br>Flangelåsemøtrik (4)<br>Flangehovedbolte (5/16 x 3/4 tomme)<br>Flangelåsemøtrikker (5/16 tomme)<br>Slangespændebånd | 1<br>4<br>1<br>4<br>8<br>8<br>1 | Montering af ventilbeslaget og ventilerne. |
| **19** | Hydraulikslange (1/4 x 24-3/4 tomme) | 4 | Samling af bomløftecylinderne. |
| **20** | Nylonflangebøsning<br>Kabelbånd<br>Forsyningsslangeenhed – 188 cm<br>Forsyningsslangeenhed – 234 cm<br>Forsyningsslangeenhed – 279 cm | 4<br>1<br>1<br>1<br>1 | Monter de ydre bomsektioner. |
| **21** | Forsyningsslange – 279 cm<br>Forsyningsslange – 234 cm<br>Forsyningsslange – 188 cm<br>Forsyningsslange – 81 cm | 2<br>2<br>4<br>2 | Monter sprøjtedyseslangerne. |
| **22** | Bageste ledningsnet<br>Kabelbånd | 1<br>3 | Monter det bageste ledningsnet på maskinen. |
| **23** | Kræver ingen dele | – | Monter motorkontrolmodulet og monteringsbeslaget (kun til maskiner med en benzinmotor). |
| **24** | Kræver ingen dele | – | Montering af understellets afskærmning. |
| **25** | Kræver ingen dele | – | Tilslut det bageste ledningsnet. |
| **26** | Kræver ingen dele | – | Tilslutning af tryksensorrøret til instrumentpanelets måler. |

| Fremgangsmåde | Beskrivelse | Antal | Anvendelse |
|---|---|---|---|
| **27** | Navigationsmodtager – GeoLink-præcisionssprøjtesæt (model 41623) | 1 | Montering af navigationsmodtageren. |
| | Modtagerbeslag | 1 | |
| | Bøjleskrue | 2 | |
| | RTK-antennebeslag (valgfrit CDMA RTK-korrektionsmodemsæt eller GSM RTK-korrektionsmodemsæt) | 1 | |
| | Flangelåsemøtrik (3/8 tomme) | 4 | |
| | Sekskantbolt (5 x 16 mm) | 3 | |
| | Spændeskive (5 mm) | 3 | |
| | Mobilantenne (valgfrit CDMA RTK-korrektionsmodemsæt eller GSM RTK-korrektionsmodemsæt) | 1 | |
| | Koaksialkabel (valgfrit CDMA RTK-korrektionsmodemsæt eller GSM RTK-korrektionsmodemsæt) | 1 | |
| | Seriemærkat (del af sæt til X25 eller X30 GeoLink-præcisionssprøjtesystemerne) | 1 | |
| **28** | Sprøjtemonitor – GeoLink-præcisionssprøjtesæt (model 41623) | 1 | Montering af sprøjtemonitoren. |
| | Displayafdækning | 1 | |
| | Kuglebeslag – GeoLink-præcisionssprøjtesæt (model 41623) | 1 | |
| | Monitorarm – GeoLink-præcisionsprøjtesæt (model 41623) | 1 | |
| | Forstærkningsplade | 1 | |
| | Flangehovedbolt (1/4 x 1-1/2 tommer) | 4 | |
| | Flangelåsemøtrik (1/4 tomme) | 4 | |
| **29** | Dataledningsnet (navigationssystem) – GeoLink-præcisionssprøjtesæt (model 41623) | 1 | Montering af ledningsnettet til navigationskomponenterne. |
| | Ledningsnet (navigationssystem) – GeoLink-præcisionssprøjtesæt (model 41623) | 1 | |
| | Kabelbånd | 5 | |
| **30** | Kræver ingen dele | – | Tilslutning af ledningsnettet til det valgfri, drejelige slangetromlesæt. |
| **31** | Kabelbånd | 4 | Tilslut det valgfri skummarkørsæt. |
| **32** | Kræver ingen dele | – | Tilkobl det ultrasoniske bomsæt. |
| **33** | Afdækningsudvidelse (12 dyser – Toro-delnr. 120-0621) | 1 | Montering af det valgfri bomafdækningssæt |
| | Popnitte (Toro-delnr. 114439) | 22 | |
| | Støttebeslag (midtersektionens dæksel – Toro-delnr. 131-3703-03) | 4 | |
| | Klemmemøtrik (Toro-delnr. 94-2413) | 4 | |
| | Flangehovedbolt (3/8 x 1-1/4 tomme – Toro-delnr. 110-5050) | 16 | |
| | Flangelåsemøtrik (3/8 tomme – Toro-delnr. 104-8301) | 16 | |
| | Afdækningsstrop (Toro-delnr. 120-0629) | 2 | |
| | Flangehovedbolt (5/16 x 1-1/4 tomme – Toro-delnr. 323-36) | 4 | |

| Fremgangsmåde | Beskrivelse | Antal | Anvendelse |
|---|---|---|---|
| **34** | Kræver ingen dele | – | Tilslut det valgfrie tankskyllesæt. |
| **35** | Kræver ingen dele | – | Gennemfør monteringen af GeoLink-finishingsættet til sprøjtesystemet. |

# 1

# Klargøring til montering af sættet

**Kræver ingen dele**

## Forberedelse af sprøjtetanken og den valgfri skylletank

1. Parker maskinen på en plan flade.
2. Aktiver parkeringsbremsen.
3. Udvid venstre og højre bomsektion til vandret position.
4. Rengør sprøjten; se Rengøring af sprøjten i maskinens *betjeningsvejledning*.

   ***Vigtigt:*** **Du skal tømme tanken helt, før du monterer GeoLink finishingsættet til sprøjtesystem.**
5. **For maskiner med det valgfri tankskyllesæt skal følgende udføres:**
   A. Pump vandet fra skylletanken ind i sprøjtetanken; se Betjening af skyllesættet i *monteringsvejledningen* til tankskyllesættet.
   B. Tøm sprøjtetanken for vand; se Rengøring af sprøjten i maskinens *betjeningsvejledning*
   C. Sluk for motoren, og tag nøglen ud.

## Afbrydelse af batteriet

**⚠ ADVARSEL**

**Elektriske gnister kan få batterigasserne til at eksplodere og medføre personskade.**

**Forkert batterikabelføring kan forårsage gnister og beskadige sprøjten og kablerne.**

- **Frakobl altid batteriets (sorte) minuskabel, før du frakobler det (røde) pluskabel.**
- **Tilslut altid batteriets røde pluskabel, før du tilslutter det sorte minuskabel.**

**Batteripoler eller metalværktøj kan kortslutte mod metalsprøjtedele og forårsage gnister.**

- **Når du fjerner eller monterer batteriet, må batteripolerne ikke få kontakt med metaldele på sprøjten.**
- **Lad ikke metalværktøjer kortslutte mellem batteripolerne og sprøjtens metaldele.**
- **Lad altid batteristroppen sidde på plads for at beskytte og fastgøre batteriet.**

1. Afmonter batteridækslet, og frakobl det negative (sort – jord) kabel fra batteriets pol (Figur 1 og Figur 2).

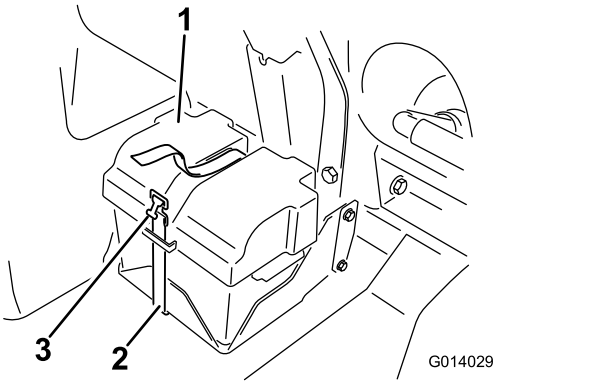


**Figur 1**

1. Batteridæksel
2. Strop
3. Spænde

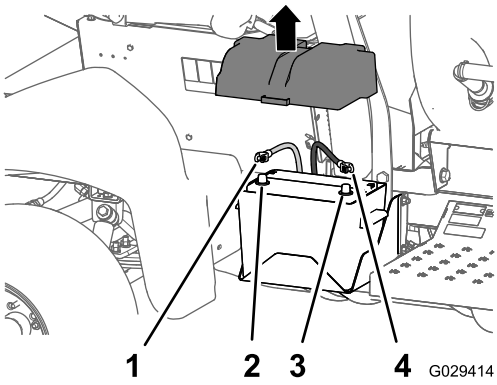


g029414

**Figur 2**

1. Positivt batterikabel
2. Batteriets pluspol
3. Batteriets minuspol
4. Negativt batterikabel

2. Tag det røde positive kabel af batteriets pol (Figur 2).
3. Vip begge sæder fremad, og fastgør dem ved at flytte støttepindene i låsene i enden af rillerne på midterkonsollens bund.
4. Lad motoren køle helt af.

# 2

# Frakobling af bageste ledningsnet fra ekstraudstyr

**Kræver ingen dele**

## Frakobling af det drejelige slangetromlesæt

1. På maskinens bagende skal du finde ledningsnettet til det elektriske slangetromlesæt på bagsiden af sprøjtetanken (Figur 3).

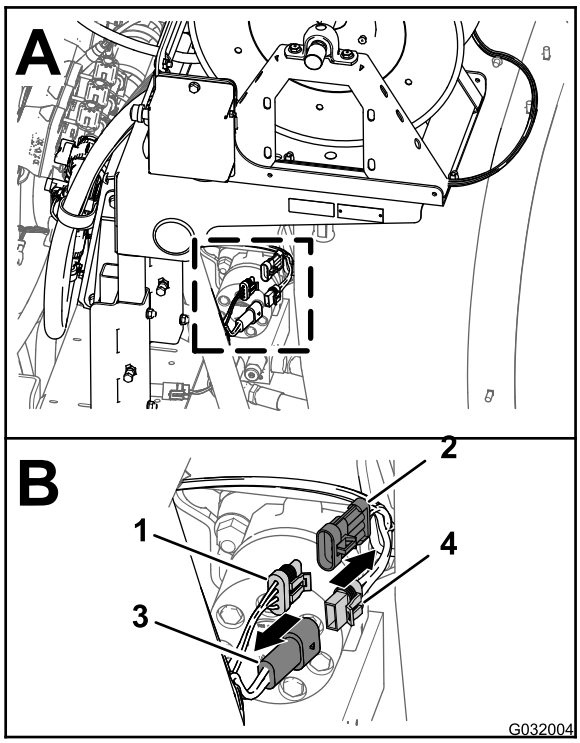


g032004

**Figur 3**

1. Konnektor med 3 sokler (bageste hovedledningsnet)
2. Konnektor med 3 ben (ledningsnet – elektrisk slangetromle)
3. Sokkel med 2 ben (bageste hovedledningsnet)
4. Konnektor med 2 sokler (ledningsnet – elektrisk slangetromle)

2. Kobl konnektoren med 2 sokler på ledningsnettet til den elektriske slangetromle fra konnektoren med 2 ben på det bageste hovedledningsnet (Figur 3).
3. Kobl konnektoren med 3 ben på ledningsnettet til den elektriske slangetromle fra soklen med 3 ben på det bageste hovedledningsnet (Figur 3).

# Frakobling af kompressoren til skummarkørsættet

1. Bag på skummarkørtanken findes ledningsnettet ved kompressoren (Figur 4).

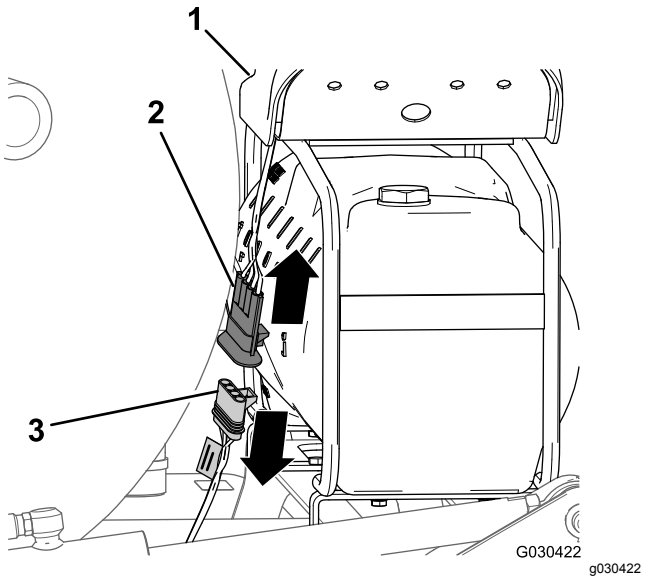


**Figur 4**

1. Kompressor
2. Konnektor med 4 ben (ledningsnet til kompressor)
3. Konnektor med 4 sokler (ledningsnet til finishingsæt)

2. Kobl konnektoren med 4 ben på kompressorens ledningsnet fra konnektoren med 4 sokler på maskinens bageste ledningsnet (Figur 4).

# Frakobling af pumpen til tankskyllesættet

1. På bagsiden af maskinen; tryk siderne af dækslet til skyllepumpen sammen, og løft dækslet op, indtil dækslets tapper er fri af åbningerne i sadelpladen, og fjern dækslet fra maskinen (Figur 5).

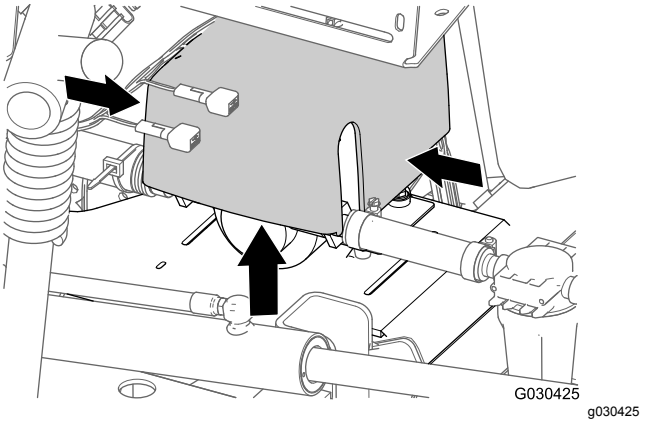


**Figur 5**

2. Kobl konnektoren med 6 ben på skyllepumpens ledningsnet fra konnektoren med 6 sokler på det bageste hovedledningsnet (Figur 6).

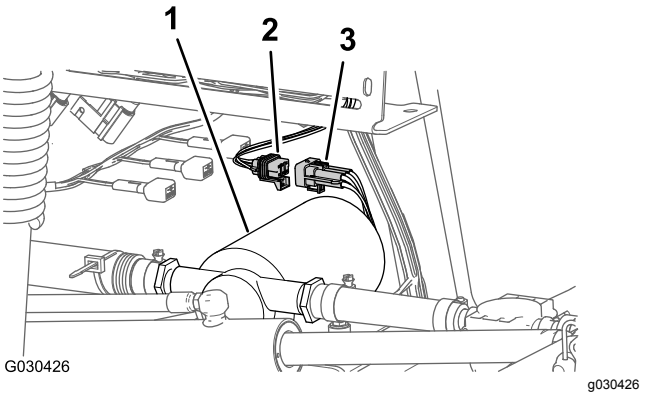


**Figur 6**

1. Skyllepumpe
2. Konnektor med 6 sokler (bageste hovedledningsnet)
3. Konnektor med 6 ben (skyllepumpens ledningsnet)

# 3

# Afmontering af trykreguleringskontakten – Valgfrit drejeligt slangetromlesæt

**Dele, der skal bruges til dette trin:**

| | |
|---|---|
| 1 | Kontaktprop (drejeligt slangetromlesæt – Toro-delnr. 99-7420) |

## Fremgangsmåde

1. Fjern de 2 bolte (5/16 x 3/4 tomme) og 2 låsemøtrikker (5/16 tomme), der fastgør kontrolkassen til tromlemonteringspladen (Figur 7).

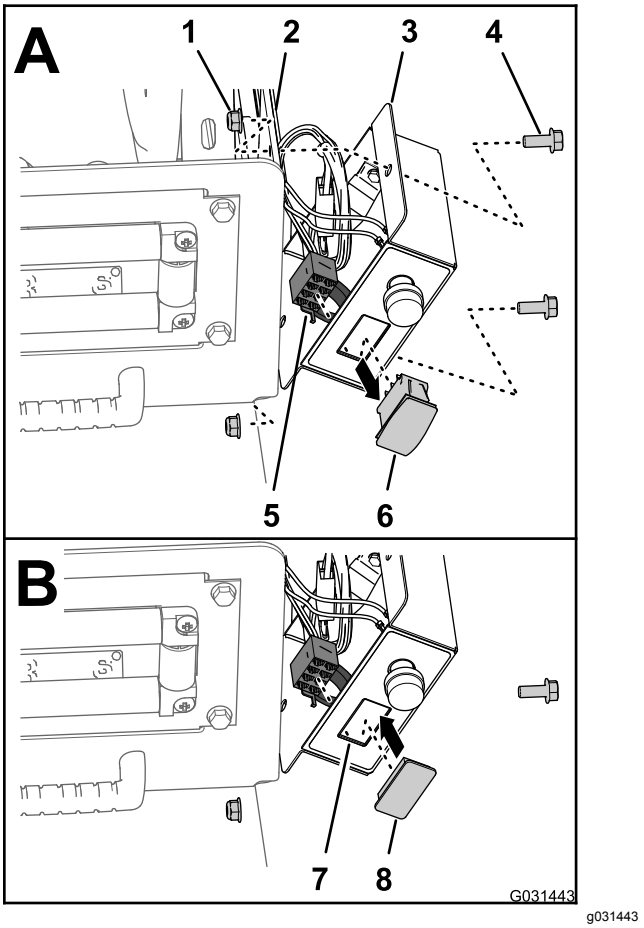


g031443

**Figur 7**

1. Låsemøtrik (5/16 tomme)
2. Tromlemonteringsplade
3. Kontrolkasse
4. Bolt (5/16 x 3/4 tomme)
5. Konnektor med 8 sokler (kontrolkassens ledningsnet)
6. Trykreguleringskontakt
7. Åbning (kontrolkassens dæksel)
8. Kontaktprop

2. Frakobl konnektoren med 8 sokler til kontrolkassens ledningsnet fra trykreguleringens kontakt (Figur 7).
3. Før konnektoren med 8 sokler ind i kontrolkassen (Figur 7).
4. Klem låsetapperne på trykreguleringens kontakt sammen, og skub kontakten ud af kontrolkassen (Figur 7).

   **Bemærk:** Kasser kontakten, som du fjernede fra maskinen.
5. Juster kontaktproppen, så den passer med åbningen i kontrolkassen, hvor du har fjernet kontakten (Figur 7).
6. Sæt kontaktproppen i kontrolkassen, så den klikker på plads i dækslet (Figur 7).
7. Juster kontrolkassen, så den passer med tromlemonteringspladen (Figur 7), og fastgør

kassen til pladen med de 2 bolte (5/16 x 3/4 tomme) og 2 låsemøtrikker (5/16 tomme).

8. Tilspænd boltene og møtrikkerne til et moment på 1.978 til 2.542 Ncm.

# 4

# Frakobling af det valgfri skummarkørsæt

**Dele, der skal bruges til dette trin:**

| | |
|---|---|
| 2 | Rør (Toro-delnr. 114-9553) |
| 8 | Kabelbånd |

## Frakobling af væske- og luftrør fra maskinen

1. Ved kompressorens tilkoblingspanel til skummarkørsættet fastgøres et kabelbånd omkring det gennemsigtige og blå rør til højre bomsektion (Figur 8).

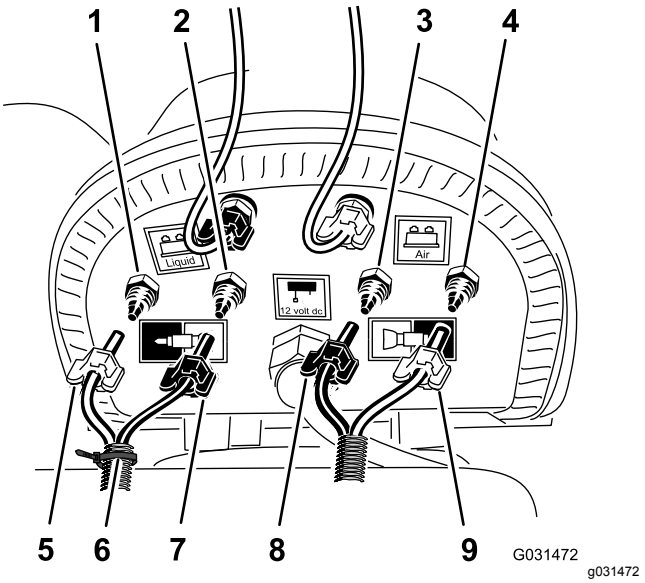


**Figur 8**

1. Kompressionsfitting – vand (højre bomsektion – blåt rør)
2. Kompressionsfitting – luft (højre bomsektion – gennemsigtigt rør)
3. Kompressionsfitting – vand (venstre bomsektion – blåt rør)
4. Kompressionsfitting – luft (venstre bomsektion – gennemsigtigt rør)
5. Kompressionsmøtrik – luft (højre bomsektion – blåt rør)
6. Kabelbånd
7. Kompressionsmøtrik – vand (højre bomsektion – gennemsigtigt rør)
8. Kompressionsmøtrik (venstre bomsektion – blåt rør)
9. Kompressionsmøtrik (venstre bomsektion – gennemsigtigt rør)

2. Løsn kompressionsmøtrikkerne til de 2 gennemsigtige og 2 blå rør til skumdyserne på venstre og højre bomsektion (Figur 8).
3. Fjern de 4 rør fra kompressionsfittingsene til bomsektionerne (Figur 8).
4. Ved den ydre bomsektion bruges et stykke tape til at markere de venstre væske- og luftrør til venstre bomsektion og de højre væske- og luftrør til højre bomsektion.
5. Flyt rørene til skumdyserne ved venstre og højre bomsektion bagud og gennem R-klemmen nær drejepunktet for bomsektionen (Figur 9).

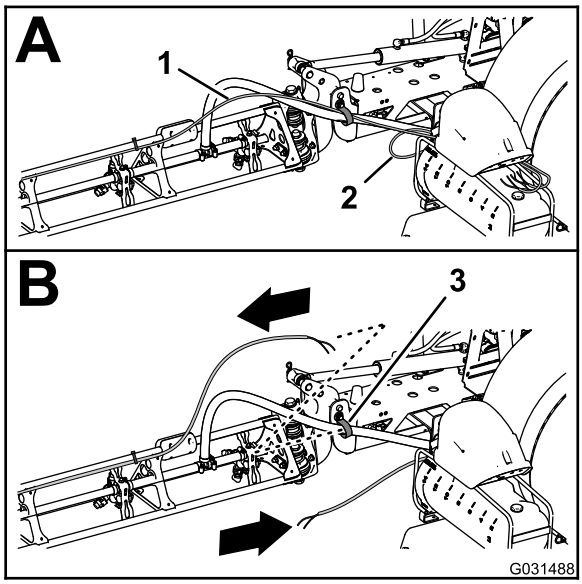


g031488

**Figur 9**

1. Rør – skummarkørens dyse (højre bomsektion)
2. Rør – skummarkørens dyse (venstre bomsektion)
3. R-klemme

6. Hvis maskinen har **midterbomforlængersættet** monteret, skal den frie ende af væske- og luftrørene fastgøres løst til den ydre bomsektion, og procedurerne for Frakobling af væske- og luftrør fra maskinen (side 9) og Montering af den nye rørsamling (side 11) skal springes over.

# Klargøring af de nye rørenheder til skummarkørdyserne

## Maskiner uden midterbomforlængersættet

1. Afmonter de kabelbånd, der fastgør skummarkørsættets væske- og luftrør til den ydre bomsektion (Figur 10).

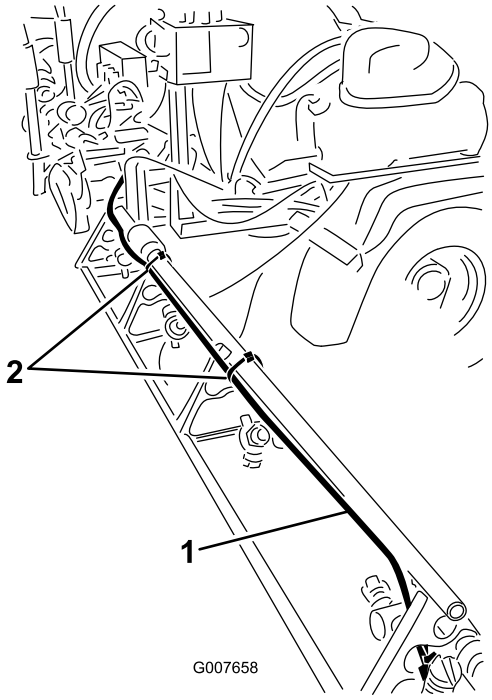


g007658

**Figur 10**

1. Væske- og luftrør (højre bomsektion vist)
2. Kabelbånd

2. Ved skummarkørdysen løsnes kompressions-møtrikken, der fastgør det blå rør (vand) til skummarkørdysens blå kompressionsfitting (Figur 11).

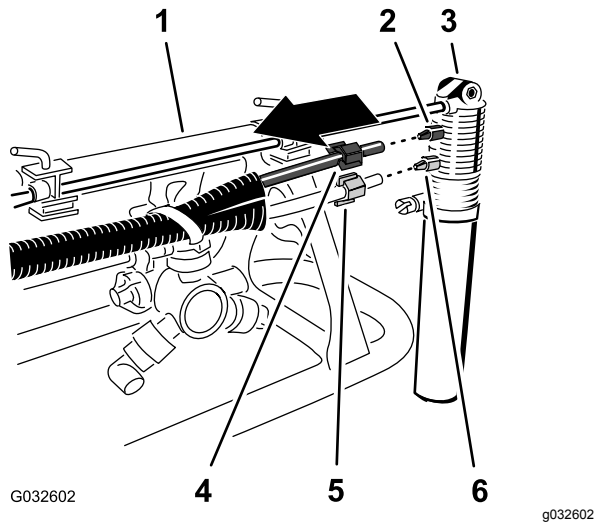


**Figur 11**

1. Ydre bomsektion
2. Kompressionsfitting (blå)
3. Skummarkørdyse
4. Kompressionsmøtrik (blå – blåt vandrør)
5. Kompressionsmøtrik (hvid – gennemsigtigt luftrør)
6. Kompressionsfitting (hvid)

3. Løsn kompressionsmøtrikken, der fastgør det gennemsigtige rør (luft) til den hvide kompressionsfitting på skummarkørdysen (Figur 11).
4. Fjern væske- og luftrørene fra maskinen.
5. Fjern kompressionsmøtrikkerne for enden af rørene (Figur 11).

   **Bemærk:** Gem kompressionsmøtrikkerne til montering i trin 1 i Montering af den nye rørsamling (side 11).
6. Juster de gamle væske- og luftrør (Figur 12), så de passer med den nye rørsamling (Toro-delnr. 114-9553).

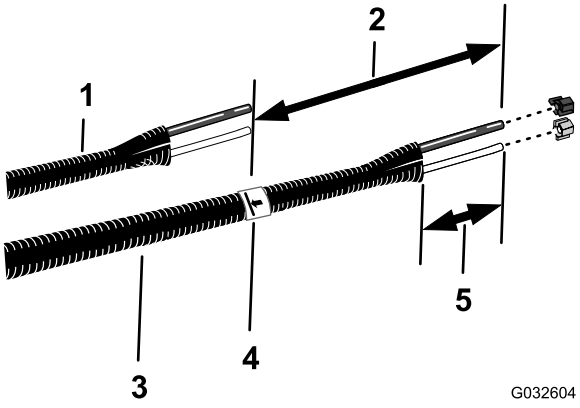


**Figur 12**

1. Gamle væske- og luftrør
2. 26 cm
3. Ny rørsamling – (Toro-delnr. 114-9553)
4. Tape og markering
5. 77 til 102 mm

7. Brug et stykke tape til at markere længden af de gamle væske- og luftrør på den nye rørsamling.
8. På den nye rørsamling tilføjes 26 cm længde fra det mærke, du lavede i trin 7, rørsamlingen markeres, og rørene skæres over ved det andet (længere) mærke (Figur 12).
9. Hvis de gamle væske- og luftrør er markeret med et kabelbånd, skal den nye rørsamling markeres med et kabelbånd. Hvis ikke fortsættes til trin 10.

   **Bemærk:** Du skal ikke længere bruge de gamle væske- og luftrør.
10. Fjern 77 til 102 mm af beklædningen omkring hver ende af rørsamlingen (Figur 12).
11. Gentag trin 1 til 10 for væske- og luftrør på den anden side af maskinen.

# Montering af den nye rørsamling

## Maskiner uden midterbomforlængersættet

1. Sæt den blå kompressionsmøtrik over enderne på det blå rør og den hvide kompressionsmøtrik over det gennemsigtige rør (Figur 13).

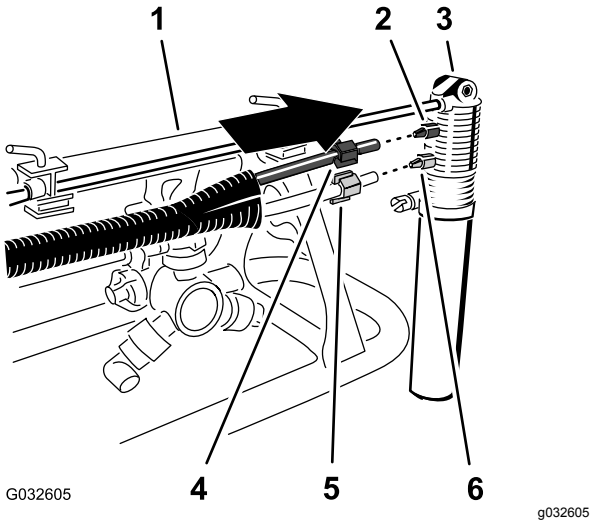


**Figur 13**

1. Ydre bomsektion
2. Kompressionsfitting (blå)
3. Skummarkørdyse
4. Kompressionsmøtrik (blå – blåt vandrør)
5. Kompressionsmøtrik (hvid – gennemsigtigt luftrør)
6. Kompressionsfitting (hvid)

2. Juster enden af det gennemsigtige rør med den hvide kompressionsmøtrik, så den passer med det hvide beslag på skummarkørdysen, og spænd kompressionsmøtrikken med hånden (Figur 13).
3. Juster enden af det blå rør med den blå kompressionsmøtrik, så den passer med det blå beslag på skummarkørdysen, og spænd kompressionsmøtrikken med hånden (Figur 13).

4. Før rørsamlingen langs bagsiden af den øvre støttestang på den ydre bomsektion som vist i Figur 14.

   ***Vigtigt:*** **Hvis rørsamlingen er monteret på den forkerte side af den øvre støttestang, bliver rørene klemt mellem holderen og den ydre bomsektion, når bommene er i transportpositionen.**

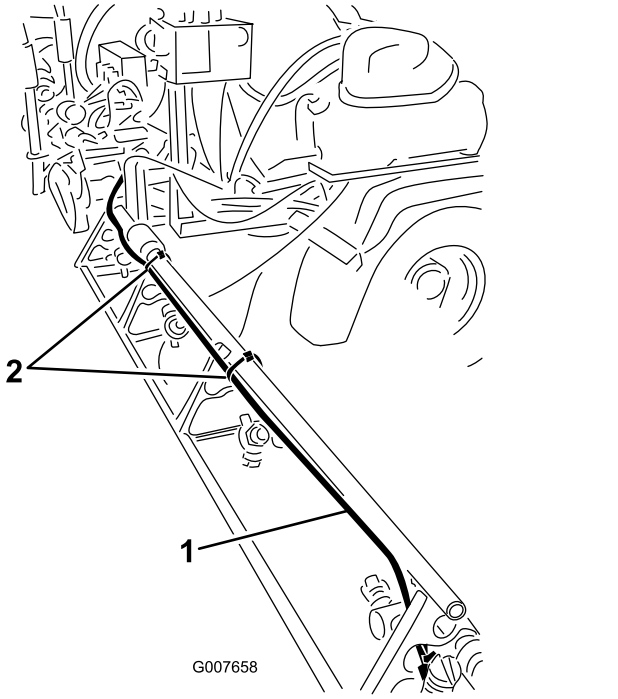


**Figur 14**

1. Rørsamling (højre bomsektion vist)
2. Kabelbånd

5. Fastgør rørsamlingen til hullet i dysestøtten med et kabelbånd som vist i Figur 15.

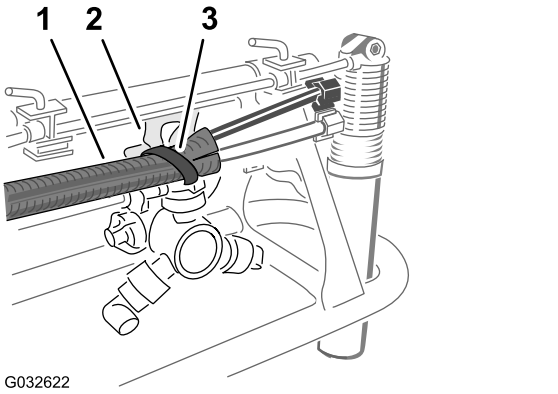


**Figur 15**

1. Rør
2. Dysestøtte
3. Kabelbånd

6. Fastgør røret til den ydre bomsektion med kabelbånd som vist i Figur 14.
7. Fastgør løst den frie ende af røret til den ydre bomsektion.
8. Gentag trin 1 til 6 for rørsamlingen på den anden side af maskinen.

# 5

# Frakobling af det valgfri ultrasoniske bomsæt

**Kræver ingen dele**

## Frakobling af ledningsnettet på løftecylindermanifolden

### Valgfrit ultrasonisk bomsæt

1. Frakobl konnektoren med 2 ben på den soniske boms ledningsnet fra højre cylinderaktiveringssolenoides konnektor med to ben på løftecylindermanifolden (Figur 16).

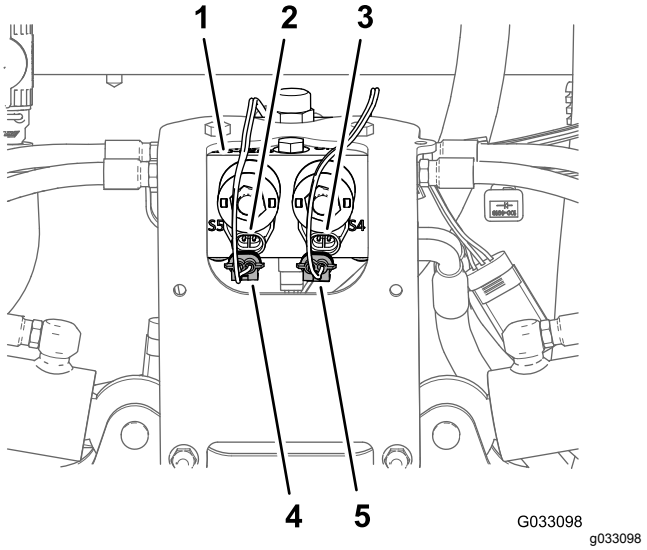


**Figur 16**

1. Løftecylindermanifold
2. Konnektor med to ben (løftecylindermanifold – venstre cylinderaktivering)
3. Konnektor med to ben (løftecylindermanifold – højre cylinderaktivering)
4. Konnektor med 2 sokler (soniske boms ledningsnet – venstre cylinderaktivering)
5. Konnektor med 2 sokler (soniske boms ledningsnet – højre cylinderaktivering)

2. Frakobl konnektoren med to ben på det soniske bomsæts ledningsnet fra venstre cylinderaktiveringssolenoides konnektor med to ben på løftecylindermanifolden (Figur 16).

3. Frakobl konnektorerne med 2 sokler på ledningsnetstikket for det soniske bomfinishingsæt (Figur 17) fra konnektorerne med to ben på løftecylindermanifoldens solenoider som følger:

   **Bemærk:** Fjern ikke den soniske boms ledningsnet fra maskinen.

   - Venstre bomsektion op
   - Højre bomsektion op
   - Venstre bomsektion ned
   - Højre bomsektion ned

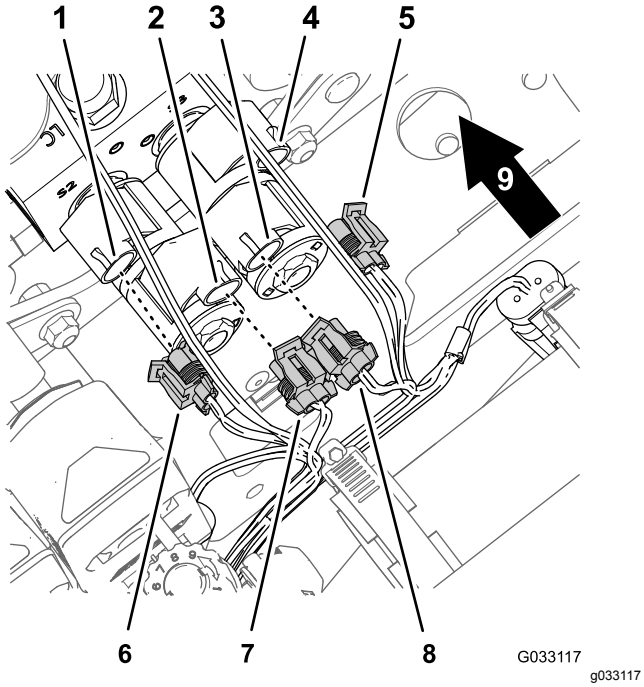


**Figur 17**

1. Konnektor med to ben (løftecylindermanifold – venstre bomsektion ned)
2. Konnektor med to ben (løftecylindermanifold – venstre bomsektion op)
3. Konnektor med to ben (løftecylindermanifold – højre bomsektion op)
4. Konnektor med to ben (løftecylindermanifold – højre bomsektion ned)
5. Konnektor med 2 sokler (ledningsnet til det soniske bomfinishingsæt – højre bomsektion ned)
6. Konnektor med 2 sokler (ledningsnet til det soniske bomfinishingsæt – venstre bomsektion ned)
7. Konnektor med 2 sokler (ledningsnet til det soniske bomfinishingsæt – venstre bomsektion op)
8. Konnektor med 2 sokler (ledningsnet til det soniske bomfinishingsæt – højre bomsektion op)
9. Bagsiden af maskinen

# Frakobling af det ultrasoniske sensorkabel fra ledningsnettet

1. Kobl konnektoren med 3 sokler på ledningsnettet til den soniske bom fra konnektoren med 3 ben på kablet til den højre ultrasoniske sensor (Figur 18)

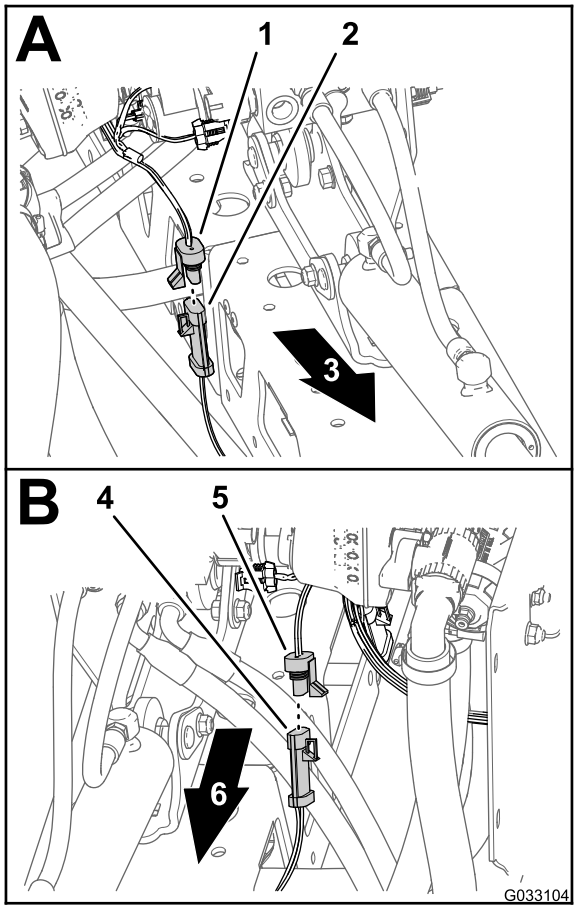


**Figur 18**

1. Konnektor med 3 sokler (soniske boms ledningsnet – højre sensor)
2. Konnektor med tre ben (kabel – højre ultrasoniske sensor)
3. Højre side af maskinen
4. Konnektor med tre ben (kabel – venstre ultrasoniske sensor)
5. Konnektor med 3 sokler (soniske boms ledningsnet – venstre sensor)
6. Venstre side af maskinen

2. Kobl konnektoren med 3 sokler på ledningsnettet til den soniske bom fra konnektoren med 3 ben på kablet til den venstre ultrasoniske sensor (Figur 18)
3. Saml kablerne i et bundt for de ultrasoniske sensorer til den venstre og højre bomsektion.

   **Bemærk:** Fjern ikke den soniske boms ledningsnet fra maskinen.

# 6

# Afmontering af midtersektionens dæksel (11 dyser) på det valgfri bomafdækningssæt

**Kræver ingen dele**

## Fremgangsmåde

1. Understøt midtersektionens dæksel (11 dyser), og afmonter de 4 flangehovedbolte (5/16 x 1-1/4 tomme) og 2 dækselstropper, der fastgør dækslet til dækselstøttebeslaget (Figur 19).

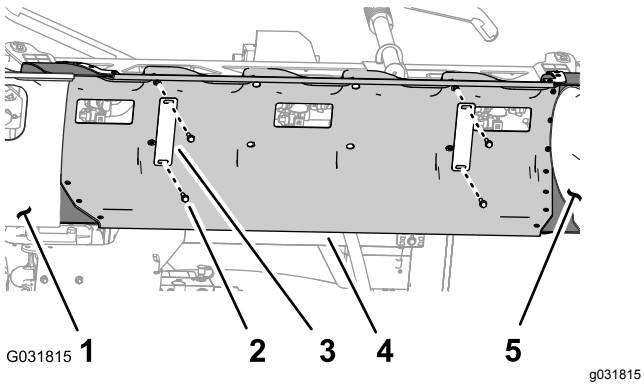


**Figur 19**

1. Dæksel til bomsektion (venstre)
2. Flangehovedbolt (5/16 x 1-1/4 tomme)
3. Dækselstrop
4. Midtersektionens dæksel
5. Dæksel til bomsektion (højre)

2. Afmonter midtersektionens dæksel fra maskinen (Figur 20).

   **Bemærk:** Behold dæksel, dækselstropper og flangehovedbolte til montering i trin 1 og 2 i Montering af midtersektionens dæksel (side 80).

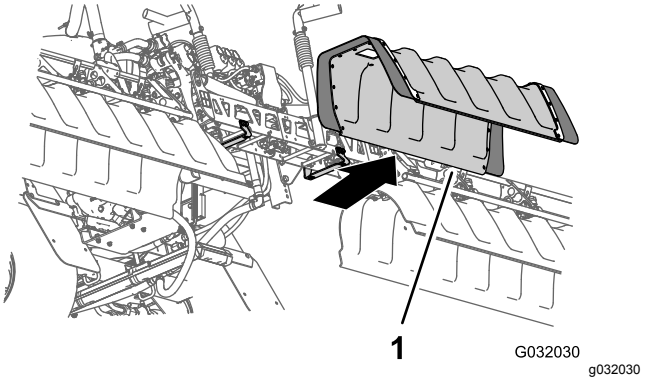


**Figur 20**

1. Midtersektionens dæksel

# 7

# Afmontering af understellets afskærmning

**Kræver ingen dele**

## Fremgangsmåde

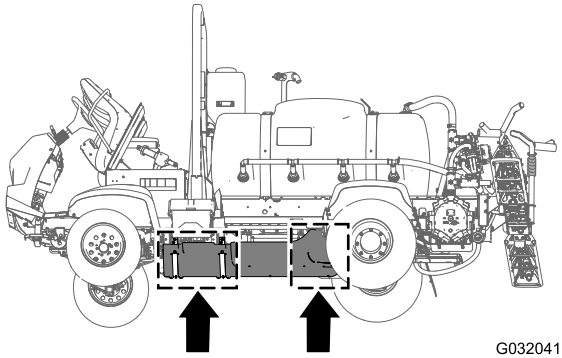


**Figur 21**

1. Fjern de 7 flangehovedbolte (5/16 x 7/8 tomme) og 7 spændeskiver (5/16 tomme), der fastgør bagenden af understellets afskærmning til maskinens chassis (Figur 22).

   **Bemærk:** Gem flangehovedbolte og spændeskiver til installation i trin 5 i 24 Montering af understellets afskærmning (side 54).

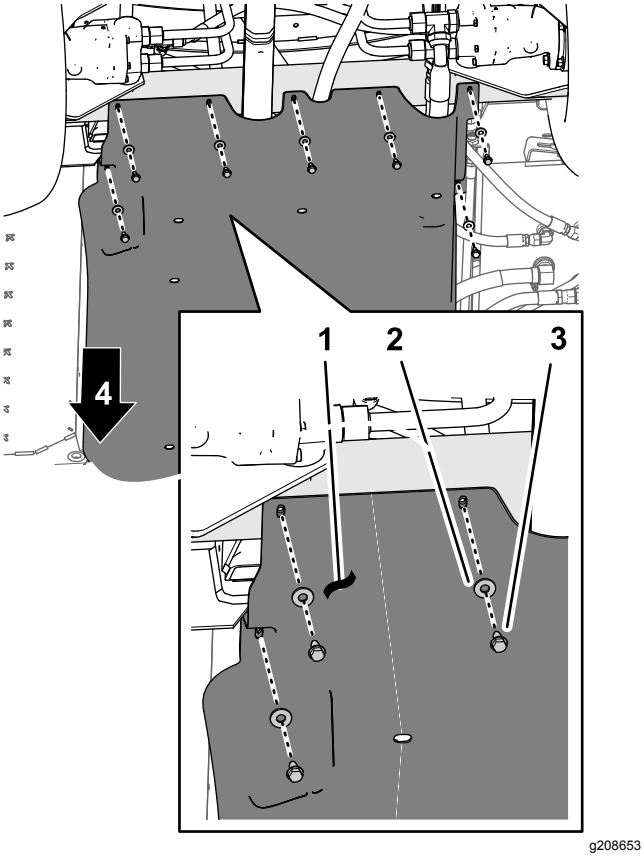


**Figur 22**

1. Understellets afskærmning
2. Spændeskiver (5/16 tomme)
3. Flangehovedbolte (5/16 x 7/8 tomme)
4. Maskinens forende

2. Fjern de 4 flangelåsemøtrikker (5/16 tomme) fra boltene og bræddebolten, der fastgør støtteremmene på understellets afskærmning til maskinens motorophængsbeslag (Figur 23).

   **Bemærk:** Boltene må ikke fjernes fra maskinen. Gem flangelåsemøtrikkerne til montering i trin 3 i 24 Montering af understellets afskærmning (side 54).

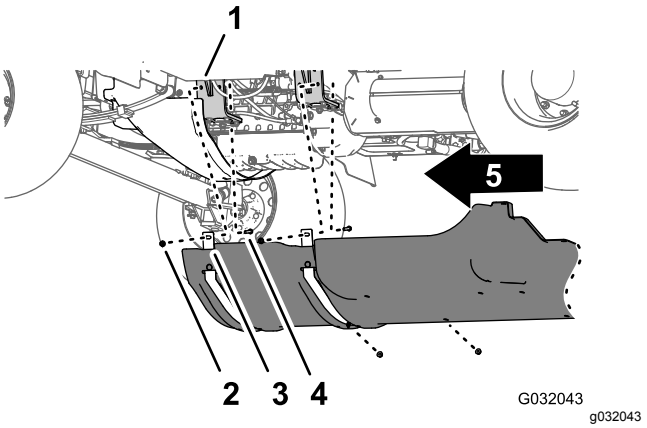


**Figur 23**

1. Motorophæng
2. Bolt – vist for at illustrere; fjern ikke
3. Støtteremme (understellets afdækning)
4. Flangelåsemøtrikker (5/16 tomme)
5. Maskinens forende

3. Løft støtteremmene over de bolte, der fastgør understellets afskærmning til motorophængets beslag.
4. Fjern understellets afdækning fra maskinen (Figur 22 og Figur 23).

# 8

# Afmontering af motorkontrolmodulet og monteringsbeslaget (kun til maskiner med en benzinmotor)

**Kræver ingen dele**

## Fremgangsmåde

1. Afmonter de 3 flangehovedbolte og 1 flangemøtrik, der fastgør motorkontrolmodulets monteringsbeslag til motorens støttebeslag og tilbehørskasse (Figur 24).

   **Bemærk:** Gem flangehovedboltene og flangemøtrikken til montering i trin 2 i 23 Montering af motorkontrolmodulet og monteringsbeslaget (kun til maskiner med en benzinmotor) (side 53).

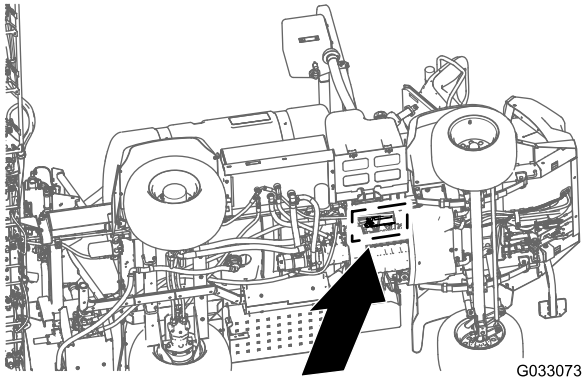


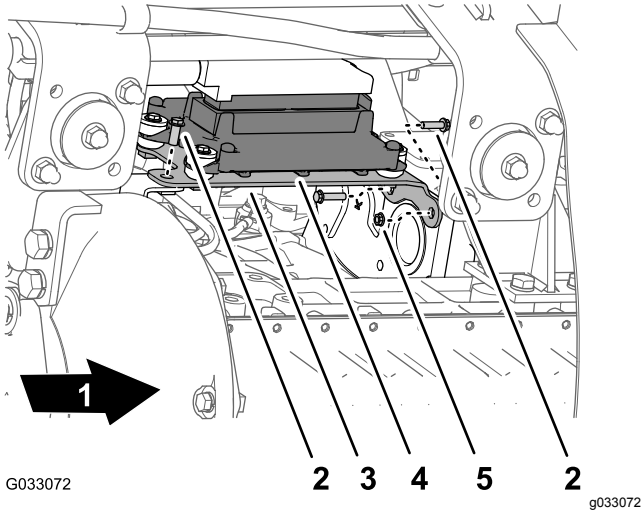


**Figur 24**

1. Maskinens forende
2. Flangehovedbolt
3. Monteringsbeslag
4. Motorstyremodul
5. Flangemøtrik

2. Flyt motorstyremodulet og monteringsbeslaget ned og bagud for at få adgang til konnektorerne på maskinens forreste og bageste ledningsnet.

   **Bemærk:** Undlad at afmontere eller frakoble motorkontrolmodulet fra motoren.

# 9

# Frakobling af tryksensorrøret til instrumentpanelmåleren

**Kræver ingen dele**

## Frakobling af tryksensorrøret til instrumentpanelmåleren

### Maskiner uden et valgfrit slangetromlesæt

**Bemærk:** Hvis maskinen er udstyret med et valgfrit sprøjtepistolsæt, henvises til Frakobling af tryksensorrøret og forsyningsslangen (side 16).

1. Tryk kraven til rørkoblingen ind i endedækslet på højre bomsektionsventil (Figur 25).

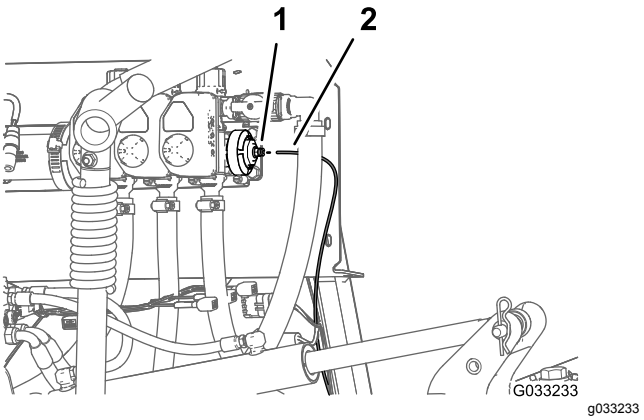


**Figur 25**

1. Rørkobling (endedæksel til højre bomsektionsventil)
2. Tryksensorrør

2. Træk tryksensorrøret til instrumentpanelets måler ud af rørkoblingen (Figur 25).

## Frakobling af tryksensorrøret og forsyningsslangen

### Valgfrit sprøjtepistolsæt eller valgfrit drejeligt slangetromlesæt

1. Tryk kraven til rørkoblingen ind i 90°-knærøret på højre bomsektionsventil (Figur 26 eller Figur 27).

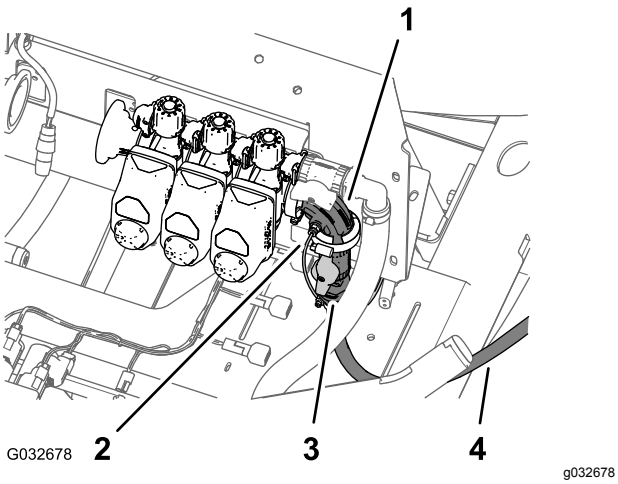


**Figur 26**

Valgfrit sprøjtepistolsæt

1. 90 ° knærør (højre bomsektionsventil)
2. Tryksensorrør (paneltrykmåler)
3. Afbryderventil (sprøjtepistol)
4. Forsyningsslange (sprøjtepistol)

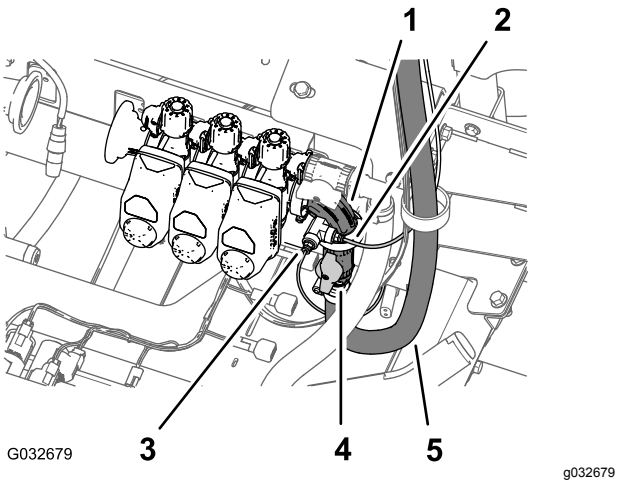


**Figur 27**

Valgfrit drejeslangetromlesæt

1. 90 ° knærør (højre bomsektionsventil)
2. Tryksensorrør (slangetromles trykmåler)
3. Tryksensorrør (paneltrykmåler)
4. Afbryderventil (drejeslangetromle)
5. Forsyningsslange (drejeslangetromle)

2. Træk tryksensorrøret til instrumentpanelets måler ud af rørkoblingen (Figur 26 eller Figur 27).

   **Bemærk:** Fjern ikke 90 ° knærøret til afbryderventilen til slangetromlens forsyningsslange fra flangen på højre bomsektionsventil.

# 10

# Afmontering af maskinens bageste ledningsnet

**Dele, der skal bruges til dette trin:**

| | |
|---|---|
| 1 | Bageste ledningsnet |

## Frakobling af forreste og bageste ledningsnet

**Bemærk:** Brug en maskinlift under frakobling af det forreste og bageste ledningsnet.

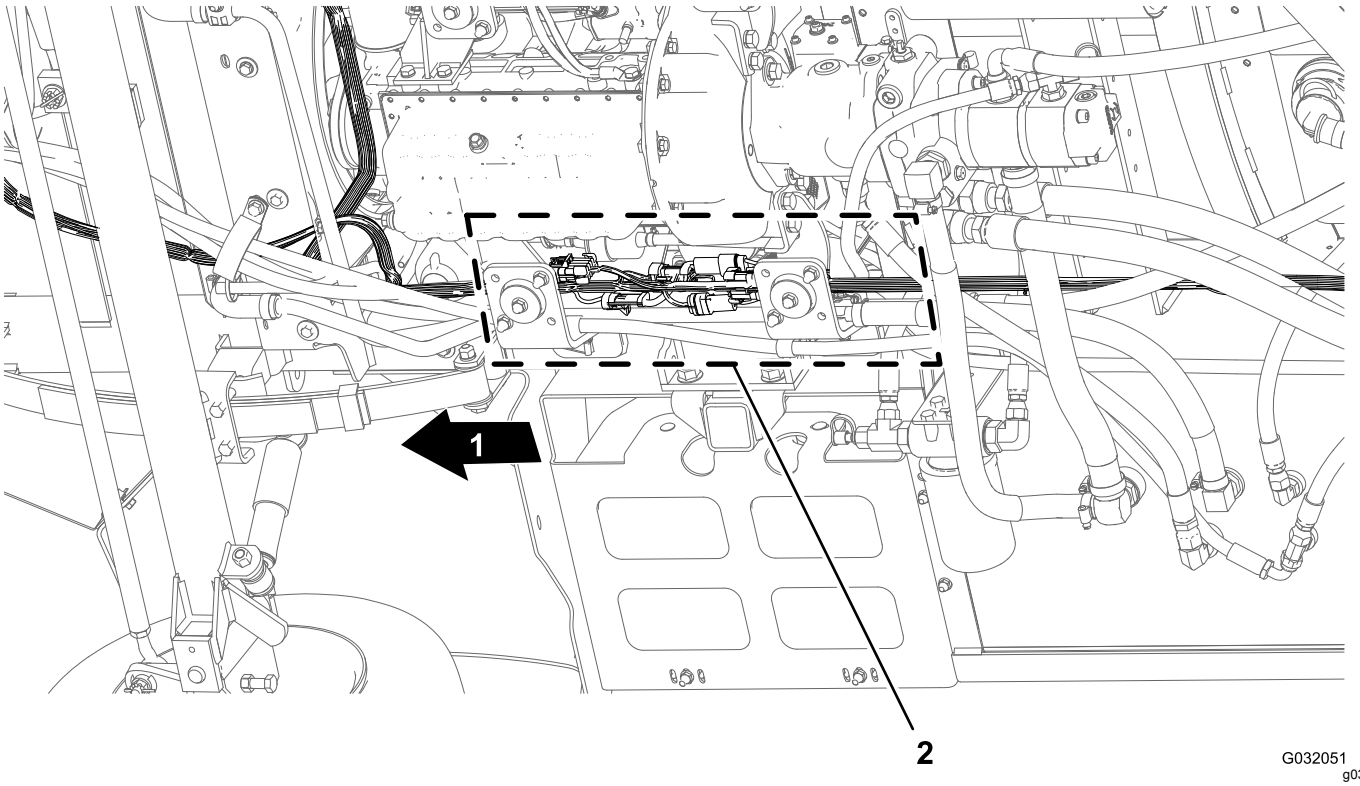


**Figur 28**

1. Maskinens forende
2. Konnektor-grænseflader (forreste og bageste ledningsnet)

1. Find under maskinen langs højre stelrør de elektriske konnektorer til forreste og bageste ledningsnet på maskinen (Figur 28).
2. Frakobl de 6 par konnektorer mellem forreste og bageste ledningsnet som vist i figurerne Figur 29 til Figur 34.

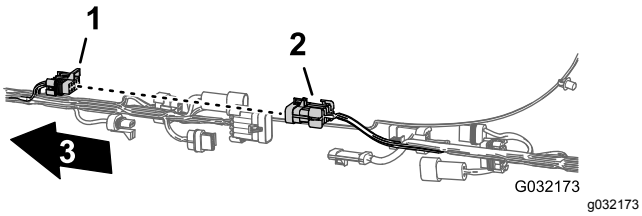


**Figur 29**

1. Konnektor med 10 sokler – sprøjte-net-forbindelse (forreste net)
2. Konnektor med 10 ben – sprøjte-net-forbindelse (bageste net)
3. Maskinens forende

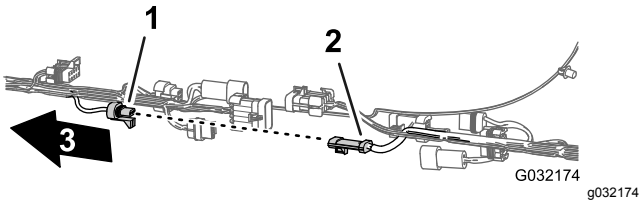


**Figur 30**

1. Konnektor med 3 sokler – gennemstrømningsmåler (forreste net)
2. Konnektor med 3 ben – gennemstrømningsmåler (bageste net)
3. Maskinens forende

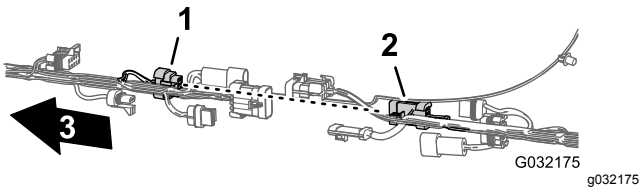


**Figur 31**

1. Konnektor med 8 sokler – sprøjte-net-forbindelse (forreste net)
2. Konnektor med 8 ben – sprøjte-net-forbindelse (bageste net)
3. Maskinens forende

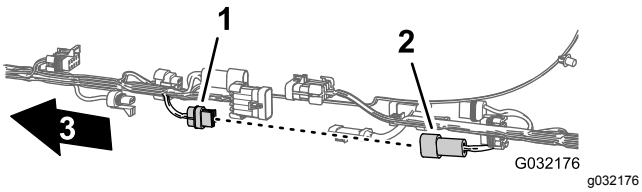


**Figur 32**

1. Konnektor med 2 sokler – skyllepumpe (forreste net)
2. Konnektor med 2 ben – skyllepumpe (bageste net)
3. Maskinens forende

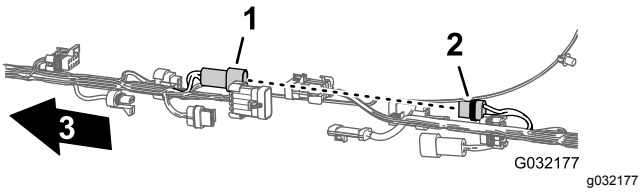


**Figur 33**

1. Konnektor med 2 ben – slangetromle (forreste net)
2. Konnektor med 2 sokler – slangetromle (bageste net)
3. Maskinens forende

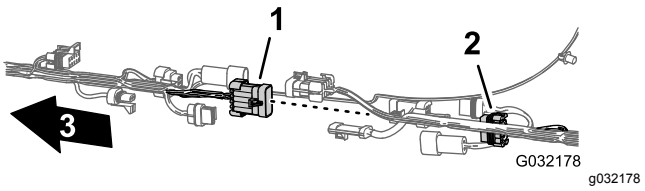


**Figur 34**

1. Konnektor med 10 ben – sprøjte-net-forbindelse (forreste net)
2. Konnektor med 10 sokler – sprøjte-net-forbindelse (bageste net)
3. Maskinens forende

3. Fjern de 3 grantræformede ankre, der fastgør det bageste ledningsnet til hullerne i maskinens højre stelrør (Figur 35).

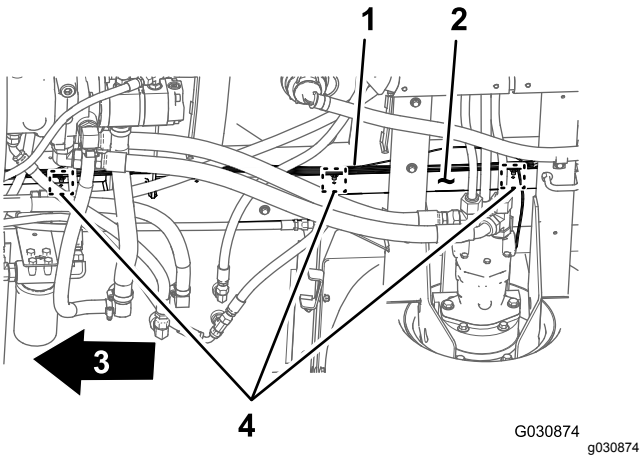


**Figur 35**

1. Bageste ledningsnet
2. Højre stelrør
3. Maskinens forende
4. Grantræformede ankre

# Frakobling af konnektorerne til komponenterne

1. Ved bagenden af maskinen (mellem højre stelrør og højre kofanger) frakobles konnektoren med 3 ben på hastighedssensornettet ved den højre hydraulik-motor fra konnektoren med 3 sokler på bageste hovedledningsnet (Figur 36).

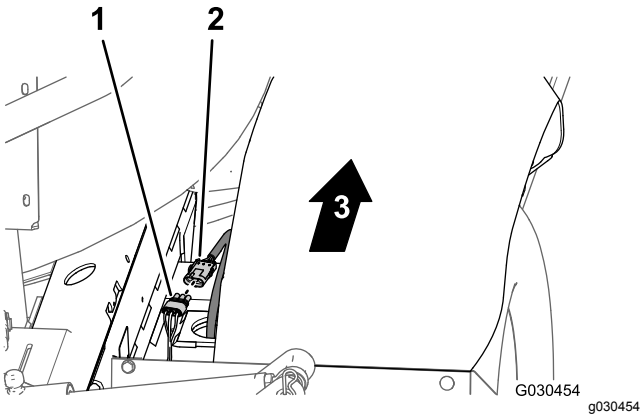


**Figur 36**

1. Konnektor med 3 sokler (bageste hovedledningsnet)
2. Konnektor med 3 ben (hydraulikmotor-ledningsnet)
3. Maskinens forende

2. Bagest på manifoldbeslaget frakobles konnektoren med 3 sokler fra omrøringsventilen og konnektorerne med 3 sokler fra de 3 bomsektionsventiler (Figur 37).

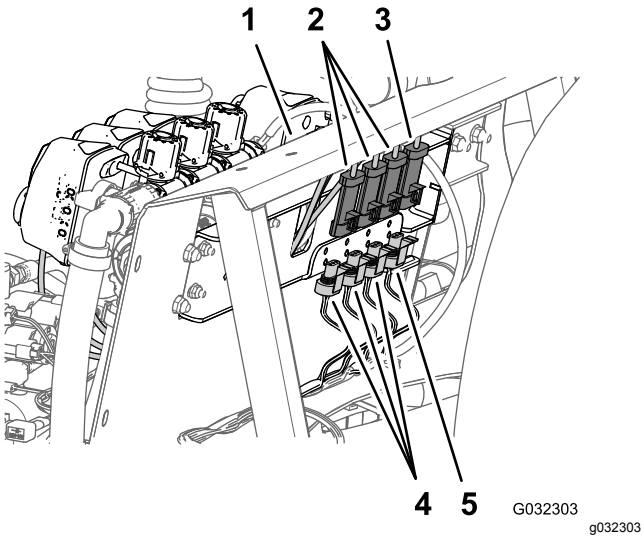


**Figur 37**

1. Manifoldbeslag
2. Konnektor med 3 sokler (bomsektionens ventilledningsnet)
3. Konnektor med 3 sokler (omrøringsventilens ledningsnet)
4. Konnektorer med 3 ben (maskinens ledningsnet – bageste)
5. Konnektor med 3 ben (maskinens ledningsnet – bageste)

3. Fjern de grantræformede ankre, der fastgør det bageste ledningsnet til hullerne på den forreste side og nederste plade på manifoldbeslaget (Figur 38).

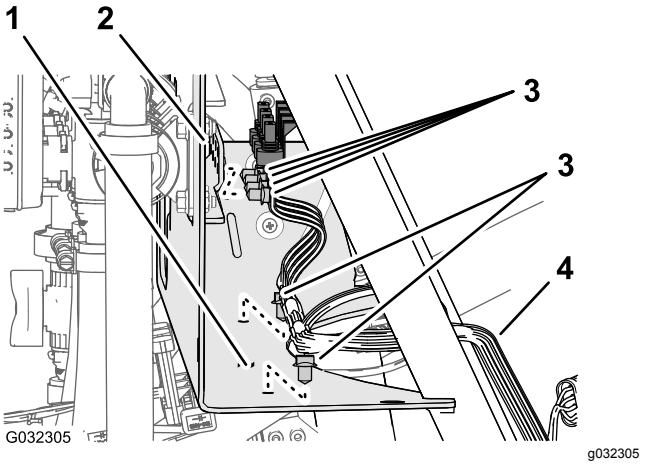


**Figur 38**

1. Manifoldbeslag (nederste plade)
2. Manifoldbeslag (forreste side)
3. Grantræformet anker
4. Bageste ledningsnet

4. På bagsiden af maskinen frakobles de følgende konnektorer med 2 sokler (Figur 39) til løftecylindermanifolden som følger:

   **Bemærk:** For maskiner til det ultrasoniske bomsæt. Se Frakobling af ledningsnettet på løftecylindermanifolden (side 12).

   - Solenoide for højre op
   - Solenoide for venstre op
   - Solenoide for aktivering
   - Solenoide for højre ned
   - Solenoide for venstre ned

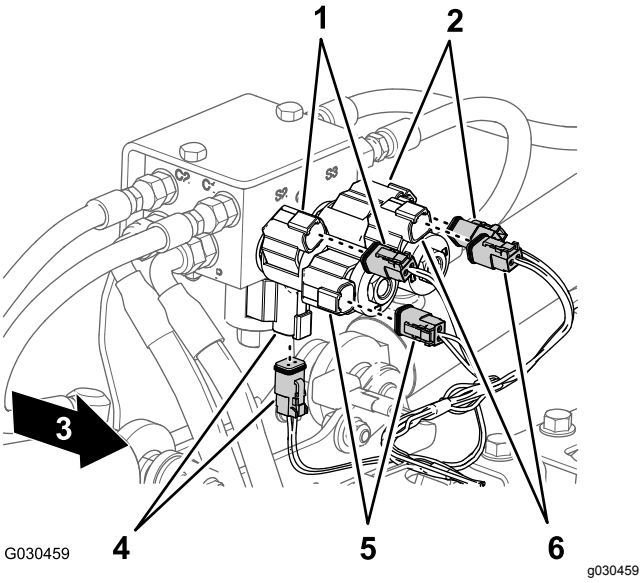


**Figur 39**

1. Højre – op (solenoide og konnektor til hovedledningsnet)
2. Venstre – op (solenoide og konnektor til hovedledningsnet)
3. Maskinens forende
4. Aktiver (solenoide og konnektor til hovedledningsnet)
5. Højre – ned (solenoide og hovednetkonnektor)
6. Venstre – ned (solenoide og hovednetkonnektor)

5. På bagsiden af maskinen inde ved sprøjtepumpen frakobles det bageste hovedledningsnets konnektor med 2 sokler fra pumperelæets konnektor med 2 ben (Figur 40).

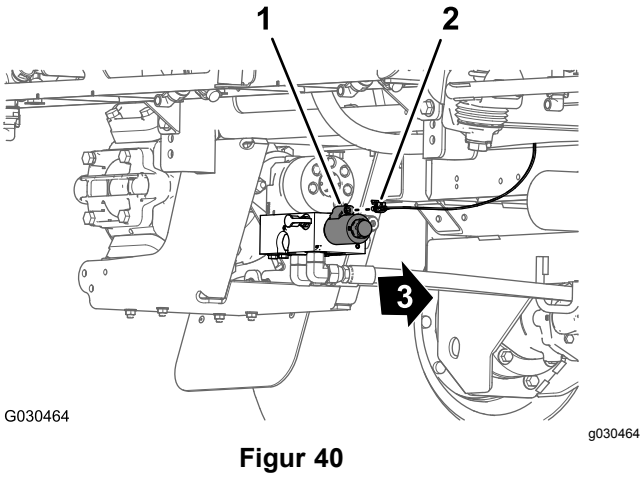


**Figur 40**

1. Konnektor med 2 ben (pumperelæ)
2. Konnektor med 2 sokler (bageste hovedledningsnet)
3. Maskinens forende

6. Fjern det grantræformede anker, der fastgør bageste ledningsnet (Figur 41) til hullerne i bageste krydsrør (bagud hydraulikmotorerne).

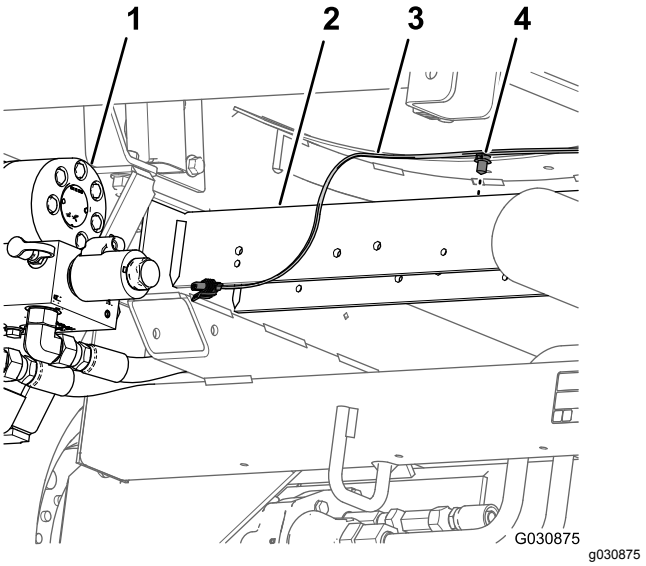


**Figur 41**

1. Sprøjtepumpe
2. Bageste krydsrør
3. Bageste ledningsnet
4. Grantræformet anker

7. Afmonter tryksensorrøret til instrumentpanelets måler fra det bageste ledningsnet fra maskinen (Figur 42).

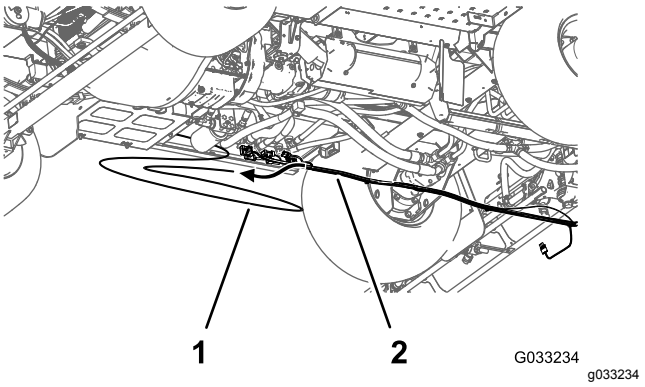


**Figur 42**

1. Tryksensorrør (instrumentpanelets måler)
2. Bageste ledningsnet

8. Fjern det bageste ledningsnet fra maskinen.

   **Bemærk:** Du skal ikke længere bruge det bageste ledningsnet, som du afmonterede fra maskinen.

# 11

# Afmontering af ratestyringskontakt

**Dele, der skal bruges til dette trin:**

| | |
|---|---|
| 1 | Kabelbånd |
| 1 | Kontaktprop |

## Fremgangsmåde

1. Fra under maskinens instrumentpanel klemmes ratestyringskontaktens låsetapper sammen, og ratestyringskontakten skubbes op og ud af instrumentpanelet (Figur 43).

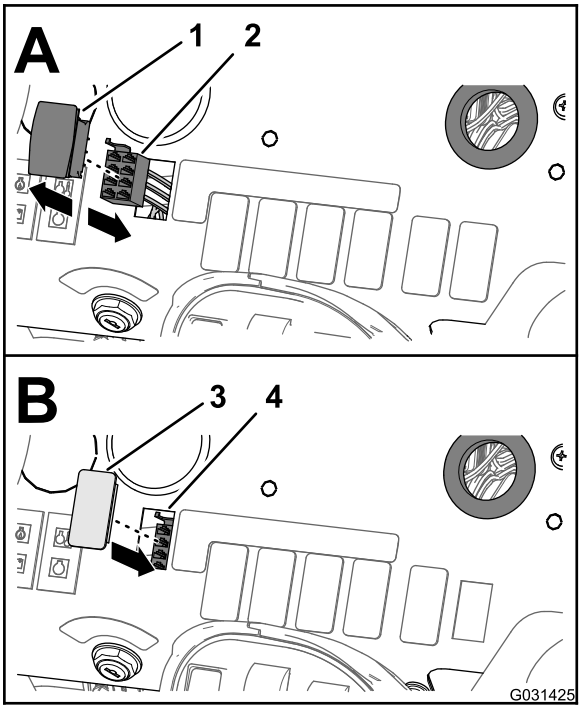


g031425

**Figur 43**

1. Ratestyringskontakt
2. Konnektor med 8 sokler (forreste ledningsnet)
3. Kontaktprop
4. Åbning (instrumentpanel)

2. Frakobl konnektoren med 8 sokler på maskinens forreste ledningsnet (mærket RATE SWITCH (doseringskontakt)) fra kontaktens konnektor med 8 ben (Figur 43).

   **Bemærk:** Du skal ikke længere bruge den ratekontakt, du fjernede fra maskinen.

3. Før forgreningen af det forreste ledningsnet til ratekontakten gennem åbningen i instrumentpanelet, og fastgør ledningsforgreningen mod det forreste ledningsnet med et kabelbånd.
4. Juster kontaktproppen, så den passer med åbningen i instrumentpanelet, hvor du fjernede ratekontakten (Figur 43).
5. Sæt ratekontakten ind i instrumentpanelet, så den klikker på plads (Figur 43).

# 12

# Fjernelse af bomsektions-ventiler

**Dele, der skal bruges til dette trin:**

| | |
|---|---|
| 3 | Hætte (lynkobling) |
| 3 | Holder |

## Fjernelse af konnektorrør og reduktionsadapter

1. Afmonter de fire flangehovedbolte (1/4 x 3/4 tomme) og fire flangelåsemøtrikker (1/4 tomme), der fastgør de tre sektionsventiler på manifoldbeslaget (Figur 44).

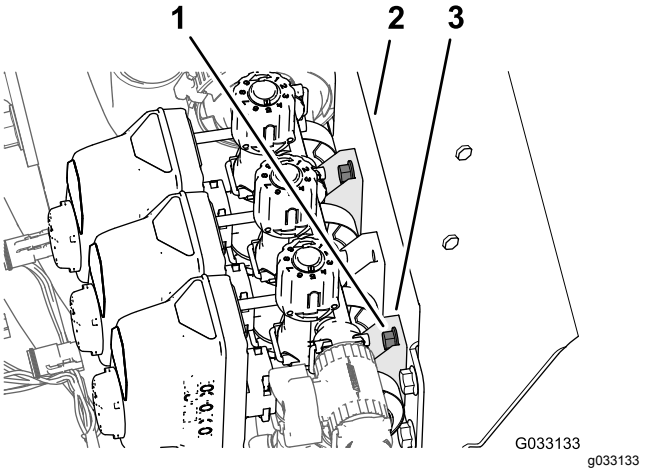


g033133

**Figur 44**

1. Flangehovedbolte (1/4 x 3/4 tomme)
2. Ventilhus (sektionsventil)
3. Manifoldbeslag

2. Fjern de 2 flangeklemmer, der fastgør den lige kobling til adapterkoblingerne ved omrøringsventilen og venstre bomsektionsventil (Figur 45).

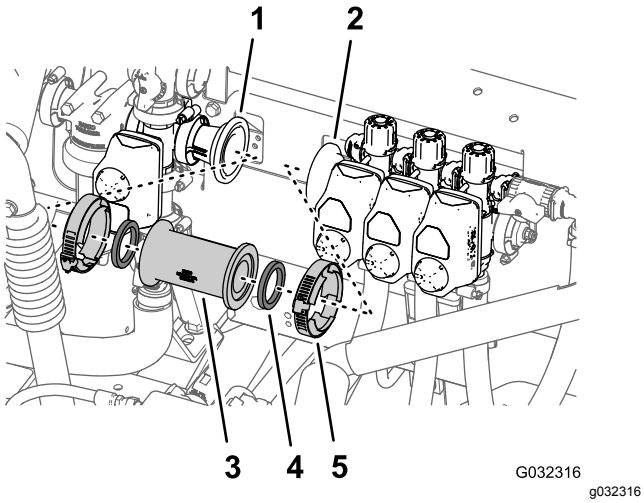


**Figur 45**

1. Adapterkobling (ved omrøringsventilen)
2. Adapterkobling (ved venstre bomsektionsventil)
3. Lige kobling
4. Pakning
5. Flangeklemme

3. Fjern den lige kobling og 2 pakninger fra maskinen (Figur 45).

   **Bemærk:** Gem klemmer og pakninger til montering i trin 2 i Samling af gennemstrømningsmåler og tryktransducer (side 36) og trin 1 og 2 i Montering af gennemstrømningsmåler og tryktransducer på maskinen (side 37).

4. Fjern flangeklemmen 76 mm, der fastgør reduktionsadapteren og pakningen (2-1/4 tomme) til flangen på venstre bomsektionsventil, og fjern adapteren, klemmen og pakningen fra maskinen (Figur 46).

   **Bemærk:** Gem reduktionsadapteren, flangeklemmen og pakningen til montering i trin 4 og 3 i Samling af gennemstrømningsmåler og tryktransducer (side 36).

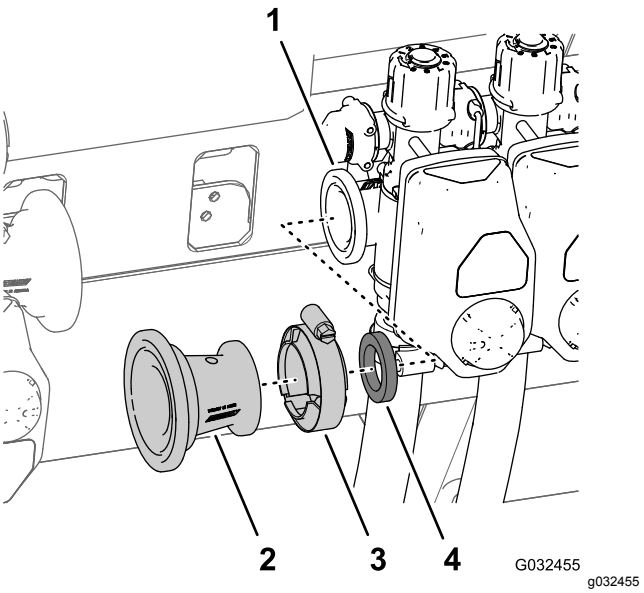


**Figur 46**

1. Flange (venstre bomsektionsventil)
2. Reduktionsadapter
3. Flangeklemme 76 mm
4. Pakning

# Fjernelse af bomsektionsslanger

1. Ved den ydre bomsektion afmonteres slangeklemmen, der fastgør bomsektionens forsyningsslange til T-fittingen med modhager (Figur 47).

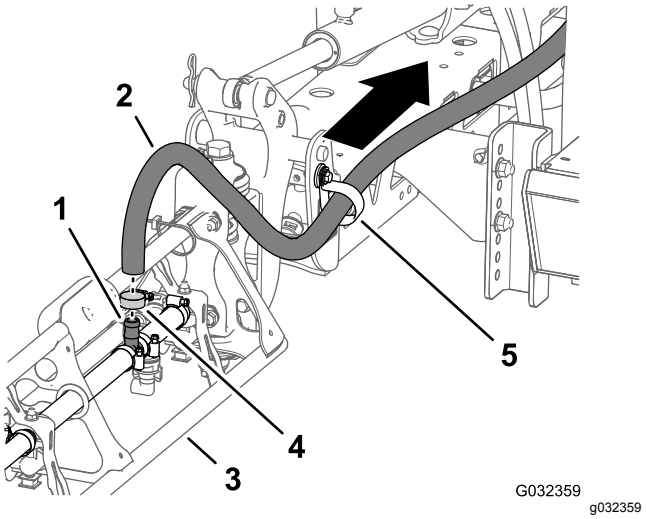


**Figur 47**

1. T-fitting med modhage
2. Forsyningsslange (ydre bomsektion)
3. Ydre bomsektion
4. Slangeklemme
5. R-klemme

2. Fjern slangen fra T-fittingen (Figur 47).
3. Fjern den frie ende af slangen fra R-klemmen (Figur 47).

4. Gentag trin 1 til 3 for forsyningsslangen ved den ydre bomsektion.
5. Under midterbomsektionen afmonteres slangeklemmen, der fastgør bomsektionens forsyningsslange til T-fittingen med modhager (Figur 48).

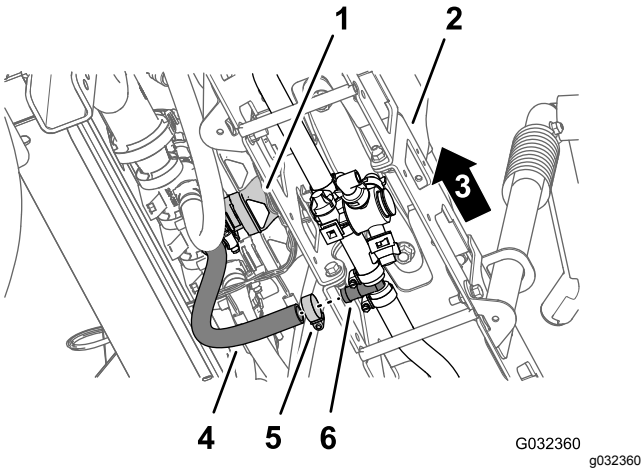


**Figur 48**

1. Midterbomsektionsventil
2. Midterste bomsektion
3. Venstre side af maskinen
4. Slange (midterbomsektion)
5. Slangeklemme
6. T-fitting med modhage

6. Fjern holderne, der fastgør de lige stykker med modhagere til venstre, midterste og højre bomsektionsventiler (Figur 49).

   **Bemærk:** Gem holderne til montering i Montering af slangerne på dyseventiler 7-10 (side 48).

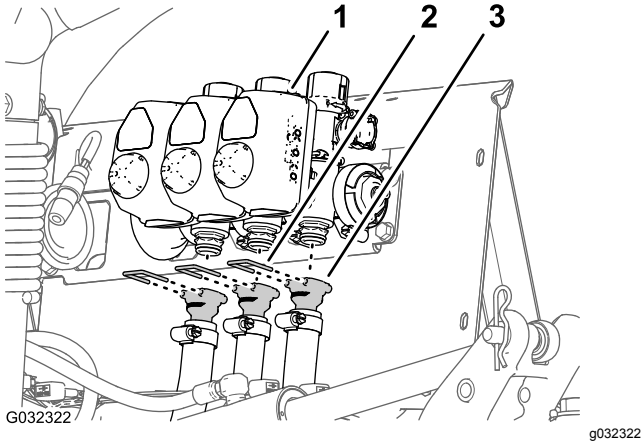


**Figur 49**

1. Bomsektionsventil
2. Holder
3. Lige fitting med modhage

7. Fjern slangerne til venstre, midterste og højre bomsektionsventiler fra maskinen (Figur 49).

   **Bemærk:** Du behøver ikke længere slangerne til venstre, midterste og højre bomsektionsventiler.

## Fjernelse af afbryderventil og omløbsslanger

1. I den nederste ende af den øvre omløbsslange afmonteres flangehovedbolten (5/16 x 3/4 tomme), spændeskiven (5/16 tomme) og R-klemmen, der fastgør den øvre omløbsslange til den bageste sadelplade på maskinen (Figur 50 og Figur 51).

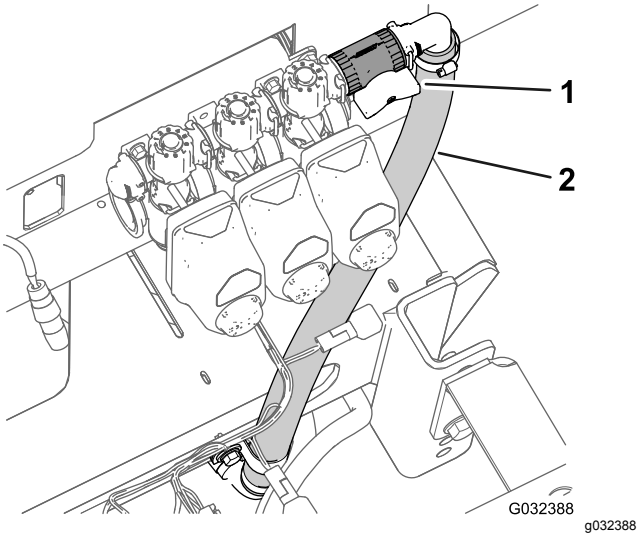


**Figur 50**

1. Afbryderventil
2. Øvre omløbsslange

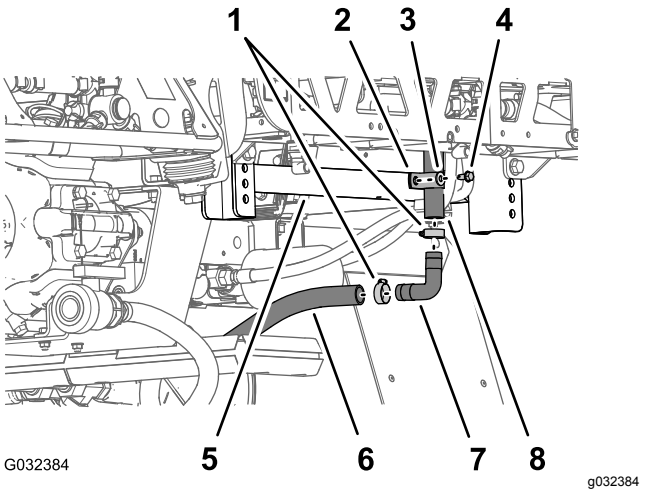


**Figur 51**

1. Slangeklemme
2. R-klemme
3. Spændeskive (5/16 tomme)
4. Flangehovedbolt (5/16 x 3/4 tomme)
5. Bageste sadelplade (chassisets stel)
6. Nederste omløbsslange
7. 90° fitting med modhage
8. Øvre omløbsslange

2. Fjern de 2 slangeklemmer, der fastgør øverste omløbsslange og nederste omløbsslange til 90 ° fitting med modhagere (Figur 51).
3. Fjern 90° fitting med modhagere fra slangerne (Figur 51).

   **Bemærk:** Gem 90° fitting med modhagere og de 2 klemmer til montering i trin 8 og 9.
4. Fjern de slangeklemmer, der fastgør aftapningsventilen og bageste tankafløbsslange til T-fittingen med modhagere (Figur 52).

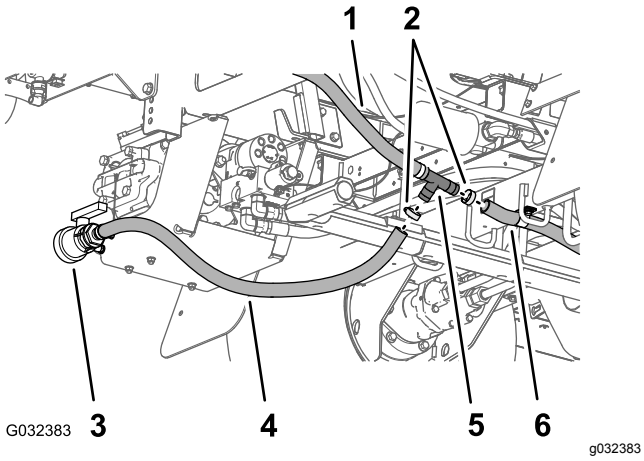


**Figur 52**

1. Nederste omløbsslange
2. Slangeklemme
3. Aftapningsventil
4. Aftapningsventilslange
5. T-fitting med modhage
6. Bageste tankafløbsslange

5. Fjern T-fittingen fra aftapningsventilslangen og den bageste tankafløbsslange (Figur 51).
6. Fjern holderen, der fastgør afbryderventilen til koblings-fittingen ved yderste side af omløbsventilen til den højre bomsektionsventil, og adskil ventilerne (Figur 53).

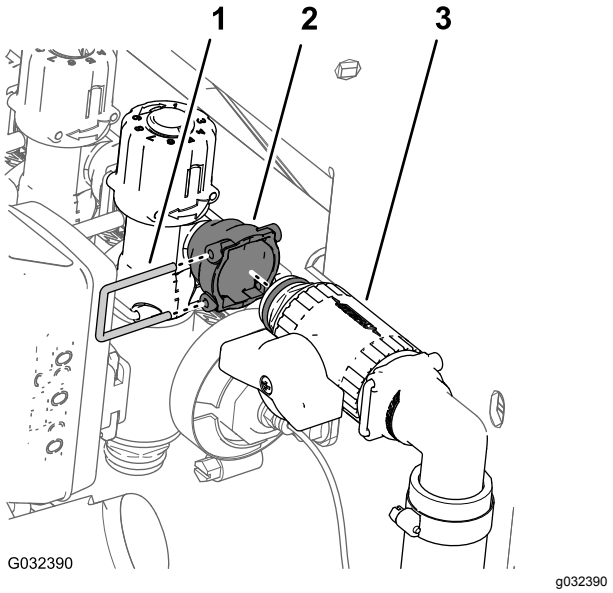


**Figur 53**

1. Holder
2. Koblings-fitting (omløbsventil)
3. Afbryderventil

7. Fjern de øvre og nedre omløbsslanger fra maskinen (Figur 54).

   **Bemærk:** Du skal ikke længere bruge afbryderventilen, T-fittingen, øverste omløbsslange og nederste omløbsslange.

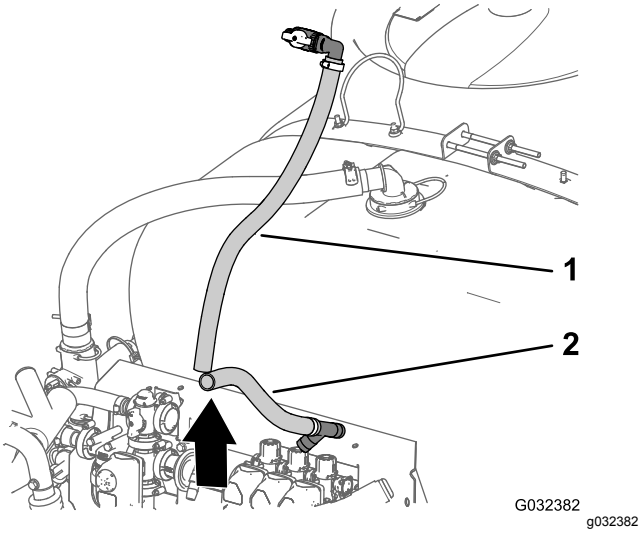


**Figur 54**

1. Øvre omløbsslange
2. Nederste omløbsslange

8. Sæt 90 ° fittingen med modhagere, som du afmonterede i trin 3, i aftapningsventilslangen og den bageste tankafløbsslange (Figur 55).

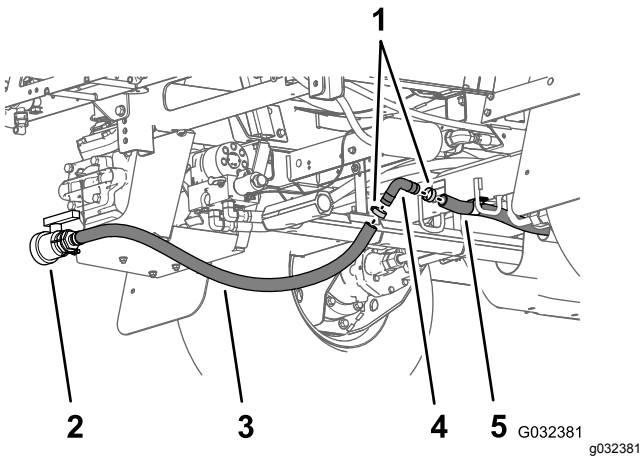


**Figur 55**

1. Slangeklemme
2. Aftapningsventilslange
3. Aftapningsventil
4. 90° fitting med modhager
5. Bageste tankafløbsslange

9. Fastgør 90° fittingen med modhagere og afløbsslangerne med de 2 slangeklemmer, som du afmonterede i trin 2 (Figur 55).

## Afmontering af ventilaktuatoren

1. Afmonter holderen, der fastgør aktuatoren til manifoldventilen på sektionsventildelen (Figur 56).

   **Bemærk:** Tryk de 2 ben på holderen sammen, imens du trykker den ned.

   **Bemærk:** Gem aktuatoren og holderen til montering i trin 6 og 7 af Udskiftning af omløbsventilerne fra sektionsventilerne med hætter (side 26).

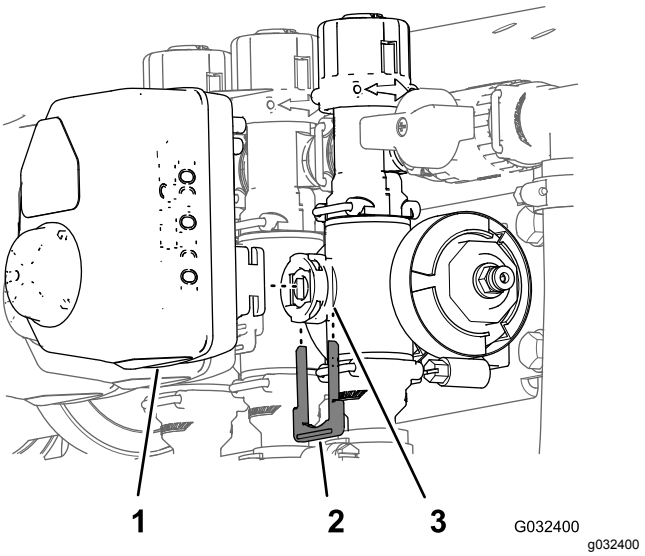


**Figur 56**

1. Aktuator (sektionsventil)
2. Holder
3. Spindelport (manifoldventil)

2. Fjern aktuatoren fra manifoldventilen (Figur 56).
3. Gentag trin 1 og 2 for de 2 andre ventilaktuatorer.

## Udskiftning af omløbsventilerne fra sektionsventilerne med hætter

1. Fjern de 3 holdere, der fastgør de 3 omløbsventiler til de 3 manifoldventiler (Figur 57).

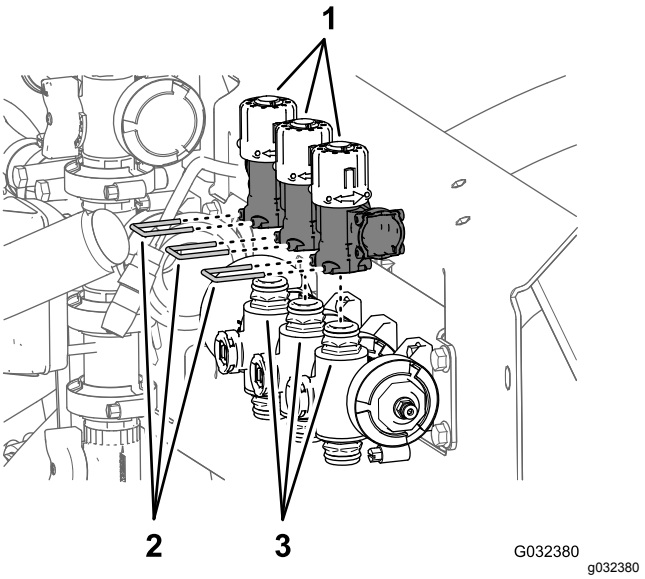


**Figur 57**

1. Omløbsventiler
2. Holdere
3. Lynkoblinger (manifoldventiler)

2. Løft de 3 omløbsventiler fra de 3 lynkoblinger på manifoldventilerne (Figur 57).

**Bemærk:** Du skal ikke længere bruge omløbsventilerne.

3. Smør de øverste og nederste O-ringe på manifoldventilens lynkobling med fedtet, der følger med lynkoblingens hætte (Figur 58).

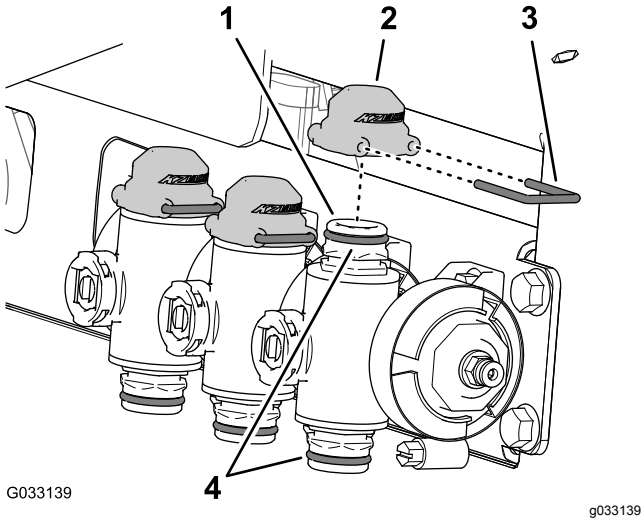


**Figur 58**

1. Lynkobling (manifoldventil)
2. Hætte (lynkobling)
3. Holder
4. O-ringe

4. Sæt de 3 hætter til lynkoblingerne på de 3 lynkoblinger til manifoldventilerne (Figur 58).
5. Fastgør de tre hætter på de tre lynkoblinger med de tre holdere (Figur 58).
6. Juster koblingen til sektionsventilens aktuator, som du afmonterede i trin 2 i Afmontering af ventilaktuatoren (side 26), så den passer med manifoldventilens spindelport (Figur 59).

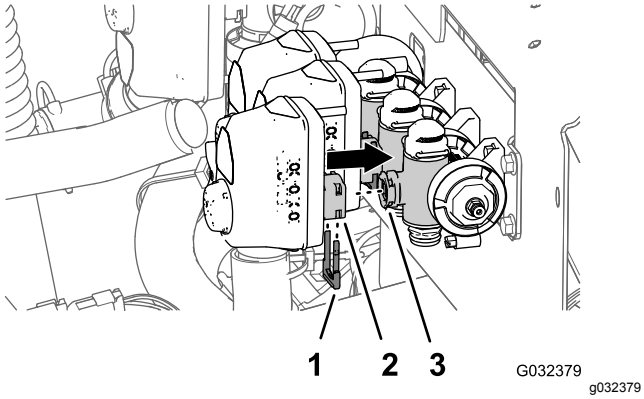


**Figur 59**

1. Holder
2. Kobling (sektionsventilens aktuator)
3. Spindelport (manifoldventil)

7. Fastgør sektionsventilens aktuator til manifoldventilen med en holder (Figur 59), som du afmonterede i trin 1 i Afmontering af ventilaktuatoren (side 26).

## Demontering af bomsektionsventilerne fra manifoldbeslaget

**Bemærk:** Du føjer bomsektionsventilerne til ventilerne til 10-ventilsystemet i Montering af sprøjteventiler 8, 9 og 10 på ventilbeslaget (side 40).

1. Afmonter de 2 flangehovedbolte (1/4 x 3/4 tomme) og 2 låsemøtrikker (1/4 tomme), der fastgør den højre bomsektionsventil til manifoldbeslaget (Figur 60).

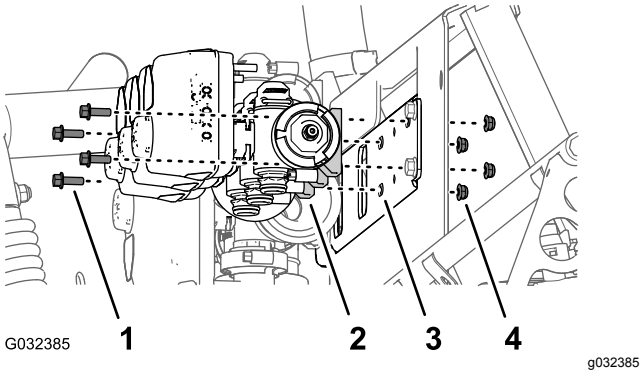


**Figur 60**

1. Flangehovedbolt (5/16 x 3/4 tomme)
2. Bomsektionsventil
3. Manifoldbeslag
4. Låsemøtrik (1/4 tomme)

2. Afmonter de 2 flangehovedbolte (1/4 x 3/4 tomme) og 2 låsemøtrikker (1/4 tomme), der fastgør den venstre bomsektionsventil til manifoldbeslaget (Figur 60).
3. Afmonter bomsektionsventilerne fra manifoldbeslaget, og læg ventilerne til side (Figur 60).

   **Bemærk:** Gem bomsektionsventilerne, flangehovedboltene og låsemøtrikkerne til montering i trin 1 i Montering af sprøjteventiler 8, 9 og 10 på ventilbeslaget (side 40).
4. Fjern de tre bomventilmærkater og de tre omløbsjusteringsmærkater (Figur 61).

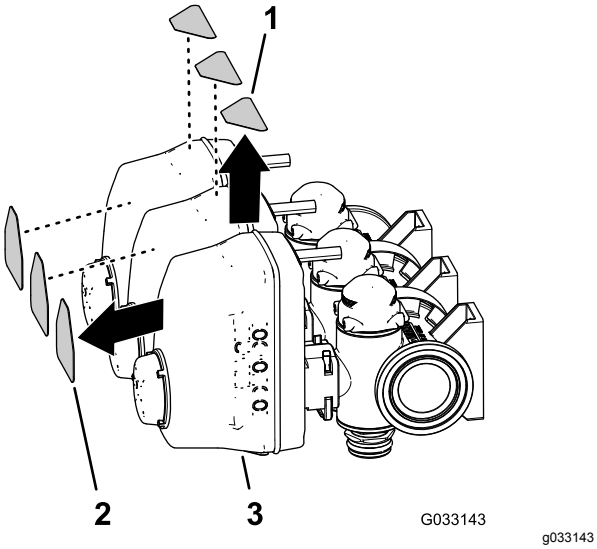


**Figur 61**

1. Omløbsjusteringsmærkat
2. Bomventilens mærkater
3. Bomsektionsventil

# 13

# Afmontering af bomsektionerne

**Dele, der skal bruges til dette trin:**

| | |
|---|---|
| 1 | Kabelbånd |

## Afmontering af løftecylinderen

**Løfteudstyrets kapacitet:** 91 kg

**Bemærk:** Medmindre andet er angivet, skal du gemme alle de bolte og møtrikker, du har afmonteret. Du skal bruge boltene og møtrikkerne til at montere midterbomforlængeren.

1. Brug løfteudstyr med den angivne kapacitet til at understøtte den ydre sprøjtesektion.
2. Bag på maskinen fjernes hydraulikslangerne mellem bomløftemanifolden og hydraulikcylinderen (Figur 62).

   **Bemærk:** Beskyt bomløftemanifolden og hydraulikcylinderen for støv og affald ved at afspærre forlængelses- og tilbagetrækningsportene.

   **Bemærk:** Bortskaf hydraulikslangerne.

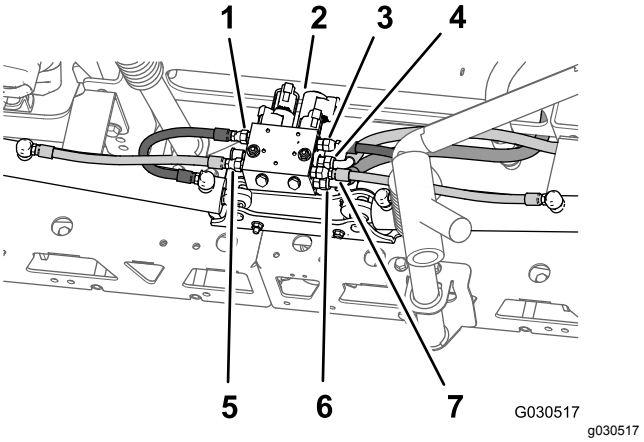


**Figur 62**

1. Venstre forlængerslange (port C3 – bomløftemanifold)
2. Bomløftemanifold
3. Højre forlængerslange (port C1 – bomløftemanifold)
4. Hydrauliktrykslange (port P – bomløftemanifold)
5. Venstre tilbagetrækningsslange (port C4 – bomløftemanifold)
6. Hydraulisk returslange (port T – bomløftemanifold)
7. Højre tilbagetrækningsslange (port C2 – bomløftemanifold)

3. Fjern den låseclips og gaffelbolt, der fastgør stangenden af løftecylinderen til aksebeslaget (Figur 63).

   **Bemærk:** Gem låseclipsen og gaffelbolten til montering i Montering af de ydre bomsektioner på maskinen (side 43).

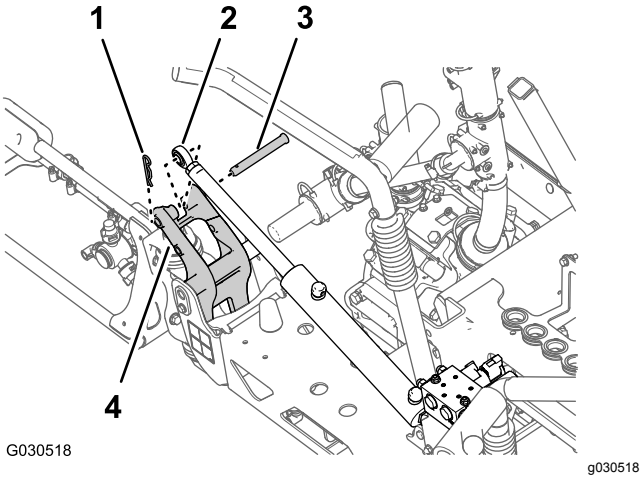


**Figur 63**

1. Låseclips
2. Stangfitting (løftecylinder)
3. Gaffelbolt
4. Aksebeslag

4. Afmonter flangelåsemøtrikken (5/16 tomme) og flangehovedbolten (5/16 x 3/4 tomme), der fastgør drejetappen til cylinderbeslaget (Figur 64).

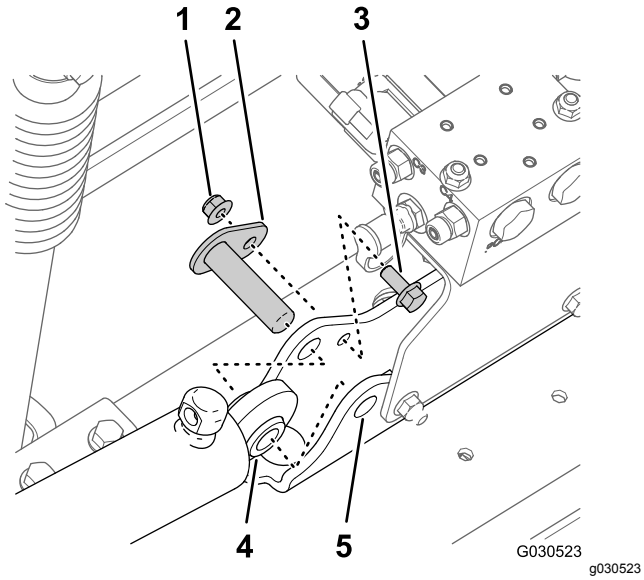


**Figur 64**

1. Flangelåsemøtrik (5/16 tomme)
2. Drejetap
3. Flangehovedbolt (5/16 x 3/4 tomme)
4. Løftecylinder
5. Cylinderbeslag

5. Afmonter drejetappen og løftecylinderen fra maskinen (Figur 64).
6. Gentag trin 3 og 4 for løftecylinderen på den anden side af maskinen.

## Afmontering af de ydre bomsektioner

**Løfteudstyrets kapacitet:** 91 kg

**Bemærk:** Hvis maskinen er udstyret med det valgfri bomafdækningssæt, skal dækslerne være monteret på de ydre bomsektioner.

**⚠ ADVARSEL**

**Hvis tunge maskiner og redskaber løftes forkert, kan det medføre alvorlig skade eller endda dødsfald.**

**Når du løfter tunge maskiner og redskaber, skal du bruge løfte udstyr, som f.eks. kæder og stropper, der er vurderet iht. udstyrets vægt.**

**Bemærk:** Medmindre andet er angivet, skal du gemme alle de bolte og møtrikker, du har afmonteret. Du skal bruge boltene og møtrikkerne til at montere midterbomforlængeren.

1. Afmonter flangebolten (5/16 x 1 tomme) og flangelåsemøtrikken (5/16 tomme), der fastgør drejetappen til aksebeslaget (Figur 65).

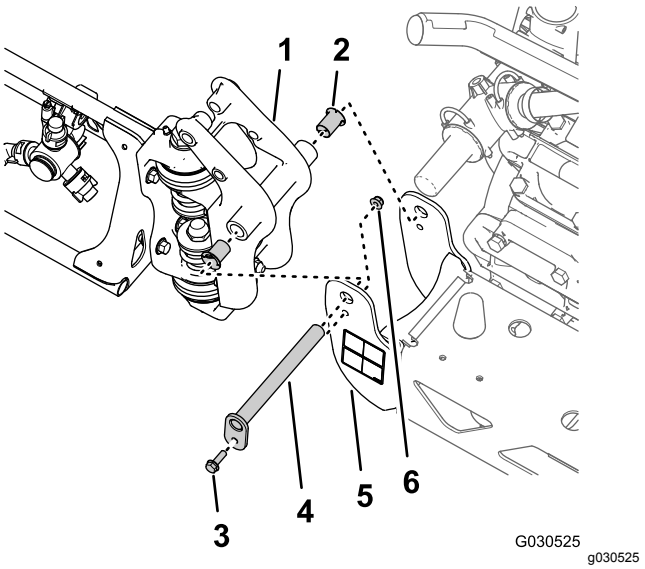


**Figur 65**

1. Drejefitting (ydre bomsektion)
2. Nylonflangebøsning
3. Flangebolt (5/16 x 1 tomme)
4. Drejetap
5. Akselbeslag (midterbomsektion)
6. Flangelåsemøtrik (5/16 tomme)

2. Afmonter drejetappen fra akselbeslaget til midterbomsektionen og drejefittingen til den ydre bomsektion (Figur 65).

   **Bemærk:** Gem flangebolten, flangemøtrikken og drejetappen til montering i Montering af de ydre bomsektioner på maskinen (side 43).
3. Adskil den ydre bomsektion fra midterbomsektionen, og afmonter den ydre sektion fra maskinen (Figur 65).
4. Afmonter de 2 nylonflangebøsninger fra drejefittingen på den ydre bomsektion (Figur 65).

   **Bemærk:** Bortskaf bøsningerne.
5. Gentag trin 1 til 4 i Afmontering af løftecylinderen (side 28) for den ydre bomsektion på den anden side af maskinen.
6. Gentag trin 1 til 4 i denne sektion for den ydre bomsektion på den anden side af maskinen.

## Afmontering af bomløftemanifolden fra midterbomsektionen

1. Ved port P på bomløftemanifolden markeres trykhydraulikslangen med et kabelbånd (Figur 66).

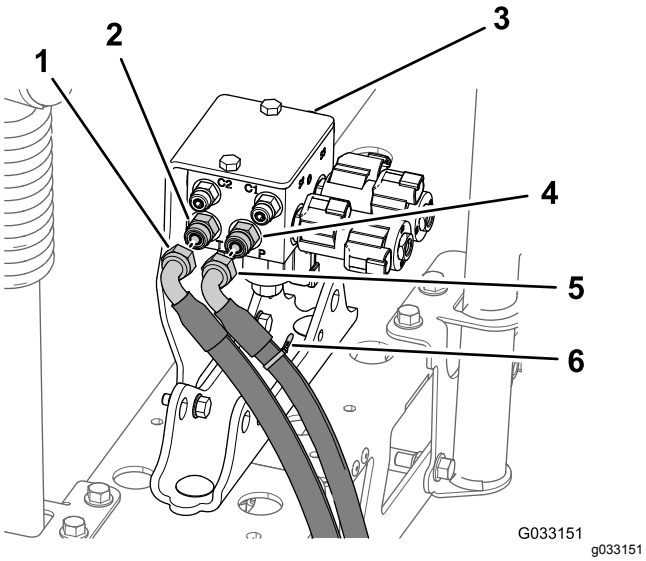


**Figur 66**

1. Hydraulikreturslange
2. Lige fitting (port T)
3. Bomløftemanifold
4. Lige fitting (port P)
5. Hydrauliktrykslange
6. Kabelbånd

2. Frakobl hydrauliktryk og returslanger fra bomløftemanifolden (Figur 66).

   ***Vigtigt:*** **Hæv de frie ender på returhydraulikslangen og hydrauliktrykslangen for at undgå at dræne hydrauliktanken.**

3. Afmonter de 2 flangelåsemøtrikker (5/16 tomme) og 2 flangehovedbolte (5/16 x 1 tomme), der fastgør støttebeslaget for bomløftemanifolden til cylinderbeslaget, og fjern manifolden og beslaget fra maskinen (Figur 67).

   **Bemærk:** Gem støttebeslaget og løftemanifolden, boltene og møtrikkerne til montering i trin 1 og 2 i Samling af bomløftemanifolden (side 41).

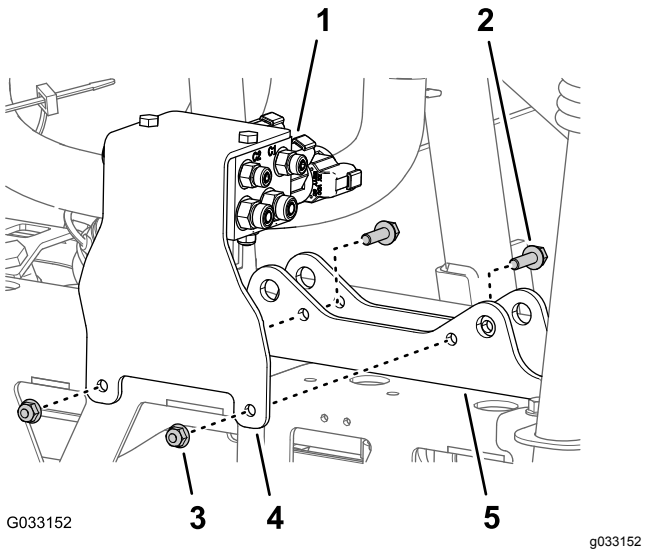


**Figur 67**

1. Bomløftemanifold
2. Flangehovedbolt (5/16 x 1 tomme)
3. Flangelåsemøtrik (5/16 tomme)
4. Støttebeslag (bomløftemanifold)
5. Cylinderbeslag

# Afmontering af midterbomsektionen

**Løfteudstyrets kapacitet:** 41 kg

1. Hvis maskinen er udstyret med det valgfri bomafdækningssæt, afmonteres dækslet fra midterbomsektionen.
2. Understøt midterbomsektionen med løfteudstyr med den angivne kapacitet.
3. Brug et stykke tape til at markere hullerne, hvor de 4 flangehovedbolte (1/2 x 1-1/4 tomme) og 4 flangelåsemøtrikker (1/2 tomme) fastgør støttebeslagene til midterbomsektionen til maskinens monteringskanaler (Figur 68).

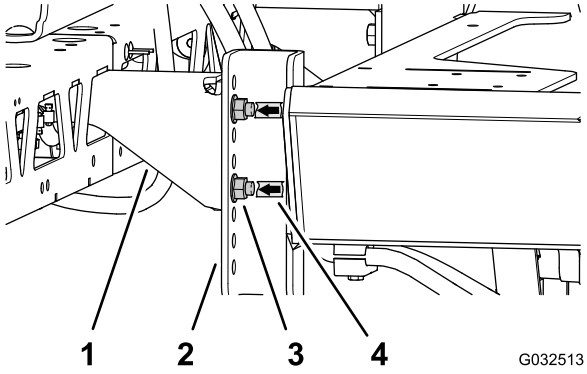


**Figur 68**

1. Støttebeslag (midterbomsektion)
2. Monteringskanaler (maskine)
3. Flangehovedbolt (1/2 x 1-1/4 tomme) og flangelåsemøtrik (1/2 tomme)
4. Tapemærke

4. Afmonter de 4 flangehovedbolte (1/2 x 1-1/4 tomme) og 4 flangelåsemøtrikker (1/2 tomme), der fastgør midterbomsektionens støttebeslag til monteringskanalen på sprøjtemaskinens stel, og afmonter midterbomsektionen fra maskinen (Figur 69).

   **Bemærk:** Gem bolte og låsemøtrikker til montering af den nye midterbomsektion.

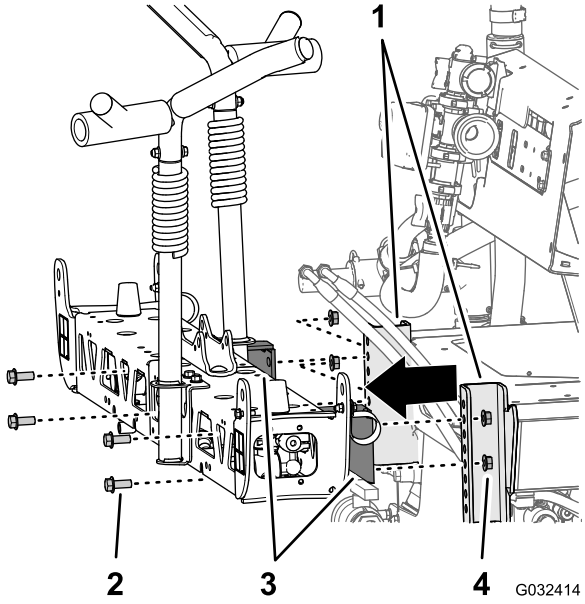


**Figur 69**

1. Monteringskanaler (sprøjtestel)
2. Flangehovedbolt (1/4 x 1-1/2 tommer)
3. Støttebeslag (midterbomsektion)
4. Flangelåsemøtrik (1/2 tomme)

# 14

# Montering af midterbom-forlængeren

**Dele, der skal bruges til dette trin:**

| | |
|---|---|
| 2 | Flangehovedbolt (3/8 x 1 tomme) |
| 2 | Flangelåsemøtrikker (3/8 tomme) |
| 1 | Midterbomforlænger |
| 1 | Cylinderbeslag (bredt) |
| 1 | Stødplade (bred) |
| 4 | Bræddebolt (1/2 x 1-1/4 tomme) |
| 4 | Flangelåsemøtrik (1/2 tomme) |

## Afmontering af sprøjtedyserne

1. Ved midterbomsektionen afmonteres flangelåsemøtrikken, der fastgør sprøjtedysen til dysebeslaget (Figur 70 og Figur 71).

   **Bemærk:** Gem låsemøtrikken til montering i trin 6 i Montering af sprøjtedyserne og slangerne på midterbomsektionen (side 35).

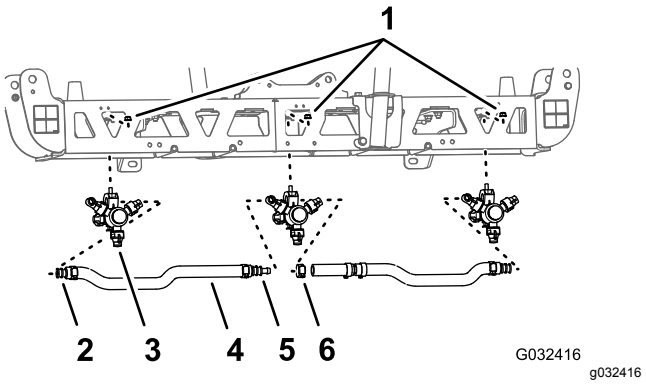


**Figur 70**

1. Flangelåsemøtrik (5/16 tomme)
2. Enkelt modhage-slangeskaft (3/4 tomme)
3. Sprøjtedyse
4. Slange (3/4 tomme indvendig diameter)
5. Dobbelt modhage-slangeskaft (3/4 tomme)
6. Slangeklemme

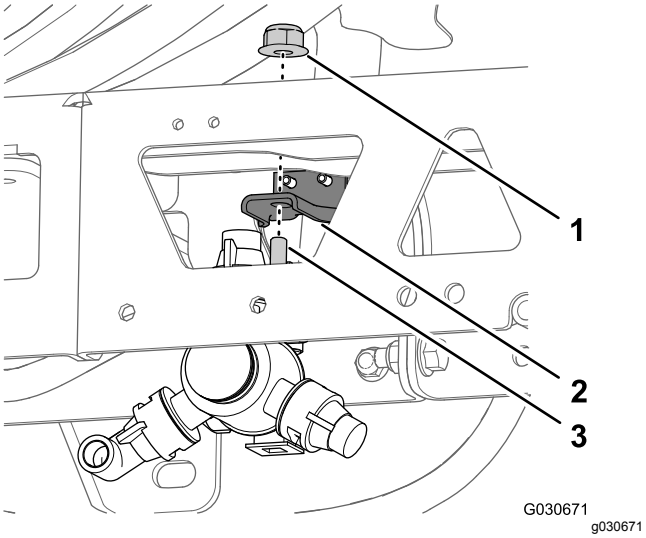


**Figur 71**

1. Flangelåsemøtrik (5/16 tomme)
2. Dysebeslag
3. Sekskantbolt (5/16 x 3/4 tomme – sprøjtedyse)

2. Afmonter den rustfri stålskrue (#12 x 1-1/4 tomme), der fastgør den øvre klemmehalvdel og dobbelt eller enkelt modhageslangeskaft (3/4 tomme) til sprøjtedysen, og adskil modhageslangeskaftet og slangen fra dysen (Figur 72).

   **Bemærk:** Sekskantbolten (5/16 x 3/4 tomme – rustfrit stål) adskilles fra den øvre klemmehalvdel, når du åbner klemmen. Gem bolten til senere montering.

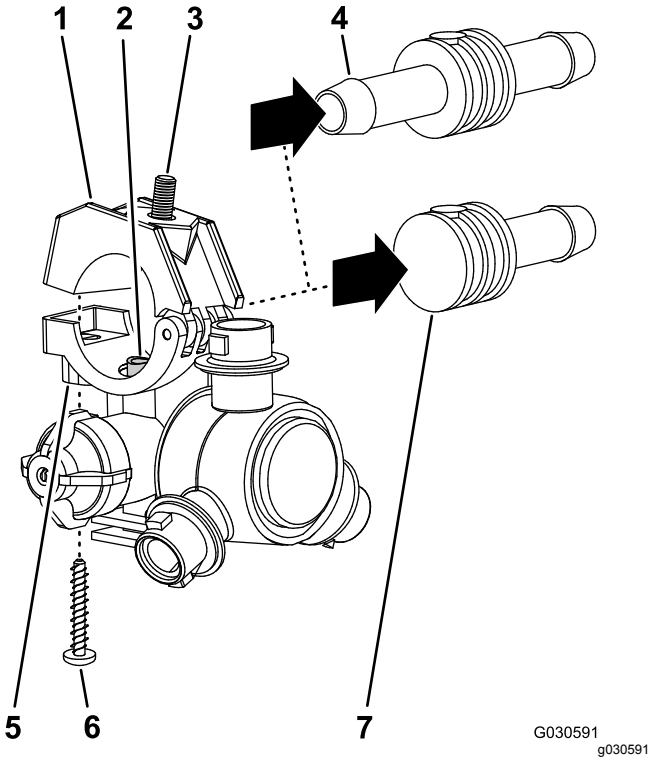


**Figur 72**

1. Øverste klemmehalvdel
2. Overførselsrør
3. Sekskantbolt (5/16 x 3/4 tomme – rustfrit stål)
4. Dobbelt modhage-slangeskaft (3/4 tomme)
5. Sadel (sprøjtedyseenhed)
6. Rustfri stålskrue (nr. 12 x 1-1/4 tomme)
7. Enkelt modhage-slangeskaft (3/4 tomme)

3. Afmonter dysen fra midterbomsektionen (Figur 70 og Figur 71).
4. Gentag trin 1 og 2 for de andre 2 sprøjtedyser.

   **Bemærk:** Gem sprøjtedyserne, de rustfri stålskruer og sekskantboltene til montering i trin 6 og 7 i Montering af sprøjtedyserne og slangerne på midterbomsektionen (side 35).
5. Afmonter slangerne (3/4 tomme indvendig diameter), modhageslangeskafterne, klemmerne og T-fittingen med modhage fra midterbomsektionen (Figur 70).

   **Bemærk:** Du skal ikke længere bruge slangen, slangeskaftene, klemmerne eller T-fittingen.

## Afmontering af støttebeslagene fra midterbomsektionen

**Løfteudstyrets kapacitet:** 41 kg

1. Understøt midterbomsektionen med løfteudstyr med den angivne kapacitet.
2. Afmonter de 2 flangehovedbolte (3/8 x 1 tomme) og 2 flangelåsemøtrikker (3/8 tomme), der

fastgør støttebeslaget til midterbomsektionen, og afmonter beslaget (Figur 73).

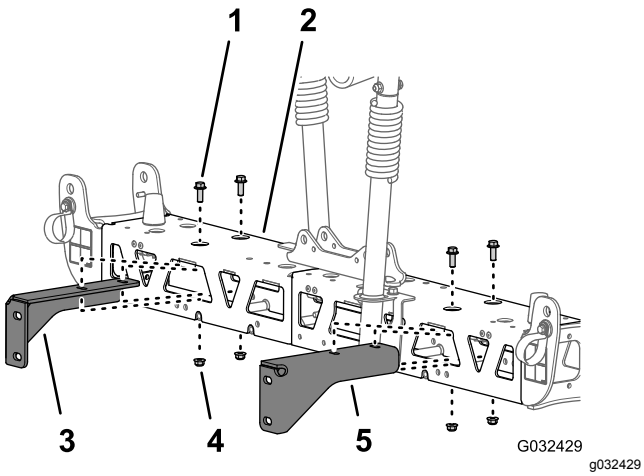


**Figur 73**

1. Flangehovedbolt (3/8 x 1 tomme)
2. Midterste bomsektion
3. Højre støttebeslag (midterbomsektion)
4. Flangelåsemøtrik (3/8 tomme)
5. Venstre støttebeslag (midterbomsektion)

3. Afmonter de 2 flangehovedbolte (3/8 x 1 tomme) og 2 flangelåsemøtrikker (3/8 tomme), der fastgør det andet støttebeslag til midterbomsektionen, og afmonter beslaget (Figur 73).

   **Bemærk:** Gem støttebeslagene, boltene og låsemøtrikkerne til montering i trin 3 og 4 i Montering af støttebeslagene på midterbomsektionen (side 34).

## Adskillelse af midterbomsektionens afstivere

1. Afmonter de 2 flangehovedbolte (3/8 x 1 tomme) og 2 låsemøtrikker (3/8 tomme), der fastgør de lodrette flanger til venstre og højre afstiverstel (Figur 74).

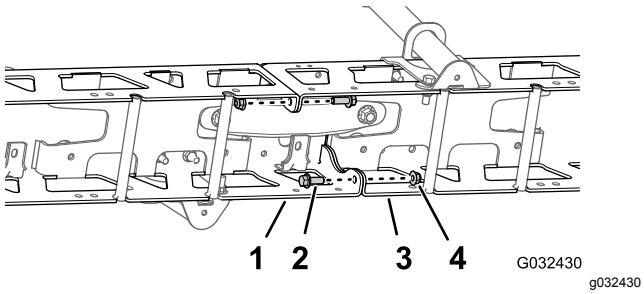


**Figur 74**

1. Venstre afstiverstel
2. Flangehovedbolt (3/8 x 1 tomme)
3. Højre afstiverstel
4. Låsemøtrikker (3/8 tomme)

2. Afmonter de 2 bræddebolte (1/2 x 1-1/4 tomme) og 2 låsemøtrikker (1/2 tomme), der fastgør det smalle cylinderbeslag, venstre og højre afstiverstel og den smalle stødplade (Figur 75).

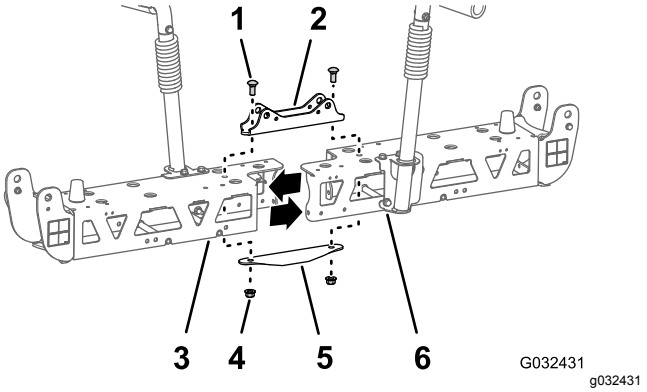


**Figur 75**

1. Bræddebolt (1/2 x 1-1/4 tomme)
2. Cylinderbeslag (smalt)
3. Venstre afstiverstel
4. Låsemøtrikker (1/2 tomme)
5. Stødplade (smal)
6. Højre afstiverstel

**Bemærk:** Gem flangehovedbolte, bræddebolte og låsemøtrikker til montering i trin 2 og 7 i Montering af midterbomforlængeren (side 33). Du skal ikke længere bruge det smalle cylinderbeslag og den smalle stødplade.

3. Adskil de venstre og højre afstiverstel.

## Montering af midterbomforlængeren

1. Ret hullerne i de lodrette flanger på midterbomforlængeren ind efter hullerne på afstiverstellet (Figur 76).

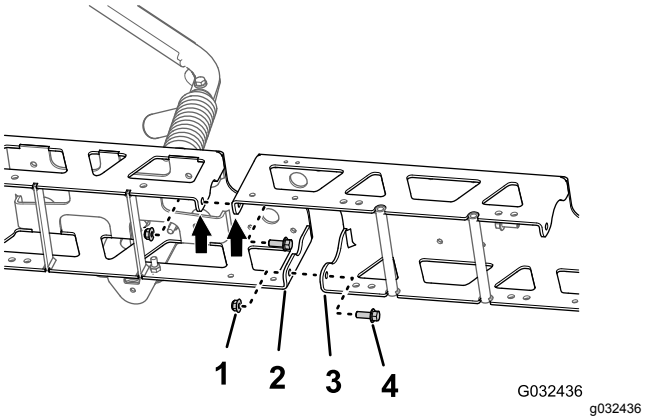


**Figur 76**

1. Flangelåsemøtrikker (3/8 tomme)
2. Lodret flange (afstiverstel)
3. Lodret flange (midterbomforlænger)
4. Flangehovedbolte (3/8 x 1 tomme)

2. Monter midterbomforlængeren løst på afstiverstellet (Figur 76) med de 2 flangehovedbolte (3/8 x 1 tomme) og 2 flangelåsemøtrikker (3/8 tomme), du afmonterede i trin 1 i Adskillelse af midterbomsektionens afstivere (side 33).
3. Juster hullerne i de lodrette flanger på den midterbomforlængeren efter hullerne i det andet afstiverstel (Figur 76).
4. Monter midterbomforlængeren løst på det andet afstiverstel (Figur 76) med de 2 flangehovedbolte (3/8 x 1 tomme) og 2 flangelåsemøtrikker (3/8 tomme) fra GeoLink-finishingsættet til sprøjtesystemet (Figur 76).
5. Ret hullerne i cylinderbeslaget ind efter hullerne på midterlinjen på afstiverstellet og midterbomforlængeren (Figur 77).

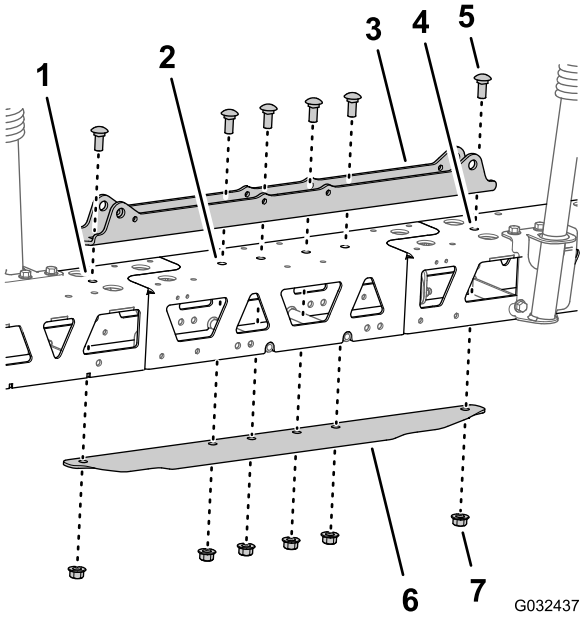


**Figur 77**

1. Venstre afstiverstel
2. Midterbomforlænger
3. Cylinderbeslag (bredt)
4. Højre afstiverstel
5. Brædddebolt (1/2 x 1-1/4 tomme)
6. Stødplade (bred)
7. Flangelåsemøtrik (1/2 tomme)

6. Indsæt forbindelsespladen i afstiverstellet og midterbomforlængeren, og juster hullet i forbindelsespladen efter hullerne på midterlinjen på afstiverne og bomforlængeren (Figur 77).
7. Monter cylinderbeslaget, afstivere, midterbomforlængeren, og fastgør pladen med de 2 brædddebolte (1/2 x 1-1/4 tomme) og 2 flangelåsemøtrikker (1/2 tomme), du afmonterede i trin 2 i Adskillelse af midterbomsektionens afstivere (side 33), og de 4 brædddebolte (1/2 x 1-1/4 tomme) og 4 flangelåsemøtrikker (1/2 tomme) fra GeoLink-finishingsættet til sprøjtesystemet (Figur 77).
8. Tilspænd flangelåsemøtrikkerne (3/8 tomme) til 37 til 45 N·m.
9. Tilspænd flangelåsemøtrikkerne (1/2 tomme) til 91 til 113 N·m.

# 15

# Montering af monteringsbeslagene og sprøjtedyserne på midterbomsektionen

**Dele, der skal bruges til dette trin:**

| | |
|---|---|
| 2 | Sprøjtedyse |
| 2 | Slangeenhed (sprøjteventil 5 eller 6) |
| 2 | Flangelåsemøtrik (5/16 tomme) |

## Montering af støttebeslagene på midterbomsektionen

**Løfteudstyrets kapacitet:** 55 kg

1. Understøt midterbomsektionen med løfteudstyr med den angivne kapacitet.
2. Juster hullerne i højre støttebeslag, så de passer med hullerne i højre afstiverstel som vist i Figur 78.

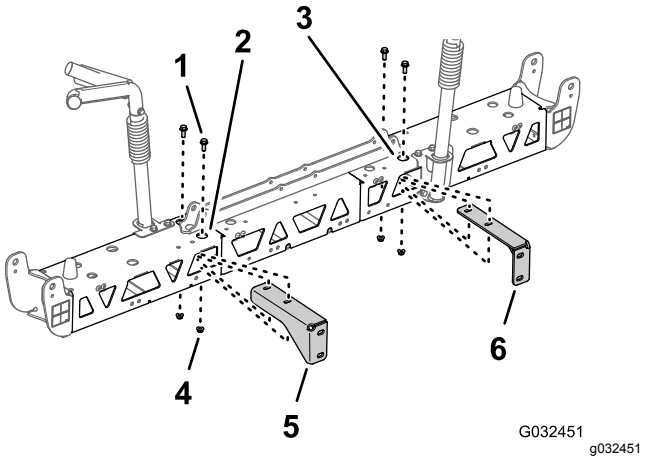


**Figur 78**

1. Flangehovedbolt (3/8 x 1 tomme)
2. Højre afstiverstel (midterbomsektion)
3. Venstre afstiverstel (midterbomsektion)
4. Flangelåsemøtrik (3/8 tomme)
5. Højre støttebeslag (midterbomsektion)
6. Venstre støttebeslag (midterbomsektion)

3. Sæt det højre støttebeslag på højre afstiverstel (Figur 78) med de 2 flangehovedbolte (3/8 x 1 tomme) og 2 flangelåsemøtrikker (3/8 tomme), som du afmonterede i trin 2 og 3 i Afmontering af støttebeslagene fra midterbomsektionen (side 32).
4. Gentag trin 2 og 3 for det venstre støttebeslag ved venstre afstiverstel (Figur 78).
5. Tilspænd flangehovedboltene og flangemøtrikkerne til 37 til 45 N·m.

## Montering af sprøjtedyserne og slangerne på midterbomsektionen

1. Brug løfteudstyr til at hæve den nye midterbomsektion til en komfortabel arbejdshøjde.
2. Under arbejdet med de to sprøjtedyser fra GeoLink-finishingsættet til sprøjtesystem afmonteres den rustfri stålskrue, der fastgør den øverste klemmehalvdel til sadlen (Figur 79).

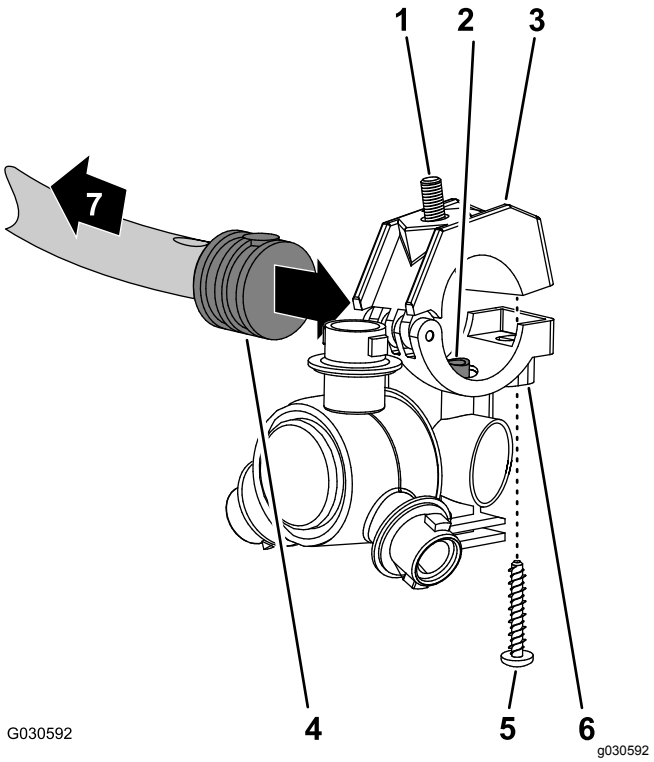


**Figur 79**

1. Sekskantbolt (5/16 x 3/4 tomme – rustfrit stål)
2. Overførselsrør
3. Øverste klemmehalvdel
4. Enkelt modhage-slangeskaft (1/2 tomme)
5. Rustfri stålskrue (nr. 12 x 1-1/4 tomme)
6. Sprøjtedyseenhed
7. Mod bomsektionen

3. Find hullet i siden af det enkelte modhageslangeskaft for enden af slangen (25 cm) til slangeenheden (sprøjteventil 5 eller 6) ved midterbomsektionen (Figur 79 og Figur 80).

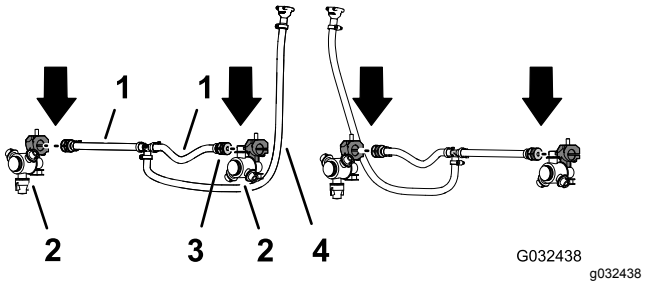


**Figur 80**

1. Slange 13 x 250 mm (1/2 x 10 tomme – sprøjteventil 5 eller 6)
2. Sprøjtedyse
3. Enkelt modhage-slangeskaft 13 mm (1/2 tomme)
4. Slange og kobling med modhager 13 x 810 mm (1/2 x 32 tommer – sprøjteventil 5 eller 6)

4. Juster overførselsrøret i sadlen til en sprøjtedyse (Figur 79), så det passer med hullet i siden af enkelt modhage-slangeskaftet (1/2 tomme).
5. Luk den øvre klemmehalvdel omkring modhage-slangeskaftet, og fastgør klemmehalvdelen og sprøjtedyseenheden (Figur 79) med den rustfrie stålskrue (nr. 12 x 1-1/4 tomme); tilspænd den rustfrie stålskrue til et moment på 14 til 18 N·m.

   ***Vigtigt:*** **Spænd ikke den rustfrie skrue mere end tilspændingsmomentet i trin 5.**

   **Bemærk:** Sørg for, at sekskantbolten (5/16 x 3/4 tomme) sidder i fordybningen i den øvre klemmehalvdel, når klemmen lukkes.
6. Med sprøjtedysen, sekskantbolten og den rustfri stålskrue, som du afmonterede i trin 1 og 2 i Afmontering af sprøjtedyserne (side 31), gentages trin 3 til 5 på enkelt modhager-slangeskaftet (Figur 79 og Figur 80) ved enden af den anden slange 25 cm.
7. Med de 2 sprøjtedyser, som du afmonterede i trin 4 i Afmontering af sprøjtedyserne (side 31), gentages trin 3 til 5 for de enkelte modhageslangeskafter til den anden slangeenhed (sprøjteventil 5 eller 6) for midterbomsektionen (Figur 79 og Figur 80).

## Montering af sprøjtedyserne og slangerne på midterbomsektionen

1. Før slangen 13 mm og dyseenheden mellem afstiverstængerne i den ydre afstivning (Figur 81).

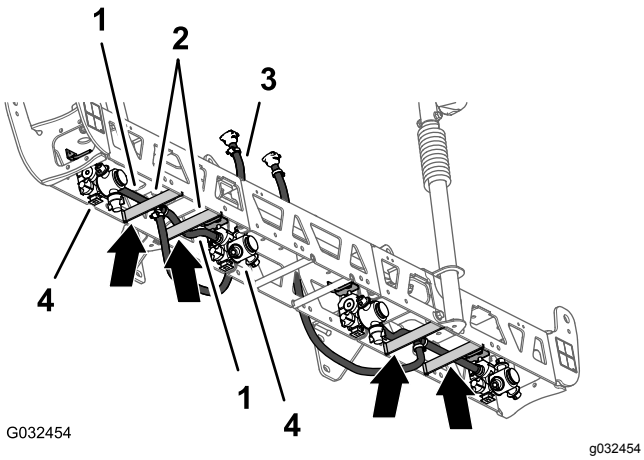


**Figur 81**

1. Slange 13 x 250 mm
2. Afstiverstænger (venstre afstiver)
3. Slange og kobling med modhage 13 x 810 mm
4. Sprøjtedyser

2. Før slange og dyse over afstiverstangen og udad mod det udvendige dysebeslag (Figur 81).
3. Juster sekskantbolten (5/16 x 3/4 tomme) på sprøjtedysen gennem hullet i dysebeslaget, og fastgør løst dysen til holderen med en flangelåsemøtrik (5/16 tomme) fra GeoLink-finishingsættet til sprøjtesystem (Figur 82).

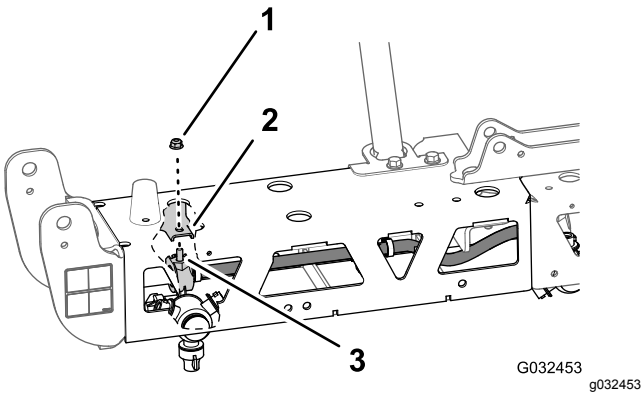


**Figur 82**

1. Flangelåsemøtrik (5/16 tomme)
2. Dysebeslag (udvendig)
3. Sekskantbolt (5/16 x 3/4 tomme – rustfrit stål)

4. Før den anden slange 13 mm og dyseenheden mellem s-afstiverstængerne på den ydre afstiver (Figur 81).
5. Før slangen og dysen over afstiverstangen og indad til det indvendige dysebeslag (Figur 81).
6. Juster sprøjtedysens sekskantbolt (5/16 x 3/4 tomme) gennem hullet i dysebeslaget (Figur 82), og fastgør løst dysen til beslaget med den flangelåsemøtrik (5/16 tomme), du fjernede i trin 1 og 4 i Afmontering af sprøjtedyserne (side 31).
7. Tilspænd flangelåsemøtrikken med et moment på 1.978 til 2.542 Ncm.
8. Før slangen og modhagekoblingen (13 x 810 mm) til siden af midterbomsektionen med venstre og højre støttebeslag (Figur 81).
9. Gentag trin 1 til 8 for den ydre slange og dyseenhed ved den anden ydre afstiver (Figur 81 og Figur 82).

# 16

# Montering af gennemstrømningsmåler og tryktransducer

**Dele, der skal bruges til dette trin:**

| | |
|---|---|
| 1 | Gennemstrømningsmåler |
| 2 | Flangeklemme 76 mm |
| 2 | Pakning (2-1/4 tomme udvendig diameter) |
| 2 | Reduktionsadapter |
| 1 | Flangeklemme 51 mm |
| 1 | Pakning (1-5/16 tomme udvendig diameter) |
| 1 | Modhageflange-fitting (1 tomme) |
| 1 | Slange (1 x 7-1/4 tomme) |
| 3 | Slangespændebånd |
| 1 | Tryktransducer og manifold |
| 1 | Slange (1 x 8-1/2 tomme) |
| 1 | R-klemme |
| 1 | Flangehovedbolt (1/4 x 3/4 tomme) |
| 1 | Flangelåsemøtrik (1/4 tomme) |

## Samling af gennemstrømningsmåler og tryktransducer

1. Juster pakningen (2-1/4 tommer) og reduktionsadapteren, som du afmonterede i trin 4 i Fjernelse af konnektorrør og reduktionsadapter (side 22), så de passer med enden af gennemstrømningsmåleren og retningspunkterne (Figur 83).

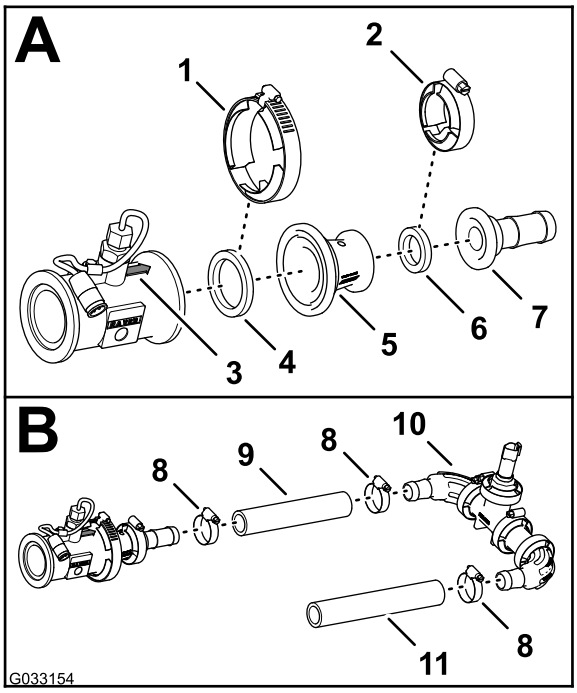


g033154

**Figur 83**

1. Flangeklemme 76 mm
2. Flangeklemme 51 mm
3. Retningspil (gennemstrømningsmåler)
4. Pakning (2-1/4 tomme udvendig diameter)
5. Reduktionsadapter
6. Pakning (1-5/16 tomme udvendig diameter)
7. Modhageflange-fitting (1 tomme)
8. Slangeklemme
9. Slange (1 x 7-1/4 tomme)
10. Tryktransducer og manifold
11. Slange (1 x 8-1/2 tommer)

2. Fastgør gennemstrømningsmåleren og pakningen (2-1/4 tomme udvendig diameter) til adapteren (Figur 83) med den flangeklemme 76 mm, som du afmonterede i trin 2 og 3 i Fjernelse af konnektorrør og reduktionsadapter (side 22).
3. Juster pakningen (2-1/4 tommer) og modhage-slangefittingen, så de passer med enden af reduktionsadapteren (Figur 83).
4. Fastgør modhage-flangefittingen, pakningen og reduktionsadapteren (Figur 83) med en flangeklemme 51 mm.
5. Sæt slangen (1 x 7-1/4 tomme) på modhage-flangefittingen og modhage-knærøret på tryktransduceren og manifolden som vist i Figur 83.
6. Fastgør slangen og modhagefittingerne med 2 slangeklemmer (Figur 83).
7. Sæt slangen (1 x 8-1/2 tomme) på det andet modhageknækrør på tryktransduceren og manifolden som vist i Figur 83.
8. Fastgør slangen og modhagefittingen med en slangeklemme (Figur 83).

## Montering af gennemstrømningsmåler og tryktransducer på maskinen

1. Juster pakningen (2-1/4 tomme), som du afmonterede i trin 3 i Fjernelse af konnektorrør og reduktionsadapter (side 22) mellem gennemstrømningsmåleren og reduktionsadapteren, der er monteret i højre side af den primære styreventil (Figur 84).

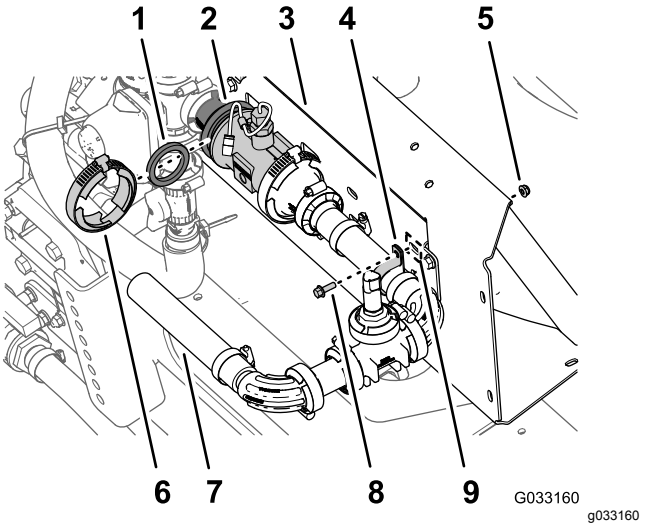


g033160

**Figur 84**

1. Pakning (2-1/4 tomme udvendig diameter)
2. Reduktionsadapter og gennemstrømningsflanger
3. Manifoldbeslag
4. R-klemme
5. Flangelåsemøtrik (1/4 tomme)
6. Flangeklemme 76 mm
7. Slange (1 x 8-1/2 tommer)
8. Flangehovedbolt (1/4 x 3/4 tomme)
9. Åbning (manifoldbeslag)

2. Saml løst pakningen, gennemstrømningsmåleren og reduktionsadapteren (Figur 84) med den flangeklemme 76 mm, som du afmonterede i trin 2 i Fjernelse af konnektorrør og reduktionsadapter (side 22).
3. Fastgør tryktransduceren og manifolden til åbningen i manifoldbeslaget med en R-klemme, en flangehovedbolt (1/4 x 3/4 tomme) og en flangelåsemøtrik (1/4 tomme) som vist i Figur 84.
4. Tilspænd flangeklemmen, som du samlede i trin 2.

# 17

# Montering af den nye midterbomsektion

**Kræver ingen dele**

## Fremgangsmåde

**Løfteudstyrets kapacitet:** 55 kg

1. Brug løfteudstyr med den angivne løftekapacitet til at hæve midterbomsektionen og justere hullerne i støttebeslaget efter bomsektionen ved det tredje og sjette hul i monteringskanalen til sprøjtens stel (Figur 85).

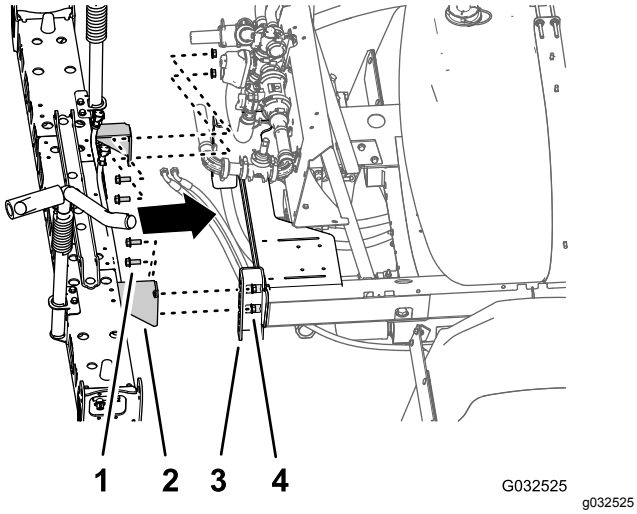


**Figur 85**

1. Flangehovedbolt (½" x 1¼")
2. Støttebeslag (midterbomsektion – 10-sprøjteventilsystem)
3. Monteringskanal (sprøjtestel)
4. Flangelåsemøtrik (1/2 tomme)

2. Monter midterbomsektionen til monteringskanalerne (Figur 85) med de 4 flangehovedbolte (1/2 x 1-1/4 tomme) og 4 flangelåsemøtrikker (1/2 tomme), du afmonterede i trin 4 i Afmontering af midterbomsektionen (side 30).
3. Tilspænd bolte og møtrikker til 91 til 113 N m.

# 18

# Montering af ventilbeslaget og sprøjteventilerne

**Dele, der skal bruges til dette trin:**

| | |
|---|---|
| 1 | Ventilbeslag og sprøjteventilenhed |
| 4 | Bolt (4 x 10 mm) |
| 1 | Sprøjtestyreenhed |
| 4 | Flangelåsemøtrik (4) |
| 8 | Flangehovedbolte (5/16 x 3/4 tomme) |
| 8 | Flangelåsemøtrikker (5/16 tomme) |
| 1 | Slangespændebånd |

## Montering af sprøjtesstyreenheden på ventilbeslaget

1. Juster sprøjtestyreenheden på den fremadvendte side af ventilbeslaget, så den passer med den udadvendte konnektor med 40 ben (Figur 86).

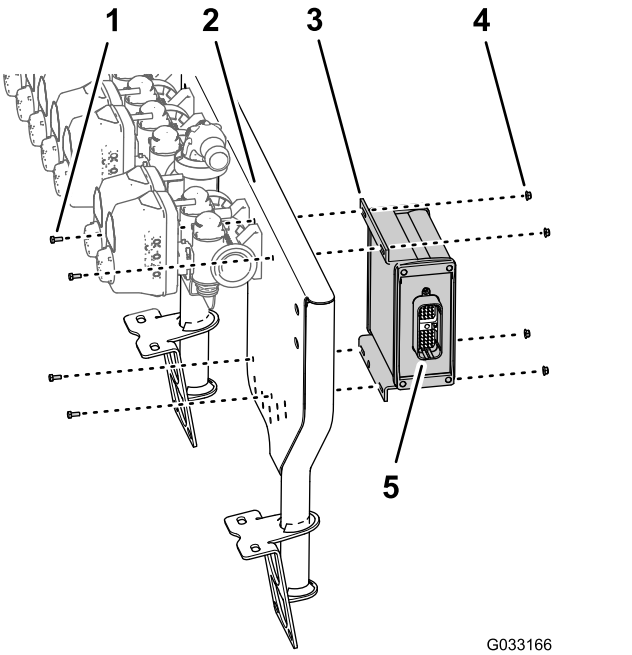


**Figur 86**

1. Bolt (4 x 10 mm)
2. 10-ventilbeslag
3. Sprøjtestyreenhed
4. Flangelåsemøtrik (4)
5. Konnektor med 40 ben

2. Monter sprøjtestyreenheden på ventilbeslaget (Figur 86) med de 4 bolte (4 x 10 mm) og 4 flangelåsemøtrikker (4 mm).
3. Spænd boltene og møtrikkerne til 2,34 til 2,86 N·m.

## Montering af ventilbeslag og sprøjteventilenhed på maskinen

**Løfteudstyrets kapacitet:** 23 kg

1. Brug løfteudstyr med den angivne kapacitet til at løfte ventilbeslaget og sprøjteventilenheden og placere den over midterbomsektionen (Figur 87).

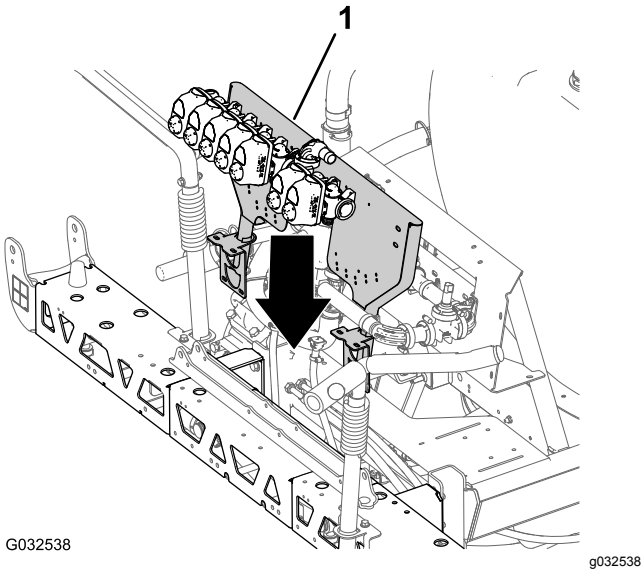


**Figur 87**

1. Ventilbeslag og sprøjteventilenhed

2. Juster hullerne på ventilbeslagets monteringsbeslag efter hullerne på midterbomsektionens afstiverstel (Figur 88).

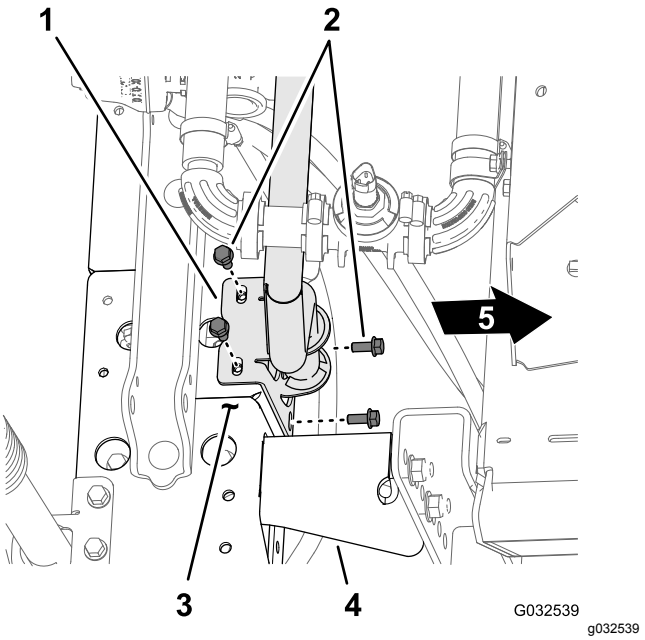


**Figur 88**

1. Monteringsbeslag (ventilbeslag)
2. Flangehovedbolt (5/16 x 3/4 tomme)
3. Afstiverstel (midterbomsektion)
4. Støttebeslag
5. Maskinens forende

3. Monter ventilbeslaget på afstiverstellet (Figur 88 og Figur 89) med 4 bolte (5/16 x 3/4 tomme) og 4 flangelåsemøtrikker (5/16 tomme).

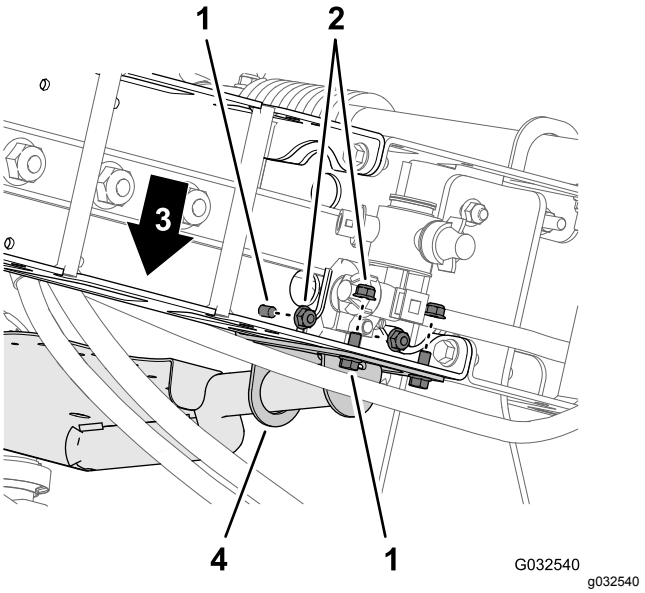


**Figur 89**

1. Flangehovedbolt (5/16 x 3/4 tomme)
2. Flangelåsemøtrikker (5/16 tomme)
3. Maskinens forende
4. Monteringsbeslag (ventilbeslag)

4. Gentag trin 2 til 3 for ventilbeslagets andet monteringsbeslag ved det andet afstiverstel.

5. Spænd flangehovedboltene og flangelåsemøtrikkerne til et moment på 1.978 til 2.542 Ncm.

## Montering af slangen på sprøjteventilmanifolden

1. Monter slangen (1 x 8-1/2 tomme) over 90° flange-fittingen (1 tomme) som vist i Figur 90.

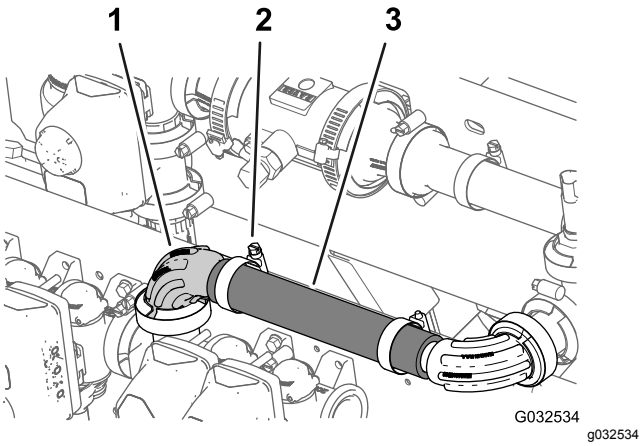


**Figur 90**

1. 90° flange-fitting (1 tomme)
2. Slangeklemme
3. Slange (1 x 8-1/2 tommer)

2. Fastgør slangen til flange-fittingen med en slangeklemme (Figur 90).

## Montering af sprøjteventiler 8, 9 og 10 på ventilbeslaget

***Vigtigt:*** **Venstre bomsektionsventil, som du afmonterede i trin 3 i Demontering af bomsektionsventilerne fra manifoldbeslaget (side 27), identificeres som dyseventil 8, midterbomsektionens ventil identificeres som dyseventil 9, og den højre bomsektionsventil identificeres som dyseventil 10 i resten af GeoLink-finishingsættets installationsvejledning.**

1. Juster pakningen og flangen på den venstre sektionsventil (identificeret som dyseventil 8), så de passer med flangen på dyseventil 7 (Figur 91).

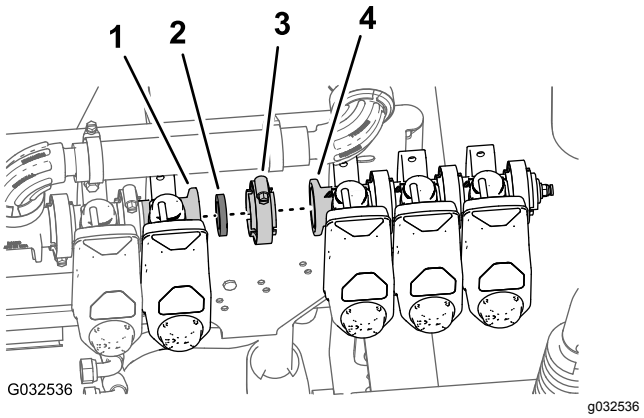


**Figur 91**

1. Flange (dyseventil 7)
2. Pakning
3. Flangeklemme
4. Flange (dyseventil 8)

2. Fastgør løst pakningen og dyseventil 8 til dyseventil 7 med en flangeklemme (Figur 91).
3. Monter dyseventil 10 på ventilbeslaget (Figur 92) med de 2 flangehovedbolte (1/4 x 3/4 tomme) og 2 flangelåsemøtrikker (1/4 tomme), som du afmonterede i trin 2 i Demontering af bomsektionsventilerne fra manifoldbeslaget (side 27).

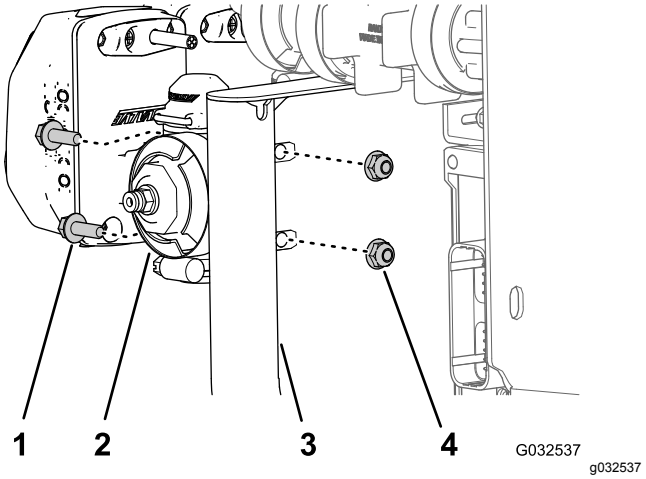


**Figur 92**

1. Flangehovedbolt (¼ x ¾ tomme)
2. Dyseventil 10
3. Ventilbeslag
4. Flangelåsemøtrik (¼ tomme)

4. Tilspænd flangehovedbolten og låsemøtrikken med et moment på 1.017 til 1.243 Ncm.
5. Stram flangeklemmen med hånden.

# 19

# Samling af bomløftecylinderne

**Dele, der skal bruges til dette trin:**

| | |
|---|---|
| 4 | Hydraulikslange (1/4 x 24-3/4 tomme) |

## Samling af bomløftemanifolden

1. Juster hullerne i støttebeslaget til bomløftens manifold, som du afmonterede i trin 3 i Afmontering af bomløftemanifolden fra midterbomsektionen (side 29) efter det brede cylinderbeslag på den nye midterbomsektion (Figur 93).

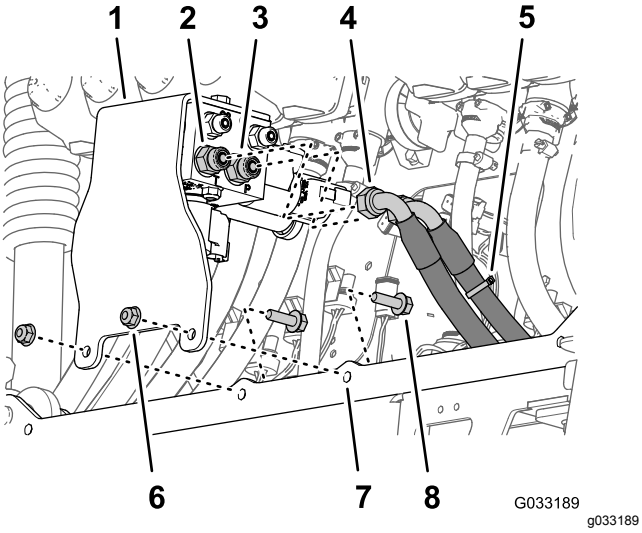


**Figur 93**

1. Støttebeslag og bomløftemanifold
2. Lige fitting (port T)
3. Lige fitting (port P)
4. Hydraulikreturslange
5. Hydrauliktrykslange (markeret med et kabelbånd)
6. Flangelåsemøtrik (5/16 tomme)
7. Cylinderbeslag (bredt)
8. Flangehovedbolt (5/16 x 1 tomme)

2. Monter støttebeslaget på cylinderbeslaget (Figur 93) med de 2 flangehovedbolte (5/16 x 1 tomme) og flangelåsemøtrikker (5/16 tomme), som du afmonterede i trin 3 i Afmontering af bomløftemanifolden fra midterbomsektionen (side 29).
3. Tilspænd møtrikkerne og boltene til et moment på 1978 til 2542 N·cm.
4. Sæt hydrauliktrykslangen (markeret med et kabelbånd) i port P på bomløftemanifolden (Figur 93).
5. Sæt hydraulik-returslangen i port T på bomløftemanifolden.Figur 93
6. Tilspænd slangernes omløbermøtrikker til 37 til 45 N·m.

## Samling af løftecylinderne

1. Juster den faste ende af løftecylinderen, som du afmonterede i trin 4 i Afmontering af løftecylinderen (side 28), så den passer med 16 mm hullet i cylinderbeslaget (Figur 94).

   **Bemærk:** Sørg for, at forlænger- og tilbagetrækningsportene i cylinderen står ud for hinanden.

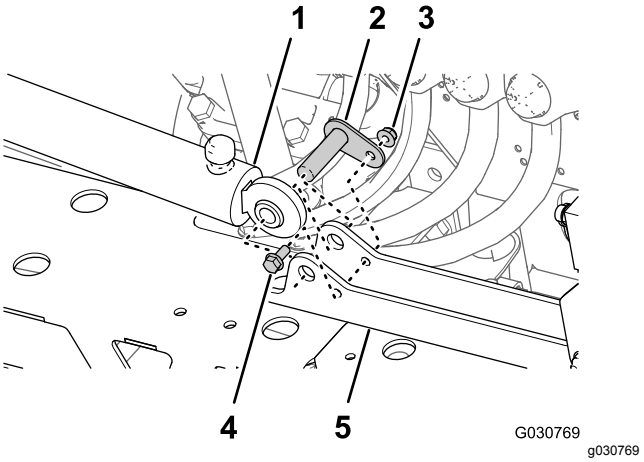


**Figur 94**

1. Løftecylinder (fast ende)
2. Drejetap
3. Flangelåsemøtrik (5/16 tomme)
4. Flangehovedbolt (5/16 x 3/4 tomme)
5. Cylinderbeslag

2. Sæt cylinderen på cylinderbeslaget med drejetappen, flangehovedbolten og flangemøtrikken (Figur 94).
3. Tilspænd bolten og møtrikken til et moment på 1978 til 2542 N·cm.
4. Gentag trin 1 til 3 for den anden løftecylinder på den anden side af cylinderbeslaget.

## Montering af løftecylinderslanger

1. Isæt løst en ny hydraulikslange (1/4 x 24-3/4 tomme) mellem forlængerporten i venstre bomløftecylinder og port C3 i bomløftemanifolden (Figur 95).

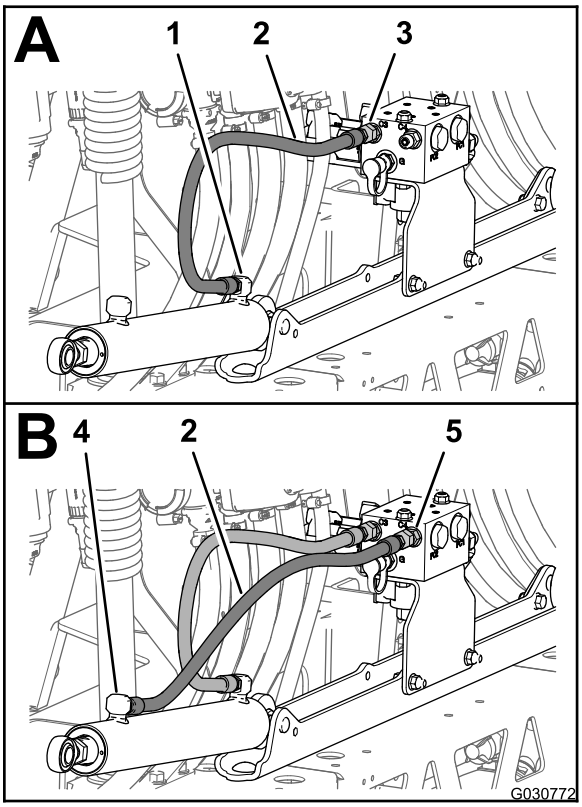


g030772

**Figur 95**

1. Forlængerport (venstre bomløftecylinder)
2. Hydraulikslange (1/4 x 24-3/4 tomme)
3. Port C3 (bomløftemanifold)
4. Tilbagetrækningsport (venstre bomløftecylinder)
5. Port C4 (bomløftemanifold)

2. Monter løst en ny hydraulikslange (1/4 x 24-3/4 tomme) mellem den venstre bomløftecylinders tilbagetrækningsport og port C4 på bomløftemanifolden (Figur 95).
3. Monter løst en ny hydraulikslange (1/4 x 24-3/4 tomme) mellem den højre bomløftecylinders forlængerport og port C1 på bomløftemanifolden (Figur 96).

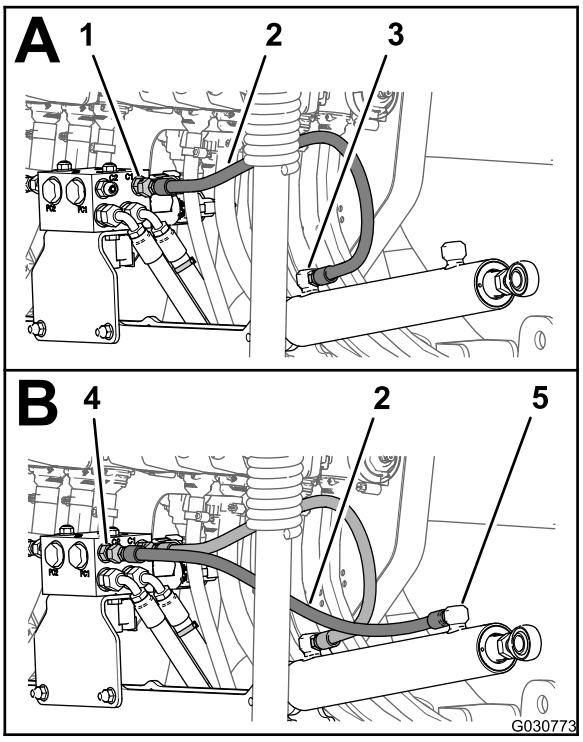


g030773

**Figur 96**

1. Port C1 (bomløftemanifold)
2. Hydraulikslange (1/4 x 24-3/4 tomme)
3. Forlængerport (højre bomløftecylinder)
4. Port C2 (bomløftemanifold)
5. Tilbagetrækningsport (højre bomløftecylinder)

4. Monter løst en ny hydraulikslange (1/4 x 24-3/4 tomme) mellem tilbagetrækningsporten på højre bomløftecylinder og port C2 på bomløftemanifolden (Figur 96).
5. Tilspænd slangefittings ved forlængelses- og tilbagetrækningsportene på løftecylinderne (Figur 95 og Figur 96) til 21 til 26 N·m.
6. Tilspænd slangernes omløbermøtrikker ved bomløftemanifolden (Figur 95 og Figur 96) til 24 til 30 N·m.

# 20

# Montering af de ydre bomsektioner

**Dele, der skal bruges til dette trin:**

| | |
|---|---|
| 4 | Nylonflangebøsning |
| 1 | Kabelbånd |
| 1 | Forsyningsslangeenhed – 188 cm |
| 1 | Forsyningsslangeenhed – 234 cm |
| 1 | Forsyningsslangeenhed – 279 cm |

## Afmontering af sprøjtedyserne fra de ydre bomsektioner

1. Skær slangen mellem de 2 sprøjtedyser (Figur 97).

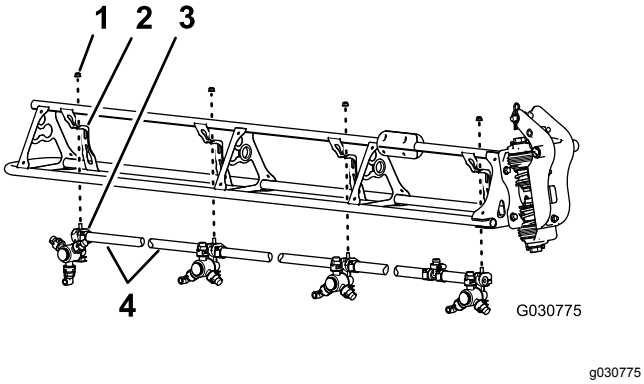


**Figur 97**

1. Flangelåsemøtrik (5/16 tomme)
2. Dysestøtte
3. Sprøjtedyse
4. Slange (3/4 tomme indvendig diameter)

2. Fjern flangelåsemøtrikken (5/16 tomme), der fastgør sprøjtedyse til dysestøtten (Figur 97).
3. Gentag trin 2 og 1 for de øvrige 3 dyser.

   **Bemærk:** Gem flangelåsemøtrikken og sprøjtedysen til montering i Montering af sprøjtedyserne ved de ydre bomsektioner (side 49).

   **Bemærk:** Bortskaf de slanger, klemmer og T-fittinger, du fjernede fra maskinen.
4. Gentag trin 2 til 3 på den anden ydre bomsektion.
5. Ved arbejde med de 8 sprøjtedyser, du afmonterede i trin 1, skal du fjerne de rustfri stålskruer (nr. 12 x 1-1/4 tomme), som fastgør de øverste klemmehalvdele og dobbelt- eller enkeltmodhage-skafterne (3/4 tomme) til kroppen af hver af sprøjtedysene, og fjerne modhage-slangeskafterne (Figur 98).

   **Bemærk:** Sekskantbolten (5/16 x 3/4 tomme – rustfrit stål) adskilles fra den øvre klemmehalvdel, når du åbner klemmen. Gem bolten til senere montering.

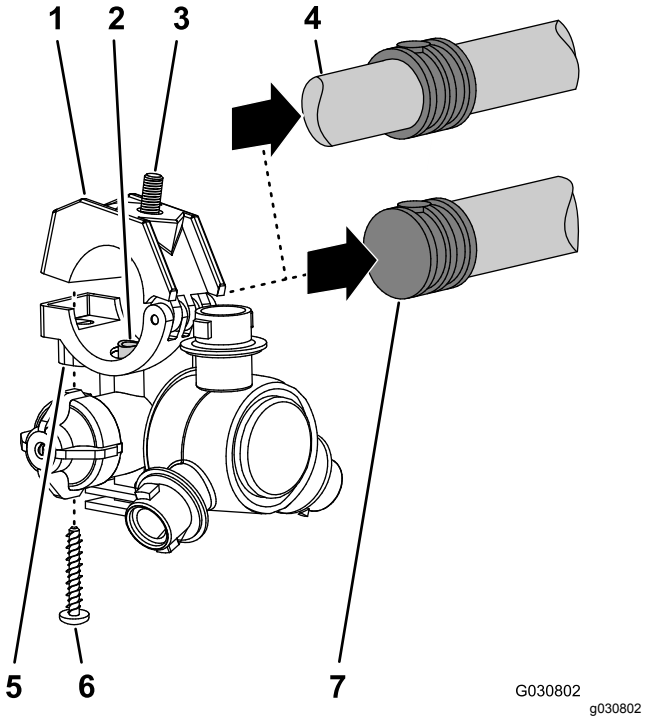


**Figur 98**

1. Øverste klemmehalvdel
2. Overførselsrør
3. Sekskantbolt (5/16 x 3/4 tomme – rustfrit stål)
4. Dobbelt modhage-slangeskaft (3/4 tomme slange)
5. Sprøjtedyseenhed
6. Rustfri stålskrue (nr. 12 x 1-1/4 tomme)
7. Enkelt modhage-slangeskaft (3/4 tomme slange)

## Montering af de ydre bomsektioner på maskinen

**Løfteudstyrets kapacitet:** 91 kg

1. Ved hjælp af løfteudstyr med den angivne kapacitet, hæves den ydre bom.
2. Indsæt en nylonflangebøsning i de 31,8 mm huller i hver side af drejefittingen (Figur 99).

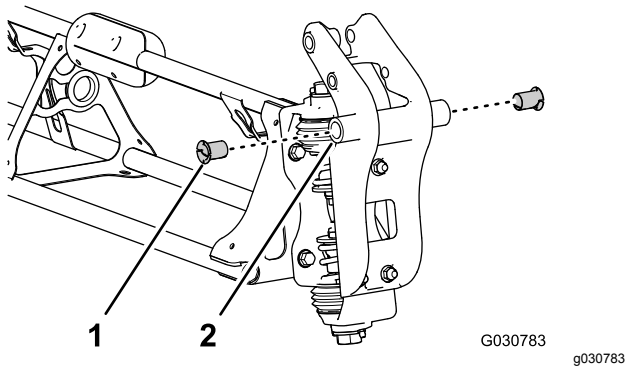


**Figur 99**

1. Nylonflangebøsning
2. Drejefitting (ydre bomsektion)

3. Juster bøsningerne i drejefittingen efter hullerne i flangerne på akselbeslaget for enden af midterbomsektionen (Figur 100).

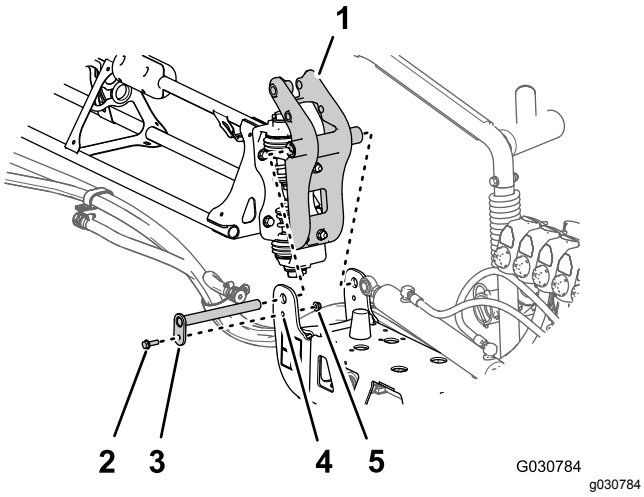


**Figur 100**

1. Drejefitting (ydre bomsektion)
2. Flangebolt (5/16 x 1 tomme)
3. Drejetap
4. Akselbeslag (midterbomsektion)
5. Flangelåsemøtrik (5/16 tomme)

4. Monter drejefittingen på aksebeslaget med drejetappen, flangebolten (5/16 x 1 tomme) og flangelåsemøtrikken (5/16 tomme), du afmonterede i trin 1 og 2 i Afmontering af de ydre bomsektioner (side 29).
5. Tilspænd bolten og møtrikken til et moment på 1978 til 2542 Ncm.
6. Juster stangenden af løftecylinderen, så den passer med hullet 25 mm i hornet på drejefittingen (Figur 101).

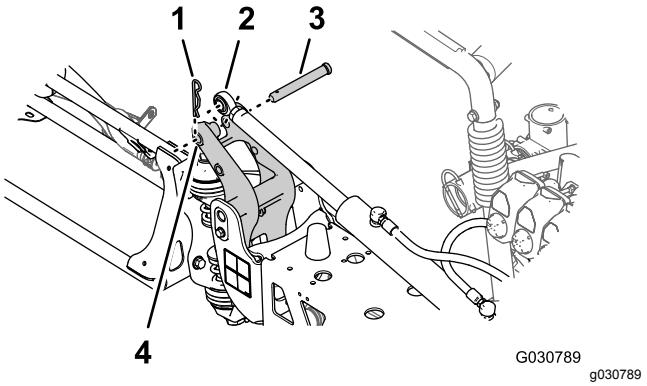


**Figur 101**

1. Låseclips
2. Stangende (løftecylinder)
3. Gaffelbolt
4. 25 mm hul – horn på drejefitting

7. Fastgør løftecylinderen til drejefittingen med gaffelbolten og låseclipsen (Figur 101), som du afmonterede i trin 3 i Afmontering af løftecylinderen (side 28).
8. Gentag trin 1 til 7 ved den ydre bomsektion på den anden side af maskinen.

# 21

# Montering af sprøjtedyseslangerne

**Dele, der skal bruges til dette trin:**

| | |
|---|---|
| 2 | Forsyningsslange – 279 cm |
| 2 | Forsyningsslange – 234 cm |
| 4 | Forsyningsslange – 188 cm |
| 2 | Forsyningsslange – 81 cm |

## Identificering af sprøjtedyse-slangepositioner

Identificer forsyningsslangerne efter længde (Figur 102) for hver sprøjtedyseposition som følger:

### Tabel – Sprøjtedyse-slangeposition

| Sprøjtemaskinens dysepositioner – venstre bomsektion | Sprøjtemaskinens dysepositioner – midterbomsektion | Sprøjtemaskinens dysepositioner – højre bomsektion |
|---|---|---|
| Sprøjtedyse 1 (dyseventil 1) – forsyningsslange 279 cm | Sprøjtedyse 5 og 6 (dyseventil 5) – forsyningsslange 81 cm med to grenslanger | Sprøjtedyse 9 (dyseventil 7) – forsyningsslange 188 cm |
| Sprøjtedyse 2 (dyseventil 2) – forsyningsslange 234 cm | Sprøjtedyse 7 og 8 (dyseventil 6) – forsyningsslange 81 cm med to grenslanger | Sprøjtedyse 10 (dyseventil 8) – forsyningsslange 188 cm |
| Sprøjtedyse 3 (dyseventil 3) – forsyningsslange 188 cm | | Sprøjtedyse 11 (dyseventil 9) – forsyningsslange 234 cm |
| Sprøjtedyse 4 (dyseventil 4) – forsyningsslange 188 cm | | Sprøjtedyse 12 (dyseventil 10) – forsyningsslange 279 cm |

**Bemærk:** Se Figur 103 i Montering af slangerne på dyseventiler 1-4 (side 47), Figur 104 i Montering af slangerne på dyseventiler 5 og 6 (side 47) og Figur 105 i Montering af slangerne på dyseventiler 7-10 (side 48) for dyseventilpositioner.

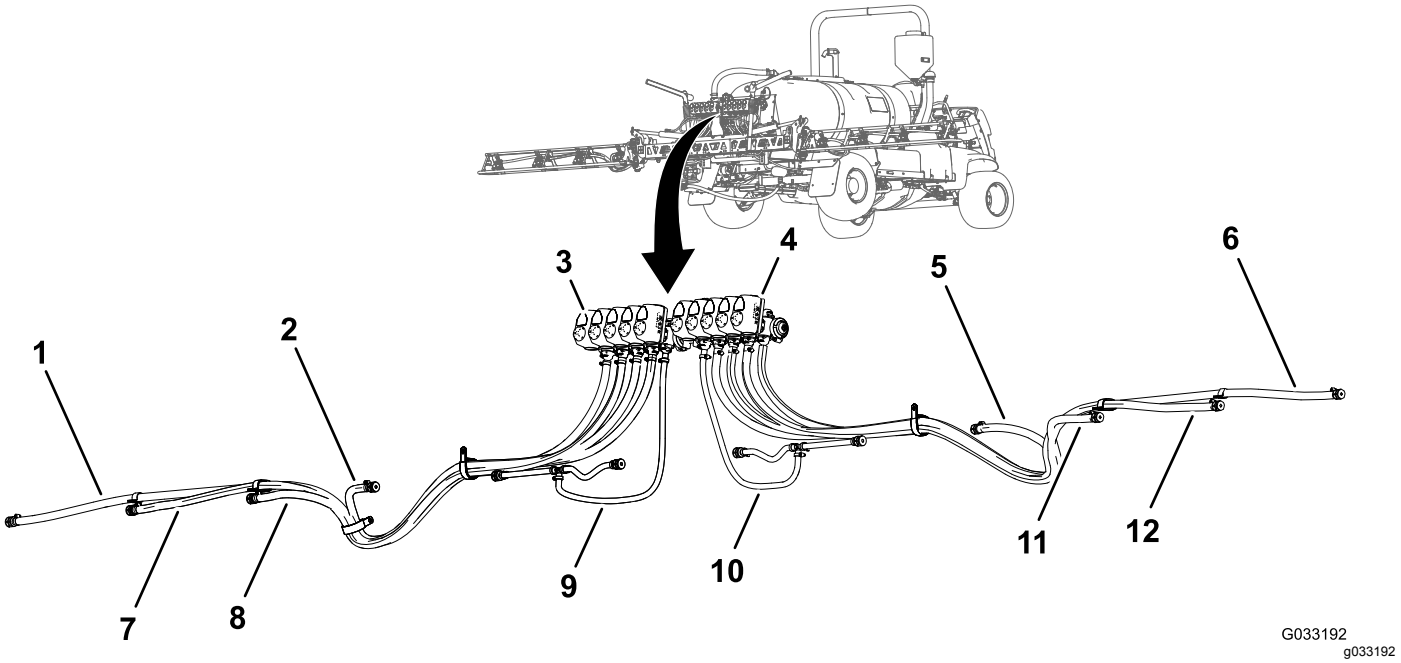


**Figur 102**

1. Forsyningsslange 279 cm – sprøjtedyse 1
2. Forsyningsslange 188 cm – sprøjtedyse 4
3. Dyseventil 1
4. Dyseventil 10
5. Forsyningsslange 188 cm – sprøjtedyse 9
6. Forsyningsslange 279 cm – sprøjtedyse 12
7. Forsyningsslange 234 cm – sprøjtedyse 2
8. Forsyningsslange 188 cm – sprøjtedyse 3
9. Forsyningsslange 81 cm – sprøjtedyse 5 og 6
10. Forsyningsslange 81 cm – sprøjtedyse 7 og 8
11. Forsyningsslange 188 cm – sprøjtedyse 10
12. Forsyningsslange 234 cm – sprøjtedyse 11

# Montering af slangerne på dyseventiler 1-4

1. Monter 279 cm-forsyningsslangens lige fitting med modhager på dyseventil nr. 1's kobling (Figur 103).

   **Bemærk:** Sørg for, at fittingen med modhage sidder helt på plads på koblingen.

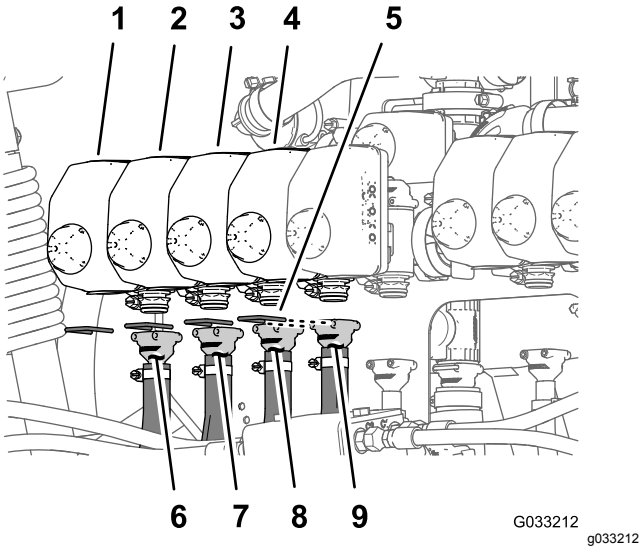


**Figur 103**

1. Dyseventil 1
2. Dyseventil 2
3. Dyseventil 3
4. Dyseventil 4
5. Holder
6. Forsyningsslange – 279 cm
7. Forsyningsslange – 234 cm
8. Forsyningsslange – 188 cm
9. Forsyningsslange – 188 cm

2. Fastgør fittingen med modhager på koblingen med en holder (Figur 103).
3. Monter 234 cm-forsyningsslangens lige fitting med modhager på dyseventil nr. 2's kobling (Figur 103).

   **Bemærk:** Sørg for, at fittingen med modhage sidder helt på plads på koblingen.
4. Fastgør fittingen med modhager på koblingen med en holder (Figur 103).
5. Monter 188 cm-forsyningsslangens lige fitting med modhager på dyseventil nr. 3's kobling (Figur 103).

   **Bemærk:** Sørg for, at fittingen med modhage sidder helt på plads på koblingen.
6. Fastgør fittingen med modhager på koblingen med en holder (Figur 103).
7. Monter 188 cm-forsyningsslangens lige fitting med modhager på dyseventil nr. 4's kobling (Figur 103).

   **Bemærk:** Sørg for, at fittingen med modhage sidder helt på plads på koblingen.
8. Fastgør fittingen med modhager på koblingen med en holder (Figur 103).

# Montering af slangerne på dyseventiler 5 og 6

**Bemærk:** Forsyningsslangeenhed 81 cm har et T-fitting med to grenslanger og to enkelte modhage-slangeskafter.

1. Monter 81 cm-forsyningsslangens lige fitting med modhager på dyseventil nr. 5's kobling (Figur 104).

   **Bemærk:** Sørg for, at fittingen med modhage sidder helt på plads på koblingen.

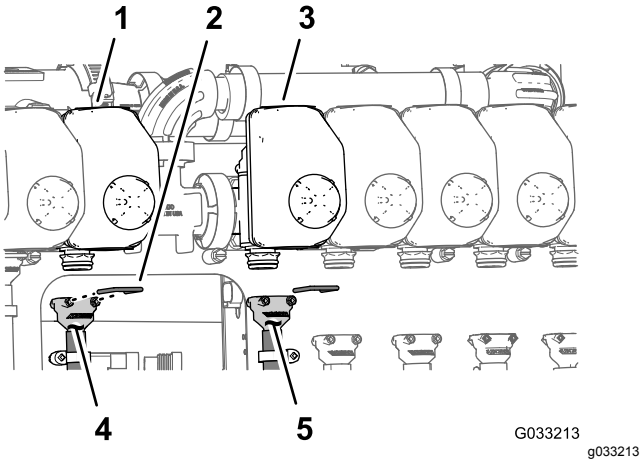


**Figur 104**

1. Dyseventil 5
2. Holder
3. Dyseventil 6
4. Forsyningsslange – 81 cm
5. Forsyningsslange – 81 cm

2. Fastgør fittingen med modhager på koblingen med en holder (Figur 104).
3. Monter 81 cm-forsyningsslangens lige fitting med modhager på dyseventil nr. 6's kobling (Figur 104).

   **Bemærk:** Sørg for, at fittingen sidder helt på plads på koblingen.
4. Fastgør fittingen med modhager på koblingen med en holder (Figur 104).

# Montering af slangerne på dyseventiler 7-10

1. Monter 188 cm-forsyningsslangens lige fitting med modhager på dyseventil nr. 7's kobling (Figur 105).

   **Bemærk:** Sørg for, at fittingen med modhage sidder helt på plads på koblingen.

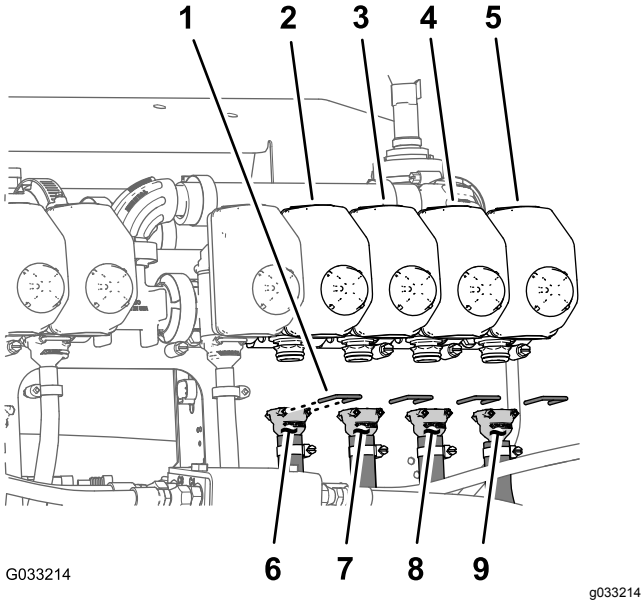


**Figur 105**

1. Holder
2. Dyseventil 7
3. Dyseventil 8
4. Dyseventil 9
5. Dyseventil 10
6. Forsyningsslange – 188 cm
7. Forsyningsslange – 188 cm
8. Forsyningsslange – 234 cm
9. Forsyningsslange – 279 cm

2. Fastgør fittingen med modhager på koblingen med en holder (Figur 105).
3. Monter 188 cm-forsyningsslangens lige fitting med modhager på dyseventil nr. 8's kobling (Figur 105).

   **Bemærk:** Sørg for, at fittingen med modhage sidder helt på plads på koblingen.

4. Fastgør fittingen med modhager på koblingen med en holder (Figur 105).
5. Monter 234 cm-forsyningsslangens lige fitting med modhager på dyseventil nr. 9's kobling (Figur 105).

   **Bemærk:** Sørg for, at fittingen med modhage sidder helt på plads på koblingen.

6. Fastgør fittingen med modhager på koblingen med en holder (Figur 105).
7. Monter 279 cm-forsyningsslangens lige fitting med modhager på dyseventil nr. 10's kobling (Figur 105).

   **Bemærk:** Sørg for, at fittingen med modhage sidder helt på plads på koblingen.

8. Fastgør fittingen med modhager på koblingen med en holder (Figur 105).

# Føring af forsyningsslangerne til sprøjtedyserne

1. Før slangerne til sprøjtedyse 1, 2, 3 og 4 gennem R-klemmen på venstre udvendige ende af midterbomsektionen (Figur 106 og Figur 107).

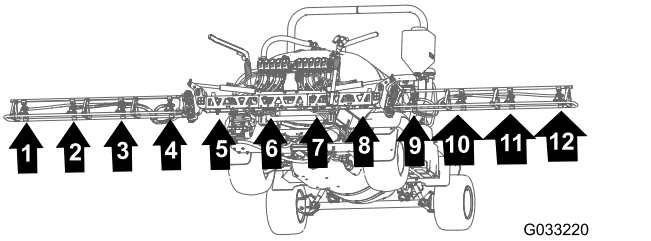


**Figur 106**

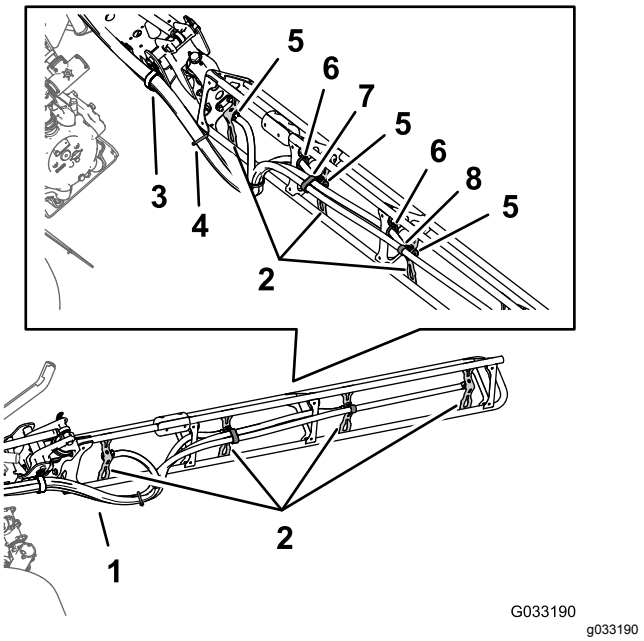


**Figur 107**

1. Slanger
2. Dysestøtter
3. R-klemme
4. Kabelbånd
5. Enkelt modhage-slangeskaft (1/2 tomme)
6. Krans
7. Dobbelt R-klemme
8. Enkelt R-klemme

2. Før slangerne til sprøjtedyse 7, 8, 9 og 10 gennem R-klemmen på højre udvendige ende af midterbomsektionen (Figur 106 og Figur 107).

3. Før forsyningsslangerne 279 cm og modhage-slangeskafterne (3/4 tomme) langs bomsektion til sprøjtedyserne 1 og 10 som vist i (Figur 106 og Figur 107).
4. Før forsyningsslangerne 234 cm og modhage-slangeskafterne (3/4 tomme) langs bomsektionen til sprøjtedyserne 2 og 9 som vist i (Figur 106 og Figur 107).
5. Før forsyningsslangerne 188 cm og modhage-slangeskafterne (3/4 tomme) langs bomsektionen til sprøjtedyserne 3 og 8 som vist i Figur 106 og Figur 107.

   **Bemærk:** Før slangerne gennem de laveste, bageste kranse i rørstellets beslag.
6. Før forsyningsslangerne 188 cm og modhage-slangeskafterne (3/4 tomme) langs bomsektionen til sprøjtedyserne 4 og 7 som vist i Figur 106 og Figur 107.

   **Bemærk:** Før slangerne gennem de laveste, bageste kranse i rørstellets beslag.
7. Saml de fire slanger i et bundt til sprøjtedyserne med et kabelbånd som vist i Figur 107.

## Montering af sprøjtedyserne ved de ydre bomsektioner

1. Juster overførselsrøret i sadlen til en sprøjtedyse (Figur 108), så det passer med hullet i siden af det enkelte modhage-slangeskaft (1/2 tomme).

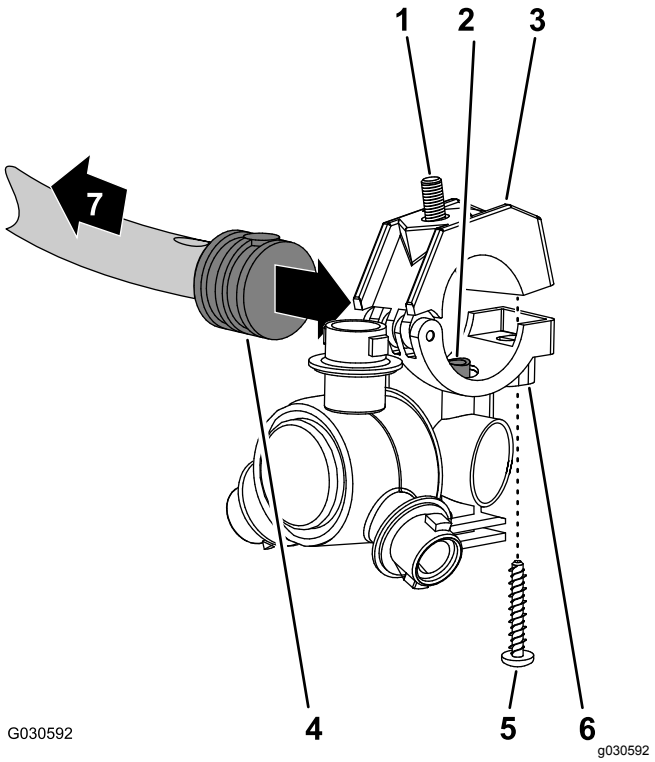


**Figur 108**

1. Sekskantbolt (5/16 x 3/4 tomme – rustfrit stål)
2. Overførselsrør
3. Øverste klemmehalvdel
4. Enkelt modhage-slangeskaft (1/2 tomme)
5. Rustfri stålskrue (nr. 12 x 1-1/4 tomme)
6. Sprøjtedyseenhed
7. Mod bomsektionen

2. Luk den øverste klemmehalvdel omkring modhageslangeskaftet, og fastgør klemmehalvdelen og sprøjtedyseenheden (Figur 108) med den rustfrie stålskrue (nr. 12 x 1-1/4 tomme). Spænd den rustfrit stålskrue til 14 til 18 N·m.

   **Bemærk:** Sørg for, at sekskantbolten (5/16 x 3/4 tomme) sidder i fordybningen i den øvre klemmehalvdel, når klemmen lukkes.
3. Monter sprøjtedyserne på den ydre bomsektion som følger:
   - Ved dysepositionerne 1 og 4 monteres sprøjtedysen på dysebeslaget (A af Figur 109) med flangelåsemøtrikken (5/16 tomme), som du afmonterede i trin 2 i Afmontering af sprøjtedyserne fra de ydre bomsektioner (side 43).
   - Ved dysepositionerne 2 og 3 monteres sprøjtedysen på dysebeslaget (A og B af Figur 109) med flangelåsemøtrikken (5/16 tomme), som du afmonterede i trin 2 i Afmontering af sprøjtedyserne fra de ydre bomsektioner (side 43).

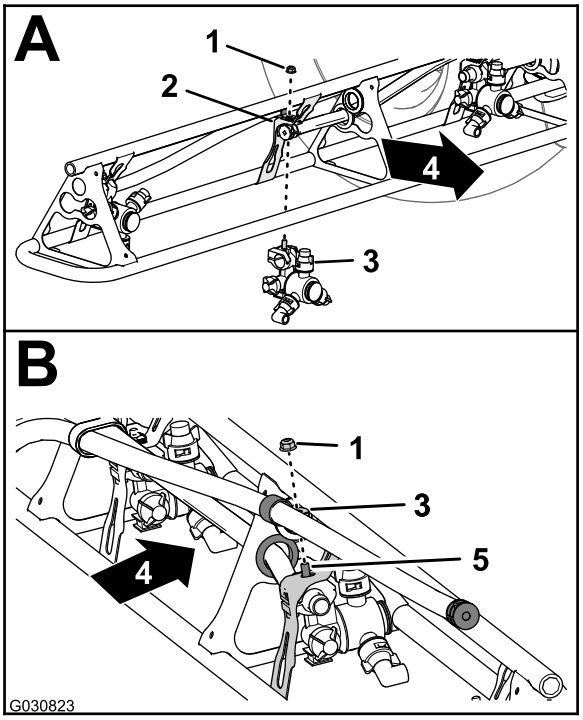


g030823

**Figur 109**

1. Flangelåsemøtrik (5/16 tomme)
2. Dysebeslag
3. Sprøjtedyse
4. Bagsiden af maskinen
5. Sekskantbolt (rustfrit stål – 5/16 x 3/4 tomme)

4. Tilspænd flangelåsemøtrikken med et moment på 1.978 til 2.542 Ncm.
5. Gentag trin 1 til 4 for bomsektionens andre sprøjtedyser.
6. Gentag trin 1 til 5 for den ydre bomsektion på den anden side af maskinen.

# 22

# Montering af det bageste ledningsnet på maskinen

**Dele, der skal bruges til dette trin:**

| | |
|---|---|
| 1 | Bageste ledningsnet |
| 3 | Kabelbånd |

## Føring af ledningsnettet langs stelrøret

1. Find 165 cm og 203 cm afgreningen af det nye elektriske ledningsnet (Figur 110).

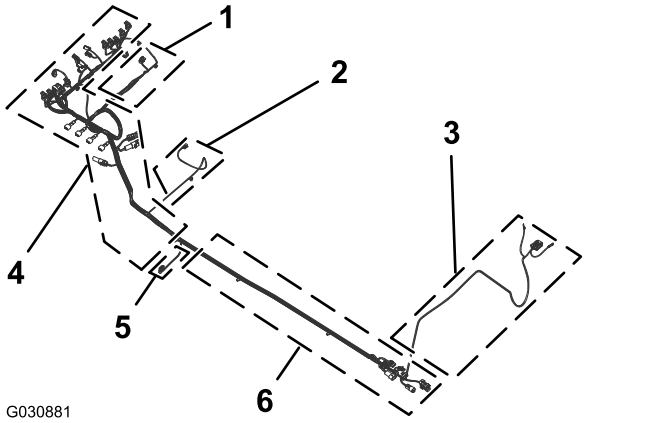


g030881

**Figur 110**

1. 81 cm afgrening af ledningsnet – **gennemstrømningsmåler og omrøringsventil**
2. 86 cm afgrening af ledningsnet – **sprøjtepumpens solenoide**
3. 165 cm afgrening af ledningsnet – ringklemmer og sikring (umarkerede)
4. 203 cm afgrening af ledningsnet – **ASC10**, løftecylinderens solenoider**, dyseventil 1 til 10**
5. 33 cm afgrening af ledningsnet – hastighedssensor
6. 170 cm afgrening af ledningsnet – forreste ledningsnets interface-konnektorer

2. Før 165 cm og 203 cm afgreningen af det nye elektriske ledningsnet mellem ventilbeslaget til de 10 sprøjteventiler og højre støtte til manifoldbeslaget (Figur 111).

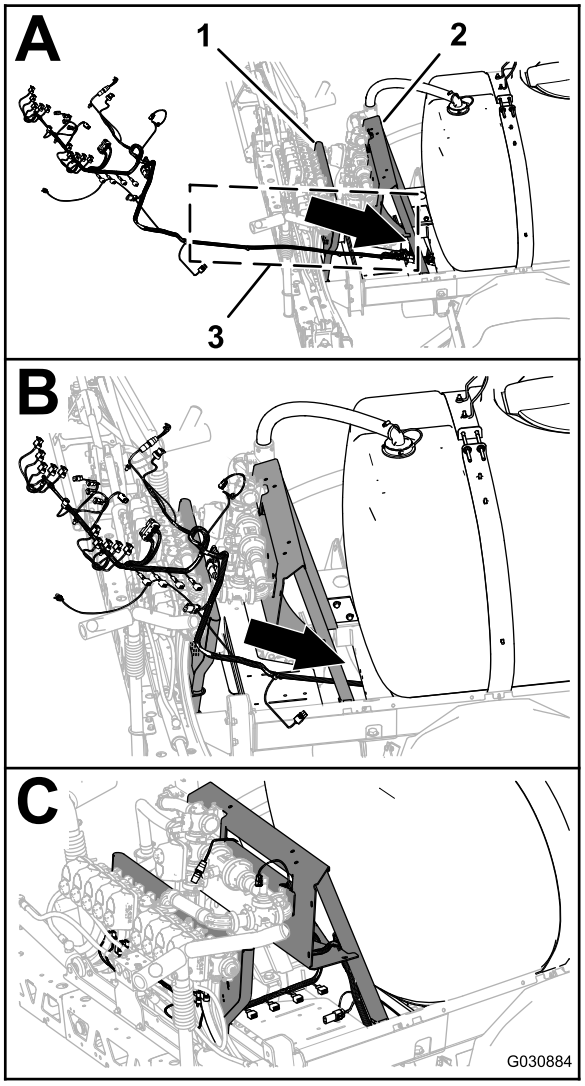


**Figur 111**

1. Ventilbeslag (10 sprøjteventiler)
2. Manifoldbeslag
3. 165 cm og 203 cm afgrening (elektrisk ledningsnet)

3. Før 165 cm og 203 cm afgreningen af det elektriske ledningsnet fremad langs højre stelrør (Figur 112).

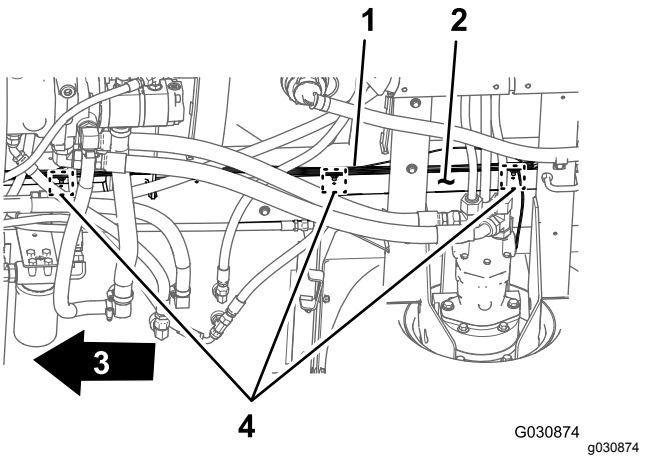


**Figur 112**

1. Bageste ledningsnet – 203 cm afgrening
2. Højre stelrør
3. Maskinens forende
4. Grantræformede ankre og placering af kabelbånd

4. Sæt de grantræformede ankre på 203 cm afgreningen af det bageste ledningsnet i hullerne i højre stelrør (Figur 112), hvor de grantræformede ankre på det bageste gamle ledningsnet blev afmonteret. Se trin 3 i Frakobling af forreste og bageste ledningsnet (side 18).

## Tilslutning af forreste og bageste ledningsnet

**Bemærk:** Brug en maskinlift under tilslutning af forreste og bageste ledningsnet.

1. Find under maskinen langs det højre stelrør de elektriske konnektorer til maskinens forreste og bageste ledningsnet (Figur 113).

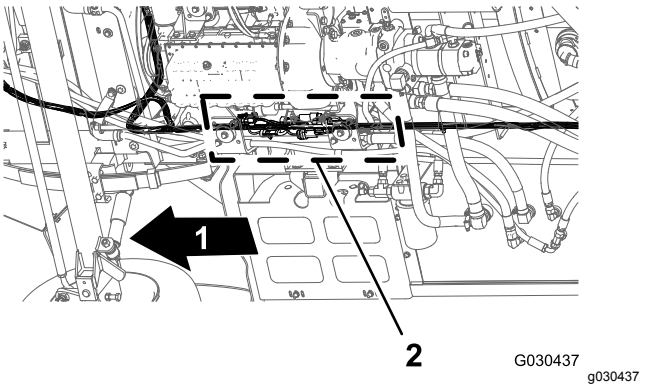


**Figur 113**

1. Maskinens forende
2. Konnektor-grænseflader (forreste og bageste ledningsnet)

**Bemærk:** Du skal ikke bruge konnektoren med 3 sokler på det forreste ledningsnet (Figur 114).

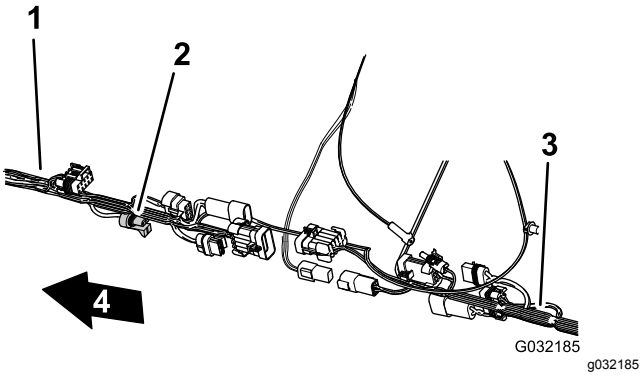


**Figur 114**

1. Forreste ledningsnet
2. Konnektor med 3 sokler – **anvendes ikke** (gennemstrømningsmåler – forreste ledningsnet)
3. Bageste ledningsnet
4. Maskinens forende

2. Tilslut konnektoren med 10 sokler på det forreste ledningsnets sprøjtetilslutning til konnektoren med 10 ben fra bageste ledningsnets sprøjtetilslutning (Figur 115).

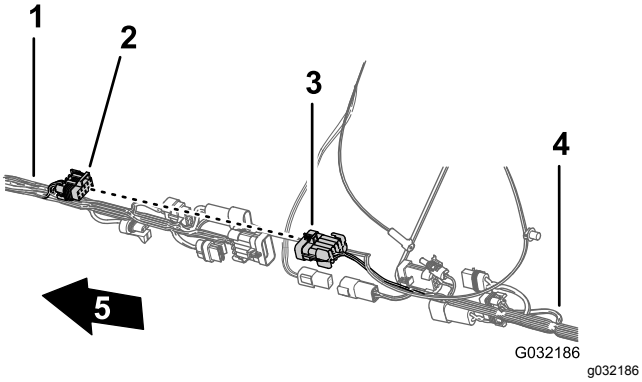


**Figur 115**

1. Forreste ledningsnet
2. Konnektor med 10 sokler – sprøjte-net-forbindelse (forreste net)
3. Konnektor med 10 ben – sprøjte-net-forbindelse (bageste net)
4. Bageste ledningsnet
5. Maskinens forende

3. Tilslut konnektoren med 8 ben på det forreste ledningsnets sprøjtetilslutning til konnektoren med 8 sokler fra bageste ledningsnets ratekontakttilslutning (Figur 116).

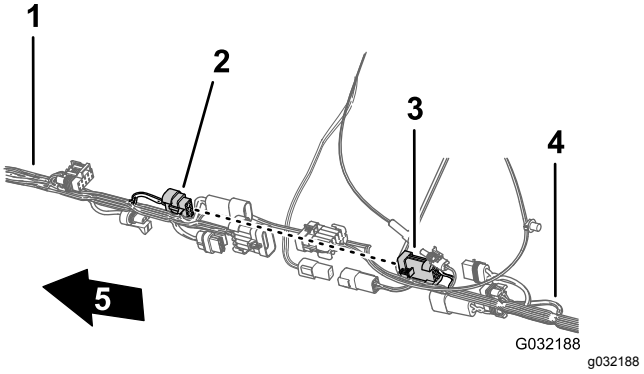


**Figur 116**

1. Forreste ledningsnet
2. Konnektor med 8 ben – sprøjteledningstilslutning (forreste ledningsnet)
3. Konnektor med 8 sokler – ratekontakttilslutning (bageste ledningsnet)
4. Bageste ledningsnet
5. Maskinens forende

4. Tilslut skyllepumpens konnektor med 2 ben fra forreste ledningsnet til skyllepumpens konnektor med 2 sokler fra bageste ledningsnet (Figur 117).

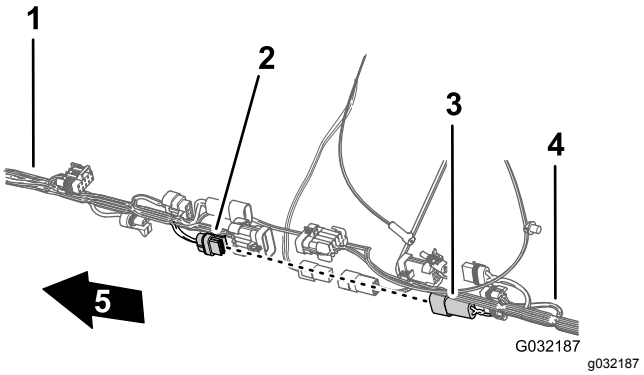


**Figur 117**

1. Forreste ledningsnet
2. Konnektor med 2 sokler – skyllepumpe (bageste ledningsnet)
3. Konnektor med 2 ben – skyllepumpe (forreste ledningsnet)
4. Bageste ledningsnet
5. Maskinens forende

5. Tilslut konnektoren med 2 ben på det forreste ledningsnet til slangetromlens strømforsyning i konnektoren med 2 sokler på det bageste ledningsnet til slangetromlens strømforsyning (Figur 118).

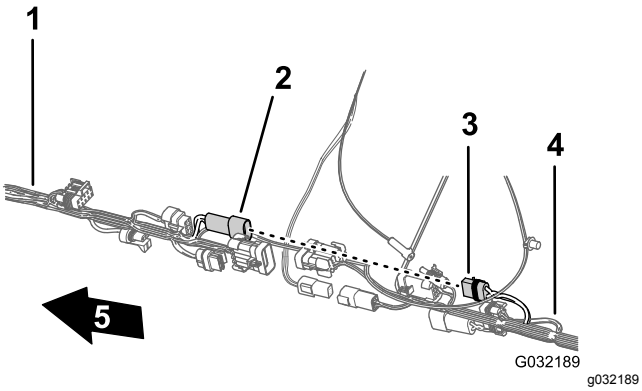


**Figur 118**

1. Forreste ledningsnet
2. Konnektor med 2 ben – slangetromle (forreste net)
3. Konnektor med 2 sokler – slangetromle (bageste net)
4. Bageste ledningsnet
5. Maskinens forende

6. Tilslut sprøjtekonnektoren med 10 ben på det forreste ledningsnet til sprøjtekonnektoren med 10 sokler fra bageste ledningsnet (Figur 119).

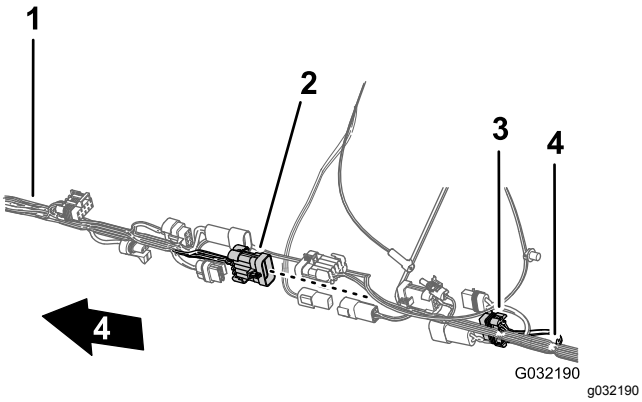


**Figur 119**

1. Forreste ledningsnet
2. Konnektor med 10 ben – sprøjte-net-forbindelse (forreste net)
3. Konnektor med 10 sokler – sprøjte-net-forbindelse (bageste net)
4. Bageste ledningsnet
5. Maskinens forende

7. For at lette tilslutningen af det elektriske navigationsledningsnet og dataledningsnet skal det sikres, at konnektoren med 1 sokkel og konnektoren med 4 sokler på det bageste ledningsnet er rettet ind øverst på ledningsnettet (Figur 120).

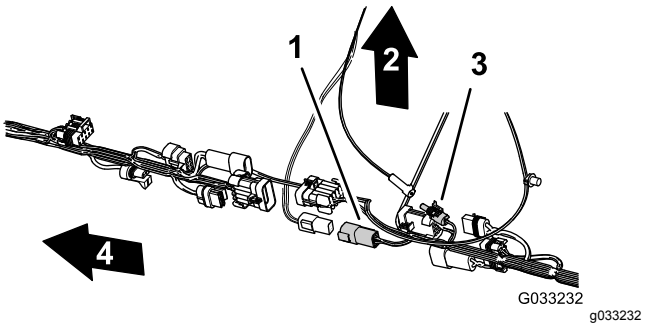


**Figur 120**

1. Konnektor med 4 sokler (bageste ledningsnet)
2. Toppen af maskinen
3. Konnektor med 1 sokkel (bageste ledningsnet)
4. Maskinens forende

## Føring af tryksensorrøret til instrumentpanelets måler langs det bageste ledningsnet

1. Før tryksensorrøret til instrumentpanelets måler langs maskinens bageste ledningsnet (Figur 121).

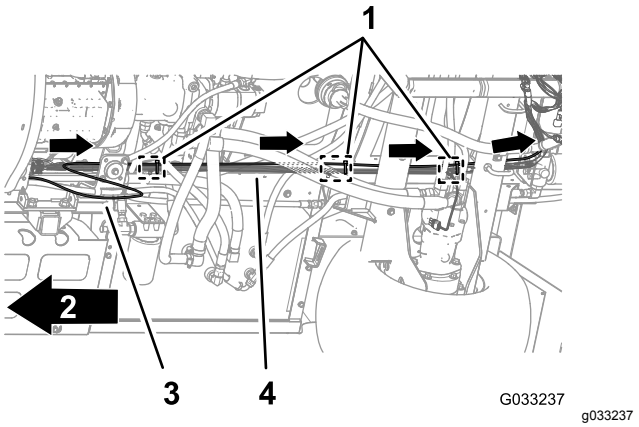


**Figur 121**

1. Kabelbånd (tre grantræformede ankre – chassisets forankringspunkter)
2. Maskinens forende
3. Tryksensorrør
4. Bageste ledningsnet

2. Fastgør tryksensorrøret til det bageste ledningsnet med tre kabelbånd ved siden af de tre grantræformede ankre ved chassisets forankringspunkter til det bageste ledningsnet (Figur 121).

***Vigtigt:*** **Undgå at klemme eller sammentrykke tryksensorrøret; stram kabelbåndene lige nok til, at de støtter røret.**

# 23

# Montering af motorkontrol-modulet og monterings-beslaget (kun til maskiner med en benzinmotor)

**Kræver ingen dele**

## Fremgangsmåde

1. Ret hullerne i monteringsbeslaget til motorstyremodulet ind efter hullet i støttebeslaget på motoren og motorens tilbehørskasse (Figur 122).

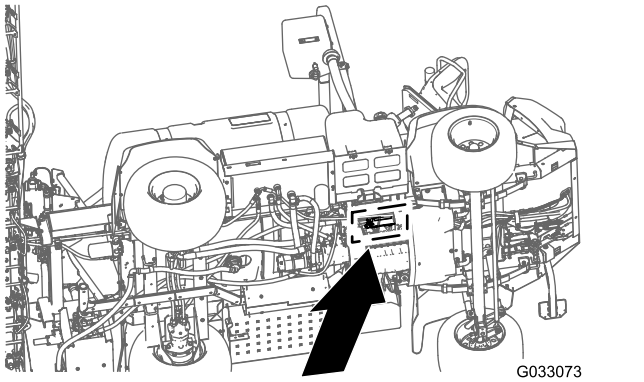


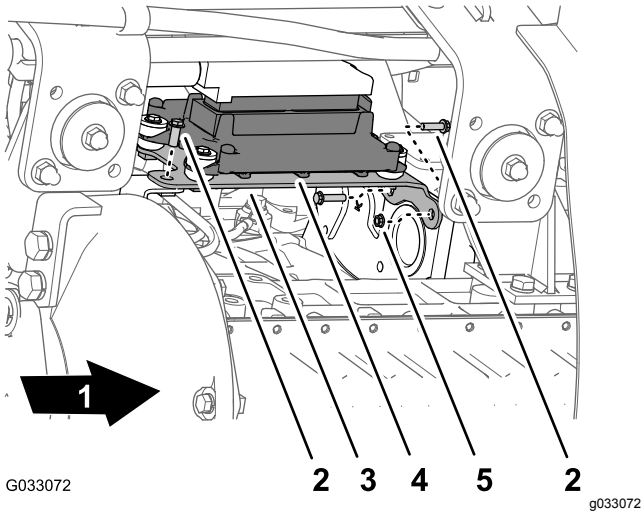


**Figur 122**

1. Maskinens forende
2. Flangehovedbolt
3. Monteringsbeslag
4. Motorstyremodul
5. Flangemøtrik

2. Saml monteringsbeslaget på motoren med de tre flangehovedbolte og den ene flangemøtrik, du fjernede i trin 1 i 8 Afmontering af motorkontrolmodulet og monteringsbeslaget (kun til maskiner med en benzinmotor) (side 15); stram boltene og møtrikkerne med håndkraft.

# 24

# Montering af understellets afskærmning

**Kræver ingen dele**

## Fremgangsmåde

1. Placer understellets afskærmning ud for bunden af maskinens chassis (Figur 123).

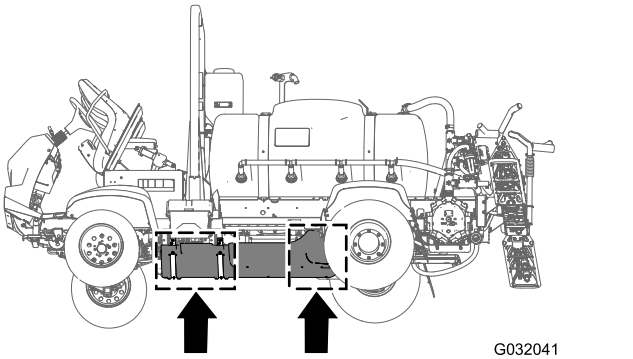


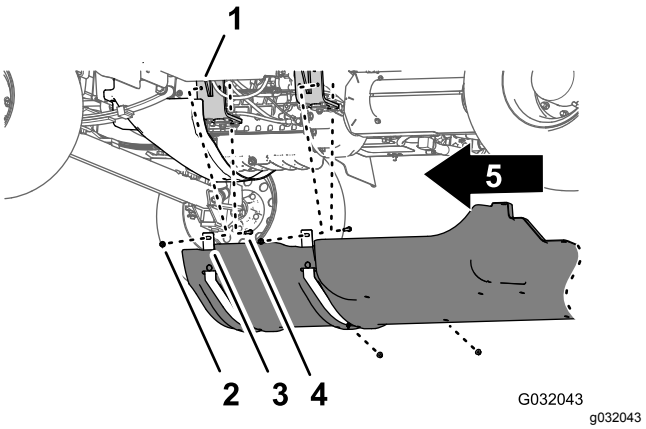


**Figur 123**

1. Understellets afskærmning
2. Flangehovedbolte (5/16 x 7/8 tomme)
3. Spændeskiver (5/16 tomme)
4. Flangelåsemøtrikker (5/16 tomme)
5. Maskinens forende

2. Før støttestropperne til understellets afdækning over boltene og bræddebolten ved maskinens motorophængsbeslag (Figur 123).

3. Sæt understellets afdækning på motorophængsbeslagene og boltene (Figur 123) med de 4 flangelåsemøtrikker (5/16 tomme), som du afmonterede i trin 2 i 7 Afmontering af understellets afskærmning (side 14).
4. Juster hullerne i den bageste del af understellets afdækning, så de er ud for hullerne chassiset (Figur 124).

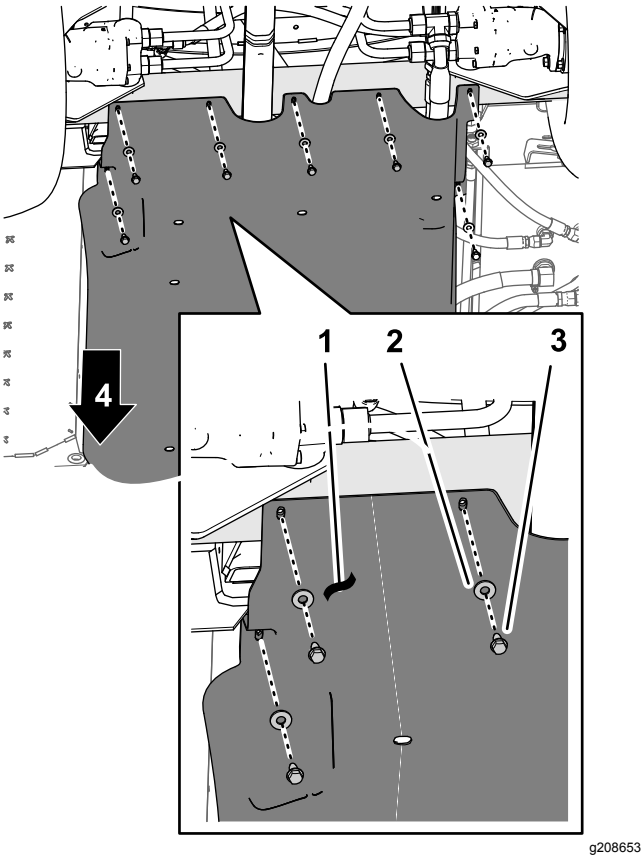


**Figur 124**

1. Understellets afskærmning
2. Spændeskiver (5/16 tomme)
3. Flangehovedbolte (5/16 x 7/8 tomme)
4. Maskinens forende

5. Sæt bageste del af understellets afskærmning fast på maskinens chassis med de 7 flangehovedbolte (5/16 x 7/8 tomme) og 7 spændeskiver (5/16 tomme), som du afmonterede i trin 1 i 7 Afmontering af understellets afskærmning (side 14) (Figur 124).
6. Tilspænd møtrikkerne og boltene med et moment på 1.129 til 1.582 Ncm.

# 25

# Tilslutning af det bageste ledningsnet

**Kræver ingen dele**

## Føring af ledningsnettet ved manifoldbeslaget

1. Før 203 cm afgreningen af ledningsnettet indad i forhold til støttestiveren til ventilbeslaget og bagud mod 10-ventilbeslaget som vist i Figur 125.

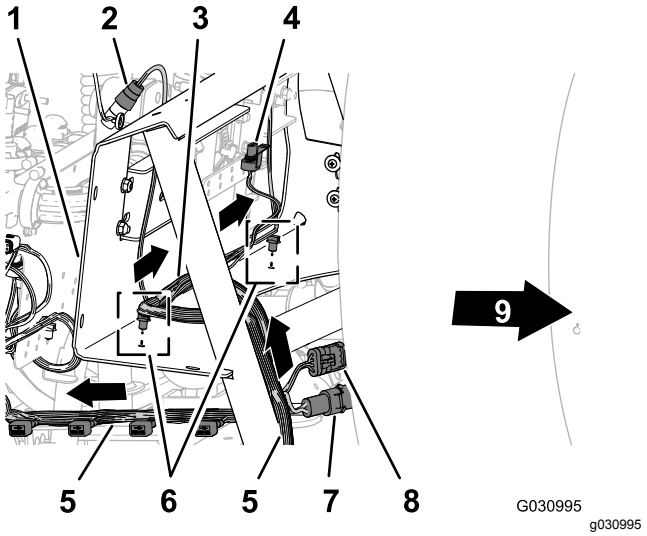


**Figur 125**

1. Manifoldbeslag
2. Konnektor med 3 sokler (gennemstrømningsmåler)
3. 81 cm afgrening af ledningsnet – gennemstrømningsmåler og omrøringsventil
4. El-konnektor (omrøringsventil)
5. 203 cm afgrening af ledningsnet – ASC10, løftecylinderens solenoider, dyseventil 1 til 10
6. Grantræformede ankre
7. Konnektor med 2 ben (strøm til slangetromle)
8. Konnektor med 3 sokler (slangetromle)
9. Maskinens forende

2. Før 81 cm afgreningen af ledningsnettet til gennemstrømningsmåleren og omrøringsventilen over fronten af manifoldbeslaget (Figur 125).
3. Sæt de grantræsformede ankre på 81 cm afgreningen af ledningsnettet i hullerne i den nedre flange på manifoldbeslaget (Figur 125).

# Føring af ledningsnettet ved 10-ventilbeslaget

1. Før 203 cm afgreningen af ledningsnettet langs bagsiden af 10-ventilbeslaget med de 10 konnektorer til dyseventilerne bagud og under ventilerne (Figur 126).

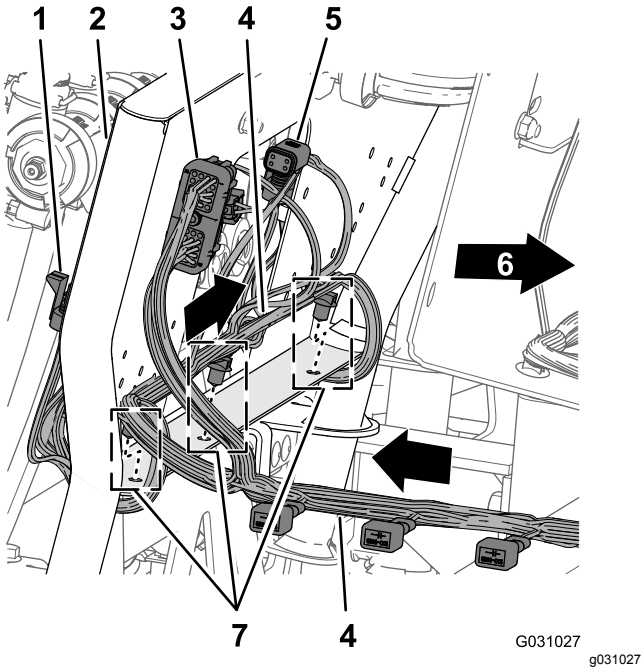


**Figur 126**

1. Konnektor med 3 sokler (dyseventilposition 10)
2. 10-ventilbeslag
3. Konnektor med 40 sokler (ASC 10)
4. 203 cm afgrening af ledningsnet – ASC10, løftecylinderens solenoider, dyseventil 1 til 10
5. Konnektor med 4 sokler (til ASC 10)
6. Maskinens forende
7. Grantræformede ankre

2. Sæt de grantræsformede ankre på 203 cm afgreningen af ledningsnettet i hullerne i den nedre flange på 10-ventilbeslaget (Figur 126).

# Føring af ledningsnettet til sprøjtepumpen

1. Før 86 cm afgreningen af ledningsnettet til sprøjtepumpens solenoide hen over toppen af sprøjtestelkanalen og ned mod sprøjtepumpens solenoide (Figur 127).

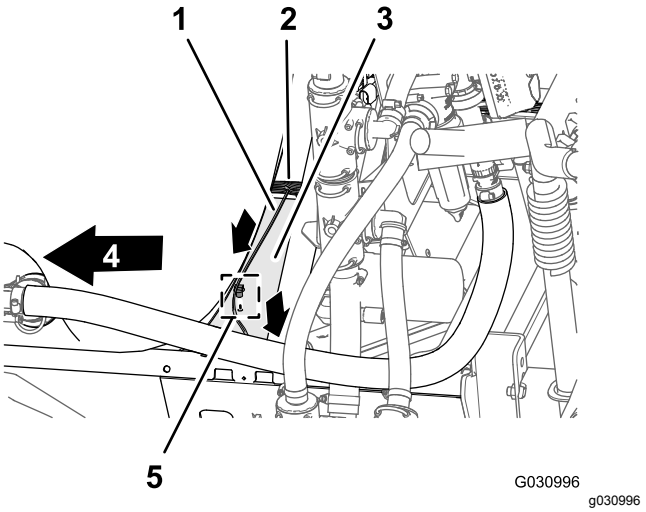


**Figur 127**

1. 86 cm afgrening af ledningsnet – sprøjtepumpens solenoide
2. 203 cm afgrening af ledningsnet – ASC10, løftecylinderens solenoider, dyseventil 1 til 10
3. Kanal (sprøjtestel)
4. Maskinens forende
5. Grantræformet anker

2. Sæt de grantræsformede ankre på 86 cm afgreningen af ledningsnettet i hullet i sprøjtestelkanalen (Figur 127).

# Tilslutning af ledningsnettet til manifoldbeslagkomponenterne

1. Før konnektorerne på 203 cm afgreningen af ledningsnettet mærket **Flow Meter** (gennemstrømningsmåler) og **Pressure Transducer** (tryktransducer) bagud på manifoldbeslaget (Figur 128).

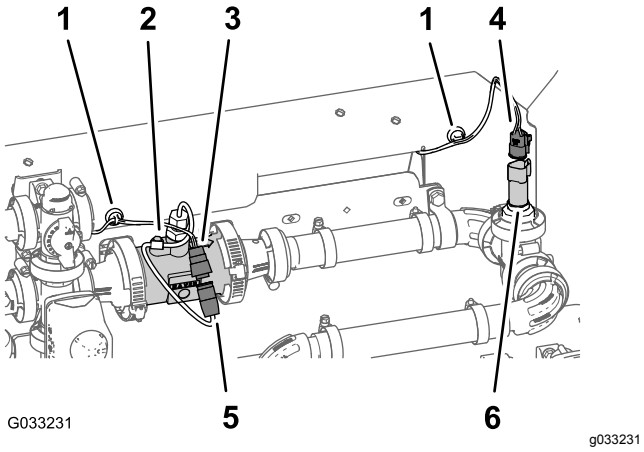


**Figur 128**

1. Magnetisk ledningsnetanker
2. Gennemstrømningsmåler
3. Konnektor med 3 sokler (bageste ledningsnet – mærket Flow Meter (gennemstrømningsmåler))
4. Konnektor med 3 sokler (bageste ledningsnet – mærket Pressure Transducer (tryktransducer))
5. Konnektor med 3 ben (gennemstrømningsmåler-ledningsnet)
6. Konnektor med 3 ben (tryktransducer)

2. Tilslut konnektoren med 3 sokler på 203 cm afgreningen af ledningsnettet til gennemstrømningsmåleren (ikke afmærket) til konnektoren med 3 ben på ledningsnettet til gennemstrømningsmåleren (Figur 128).
3. Sæt konnektoren med 3 sokler på 203 cm afgreningen af ledningsnettet til den afmærkede **Pressure Transducer** (tryktransducer) i konnektoren med 3 ben på tryktransduceren (Figur 128).
4. Sæt magnet-ledningsankrene til gennemstrømningsmåleren og tryktransduceren fast på manifoldbeslagets overflade (Figur 128).
5. Før konnektoren med 3 ben til omrøringsventilen frem foran manifoldbeslaget (Figur 129).

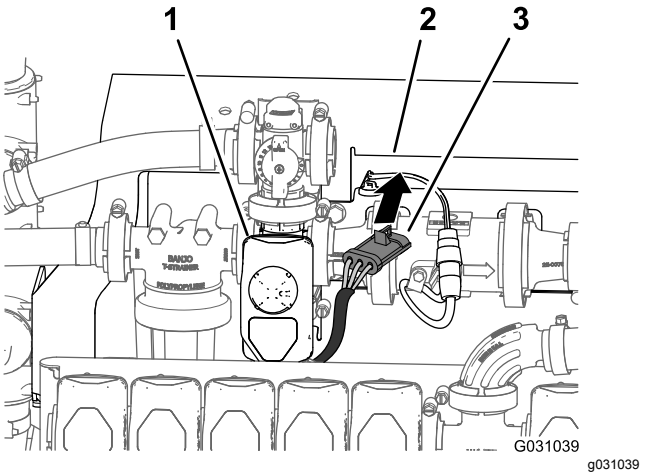


**Figur 129**

1. Omrøringsventil
2. Manifoldbeslag
3. Konnektor med 3 sokler (omrøringsventil-ledningsnet)

6. Tilslut konnektoren med 3 ben på omrøringsventilens ledningsnettet til konnektoren med 3 sokler på 203 cm afgreningen af ledningsnettet mærket **Agitation Valve** (omrøringsventil) (Figur 130).

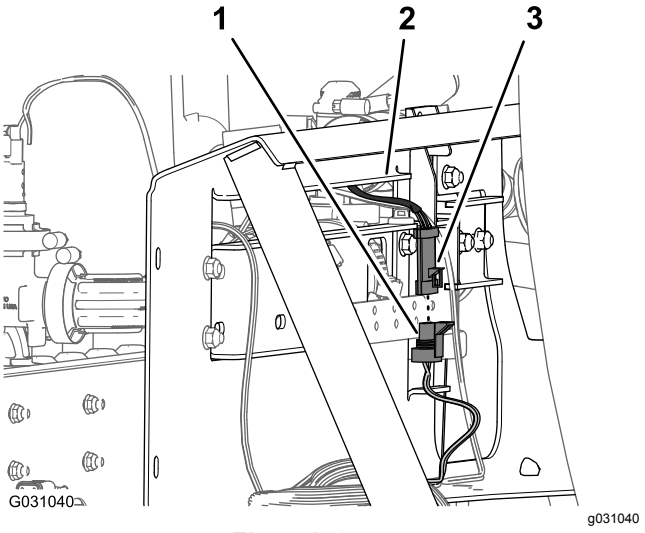


**Figur 130**

1. Konnektor med 3 ben (bageste ledningsnet – mærket Agitation Valve (omrøringsventil))
2. Manifoldbeslag
3. Konnektor med 3 sokler (omrøringsventil-ledningsnet)

# Tilslutning af ledningsnettet til solenoiderne til løftecylindermanifolden

1. I bunden af løftecylindermanifolden sluttes konnektoren med 2 sokler fra bageste ledningsnet mærket **Enable Solenoid (aktiver solenoide)** til konnektoren med 2 ben til den aktiverede solenoide (Figur 131 og Figur 132).

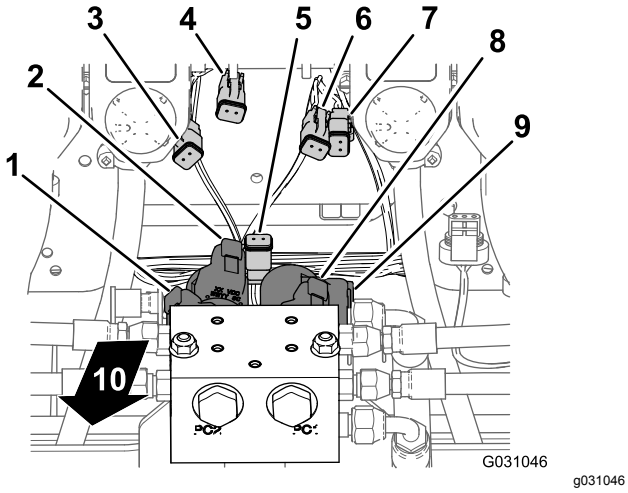


**Figur 131**

1. Konnektor med 2 ben – venstre nedre solenoide (løftecylindermanifold)
2. Konnektor med 2 ben – venstre øvre solenoide (løftecylindermanifold)
3. Konnektor med 2 sokler – venstre nedre (konnektor til primært ledningsnet)
4. Konnektor med 2 sokler – venstre øvre (konnektor til primært ledningsnet)
5. Konnektor med 2 sokler – aktiver solenoide (konnektor til primært ledningsnet)
6. Konnektor med 2 sokler – højre øvre (konnektor til primært ledningsnet)
7. Konnektor med 2 sokler – højre øvre (konnektor til primært ledningsnet)
8. Konnektor med 2 ben – højre øvre solenoide (løftecylindermanifold)
9. Konnektor med 2 ben – højre nedre solenoide (løftecylindermanifold)
10. Bagsiden af maskinen

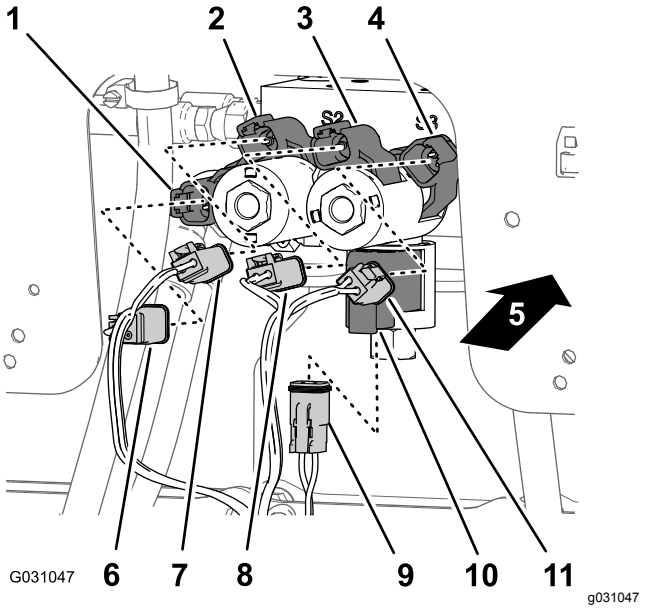


**Figur 132**

1. Konnektor med 2 ben – højre nedre solenoide (løftecylindermanifold)
2. Konnektor med 2 ben – højre øvre solenoide (løftecylindermanifold)
3. Konnektor med 2 ben – venstre øvre solenoide (løftecylindermanifold)
4. Konnektor med 2 ben – venstre nedre solenoide (løftecylindermanifold)
5. Bagsiden af maskinen
6. Konnektor med 2 sokler – Højre ned (konnektor til primært ledningsnet)
7. Konnektor med 2 sokler – højre øvre (konnektor til primært ledningsnet)
8. Konnektor med 2 sokler – venstre øvre (konnektor til primært ledningsnet)
9. Konnektor med 2 sokler – aktiver solenoide (konnektor til primært ledningsnet)
10. Konnektor med 2 ben – aktiver solenoide (løftecylindermanifold)
11. Konnektor med 2 sokler – venstre nedre (konnektor til primært ledningsnet)

2. Ved nedre højre solenoide sluttes bageste ledningsnets konnektor med 2 sokler mærket **Right Down (højre ned)** til konnektoren med 2 ben til den højre, nedre solenoide (Figur 131 og Figur 132).
3. Ved øvre højre solenoide sluttes bageste ledningsnets konnektor med 2 sokler mærket **Right Up (højre op)** til konnektoren med 2 ben til den højre, øvre solenoide (Figur 131 og Figur 132).
4. Ved nedre venstre solenoide sluttes bageste ledningsnets konnektor med 2 sokler mærket **Left Down (venstre ned)** til konnektoren med 2 ben til den venstre, nedre solenoide (Figur 131 og Figur 132).
5. Ved øvre venstre solenoide sluttes bageste ledningsnets konnektor med 2 sokler mærket

**Left Up (venstre op)** til konnektoren med 2 ben til den venstre, øvre solenoide.

## Tilslutning af ledningsnettet til sprøjteventilerne

1. Før konnektoren med 3 sokler på 203 cm afgreningen af ledningsnettet med mærkaterne **Nozzle Valve 1** (dyseventil 1) til **Nozzle Valve 5** (dyseventil 5) bagud i forhold til 10-ventilbeslaget og under dyseventil 1 til 5 (Figur 133).

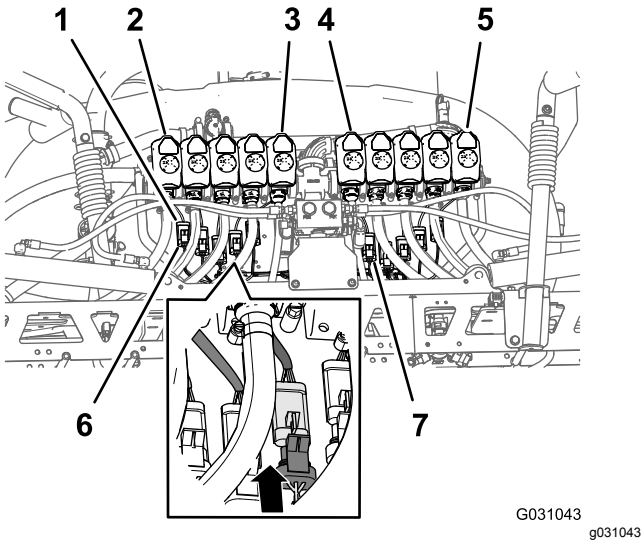


**Figur 133**

1. Konnektor med 3 ben (dyseventil-ledningsnet)
2. Dyseventil 1
3. Dyseventil 5
4. Dyseventil 6
5. Dyseventil 10
6. Konnektor med 3 sokler (bageste ledningsnet – mærket Nozzle 1 (dyse 1))
7. Konnektor med 3 sokler (bageste ledningsnet – mærket Nozzle 6 (dyse 6))

2. Før konnektoren med 3 sokler på 203 cm afgreningen af ledningsnettet med mærkaterne **Nozzle Valve 6** (dyseventil 6) til **Nozzle Valve 10** (dyseventil 10) bagud i forhold til 10-ventilbeslaget og under dyseventil 6 til 10 (Figur 133).
3. Tilslut konnektoren med 3 sokler på det bageste ledningsnet mærket **Nozzle 1** (dyse 1) til konnektoren med 3 ben på ledningsnettet til dyseventil 1 (Figur 133).

   ***Vigtigt:*** **Det er vigtigt, at du tilslutter hvert afmærket konnektor med 3 sokler fra det bageste ledningsnet til den korrekte konnektor md 3 ben ved hver dyseventilposition.**
4. Gentag trin 3 ved dyseventilpositioner 2 til 10 (Figur 133).

## Tilslutning af ledningsnettet til sprøjtepumpen og hastighedssensoren

1. På maskinens bagende inde fra sprøjtepumpen tilsluttes konnektoren med to sokler mærket **Spray Pump Solenoid** (sprøjtepumpens solenoide) på 86 cm afgreningen af ledningsnet til konnektoren med 2 ben på relæet til pumpen (Figur 134).

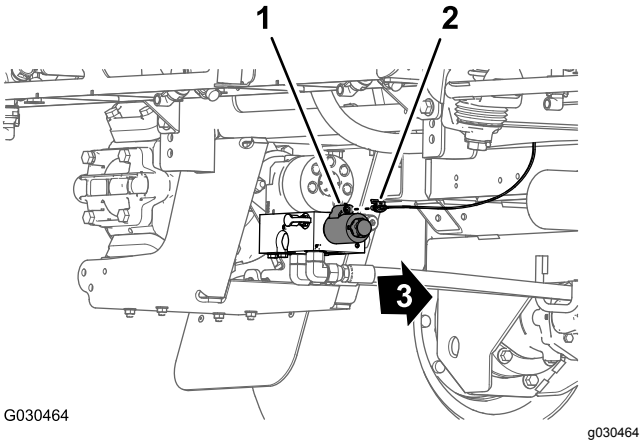


**Figur 134**

1. Konnektor med 2 ben (pumperelæ)
2. Konnektor med 2 sokler – 86 cm afgrening af ledningsnet
3. Maskinens forende

2. Ved maskinens bagende (mellem højre stelrør og højre skærm) tilsluttes hastighedssensorens konnektor med 3 ben ved højre hydrauliktraktionsmotor fra konnektoren med 3 sokler (ikke afmærket) fra bageste hovedledningsnet (Figur 135).

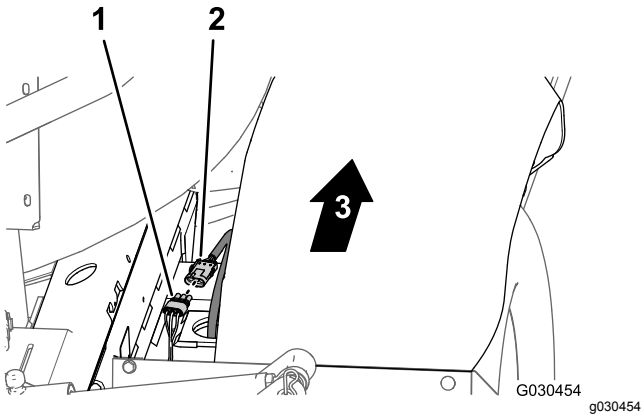


**Figur 135**

1. Konnektor med 3 sokler (bageste hovedledningsnet)
2. Konnektor med 3 ben (hydraulikmotor-ledningsnet)
3. Maskinens forende

## Føring af ledningsnettet gennem motorrummet

1. Før 165 cm afgreningen af ledningsnettet op og ind i den bageste del af motorrummet, langs den højre støtte til motorskjoldet – foran kanalen, der forbinder luftfilteret og motoren (Figur 136).

   **Bemærk:** Du skal fastgøre 165 cm afgreningen af det bageste ledningsnet i Føring af det elektriske navigationsledningsnet til batteriet (side 70).

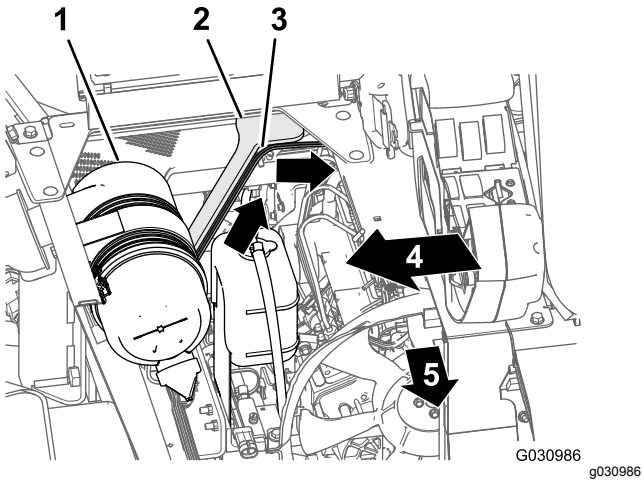


**Figur 136**

1. Luftfilter (motor)
2. Motorskjoldstøtte (højre)
3. 165 cm afgrening (bageste ledningsnet)
4. Højre side af maskinen
5. Maskinens forende

2. Før 165 cm afgreningen af ledningsnettet på tværs af sædekassens vinkel og ned langs venstre støtte til motorskjoldet (Figur 137).

   **Bemærk:** Du skal fastgøre 165 cm afgreningen af det bageste ledningsnet i Føring af det elektriske navigationsledningsnet til batteriet (side 70).

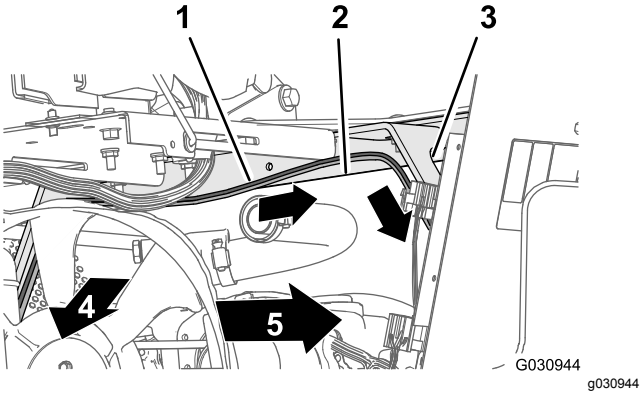


**Figur 137**

1. 165 cm afgrening (bageste ledningsnet)
2. Sædekassevinkel
3. Motorskjoldets støtte (venstre)
4. Maskinens forende
5. Venstre side af maskinen

3. Før 165 cm afgreningen af ledningsnettet ned langs venstre støtte til motorskjoldet og under venstre stelrør (Figur 138).

   **Bemærk:** Du skal fastgøre 165 cm afgreningen af det bageste ledningsnet i Føring af det elektriske navigationsledningsnet til batteriet (side 70).

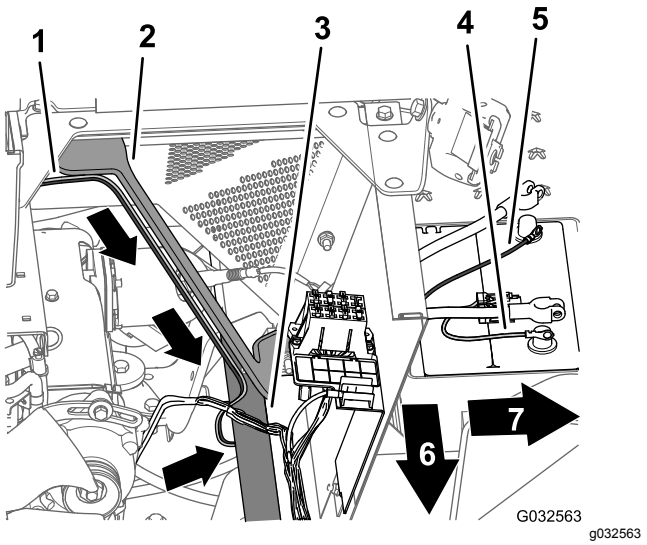


**Figur 138**

1. 165 cm afgrening (bageste ledningsnet)
2. Motorskjoldets støtte (venstre)
3. Venstre stelrør
4. Plusklemme (rød ledning) – 165 cm afgrening (bageste ledningsnet)
5. Minusklemme (sort ledning) – 165 cm afgrening (bageste ledningsnet)
6. Maskinens forende
7. Venstre side af maskinen

4. Før 50 A-sikringen og plus- og minusringklemmen på 165 cm afgreningen af ledningsnettet til toppen af batteriet (Figur 138).

   **Bemærk:** Du afslutter monteringen af ringklemmerne i Montering af det bageste ledningsnet og det elektriske navigationsledningsnet til batterikablerne (side 73).

# 26

# Tilslutning af tryksensorrøret til instrumentpanelmåleren

**Kræver ingen dele**

## Tilslutning af tryksensorrøret til instrumentpanelmåleren

### Maskiner uden et valgfrit slangetromlesæt

1. Juster enden af tryksensorrøret (plastik) til trykmåleren i instrumentpanelet, så den passer med låsemuffen til rørkoblingen (Figur 139).

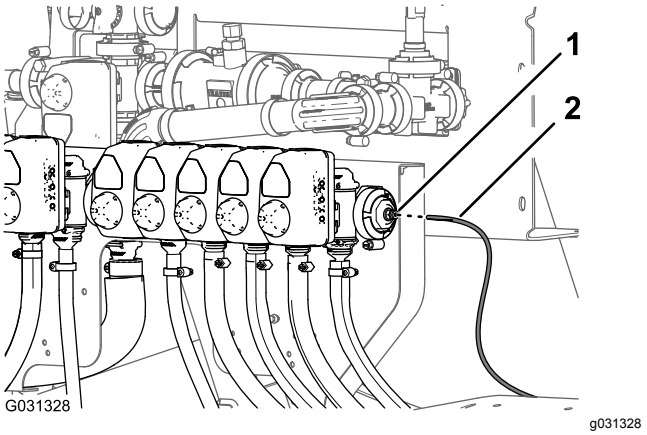


**Figur 139**

1. Låsemuffe (rørkobling)
2. Tryksensorrør (instrumentpanelets trykmåler)

2. Sæt sensorrøret i låsemuffen, så røret sidder korrekt (Figur 139).

## Tilkobling af tryksensorrøret

### Valgfrit sprøjtepistolsæt eller valgfrit drejeligt slangetromlesæt

1. Ret enden af tryksensorrøret (plastik) ind efter trykmåleren i instrumentpanelet, så det passer med låsemuffen til rørkoblingen (Figur 140 og Figur 141).

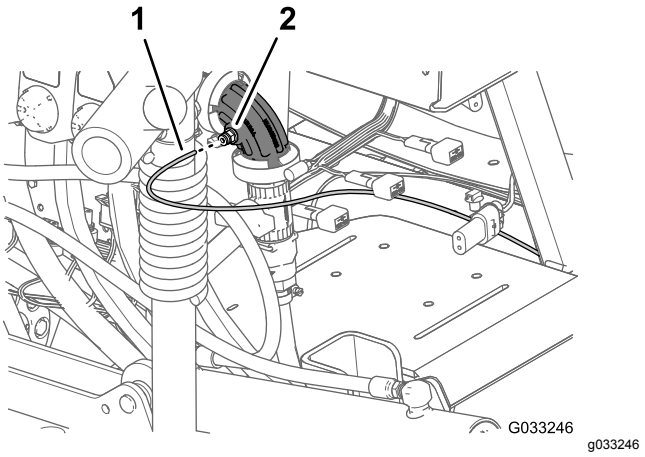


**Figur 140**
Valgfrit sprøjtepistolsæt

1. Tryksensorrør (instrumentpanelets måler)
2. Rørkobling (90° knærør – dyseventil 10)

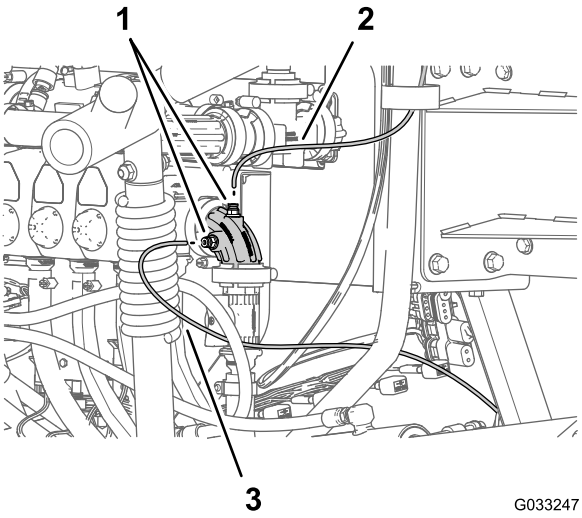


**Figur 141**

Valgfrit drejeslangetromlesæt

1. Tryksensorrør (drejetromlemåler)
2. Rørkoblinger (90° knærør – dyseventil 10)
3. Tryksensorrør (instrumentpanelets måler)

2. Sæt sensorrøret i låsemuffen, indtil røret sidder helt på plads (Figur 140 og Figur 141).

# 27

# Montering af navigations-modtageren

**Dele, der skal bruges til dette trin:**

| | |
|---|---|
| 1 | Navigationsmodtager – GeoLink-præcisions-sprøjtesæt (model 41623) |
| 1 | Modtagerbeslag |
| 2 | Bøjleskrue |
| 1 | RTK-antennebeslag (valgfrit CDMA RTK-korrektionsmodemsæt eller GSM RTK-korrektionsmodemsæt) |
| 4 | Flangelåsemøtrik (3/8 tomme) |
| 3 | Sekskantbolt (5 x 16 mm) |
| 3 | Spændeskive (5 mm) |
| 1 | Mobilantenne (valgfrit CDMA RTK-korrektionsmodemsæt eller GSM RTK-korrektionsmodemsæt) |
| 1 | Koaksialkabel (valgfrit CDMA RTK-korrektionsmodemsæt eller GSM RTK-korrektionsmodemsæt) |
| 1 | Seriemærkat (del af sæt til X25 eller X30 GeoLink-præcisionssprøjtesystemerne) |

## Montering af navigationsmodtageren på maskinen

1. Juster åbningen i midten af modtagerbeslaget, så den er ud for svejsesømmen i midten af styrtbøjlerøret (Figur 142).

   **Bemærk:** Sørg for, at den største flange med 2 huller er bag styrtbøjlerøret og den mindre flange, men med 1 hul foran.

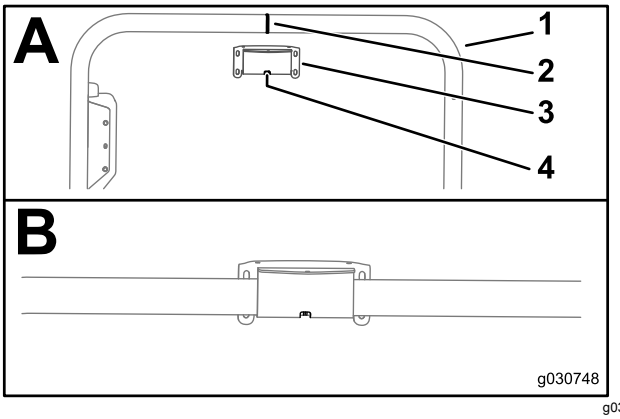


g030748

**Figur 142**

1. Styrtbøjlerør
2. Svejsesøm (styrtbøjlerør)
3. Modtagerbeslag
4. Åbning

2. Saml modtagerbeslaget og styrtbøjlerøret som følger:
   - Hvis din maskine er forsynet med et satellitnavigationssystem (GNSS) med et wide area augmentation system (WAAS), monteres modtagerbeslaget på styrtbøjlerøret (Figur 143) med de 2 U-bolte og 4 flangelåsemøtrikker (3/8 tomme).

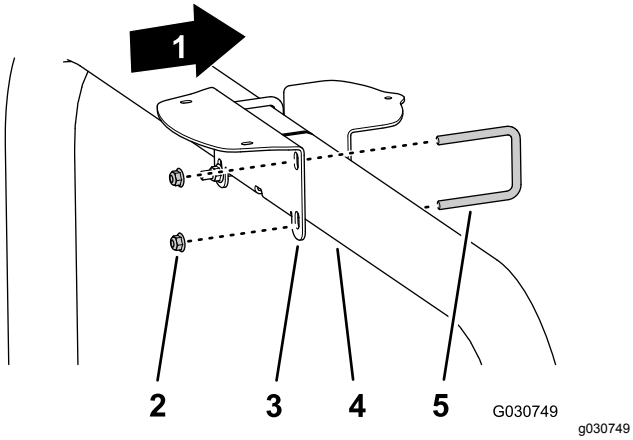


**Figur 143**

1. Maskinens forende
2. Flangelåsemøtrikker (3/8 tomme)
3. Modtagerbeslag
4. Styrtbøjlerør
5. Bøjleskrue

   - Hvis din maskine er forsynet med GNSS og CDMA- eller GSM RTK-korrektionsmodemsættet, monteres modtagerbeslaget og RTK-antennebeslaget på styrtbøjlerøret (Figur 144) med de 2 U-bolte og 4 flangelåsemøtrikker (3/8 tomme).

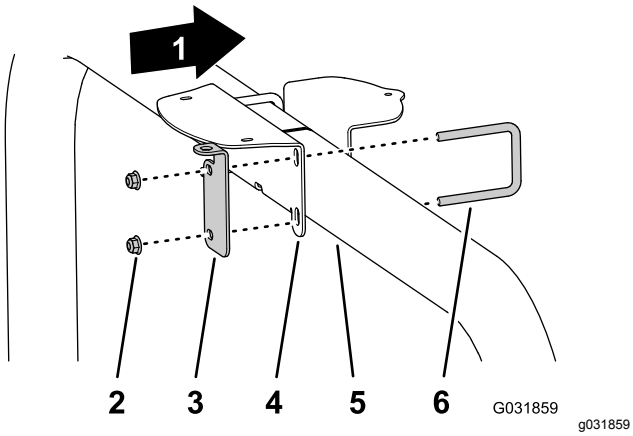


**Figur 144**

1. Maskinens forende
2. Flangelåsemøtrikker (3/8 tomme)
3. RTK-antennebeslag
4. Modtagerbeslag
5. Styrtbøjlerør
6. Bøjleskrue

3. Spænd møtrikkerne til 37 til 45 N·m.
4. Placer de 3 gevind i bunden af navigations-modtageren, så de passer med de tre huller i modtagerbeslaget (Figur 145).

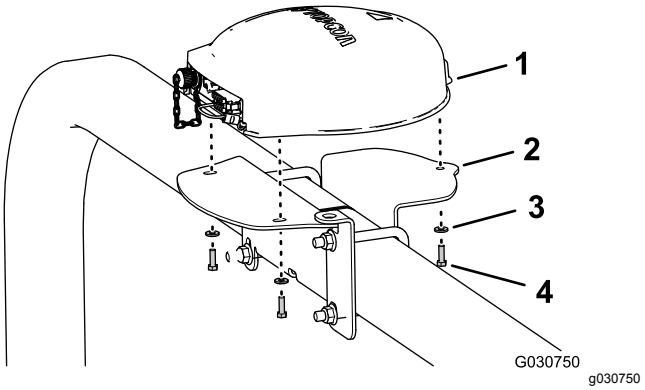


**Figur 145**

Vist med RTK-antennebeslag; maskiner kun med GNSS ligner dette

1. Navigationsmodtager
2. Modtagerbeslag
3. Spændeskiver (5 mm)
4. Sekskantbolt (5 x 16 mm)

5. Monter modtageren på beslaget (Figur 145) med de 3 sekskantbolte (5 x 16 mm) og 3 spændeskiver (5 mm).
6. Spænd de 3 bolte til et moment på 5,76 to 7,12 N·m.
7. Påfør seriemærkaten på modtagerbeslaget (Figur 146).

   **Bemærk:** Mærkaten er en del af sættet til X25 eller X30 GeoLink-præcisionssprøjtesystemerne.

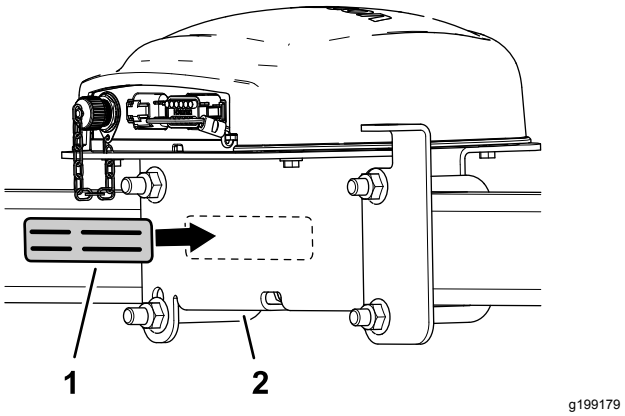


**Figur 146**

1. Seriemærkat
2. Modtagerbeslag

# Montering af RTK-antennen til navigationsmodtageren

**Bemærk:** Monter RTK-antennen, hvis din maskine er udstyret med et CDMA RTK- eller GSM RTK-korrektionsmodem.

1. Placer koaksialkoblingen gennem åbningen i RTK-antennebeslaget, så den passer med gevindet i koblingens kantplade (Figur 147).

   **Bemærk:** Drej koaksialkoblingen som krævet, så det flade stykke af kantpladens gevind passer med den flade del ved åbningen i RTK-antennebeslaget.

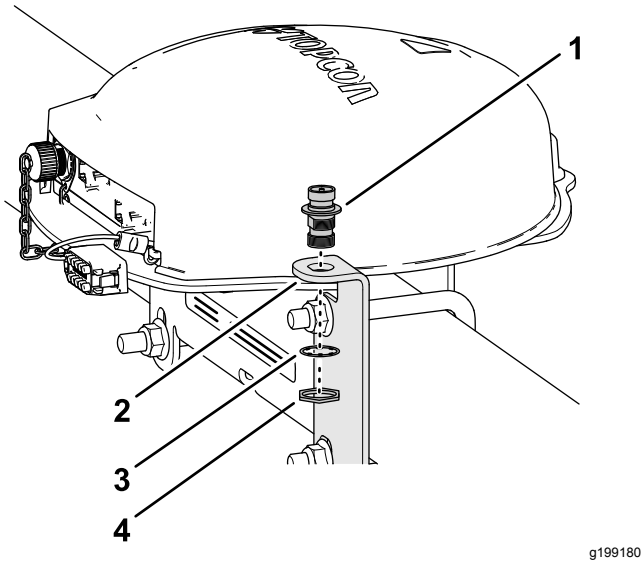


**Figur 147**

| | |
|---|---|
| 1. Koaksialkobling | 3. Låseskive |
| 2. RTK-antennebeslag | 4. Kontramøtrik |

2. Monter koaksialkoblingen på antennebeslaget med låseskiven og kontramøtrikken, og stram møtrikken med håndkraft (Figur 147).
3. Monter RTK-antennen på koaksialkoblingens øvre fitting, og stram antennens riflede møtrik med håndkraft (Figur 148).

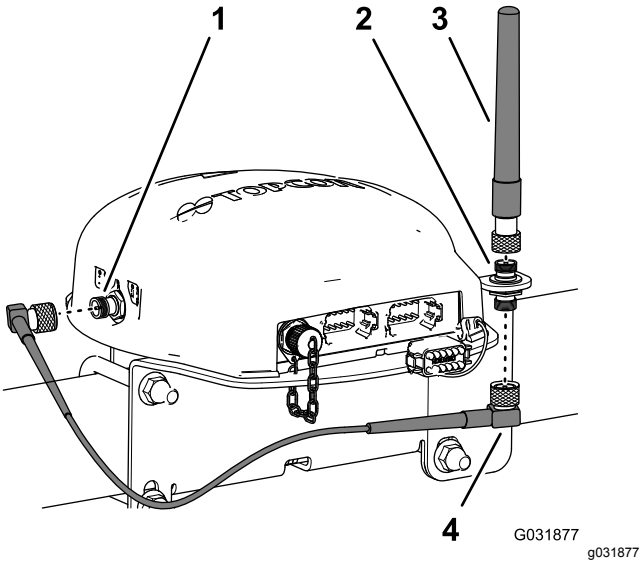


**Figur 148**

| | |
|---|---|
| 1. Koaksialkonnektor (CDMA- eller GSM-mobilmodem) | 3. RTK-antenne |
| 2. Koaksialkobling | 4. Antennekabel |

4. Sæt løst antennekablet på koaksialkoblingens nederste fitting (Figur 148).
5. Før kablet bagom navigationsmodtageren til koaksialkonnektoren på CDMA- eller GSM-mobilmodemmet (Figur 148).
6. Sæt antennekablet i koaksialkonnektoren på CDMA- eller GSM-mobilmodemmet (Figur 148).
7. Stram antennekablets riflede møtrikker med håndkraft.

# 28

# Montering af sprøjtemonitor

**Dele, der skal bruges til dette trin:**

| | |
|---|---|
| 1 | Sprøjtemonitor – GeoLink-præcisionssprøjtesæt (model 41623) |
| 1 | Displayafdækning |
| 1 | Kuglebeslag – GeoLink-præcisionssprøjtesæt (model 41623) |
| 1 | Monitorarm – GeoLink-præcisionsprøjtesæt (model 41623) |
| 1 | Forstærkningsplade |
| 4 | Flangehovedbolt (1/4 x 1-1/2 tommer) |
| 4 | Flangelåsemøtrik (1/4 tomme) |

## Montering af displayafdækningen på sprøjtemonitoren

1. Bag på sprøjtemonitoren, med de 2 konnektorer (26 ben) justeret nedad, afmonteres den øverste låsemøtrik (5 mm) fra tappen på kugledrejefittingen (Figur 149).

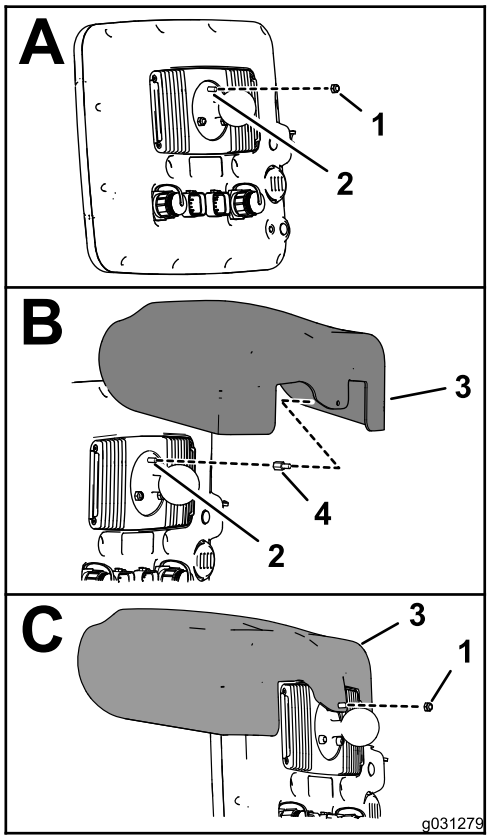


g031279

**Figur 149**

1. Låsemøtrik (5 mm)
2. 5 mm tap (sprøjtemonitor på kugledrejefittingen)
3. Displayafdækning
4. Gevindafstandsstykke

2. Påfør et lag gevindlåsemiddel (vægesmurt – mellem til høj styrke) på gevindene til møtriksdelen på gevindafstandsstykket (Figur 150).

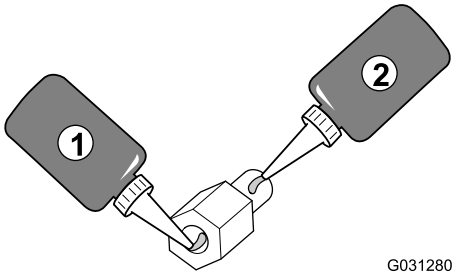


g031280

**Figur 150**

1. Gevindlåsemiddel (vægesmurt – mellem til høj styrke) – møtrikgevind på
2. Gevindlåsemiddel (vægesmurt – mellem til høj styrke) – tapgevind

3. Skru afstandsstykket ind i tappen til kugledrejefittingen (Figur 149), og spænd afstandsstykket til 2,50 N·m.
4. Påfør et lag gevindlåsemiddel (vægesmurt – mellem til høj styrke) på gevindene til

møtriksdelen på gevindafstandsstykket (Figur 150).

5. Placer hullet i displayafdækningen, så det står ud for gevindafstandsstykkets tap (Figur 149).
6. Monter hjelmen på monitoren (Figur 149) med låsemøtrikken (5 mm), du afmonterede i trin 1.
7. Spænd møtrikken til et moment på 250 N·m.

## Boring af instrumentpanel

1. Ved maskinens instrumentpanel findes instrumentpanelskruen til højre for panelets hulkrans (Figur 151).

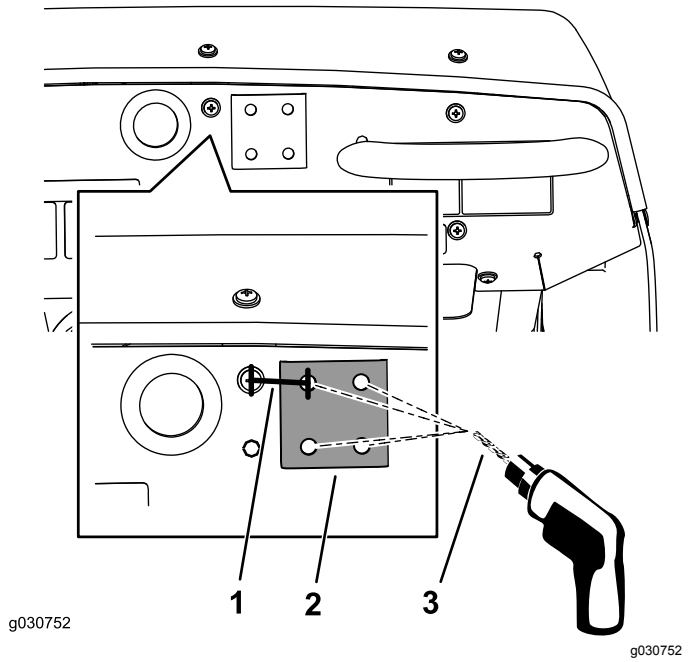


**Figur 151**

1. 33,3 mm
2. afstiverplade
3. 8 mm bor

2. Til højre for midten af skruen afmåles 33,3 mm, og denne placering markeres med en blyant med en lodret linje (Figur 151).
3. Mål 21 cm ned fra den øverste kant af instrumentbrættet, og marker placeringen med en vandret linje.
4. Udstans instrumentpanelet på skæringspunktet mellem mærkerne.
5. Bor i instrumentbrættet ved udstansningsmærket med et 8 mm bor (Figur 151).
6. Fastgør midlertidigt den flade side af afstiverpladen til instrumentpanelet med en flangebolt (5/16 x 3/4 tomme).
7. Juster afstiverpladen vandret til toppen af instrumentpanelet. Brug afstiverpladen som skabelon, og bor de resterende 3 huller i panelet (Figur 151).
8. Fjern afstiverpladen fra fronten af instrumentpanelet.

## Montering af sprøjtemonitoren til maskinens instrumentpanel

1. Monter kugledrejebeslaget på instrumentpanelet med de 4 bolte (1/4 x 1-1/2 tomme), afstiverpladen og flangelåsemøtrikken (1/4 tomme) som vist i Figur 152.

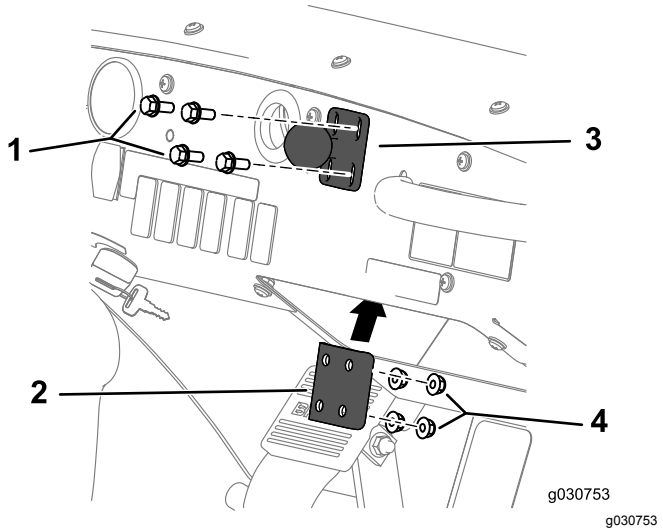


**Figur 152**

1. Bolt (¼ x 1½ tomme)
2. Kugledrejebeslag
3. Afstiverplade
4. Flangelåsemøtrik (1/4 tomme)

2. Tilspænd boltene og møtrikkerne med et moment på 1.017 til 1.243 Ncm.
3. Løsn skruegrebet på monitorarmen, indtil du kan glide både kugledrejebeslaget til fittingen bag på sprøjtemonitoren og kugledrejebeslaget ved instrumentpanelet ind i monitorarmen (Figur 153).

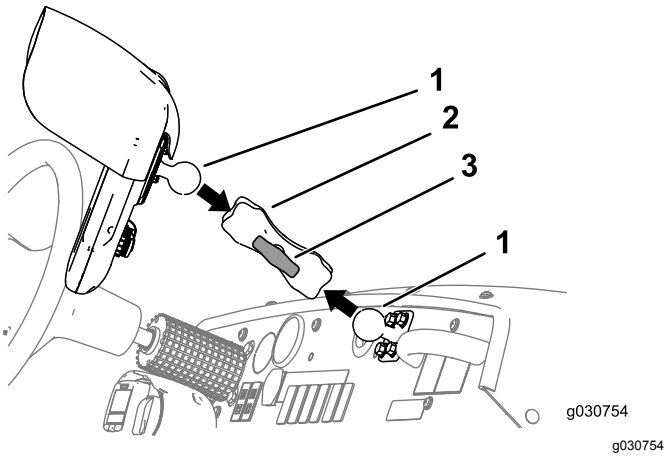


**Figur 153**

1. Kugledrejeled
2. Monitorarm
3. Skrue

4. Fra førersædet (venstre sæde) justeres placeringen af sprøjtemonitoren, så du nemt kan se displayet (Figur 153).
5. Stram skruegrebet til monitorarmen med håndkraft (Figur 153).

# 29

# Montering af ledningsnet til navigationskomponenter

**Dele, der skal bruges til dette trin:**

| | |
|---|---|
| 1 | Dataledningsnet (navigationssystem) – GeoLink-præcisionssprøjtesæt (model 41623) |
| 1 | Ledningsnet (navigationssystem) – GeoLink-præcisionssprøjtesæt (model 41623) |
| 5 | Kabelbånd |

## Tilslutning af navigationsdata-ledningsnettet og det elektriske ledningsnet

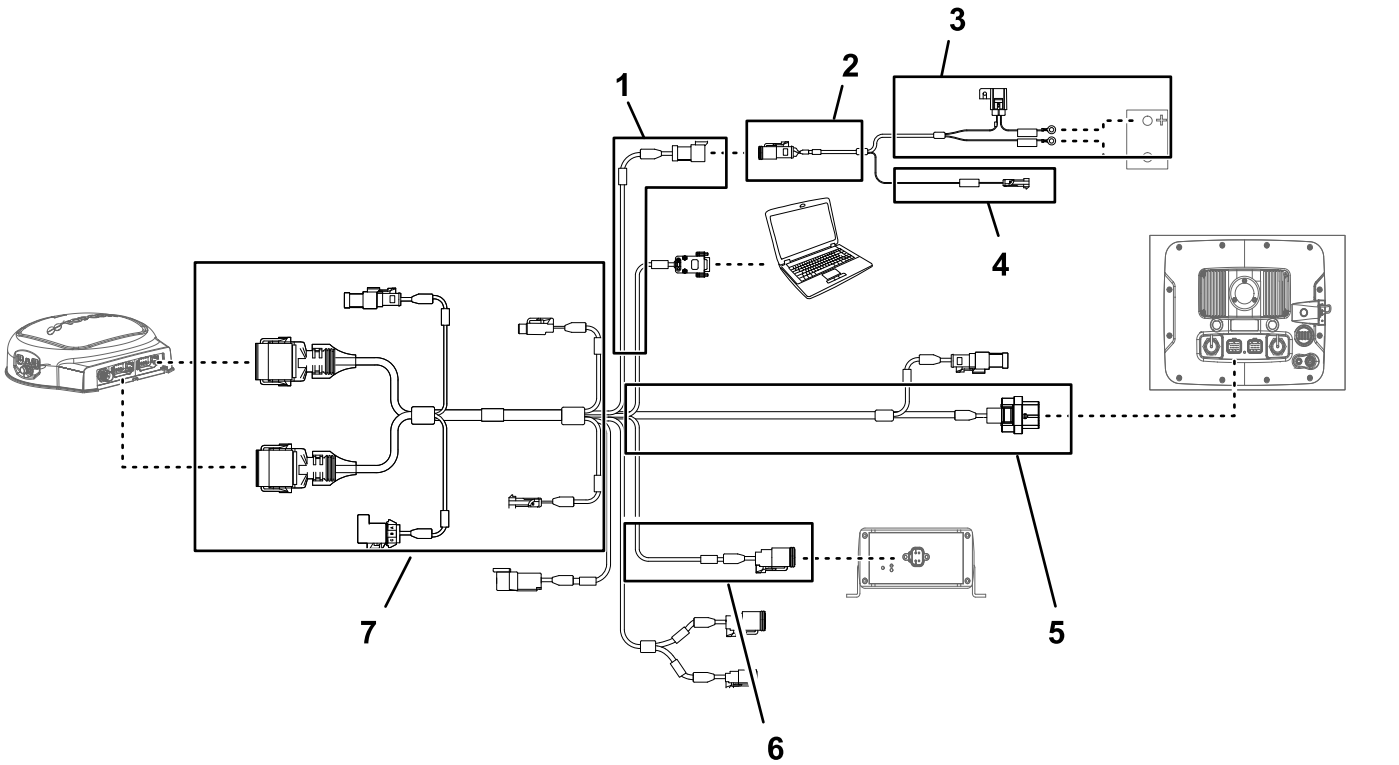


**Figur 154**

1. 100 cm afgreningsledning fra dataledningsnettet (elektrisk strøm)
2. 100 cm afgreningsledning fra batteriets ledningsnet
3. 220 cm afgreningsledning fra batteriets ledningsnet
4. 100 cm afgreningsledning fra batteriets ledningsnet (tilkoblet strøm)
5. 390 cm afgreningsledning fra dataled-ningsnettet (navigationsmodtager)
6. 13 cm afgreningsledning fra dataledningsnettet (sættets ledningsnetgrænseflade)
7. 220 cm afgreningsledning fra dataledningsnettet (sprøjtemonitor)

***Vigtigt:*** **Nogle af dataledningsnettets konnektorer anvendes ikke. Sørg for, at alle dæksler og propper til ubrugte konnektorer sidder korrekt.**

Tilslut konnektoren med 3 sokler (strøm-interface) fra det elektriske navigationsledningsnet til dataledningsnettets konnektor med 3 ben (strøm-interface) (Figur 154 og Figur 155).

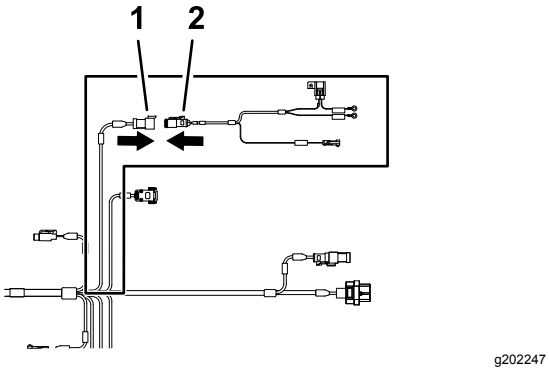


**Figur 155**

1. Stik med 3 ben – dataledningsnet (SYSTEMSTRØMSADSKILLELSE)
2. Stik med 3 sokler – batteriets ledningsnet (elektrisk – strømgrænseflade)

# Føring og tilslutning af datakablet til navigationsmodtageren

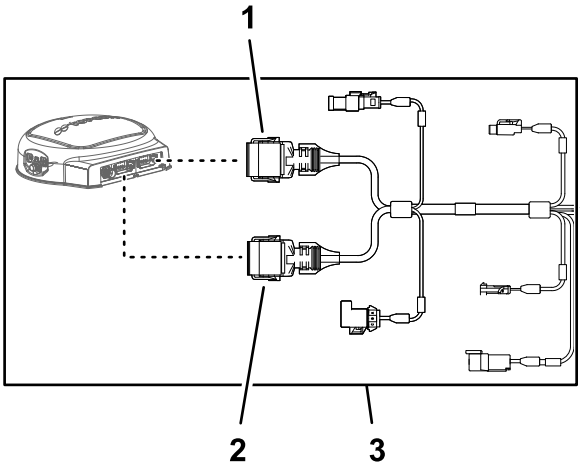


**Figur 156**

1. Dataledningsnet med konnektor med 12 sokler (grå) (navigationsmodtager)
2. Dataledningsnet med konnektor med 12 sokler (sort) (navigationsmodtager)
3. 390 cm afgreningsledning fra dataledningsnettet (navigationsmodtager)

1. Før 390 cm afgreningen af dataledningsnettet til højre side af motorrummet (ved siden af luftfiltret til motoren) og bagud under den nederste højre del af det bageste motorskjold (Figur 157).

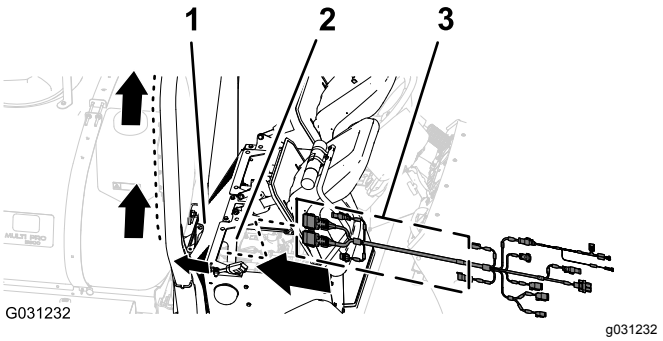


**Figur 157**

1. Motorskjold
2. Motorrum
3. 390 cm afgrening (dataledningsnet)

2. Før 390 cm afgreningen af dataledningsnettet langs styrtbøjlens højre rør med konnektoren med 12 sokler (grå) og konnektoren med 12 sokler (sort) op mod navigationsmodtageren (Figur 158).

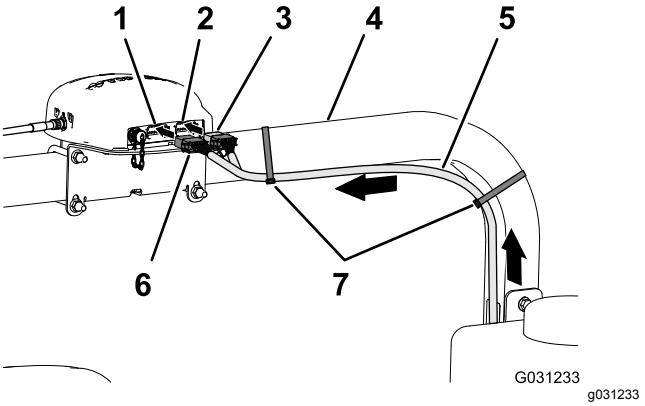


**Figur 158**

1. Konnektor med 12 ben, venstre (grå) – navigationsmodtager
2. Konnektor med 12 ben, højre (sort) – navigationsmodtager
3. Stik med 12 sokler (sort) – dataledningsnet
4. Højre styrtbøjlerør
5. 390 cm afgrening af dataledningsnet
6. Stik med 12 sokler (grå/sort) – dataledningsnet
7. Kabelbånd

3. Placer de 2 nøgler ved den lange front af den grå og sorte konnektor med 12 sokler fra dataledningsnettet med de 2 nøgleåbninger i den nederste vandrette væg i den venstre (grå) konnektor med 12 ben til navigationsmodtageren (Figur 159).

   **Bemærk:** Vær forsigtig, når du tilslutter ledningsnettet til navigationsmodtageren; netkonnektorernes justeringsnøgler passer kun til navigationsmodtagerens konnektorben.

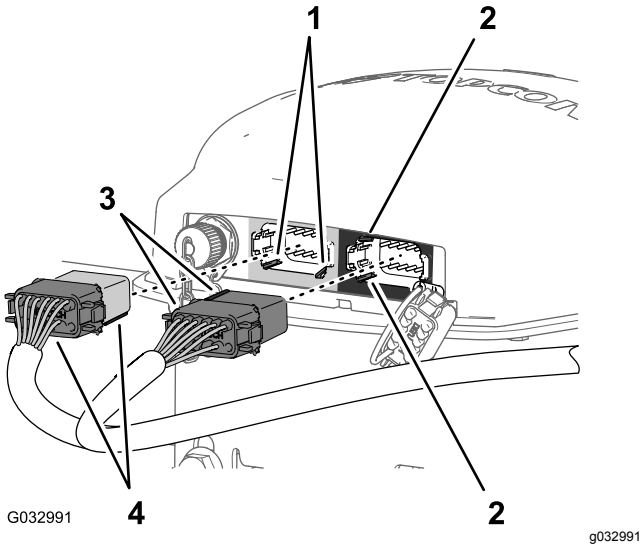


**Figur 159**

1. Nøgleåbninger – nederste vandrette væg (venstre (grå) konnektor med 12 ben – navigationsmodtager)
2. Nøgleåbninger – venstre lodrette væg (højre (sort) konnektor med 12 ben – navigationsmodtager)
3. Justeringsnøgler – kort front (sort) konnektor med 12 sokler – dataledningsnet
4. Justeringsnøgler – lang front (grå/sort) konnektor med 12 sokler – dataledningsnet

4. Tilslut den grå og sorte konnektor med 12 sokler fra dataledningsnettet til den venstre (grå) konnektor med 12 ben til navigationsmodtageren, så konnektorens låsemekanisme aktiveres (Figur 159).
5. Placer de 2 nøgler ved den korte side af den sorte konnektor med 12 sokler fra dataledningsnettet, så de står ud for de 2 nøgleåbninger i den venstre, lodrette væg i den højre (sorte) konnektor med 12 ben til navigationsmodtageren (Figur 159).

   **Bemærk:** Vær forsigtig, når du tilslutter ledningsnettet til navigationsmodtageren; netkonnektorernes justeringsnøgler passer kun til navigationsmodtagerens konnektorben.
6. Tilslut kun den sorte konnektor med 12 sokler fra dataledningsnettet til den venstre (sorte) konnektor med 12 ben til navigationsmodtageren, så konnektorens låsemekanisme aktiveres (Figur 159).
7. Fastgør 390 cm afgreningen af dataledningsnettet til styrtbøjlens højre rør med 2 kabelbånd som vist i Figur 158.

   **Bemærk:** Sørg for, at kablet ikke er spændt stramt ud mellem konnektorerne med 12 sokler og kabelbåndet.

# Tilslutning af det elektriske navigationsledningsnet og dataledningsnet til maskinens bageste ledningsnet

1. Før 100 cm afgreningen af det elektriske ledningsnet (Figur 160) med konnektoren med 1 ben ned til det område, hvor det forreste og bageste ledningsnet til maskinen tilsluttes. Se Figur 120 i Tilslutning af forreste og bageste ledningsnet (side 51).

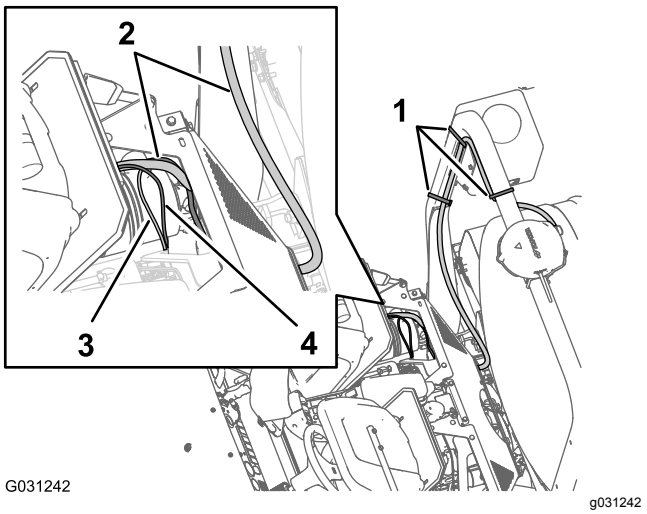


**Figur 160**

1. Kabelbånd
2. 390 cm – afgrening af dataledningsnet
3. 100 cm – afgrening af elektrisk ledningsnet
4. 100 cm – afgrening af dataledningsnet

2. Før 100 cm afgreningen af dataledningsnettet (Figur 160) med konnektoren med 4 ben til CAN 2/sprøjtestyreenheden, ned til det område, hvor det forreste og bageste ledningsnet til maskinen tilsluttes. Se Figur 120 i Tilslutning af forreste og bageste ledningsnet (side 51).
3. Tilslut dataledningsnettets konnektor med 4 ben fra CAN 2/sprøjtestyreenheden til konnektoren med 4 sokler på bageste ledningsnet fra CAN 2/sprøjtestyreenhedens kredsløb (Figur 161).

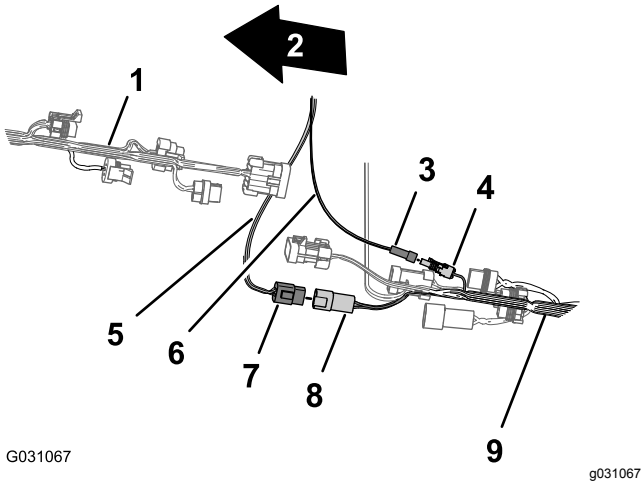


**Figur 161**

1. Maskinens forende
2. Maskinens forreste ledningsnet
3. Konnektor med 1 ben – afgrening af elektrisk ledningsnet (strømførende)
4. Konnektor med 1 sokkel – bageste ledningsnet (strømførende)
5. Dataledningsnet (CAN 2/sprøjtestyre-enhed)
6. El-ledningsnet (strømførende)
7. Konnektor med 4 ben – dataledningsnet (CAN 2/sprøjtestyre-enhed)
8. Konnektor med 4 sokler – bageste ledningsnet (CAN 2/sprøjtestyreenhed)
9. Maskinens bageste ledningsnet

4. Tilslut konnektoren med 1 ben fra el-ledningsnettet til konnektoren med 1 sokkel på det bageste ledningsnet (Figur 161).

## Føring af det elektriske navigationsledningsnet til batteriet

1. Før 220 cm afgreningen af det elektriske ledningsnet til navigationssystemet på tværs af sædekassens vinkel og ned langs venstre støtte til motorskjoldet (Figur 162).

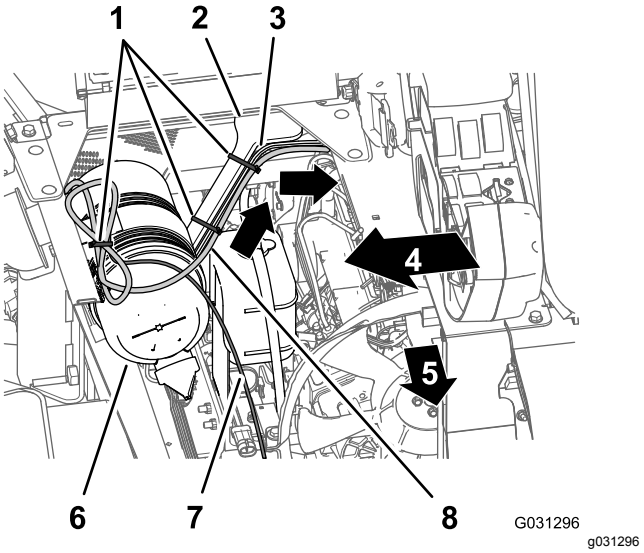


**Figur 162**

1. Kabelbånd
2. Motorskjoldets støtte
3. 165 cm afgrening (bageste ledningsnet)
4. Højre side af maskinen
5. Maskinens forende
6. Luftfilter (motor)
7. 220 cm afgrening (dataledningsnet)
8. 220 cm afgrening (elektrisk navigationsledningsnet)

2. Fastgør ledningsnettet på motorskjoldets støtte med kabelbånd (Figur 162).
3. Før 220 cm afgreningen af det elektriske ledningsnet til navigationssystemet ned langs venstre støtte til motorskjoldet og under venstre stelrør (Figur 163).

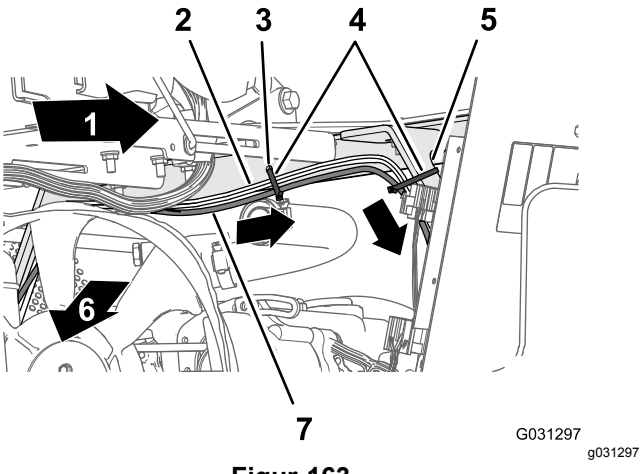


**Figur 163**

1. Venstre side af maskinen
2. 165 cm afgrening (bageste ledningsnet)
3. Hul i sædekassevinkel)
4. Kabelbånd
5. Motorskjoldets støtte
6. Maskinens forende
7. 220 cm afgrening (elektrisk navigationsledningsnet)

4. Fastgør ledningsnettet til hullet i sædekassevinklen og motorskjoldets

støtte med 3 kabelbånd (Figur 163 og Figur 164).

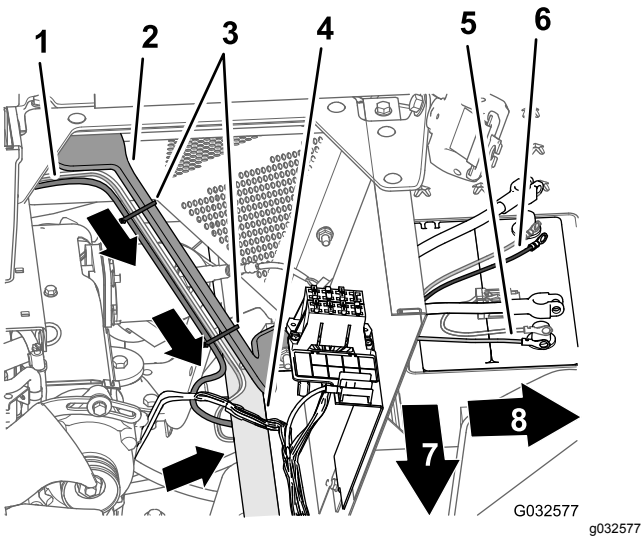


**Figur 164**

1. 165 cm afgrening (bageste ledningsnet)
2. Motorskjoldets støtte
3. Kabelbånd
4. Venstre stelrør
5. Minusringklemme (sort ledning) – 165 cm afgrening (bageste ledningsnet)
6. Plusringklemme (rød ledning) – 165 cm afgrening (bageste ledningsnet)
7. Maskinens forende
8. Venstre side af maskinen

5. Før 10 A-sikringen samt plus- og minusringklemmen fra 220 cm afgreningen af det elektriske ledningsnet til navigationssystemet til toppen af batteriet (Figur 164).

   **Bemærk:** Du afslutter monteringen af ringklemmerne i Føring af det elektriske navigationsledningsnet til batteriet (side 70).

## Føring og tilslutning af datakablet til sprøjtemonitoren

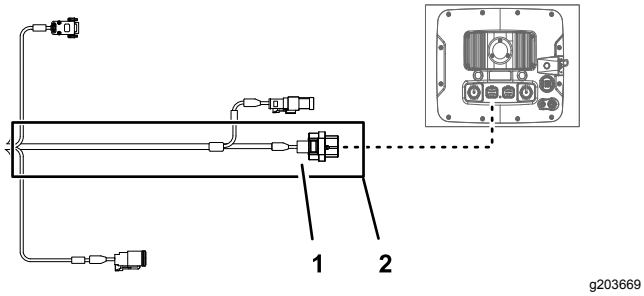


**Figur 165**

1. Konnektor med 26 sokler – dataledningsnet (sprøjtemonitor)
2. 220 cm afgreningsledning fra dataledningsnettet (sprøjtemonitor)

1. På højre side af motorrummet føres 220 cm afgreningen af dataledningsnettet fremad i forhold til motorens luftfilter og ned mod det nederste højre hjørne af køleren (Figur 166).

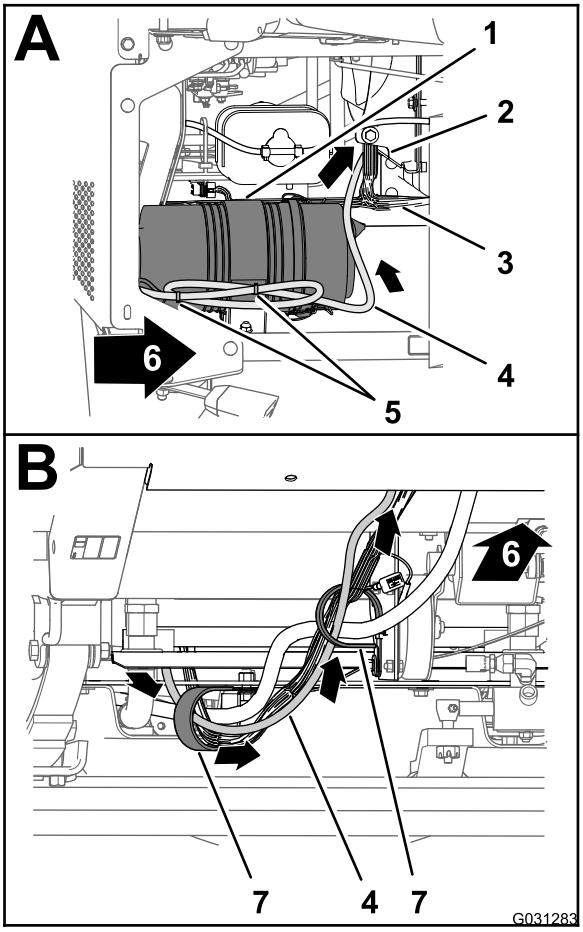


**Figur 166**

1. Luftfilter (motor)
2. Køler
3. Maskinens forreste ledningsnet
4. 220 cm afgrening af dataledningsnet
5. Kabelbånd
6. Maskinens forende
7. R-klemmer

2. Før 220 cm afgreningen af dataledningsnettet fremad og igennem de 2 R-klemmer på undersiden af maskinen (Figur 166).
3. Før 220 cm afgreningen af dataledningsnettet fremad og op igennem kransen, der sidder rundt om hullet i gulvpanelet (Figur 167).

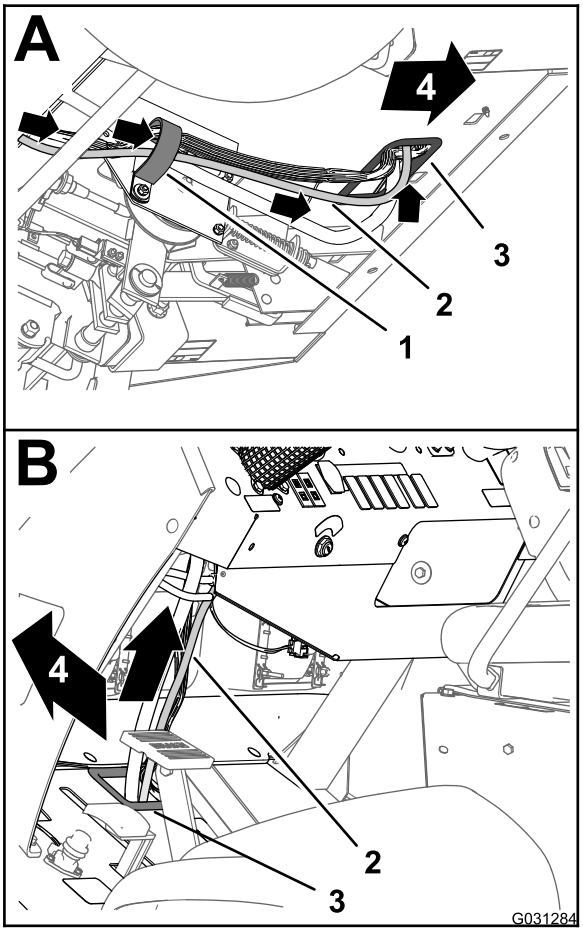


g031284

**Figur 167**

1. R-klemme
2. 220 cm afgrening af dataledningsnet
3. Krans (vognbund)
4. Maskinens forende

4. Før 220 cm afgreningen af dataledningsnettet op og langs maskinens forreste ledningsnet (Figur 167).
5. Før 220 cm afgreningen af dataledningsnettet op igennem kransen, der sidder rundt om hullet i instrumentpanelet (Figur 168).

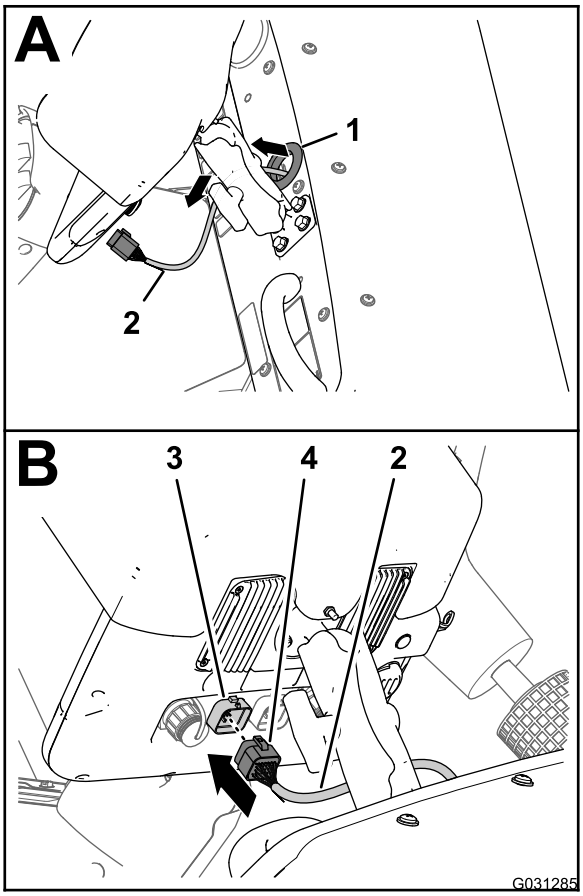


g031285

**Figur 168**

1. Krans (instrumentpanel)
2. 220 cm afgrening af dataledningsnet
3. Konnektor med 26 ben (sprøjtedisplay)
4. Konnektor med 26 sokler – dataledningsnet (sprøjtemonitor)

6. Placer konnektoren med 26 sokler fra dataledningsnettet ud for konnektoren med 26 ben fra sprøjtedisplayet, og tilslut konnektorerne, så låsemekanismen aktiveres (Figur 168).

# Montering af det bageste ledningsnet og det elektriske navigationsledningsnet til batterikablerne

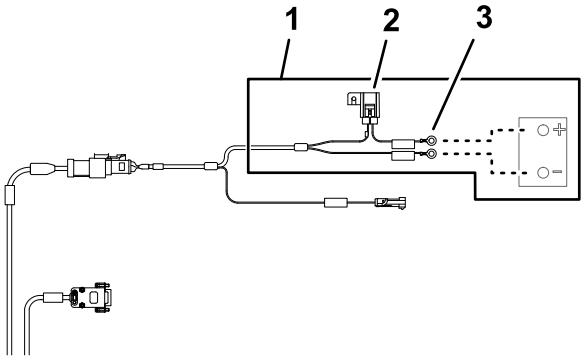


**Figur 169**

1. 220 cm afgreningsledning fra batteriets ledningsnet
2. 10 A-sikring (batteri)
3. Ringklemmer (batteri)

1. Før plusklemmen (rød ledning), minusklemmen (sort ledning) og 50 A-sikringsblokken fra det bageste ledningsnet op mellem batterikassen og maskinens chassis (Figur 170).

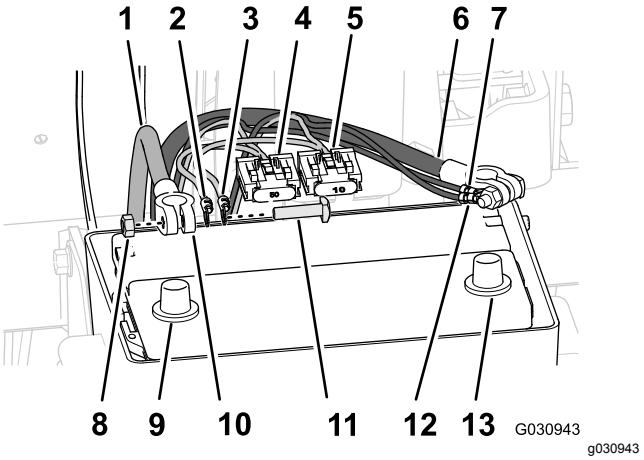


**Figur 170**

1. Plusbatterikabel
2. Positiv ringklemme (rød ledning) – 165 cm afgrening (bageste ledningsnet)
3. Positiv ringklemme (rød ledning) – 220 cm afgrening (elektrisk navigationsledningsnet)
4. 50 A-sikringsblok – bageste ledningsnet
5. 10 A-sikringsblok – elektrisk navigationsledningsnet
6. Negativt batterikabel
7. Sekskantmøtrik
8. Batteripol (plus)
9. Klemme (batterikabel)
10. T-bolt
11. Minusringklemme (sort ledning) – 165 cm afgrening (bageste ledningsnet)
12. Negative ringklemme (sort ledning) – 220 cm afgrening (elektrisk navigationsledningsnet)
13. Batteripol (minus)

2. Før plusklemmen (rød ledning), minusklemmen (sort ledning) og 10 A-sikringsblokken fra navigations-el-ledningsnettet op mellem batterikassen og maskinens chassis.
3. Afmonter T-boltene og sekskantmøtrikkerne fra klemmerne på plus- og minus-batterikablerne (Figur 170).
4. Monter en T-bolt igennem plusklemmen (rød ledning) på det bageste ledningsnet, plusklemmen på det elektriske navigationsledningsnet og klemmen på batteriets pluskabel (Figur 170).
5. Fastgør løst klemmer og T-bolt med en sekskantmøtrik (Figur 170).

   **Bemærk:** Monter ikke batterikablet på batteriet på dette tidspunkt.
6. Monter en T-bolt igennem minusklemmen (sort ledning) på det bageste ledningsnet, minusklemmen på det elektriske navigationsledningsnet og klemmen på batteriets minuskabel (Figur 170).
7. Saml løst klemmer og T-bolt med en sekskantmøtrik (Figur 170).

**Bemærk:** Monter ikke batterikablerne på batteriet på dette tidspunkt.

# 30

# Frakobling af ledningsnettet til det valgfri drejelige slangetromlesæt

**Kræver ingen dele**

## Fremgangsmåde

1. På maskinens bagende skal du finde ledningsnettet til det elektriske slangetromlesæt på bagsiden af sprøjtetanken (Figur 171).

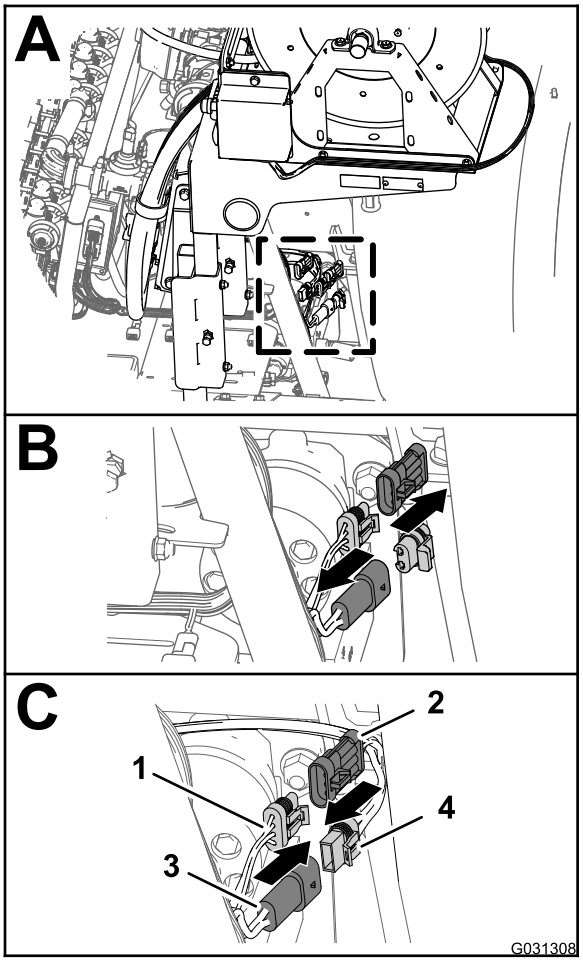


g031308

**Figur 171**

1. Konnektor med 3 sokler (bageste hovedledningsnet)
2. Konnektor med 3 ben (ledningsnet – elektrisk slangetromle)
3. Sokkel med 2 ben (bageste hovedledningsnet)
4. Konnektor med 2 sokler (ledningsnet – elektrisk slangetromle)

2. Afmonter proppen fra konnektoren med 2 ben på det bageste hovedledningsnet til slangetromlens strømforsyning (Figur 171).
3. Tilslut konnektoren med 2 sokler på ledningsnettet til den elektriske slangetromle til konnektoren med 2 ben på det bageste hovedledningsnet (Figur 171).
4. Afmonter hætten fra konnektoren med 3 sokler på det bageste hovedledningsnet til sprøjteledningsnettets sammenkobling (Figur 171).
5. Tilslut konnektoren med 3 ben på ledningsnettet til den elektriske slangetromle til konnektoren med 3 sokler på det bageste hovedledningsnet (Figur 171).

# 31

# Tilslutning af det valgfri skummarkørsæt

**Dele, der skal bruges til dette trin:**

| | |
|---|---|
| 4 | Kabelbånd |

## Tilslutning af kompressorens ledningsnet

1. Ved enden af 236 cm afgreningen af ledningsnettet justeres konnektoren med 4 sokler på ledningsnettet til finishingsættet efter konnektoren med 4 ben til kompressorens ledningsnet (Figur 172).

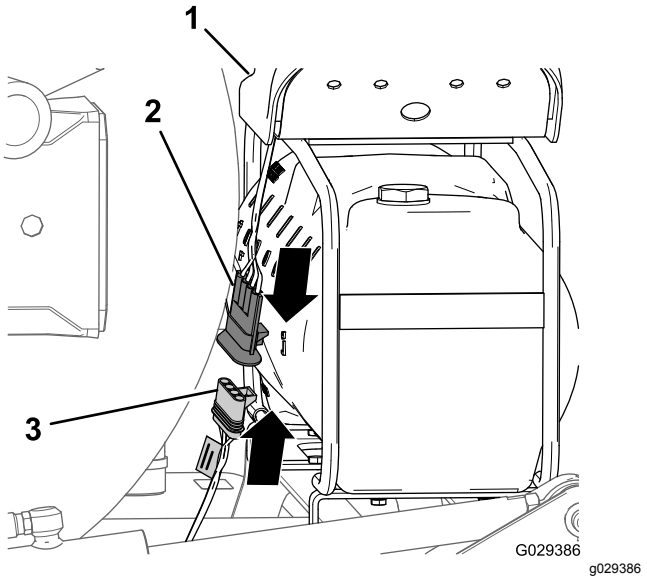


**Figur 172**

1. Kompressor
2. Konnektor med 4 ben (ledningsnet til kompressor)
3. Konnektor med 4 sokler (ledningsnet til finishingsæt)

2. Sæt 4-benkonnektoren ind i 4-sokkelkonnektoren (Figur 172).

   **Bemærk:** Tryk konnektorerne sammen, indtil låsen klikker på plads.

## Tilslutning af rør til skummarkørdyser

1. Før slangerne til skumdyserne på venstre og højre bomsektion indad og igennem R-klemmen i nærheden af drejepunktet for hver ydre bomsektion (Figur 173).

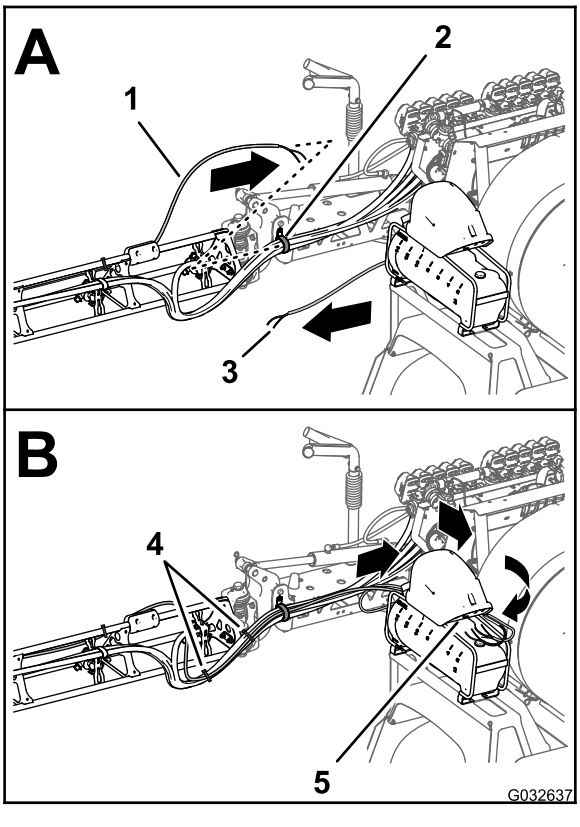


**Figur 173**

1. Rør – skummarkørens dyse (højre bomsektion)
2. R-klemme
3. Rør – skummarkørens dyse (venstre bomsektion)
4. Kabelbånd
5. Tilslutningspanel (skummarkør-kompressor)

2. Før rørene frem langs den indvendige side af kompressoren til tanken (Figur 173).
3. Tilslut rørene med det kabelbånd, som du forberedte i trin 9 i Frakobling af væske- og luftrør fra maskinen (side 9), ved at placere det blå rør til den højre bomsektion ud for kompressionsfittingen til den højre bomsektions vandkredsløb (Figur 174).

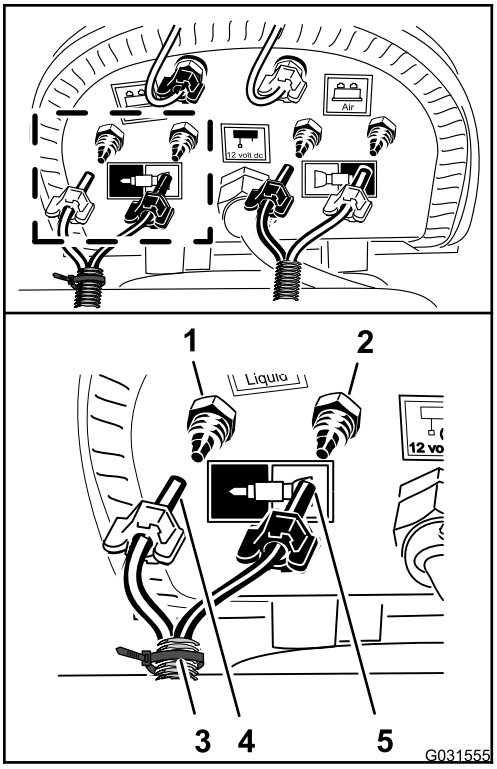


g031555

**Figur 174**

1. Kompressionsfitting – vand (højre bomsektion – blåt rør)
2. Kompressionsfitting – luft (højre bomsektion – gennemsigtigt rør)
3. Kabelbånd
4. Kompressionsmøtrik – luft (højre bomsektion – blåt rør)
5. Kompressionsmøtrik – vand (højre bomsektion – gennemsigtigt rør)

4. Sæt kompressionsmøtrikken til røret på fittingen, og spænd møtrikken med håndkraft (Figur 174).
5. Montering af det gennemsigtige rør til højre bomsektion på kompressionsfittingen til højre bomsektions luftkredsløb (Figur 174).
6. Sæt kompressionsmøtrikken til røret på fittingen, og spænd møtrikken med håndkraft (Figur 174).
7. Tilslut det umarkerede rør (uden kabelbånd), ved at montere det blå rør til venstre bomsektion på kompressionsfittingen til venstre bomsektions vandkredsløb (Figur 175).

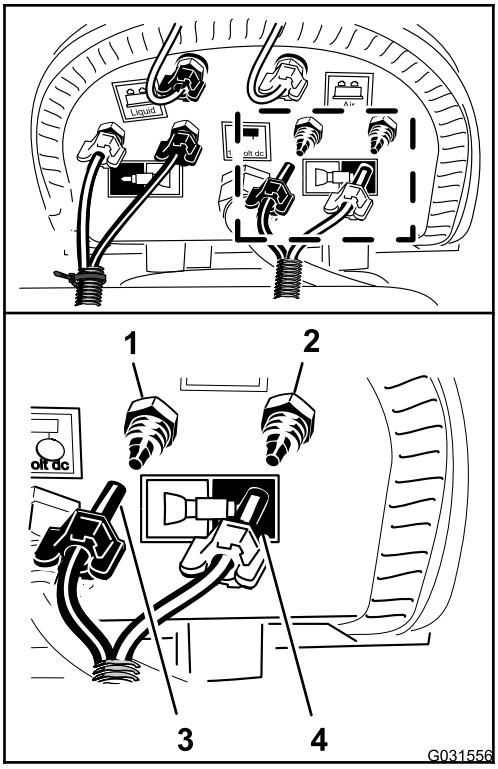


g031556

**Figur 175**

1. Kompressionsfitting – vand (venstre bomsektion – blåt rør)
2. Kompressionsfitting – luft (venstre bomsektion – gennemsigtigt rør)
3. Kompressionsmøtrik (venstre bomsektion – blåt rør)
4. Kompressionsmøtrik (venstre bomsektion – gennemsigtigt rør)

8. Sæt kompressionsmøtrikken til røret på fittingen, og spænd møtrikken med håndkraft (Figur 175).
9. Montering af det gennemsigtige rør til venstre bomsektion på kompressionsfittingen til venstre bomsektions luftkredsløb (Figur 175).
10. Sæt kompressionsmøtrikken til røret på fittingen, og spænd møtrikken med håndkraft (Figur 175).
11. Fastgør skummarkørrøret på spøjtedyseslangerne med 2 kabelbånd (Figur 173).

# 32

# Tilkobling af det valgfri ultrasoniske bomsæt

**Kræver ingen dele**

## Tilkobling af ledningsnettet ved løftecylindermanifolden

1. Tilkobl konnektoren med 2 ben på den soniske boms ledningsnet fra højre cylinderaktiveringssolenoides konnektor med 2 ben på løftecylindermanifolden (Figur 176).

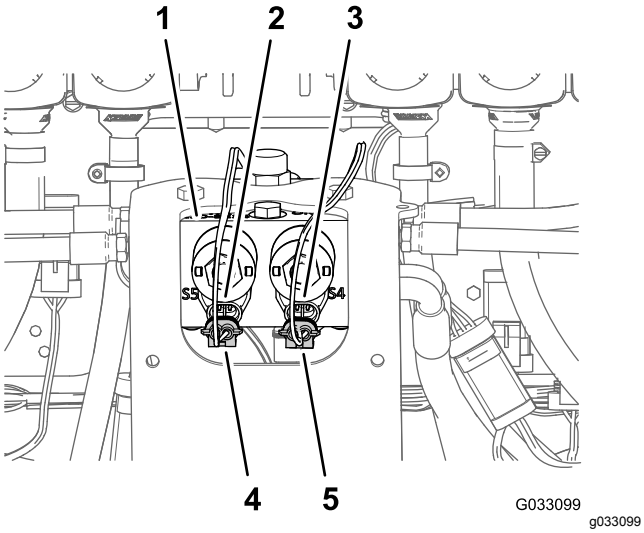


**Figur 176**

1. Løftecylindermanifold
2. Konnektor med to ben (løftecylindermanifold – venstre cylinderaktivering)
3. Konnektor med to ben (løftecylindermanifold – højre cylinderaktivering)
4. Konnektor med 2 sokler (soniske boms ledningsnet – venstre cylinderaktivering)
5. Konnektor med 2 sokler (soniske boms ledningsnet – højre cylinderaktivering)

2. Tilkobl konnektoren med 2 ben på den soniske boms ledningsnet til venstre cylinderaktiveringssolenoides konnektor med 2 ben på løftecylindermanifolden (Figur 176).
3. Frakobl konnektorerne med 2 ben på ledningsnetstikket for det soniske bomfinishingsæt (Figur 177) fra konnektorerne med 2 ben på løftecylindermanifoldens solenoider som følger:
   - Venstre bomsektion op
   - Højre bomsektion op
   - Venstre bomsektion ned
   - Højre bomsektion ned

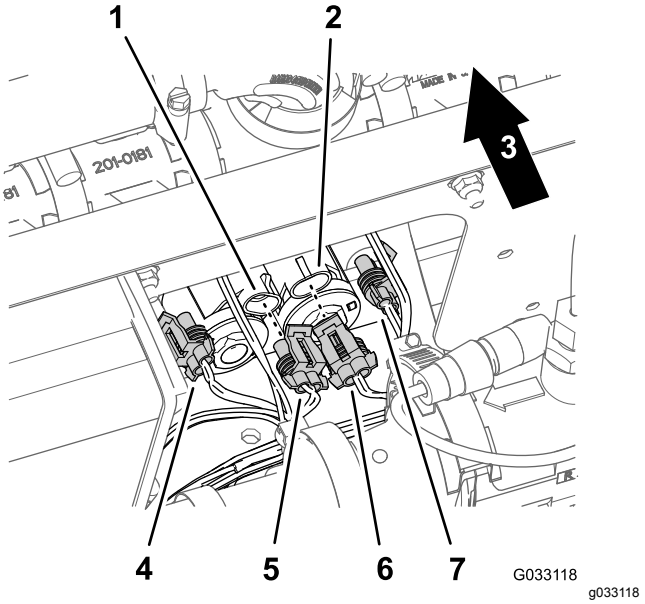


**Figur 177**

1. Konnektor med 2 ben (løftecylindermanifold – venstre bomsektion op)
2. Konnektor med 2 ben (løftecylindermanifold – højre bomsektion op)
3. Bagsiden af maskinen
4. Konnektor med 2 sokler (ledningsnet til det soniske bomfinishingsæt – venstre bomsektion ned)
5. Konnektor med 2 sokler (ledningsnet til det soniske bomfinishingsæt – venstre bomsektion op)
6. Konnektor med 2 sokler (ledningsnet til det soniske bomfinishingsæt – højre bomsektion op)
7. Konnektor med 2 sokler (ledningsnet til det soniske bomfinishingsæt – højre bomsektion ned)

## Tilkobling af det ultrasoniske sensorkabel til ledningsnettet

1. Tilslut konnektoren med 3 sokler på ledningsnettet til den soniske bom til konnektoren med 3 ben på kablet til den højre ultrasoniske sensor (Figur 178).

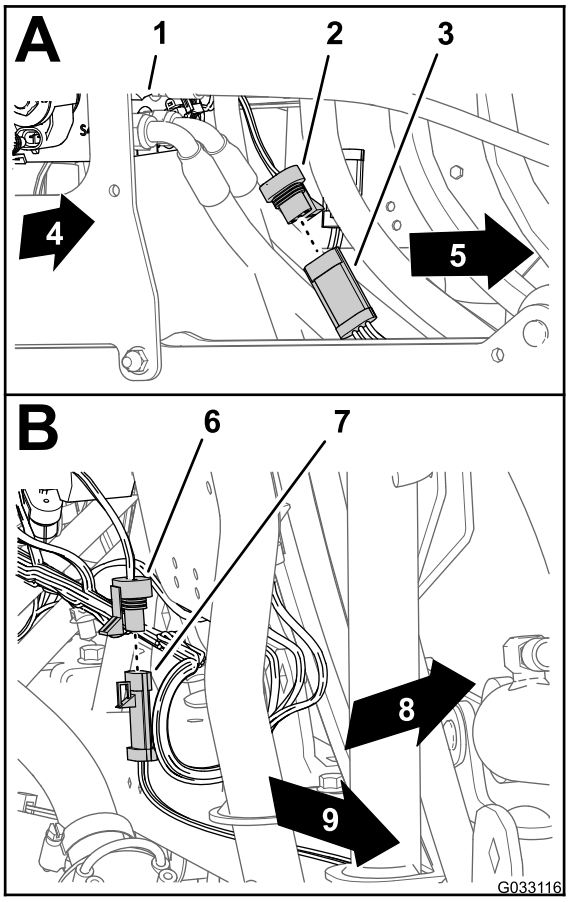


g033116

**Figur 178**

1. Løftecylindermanifold
2. Konnektor med 3 sokler (soniske boms ledningsnet – højre sensor)
3. Konnektor med tre ben (kabel – højre ultrasoniske sensor)
4. Højre side af maskinen
5. Konnektor med 3 sokler (soniske boms ledningsnet – venstre sensor)
6. Konnektor med tre ben (kabel – venstre ultrasoniske sensor)
7. Venstre side af maskinen
8. Bagsiden af maskinen
9. Venstre side af maskinen

2. Tilslut konnektoren med 3 sokler på ledningsnettet til den soniske bom til konnektoren med 3 ben på kablet til den venstre ultrasoniske sensor (Figur 178).

# 33

# Montering af det valgfri bomafdækningssæt

**Dele, der skal bruges til dette trin:**

| | |
|---|---|
| 1 | Afdækningsudvidelse (12 dyser – Toro-delnr. 120-0621) |
| 22 | Popnitte (Toro-delnr. 114439) |
| 4 | Støttebeslag (midtersektionens dæksel – Toro-delnr. 131-3703-03) |
| 4 | Klemmemøtrik (Toro-delnr. 94-2413) |
| 16 | Flangehovedbolt (3/8 x 1-1/4 tomme – Toro-delnr. 110-5050) |
| 16 | Flangelåsemøtrik (3/8 tomme – Toro-delnr. 104-8301) |
| 2 | Afdækningsstrop (Toro-delnr. 120-0629) |
| 4 | Flangehovedbolt (5/16 x 1-1/4 tomme – Toro-delnr. 323-36) |

## Montering af afdækningsudvidelsen på midtersektionens dæksel (11 dyser)

1. Med et bor på 5 mm bores de 11 popnitter (Figur 179), der fastgør forstærkningspladen (med en enkelt række nitter) og gummidækslet til enden af 11-dyse-sektionsafdækningen til midterbomsektionen, som du afmonterede i trin 2 i 6 Afmontering af midtersektionens dæksel (11 dyser) på det valgfri bomafdækningssæt (side 13).

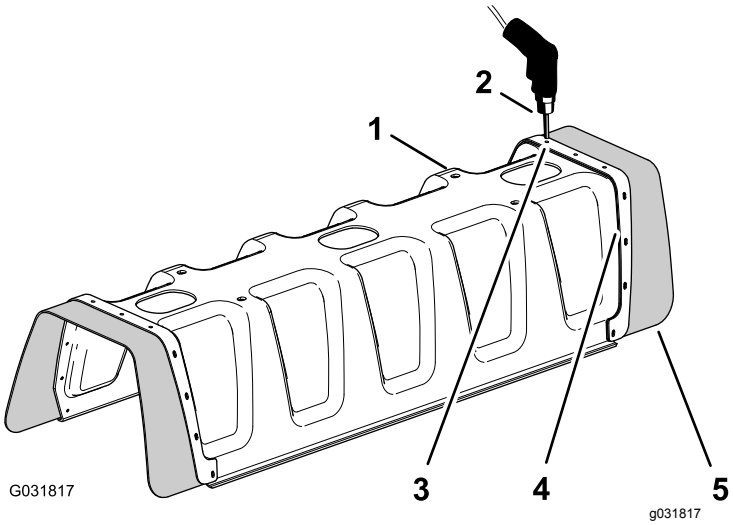


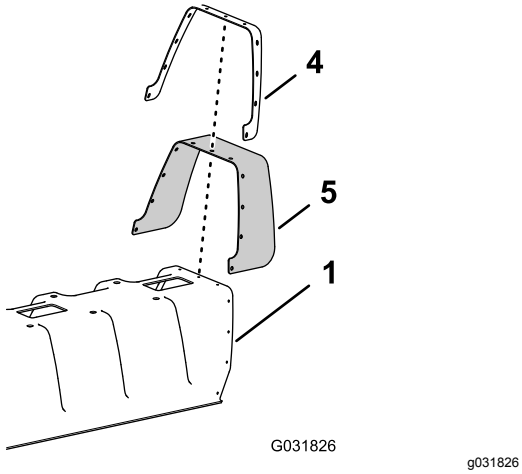


**Figur 179**

1. 11-dyse-sektionsafdækning
2. Bor og 5 mm borehoved
3. Nitte (3/16 x 1/2 tomme)
4. Forstærkningsplade (enkelt række)
5. Gummidæksel

2. Afmonter forstærkningspladen, de 11 spændeskiver (3/16 tomme) og gummidækslet fra 11-dyse-bomafdækningen (Figur 179).

   **Bemærk:** Gem forstærkningspladen, spændeskiverne og gummidækslet til montering i trin 5 og 6.

3. Placer hullerne i forstærkningspladen (dobbelt række) på afdækningsudvidelsen ud for hullerne i enden af 11-dyse-bomafdækningen (Figur 180).

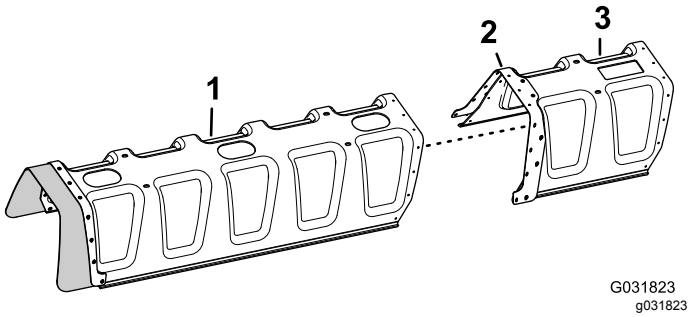


**Figur 180**

1. 11-dyse-sektionsafdækning
2. Forstærkningsplade (dobbelt række)
3. Afdækningsudvidelse

4. Fastgør afdækningsudvidelsen til 11-dyse-sektionsafdækningen (Figur 181) med 11 popnitter (Toro-delnr. 114439).

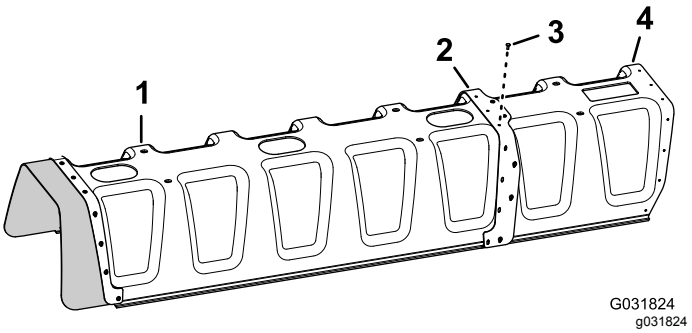


**Figur 181**

1. 11-dyse-sektionsafdækning
2. Forstærkningsplade (dobbelt række)
3. Popnitter (Toro-delnr. 114439)
4. Afdækningsudvidelse

5. Placer hullerne i gummidækslet og i forstærkningspladen (enkelt række), som du afmonterede i trin 2, ud for hullerne i enden af afdækningsudvidelsen (Figur 182).

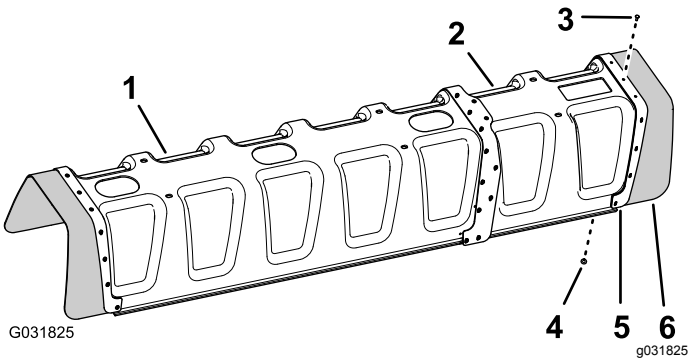


**Figur 182**

1. 11-dyse-sektionsafdækning
2. Afdækningsudvidelse
3. Popnitte (Toro-delnr. 114439)
4. Spændeskive (3/16 tomme)
5. Forstærkningsplade (enkelt række)
6. Gummidæksel

6. Fastgør forstærkningspladen og gummidækslet til afdækningsudvidelsen med de 11 popnitter (Toro-delnr. 114439) og 11 spændeskiver (3/16 tomme), som du afmonterede i trin 5.

   **Bemærk:** Placer spændeskiverne (3/16 tomme) mod indersiden af afdækningsudvidelsens overflade.

## Montering af støttebeslaget til midtersektionens dæksel

1. Monter de 4 klemmemøtrikker (Toro-delnr. 94-2413) på de 2 støttebeslag på midtersektionens dæksel (Toro-delnr. 131-3703-03) som vist i (Figur 183).

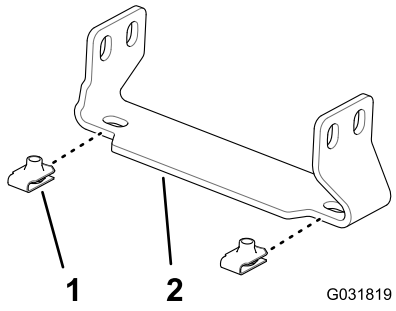


**Figur 183**

1. Klemmemøtrik (Toro-delnr. 94-2413)
2. Støttebeslag (midtersektionens dæksel – Toro-delnr. 131-3703-03)

2. Ved udvidelsen til midterbomsektionen findes de 2 par huller i den lodrette front på afstiverstellet med en hulafstand på 25 mm (Figur 184).

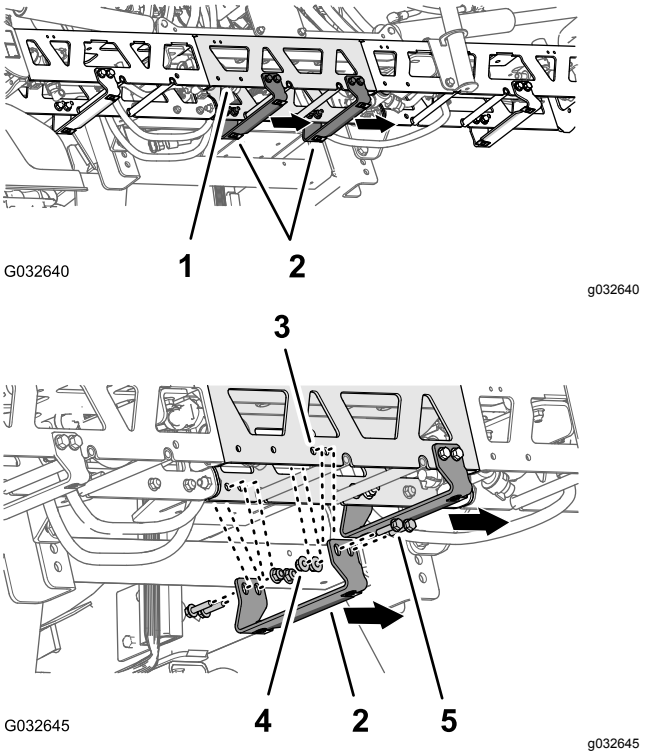


**Figur 184**

1. Forlænger (midterbomsektion)
2. Støttebeslag – Toro-delnr. 131-3703-03 (bred flange til højre)
3. Huller i afstiverstel (forlænger til midterbomsektionen)
4. Flangelåsemøtrikker (3/8 tomme – Toro-delnr. 104-8301)
5. Flangehovedbolte (3/8 x 1-1/4 tomme – Toro-delnr. 110-5050)

3. Juster hullerne i støttebeslaget (Toro-delnr. 131-3703-03) efter hullerne i forlængeren til midterbomsektionen, som du identificerede i trin 2, med beslagets brede flange til venstre. Se Figur 184.
4. Monter støttebeslaget på afstiverstellet (Figur 184) med fire flangehovedbolte (3/8 x 1-1/4 tomme – Toro-delnr. 110-5050) og fire flangelåsemøtrikker (3/8 tomme – Toro-delnr. 104-8301).
5. Gentag trin 2 til 4 ved de andre 2 par huller i udvidelsen til midterbomsektionen og det andet støttebeslag samt de andre flangehovedbolte og flangelåsemøtrikker.
6. Spænd møtrikkerne og boltene til et moment på 37 til 45 N m.

## Montering af midtersektionens dæksel

1. Juster hullerne i midtersektionens dæksel efter hullerne i støttebeslagene til midtersektionens dæksel (Figur 185).

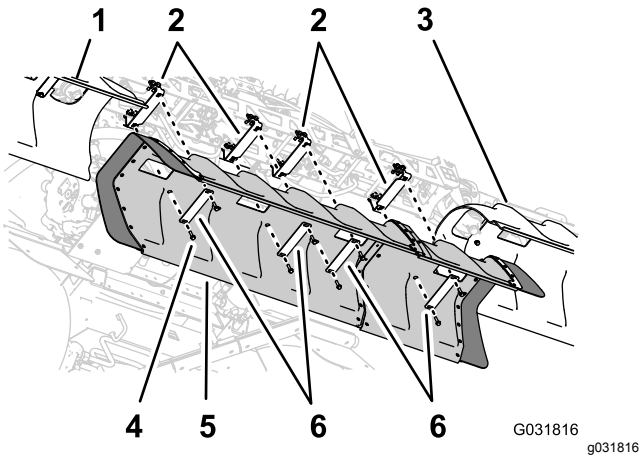


**Figur 185**

1. Venstre bomdæksel
2. Støttebeslag
3. Højre bomdæksel
4. Flangehovedbolte (5/16 x 1-1/4 tommer)
5. Midterste bomdæksel
6. Dækselstroppe

2. Juster hullerne i 2 af de dækselstropper, som du afmonterede i trin 1 i6 Afmontering af midtersektionens dæksel (11 dyser) på det valgfri bomafdækningssæt (side 13), så de passer med slangen i dækslet og 2 af støttebeslagene (Figur 185).
3. Sæt dækselstropperne og dækslet på støttebeslagene med de 4 flangehovedbolte (5/16 x 1-1/4 tommer), som du afmonterede i trin 1 i 6 Afmontering af midtersektionens dæksel (11 dyser) på det valgfri bomafdækningssæt (side 13).
4. Juster hullerne i de to dækselstropper (Toro-delnr. 120-0629), så de passer med de fire resterende huller i dækslet og fire resterende huller i støttebeslagene (Figur 185).
5. Sæt dækselstropperne og dækslet på støttebeslagene (Figur 185) med de fire flangehovedbolte (5/16 x 1-1/4 tomme – Toro-delnr. 323-36).
6. Tilspænd boltene med et moment på 1978 til 2542 N·cm.

# 34

# Tilslutning af det valgfrie tankskyllesæt

**Kræver ingen dele**

## Fremgangsmåde

1. Tilslut konnektoren med 6 ben på skyllepumpens ledningsnet til konnektoren med 6 sokler på det bageste hovedledningsnet (Figur 186).

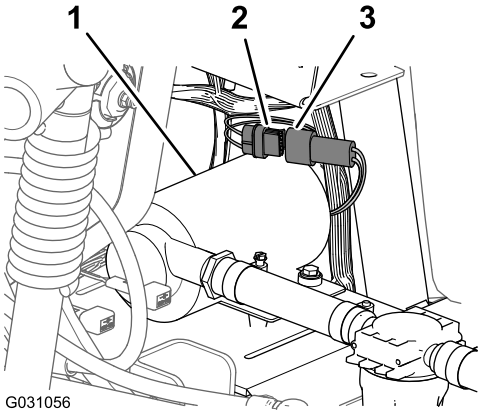


**Figur 186**

1. Skyllepumpe
2. Konnektor med 6 sokler (bageste hovedledningsnet)
3. Konnektor med 6 ben (skyllepumpens ledningsnet)

2. Placer skyllepumpedækslet over sadelpladen til skyllepumpen (Figur 187).

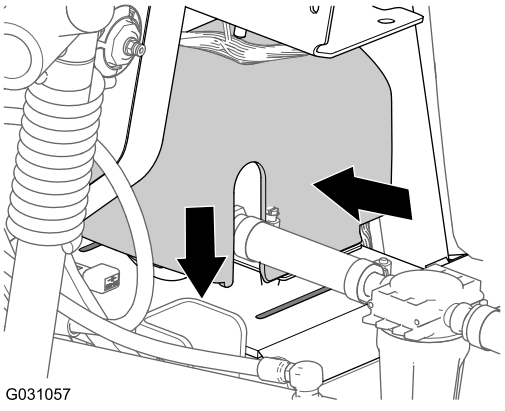


**Figur 187**

3. Tryk siderne på skyllepumpedækslet sammen, og placer tapperne på dækslet ud for sadelpladen (Figur 187).
4. Sæt tapperne ind i åbningerne, og slip dækslets sider (Figur 187).

# 35

# Gennemførelse af monteringen af GeoLink-finishingssættet til sprøjtesystemet

**Kræver ingen dele**

## Fremgangsmåde

1. Flyt støttepinden til sæderne i hullerne, og vip sæderne ned.
2. Slut pluskablet (rødt) til batteriets pluspol (+) og minuskablet (sort) til batteriets minuspol (-) vha. boltene og møtrikkerne, se Figur 2 i Afbrydelse af batteriet (side 5).
3. Skub isolatorkappen over begge batteripoler; se Figur 2 i Afbrydelse af batteriet (side 5).
4. Monter batteridækslet, og fastgør det med remmen; se Figur 1 i Afbrydelse af batteriet (side 5).

## Europæisk erklæring om beskyttelse af privatlivets fred

De oplysninger, som Toro indsamler
Toro Warranty Company (Toro) respekterer dit privatliv. For at vi kan behandle dit garantikrav og kontakte dig i tilfælde af en produkttilbagekaldelse, beder vi dig dele visse oplysninger med os, enten direkte eller gennem din lokale Toro-virksomhed eller -forhandler.

Toros garantisystem hostes på servere i USA, hvor love om beskyttelse af privatlivets fred muligvis ikke yder samme beskyttelse, som gælder i dit land.

VED AT DELE DINE PERSONLIGE OPLYSNINGER MED OS GIVER DU DIT SAMTYKKE TIL BEHANDLING AF DINE PERSONLIGE OPLYSNINGER SOM BESKREVET I DENNE ERKLÆRING OM BESKYTTELSE AF PRIVATLIVETS FRED.

Toros brug af oplysninger
Toro kan bruge dine personlige oplysninger til at behandle garantikrav og kontakte dig i tilfælde af en produkttilbagekaldelse og til ethvert andet formål, som vi informerer dig om. Toro kan dele dine oplysninger med Toros søsterselskaber, forhandlere eller andre forretningspartnere i forbindelse med enhver af disse aktiviteter. Vi sælger ikke dine personlige oplysninger til andre virksomheder. Vi forbeholder os retten til at offentliggøre personlige oplysninger for at kunne overholde gældende lovgivning og efter anmodning fra relevante myndigheder med henblik på at kunne betjene vores systemer korrekt eller af hensyn til vores egen eller brugerens beskyttelse.

Opbevaring af dine personlige oplysninger
Vi opbevarer dine personlige oplysninger, så længe vi har behov for dem, til de formål, som de oprindeligt blev indsamlet til, eller til andre legitime formål (som f.eks. overholdelse af regler) eller som påkrævet af gældende lovgivning.

Toros forpligtelse i forbindelse med sikkerheden af dine personlige oplysninger
Vi tager rimelige forholdsregler for at beskytte sikkerheden af dine personlige oplysninger. Vi tager også forholdsregler for at opretholde nøjagtigheden og aktualiteten af personlige oplysninger.

Adgang til og korrigering af dine personlige oplysninger
Hvis du gerne vil gennemse eller ændre dine personlige oplysninger, kan du kontakte os pr. e-mail på legal@toro.com.

## Forbrugerlovgivning i Australien

Forbrugere i Australien kan finde nærmere oplysninger om forbrugerlovgivningen i Australien i kassen eller hos den lokale Toro-forhandler.

# Toros garanti

To års begrænset garanti

## Fejl og produkter, der er dækket

The Toro Company og dets søsterselskab, Toro Warranty Company, garanterer i fællesskab i henhold til en aftale mellem dem, at dit Toro-produkt ("produktet") er frit for materialefejl og fejl i den håndværksmæssige udførelse i to år eller 1500 driftstimer*, hvad end der måtte indtræde først. Denne garanti gælder for alle produkter med undtagelse af dybdeluftere (se de separate garantierklæringer for disse produkter). Hvis der forekommer en fejl, som er dækket af garantien, vil vi reparere produktet uden omkostninger for dig. Dette inkluderer fejldiagnose, arbejdsløn, reservedele og transport. Denne garanti træder i kraft på den dato, produktet leveres til den person, som oprindeligt køber det i detailleddet.
* Produkt udstyret med timetæller.

## Sådan får du udført service, der er dækket af garantien

Det påhviler dig at underrette produktforhandleren eller den autoriserede produktforhandler, som du har købt produktet hos, så snart du tror, der er opstået en fejl, som er dækket af garantien. Hvis du har brug for hjælp til at finde frem til en produktforhandler eller en autoriseret forhandler, eller hvis du har spørgsmål vedrørende dine rettigheder eller ansvar i henhold til garantien, kan du kontakte os her:

Toro Commercial Products Service Department
Toro Warranty Company
8111 Lyndale Avenue South
Bloomington, MN 55420-1196, USA

+1–952–888–8801 eller +1–800–952–2740
E-mail: commercial.warranty@toro.com

## Ejerens ansvar

Du er som ejer af produktet ansvarlig for at udføre den vedligeholdelse og de justeringer, som er nødvendige i henhold til din *betjeningsvejledning*. Hvis du ikke udfører den nødvendige vedligeholdelse og de nødvendige justeringer, kan dette danne grundlag for at afvise en reklamation i henhold til garantien.

## Genstande og fejl, der ikke er dækket

Det er ikke alle produktfejl eller funktionsfejl, der måtte opstå i garantiperioden, som udgør materialefejl eller fejl i den håndværksmæssige udførelse. Denne garanti dækker ikke følgende:

- Produktfejl, som er en følge af brug af ikke-originale Toro-reservedele eller af installation og brug af ekstra eller modificeret eller ikke-originalt Toro-tilbehør og -produkter. Der kan medfølge en separat garantierklæring fra producenten af sådanne enheder.
- Produktfejl, som er en følge af manglende udførelse af anbefalet vedligeholdelse og/eller justeringer. Undladelse af at udføre korrekt vedligeholdelse af Toro-produkterne i henhold til skemaet over anbefalet vedligeholdelse i *betjeningsvejledningen* kan danne grundlag for afvisning af et garantikrav.
- Produktfejl, der stammer fra brug af produktet på ødelæggende, uagtsom eller hensynsløs vis.
- Reservedele, som forbruges ved brug, medmindre de skønnes at være defekte. Eksempler på reservedele, som forbruges eller opbruges under normal betjening af produktet omfatter, men er ikke begrænset til, bremseklodser og -belægninger, koblingsbelægninger, skæreknive, knivcylindre, ruller og lejer (forseglede eller smørbare), bundknive, tændrør, styrehjul, lejer, dæk, filtre, remme samt visse sprøjtekomponenter såsom membraner, dyser og kontraventiler osv.
- Fejl, der forårsages af eksterne forhold. Forhold, der anses for at være eksterne forhold, omfatter, men er ikke begrænset til, vejr, opbevaringsforhold, forurening, brug af ikke-godkendte brændstoffer, kølevæsker, smøremidler, tilsætningsstoffer, gødningsmidler, vand eller kemikalier osv.
- Funktions- eller driftsfejl forårsaget af brændstoffer (f.eks. benzin, diesel eller biodiesel), der ikke overholder deres respektive branchestandarder.
- Normal støj, vibration, slid og ælde samt forringelse.
- Normalt slid omfatter, men er ikke begrænset til beskadigelse af sæder som følge af slitage eller afslidning, slid på malede overflader, ridsede mærkater eller vinduer osv.

## Reservedele

Reservedele, der planmæssigt skal udskiftes i forbindelse med nødvendig vedligeholdelse, er kun dækket af garantien i tidsrummet frem til det planmæssige tidspunkt for udskiftning af den pågældende reservedel. Reservedele, der udskiftes i henhold til denne garanti, er dækket af garantien i den originale produktgarantis løbetid og bliver Toros ejendom. Toro træffer endelig beslutning om, hvorvidt en reservedel eller en samlet enhed skal repareres eller udskiftes. Toro har ret til at bruge fabriksrenoverede reservedele til reparationer, der er dækket af garantien.

## Garanti på dybdeafladnings- og litium-ion-batterier:

Dybdeafladnings- og litium-ion-batterier kan levere et samlet, specificeret antal kilowatttimer i løbet af deres levetid. Brugs-, opladnings- og vedligeholdelsesteknikker kan forlænge eller forkorte den samlede batterilevetid. I takt med at batterierne i dette produkt forbruges, vil mængden af nyttigt arbejde mellem opladningsintervaller langsomt formindskes, indtil batteriet er helt faldt. Udskiftning af flade batterier efter almindeligt forbrug er produktejerens ansvar. Det kan være nødvendigt at udskifte batterier under produktets normale garantiperiode for ejerens regning.
Bemærk: (kun litium-ion-batteri): Et litium-ion-batteri har en garanti, der kun dækker delen og dækker forholdsmæssigt, med start i år 3 til år 5 baseret på driftstiden og de brugte kilowatttimer. Der findes flere oplysninger i *betjeningsvejledningen*.

## Omkostninger til vedligeholdelse afholdes af ejeren

Motorjustering, smøring, rengøring og polering, udskiftning af filtre, kølevæske og udførelse af anbefalet vedligeholdelse er eksempler på normal service, som Toro-produkter kræver, og omkostninger i forbindelse hermed afholdes af ejeren.

## Generelle betingelser

Det eneste retsmiddel, du har til rådighed i henhold til nærværende garanti, er reparation hos en autoriseret Toro-forhandler.

**Hverken The Toro Company eller Toro Warranty Company er ansvarlig for indirekte-, hændelige- eller følgeskader i forbindelse med brugen af de Toro-produkter, der er dækket af nærværende garanti, herunder omkostninger eller udgifter til at fremskaffe erstatningsudstyr eller service i de perioder, der med rimelighed medgår i forbindelse med funktionsfejl eller manglende rådighed over produktet, mens der udføres reparationer i henhold til garantien. Bortset fra den emissionsgaranti, der er nævnt nedenfor, og kun såfremt denne måtte finde anvendelse, gives ingen anden udtrykkelig garanti. Alle underforståede garantier om salgbarhed og brugsegnethed er begrænset til denne udtrykkelige garantis varighed.**

I visse stater er det ikke tilladt at fragå ansvar for hændelige- og følgeskader eller at begrænse tidsrummet for en underforstået garantis varighed, så ovenstående ansvarsfragåelser og begrænsninger gælder muligvis ikke for dig. Denne garanti giver dig bestemte juridiske rettigheder, men derudover kan du også have andre rettigheder, som varierer fra stat til stat.

## Bemærk vedrørende motorgaranti:

Emissionskontrolsystemet på dit produkt kan være dækket at en separat garanti, som overholder de krav, der er fastsat af det amerikanske miljøbeskyttelsesagentur (Environmental Protection Agency, EPA) og/eller rådet for luftressourcer i Californien (California Air Resources Board, CARB). De timemæssige begrænsninger, der er anført ovenfor, gælder ikke for garantien på emissionskontrolsystemet. Der henvises til garantierklæringen om motoremissionsgaranti, som er vedlagt dit produkt eller er indeholdt i motorfabrikantens dokumentation, for yderligere oplysninger.

## Andre lande end USA og Canada

Kunder, som har købt Toro-produkter, der er eksporteret fra USA eller Canada, skal kontakte deres Toro-forhandler for at få en garantipolice, som gælder for deres land, provins eller stat. Såfremt du af en eller anden grund er utilfreds med din forhandlers service eller har problemer med at få oplysninger om garantien, bedes du kontakte Toro-importøren.

374-0253 Rev D