Form No. 3412-189 Rev B

Finishingkit für GeoLink® Sprühsystem

Sprühfahrzeug Multi Pro® 5800, Seriennummer 315000000-315999999

Modellnr. 131-7260

Installationsanweisungen

Das GeoLink™ Sprühsystem ist ein Anbaugerät für ein Rasensprühfahrzeug und sollte nur von geschulten Lohnarbeitern in gewerblichen Anwendungen eingesetzt werden. Es ist hauptsächlich für das Sprühen von Gras auf gepflegten Grünflächen in Parkanlagen, Golfplätzen, Sportplätzen und öffentlichen Anlagen gedacht.

Wenden Sie sich hinsichtlich Informationen zu Produkten und Zubehör sowie Angaben zu Ihrem örtlichen Vertragshändler oder zur Registrierung des Produktes direkt an Toro unter www.Toro.com.

⚠ WARNUNG:

KALIFORNIEN
Warnung zu Proposition 65

Dieses Produkt enthält eine Chemikalie oder Chemikalien, die laut den Behörden des Staates Kalifornien krebserregend wirken, Geburtsschäden oder andere Defekte des Reproduktionssystems verursachen.

Bei Verwendung dieses Produkts sind Sie ggf. Chemikalien ausgesetzt, die laut den Behörden des Staates Kalifornien krebserregend wirken, Geburtsschäden oder andere Defekte des Reproduktionssystems verursachen.

Sicherheit

⚠ WARNUNG:

Die im Sprühsystem verwendeten Chemikalien können gefährlich und giftig für Sie, Unbeteiligte, Tiere, Pflanzen, Flächen oder anderes Eigentum sein.

- **Lesen Sie die chemischen Warnaufkleber und die Materialsicherheitsdatenblätter für alle verwendeten Chemikalien sorgfältig durch, und halten Sie sich an die Angaben. Tragen Sie außerdem die vom Chemikalienhersteller empfohlene Schutzkleidung. Tragen Sie z. B. geeignete Schutzanzüge, einschließlich Atemschutzmaske und Schutzbrille, Handschuhe oder andere Kleidung, damit Sie nicht mit den Chemikalien in Kontakt kommen.**
- **Denken Sie daran, dass u. U. mehrere Chemikalien verwendet werden, und dass Sie alle Angaben berücksichtigen müssen.**
- **Weigern Sie sich, das Sprühfahrzeug einzusetzen, wenn diese Informationen nicht verfügbar sind.**
- **Reinigen Sie die Maschine vor dem Arbeiten an einem Sprühsystem und stellen Sie sicher, dass das Sprühsystem dreimal gespült und gemäß den Empfehlungen der Chemikalienhersteller neutralisiert wurde, und dass alle Ventile dreimal ausgespült wurden.**
- **Stellen Sie sicher, dass eine ausreichende Menge an frischem Wasser und Seife in der Nähe verfügbar sind, und waschen Sie unverzüglich jede Chemikalie ab, mit der Sie in Kontakt kommen.**

© 2017—The Toro® Company
8111 Lyndale Avenue South
Bloomington, MN 55420

Registrieren Sie Ihr Produkt unter www.Toro.com.

CE

Originaldokuments (DE)
Druck: USA
Alle Rechte vorbehalten

3412-189 B

Installation

Einzelteile

Prüfen Sie anhand der nachstehenden Tabelle, dass Sie alle im Lieferumfang enthaltenen Teile erhalten haben.

Verfahren	Beschreibung	Menge	Verwendung
1	Keine Teile werden benötigt	–	Vorbereiten der Kitinstallation.
2	Keine Teile werden benötigt	–	Schließen Sie den hinteren Kabelbaum vom optionalen Anbaugerät ab.
3	Schalterblende (schwenkbare Schlauchtrommel, Toro Bestellnummer 99-7420)	1	Trennen Sie die optionale schwenkbare Schlauchtrommel ab.
4	Schlauch (Toro Bestellnummer 114-9553) Kabelbinder	2 8	Schließen Sie den optionalen Schaummarkierer ab.
5	Keine Teile werden benötigt	–	Trennen Sie den optionalen Sonic Boom ab.
6	Keine Teile werden benötigt	–	Entfernen Sie die Abdeckung des mittleren Abschnitts (11. Düse) des optionalen abgedeckten Auslegers.
7	Keine Teile werden benötigt	–	Entfernen Sie die Fahrwerkabdeckung.
8	Keine Teile werden benötigt	–	Entfernen Sie das Motorsteuermoduls und die Befestigungshalterung (Maschinenmodelle mit Benzinmotor).
9	Keine Teile werden benötigt	–	Trennen Sie den Druckmessschlauch für das Messgerät am Armaturenbrett ab.
10	Hinterer Kabelbaum	1	Entfernen Sie den hinteren Kabelbaum für die Maschine.
11	Kabelbinder Schalterblende	1 1	Entfernen Sie den Dosierungssteuerungsschalter.
12	Deckel (Schnellkupplung) Halter	3 3	Entfernen Sie die Auslegerabschnittventil.
13	Kabelbinder	1	Entfernen Sie die Auslegerabschnitte.
14	Bundkopfschraube (3/8" x 1") Sicherungsbundmuttern (3/8") Mittlere Auslegersektion Zylinderbefestigung (breit) Verbindungsplatte (breit) Schlossschraube (1/2" x 1-1/4") Sicherungsbundmutter (1/2")	2 2 1 1 1 4 4	Montieren Sie die mittlere Auslegersektion.
15	Sprühdüse Schlauch (Sprühventil 5 oder 6) Sicherungsbundmutter (5/16")	2 2 2	Montieren Sie die Befestigungshalterungen und Sprühdüsen am mittleren Auslegerabschnitt.

Verfahren	Beschreibung	Menge	Verwendung
16	Durchflussmessgerät Flanschklemme (3") Dichtung (Außendurchmesser von 2-1/4") Reduzierstückadapter Flanschklemme, 51 mm Dichtung (Außendurchmesser von 1-5/16") Gezahntes Flanschanschlussstück Schlauch (1" x 7-1/4") Schlauchklemme Druckwandler und Verteiler Schlauch (1" x 8-1/2") R-Klemme Bundkopfschraube (¼" x ¾") Sicherungsbundmutter (1/4")	1 2 2 2 1 1 1 1 3 1 1 1 1 1	Bauen Sie das Durchflussmessgerät und den Druckwandler ein.
17	Keine Teile werden benötigt	–	Montieren Sie den neuen mittleren Auslegerabschnitt.
18	Ventilbefestigung und Sprühventile Schraube (4 mm x 10 mm) Sprühsteuergerät Sicherungsbundmutter (4 mm) Bundkopfschrauben (5/16" x 3/4") Sicherungsbundmuttern (5/16") Schlauchklemme	1 4 1 4 8 8 1	Befestigen Sie die Ventilbefestigung und die Ventile.
19	Hydraulikschlauch (1/4" x 24-3/4")	4	Montieren Sie die Auslegerhubzylinder.
20	Nylonbundbüchse Kabelbinder Zulaufschlauch, 188 cm Zulaufschlauch, 234 cm Zulaufschlauch, 279 cm	4 1 1 1 1	Montieren Sie die äußeren Auslegerabschnitte.
21	Zulaufschlauch, 279 cm Zulaufschlauch, 234 cm Zulaufschlauch, 188 cm Zulaufschlauch, 81 cm	2 2 4 2	Schließen Sie die Sprühdüsenschläuche an.
22	Hinterer Kabelbaum Kabelbinder	1 3	Befestigen Sie den hinteren Kabelbaum an der Maschine.
23	Keine Teile werden benötigt	–	Montieren Sie das Motorsteuermodul und die Befestigungshalterung (nur für Maschinen mit Benzinmotor).
24	Keine Teile werden benötigt	–	Montieren Sie die Fahrwerkabdeckung
25	Keine Teile werden benötigt	–	Schließen Sie den hinteren Kabelbaum an.
26	Keine Teile werden benötigt	–	Anschließen des Druckmessschlauches für das Messgerät am Armaturenbrett

Verfahren	Beschreibung	Menge	Verwendung
27	Navigationsempfänger, GeoLink-Präzisionssprühsystem (Modell 41623) Empfängerbefestigung U-Bügel RTK-Antennenhalterung (optionales CDMA RTK-Berichtigungsmodemkit oder GSM RTK-Berichtigungsmodemkit) Sicherungsbundmutter (⅜") Sechskantschraube (5 x 16 mm) Scheibe (5 mm) Mobilfunkantenne (optionales CDMA RTK-Berichtigungsmodemkit oder GSM RTK-Berichtigungsmodemkit) Koaxialkabel (optionales CDMA RTK-Berichtigungsmodemkit oder GSM RTK-Berichtigungsmodemkit) Seriennummernaufkleber (Teil der Kits für Präzisionssprühsystem GeoLink X25 oder X30)	1 1 2 1 4 3 3 1 1 1	Bauen Sie den Navigationsempfänger ein.
28	Sprühmonitor, GeoLink-Präzisionssprühsystem (Modell 41623) Anzeigehaube Kugelbefestigung, GeoLink-Präzisionssprühsystem (Modell 41623) Monitorarm, GeoLink-Präzisionssprühsystem (Modell 41623) Verstärkungsplatte Bundkopfschraube (1/4" x 1-1/2") Sicherungsbundmutter (1/4")	1 1 1 1 1 4 4	Montieren Sie den Sprühmonitor.
29	Datenkabelbaum (Navigationssystem), GeoLink-Präzisionssprühsystem, Modell 41623) Elektrokabelbaum (Navigationssystem), GeoLink-Präzisionssprühsystem, Modell 41623) Kabelbinder	1 1 5	Befestigen Sie die Kabelbäume für die Navigationsbestandteile.
30	Keine Teile werden benötigt	–	Schließen Sie den Kabelbaum für die optionale schwenkbare Schlauchtrommel an.
31	Kabelbinder	4	Schließen Sie den optionalen Schaummarkierer an.
32	Keine Teile werden benötigt	–	Schließen Sie den optionalen Ultra Sonic Boom an.

Verfahren	Beschreibung	Menge	Verwendung
33	Abdeckungsverlängerung (12. Düse, Toro Bestellnummer 120-0621)	1	Montieren Sie den optionalen abgedeckten Ausleger.
	Blindniete (Toro Bestellnummer 114439)	22	
	Stützhalterung (mittlere Abschnittsabdeckung, Toro Bestellnummer 131-3703-03)	4	
	Klemmmutter (Toro Bestellnummer 94-2413)	4	
	Bundkopfschraube (3/8"x 1-1/4", Toro Bestellnummer 110-5050)	16	
	Sicherungsbundmutter (3/8", Toro Bestellnummer 104-8301)	16	
	Abdeckungsriemen (Toro Bestellnummer 120-0629)	2	
	Bundkopfschraube (5/16"x 1-1/4", Toro Bestellnummer 323-36)	4	
34	Keine Teile werden benötigt	–	Schließen Sie das optionale Behälterspülkit an.
35	Keine Teile werden benötigt	–	Schließen Sie die Montage des Finishingkits für das GeoLink-Sprühsystem ab.

1

Vorbereiten der Kitinstallation

Keine Teile werden benötigt

Vorbereiten des Sprühbehälters und des optionalen Spülbehälters

1. Stellen Sie die Maschine auf einer ebenen Fläche ab.
2. Aktivieren Sie die Feststellbremse.
3. Fahren Sie die linken und rechten Auslegerabschnitte in die horizontale Stellung aus.
4. Reinigen Sie das Sprühfahrzeug; weitere Informationen finden Sie in der *Bedienungsanleitung* für die Maschine.

   Wichtig: **Sie müssen den Sprühbehälter komplett leeren, bevor Sie das Finishingkit für das GeoLink-Sprühsystem installieren.**

5. **Führen Sie an Maschinen mit dem optionalen Behälterspülkit folgende Schritte aus:**

   A. Pumpen Sie das Wasser vom Spülbehälter in den Sprühbehälter; weitere Informationen zur Verwendung des Spülkits finden Sie in den *Installationsanweisungen* für den Spülbehälter.

   B. Lassen Sie das Wasser aus dem Sprühbehälter ab; weitere Informationen zur Reinigung des Sprühfahrzeugs finden Sie in der *Bedienungsanleitung* für die Maschine.

   C. Stellen Sie den Motor ab und ziehen Sie den Zündschlüssel ab.

Abschließen der Batterie

⚠ WARNUNG:

Elektrische Funken können zum Explodieren der Batteriegase führen, was Verletzungen zur Folge haben kann.

Das unsachgemäße Verlegen der Batteriekabel kann das Sprühfahrzeug beschädigen, und die Kabel können Funken erzeugen.

- **Trennen Sie immer das Minuskabel (Schwarz) ab, bevor Sie das Pluskabel (Rot) abtrennen.**
- **Schließen Sie immer das Pluskabel (Rot) an, bevor Sie das Minuskabel (Schwarz) anschließen.**

Batteriepole und Metallwerkzeuge können an metallischen Teilen des Sprühgeräts Kurzschlüsse verursachen, was Funken erzeugen kann.

- **Lassen Sie Batteriepole, wenn Sie die Batterie entfernen oder einbauen, nie mit irgendwelchen Metallteilen des Sprühfahrzeugs in Berührung kommen.**
- **Achten Sie darauf, dass Metallwerkzeuge keinen Kurzschluss zwischen den Batteriepolen und Metallteilen des Sprühfahrzeugs erzeugen.**
- **Halten Sie die Batteriehalterung immer in ihrer ordnungsgemäßen Position, um die Batterie zu schützen und zu befestigen.**

1. Nehmen Sie die Batterieabdeckung ab und trennen das Minuskabel (schwarz) vom Batteriepol ab (Bild 1 und Bild 2).

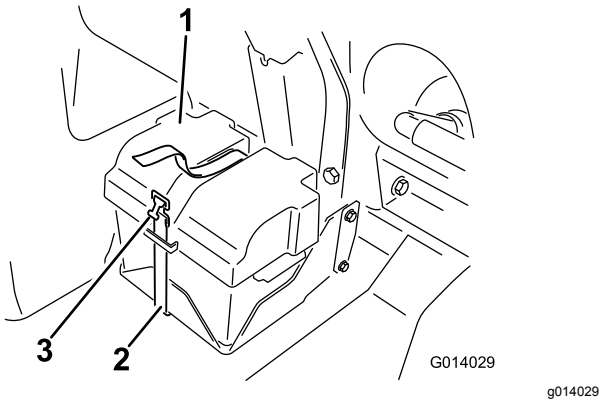

g014029

Bild 1

1. Batterieabdeckung
2. Halteband
3. Schnalle

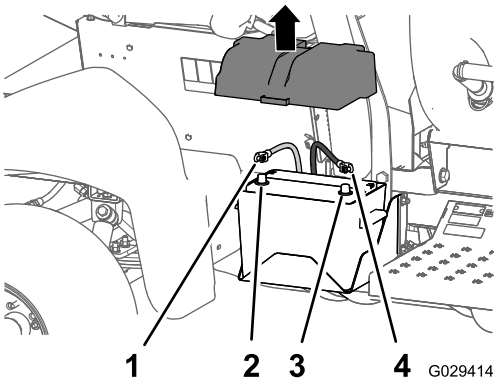

g029414

Bild 2

1. Pluskabel der Batterie
2. Pluspol der Batterie
3. Minuspol der Batterie
4. Minuskabel der Batterie

2. Klemmen Sie das Pluskabel (Rot) vom Batteriepol ab (Bild 2).
3. Klappen Sie beide Sitze nach vorne und setzen die Stützstangen in die Arretierungen am Ende der Schlitze an der Unterseite der mittleren Konsole, um die Sitze zu befestigen.
4. Lassen Sie den Motor ganz abkühlen.

2

Abschließen des hinteren Kabelbaums von den optionalen Anbaugeräten

Keine Teile werden benötigt

Abschließen der schwenkbaren Schlauchtrommel

1. Suchen Sie am Heck der Maschine den Kabelbaum für die elektrische Schlauchtrommel an der Rückseite des Sprühbehälters (Bild 3).

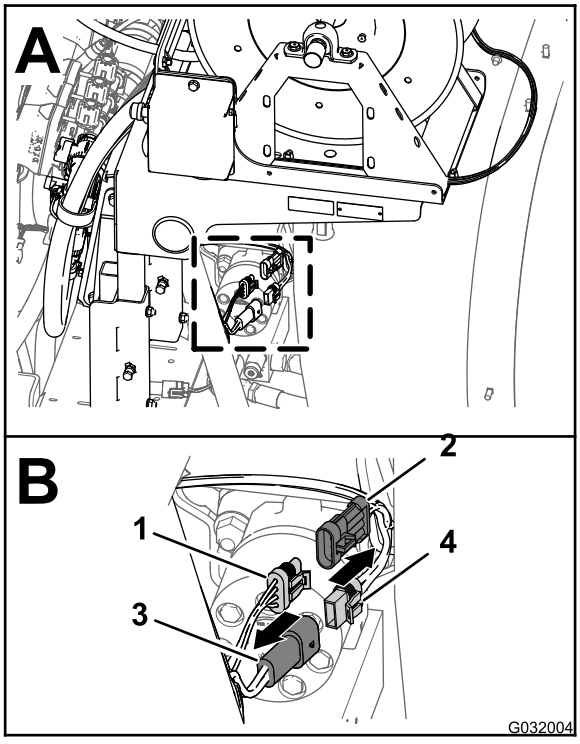

Bild 3

1. 3-Buchsen-Stecker (hinterer Hauptkabelbaum)
2. 3-Stift-Stecker (Kabelbaum, elektrische Schlauchtrommel)
3. 2-Buchsen-Stecker (hinterer Hauptkabelbaum)
4. 2-Buchsen-Stecker (Kabelbaum, elektrische Schlauchtrommel)

2. Ziehen Sie den 2-Buchsen-Stecker des Kabelbaums für die elektrische Schlauchtrommel vom 2-Stift-Stecker des hinteren Hauptkabelbaums ab (Bild 3).
3. Ziehen Sie den 3-Stift-Stecker des Kabelbaums für die elektrische Schlauchtrommel vom 3-Stift-Stecker des hinteren Hauptkabelbaums ab (Bild 3).

Abschließen des Kompressors für den Schaummarkierer

1. Suchen Sie an der Rückseite des Schaummarkiererbehälters den Kabelbaum am Kompressor (Bild 4).

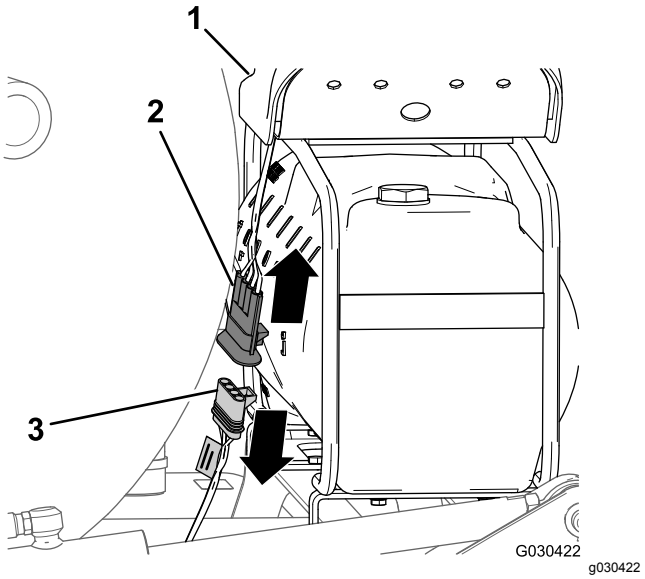

Bild 4

1. Kompressor
2. 4-Stift-Stecker (Kabelbaum für den Kompressor)
3. 4-Buchsen-Stecker (Kabelbaum für das Finishingkit)

2. Ziehen Sie den 4-Stift-Stecker des Kompressorkabelbaums vom 4-Buchsen-Stecker des hinteren Kabelbaums der Maschine ab (Bild 4).

Abtrennen der Pumpe für das Behälterspülkit

1. Drücken Sie am Heck der Maschine die Seiten der Spülpumpenabdeckung zusammen und heben die Abdeckung an, bis die Nasen der Abdeckung nicht mehr in den Schlitzen der Sattelplatte sitzen; nehmen Sie dann die Abdeckung von der Maschine ab (Bild 5).

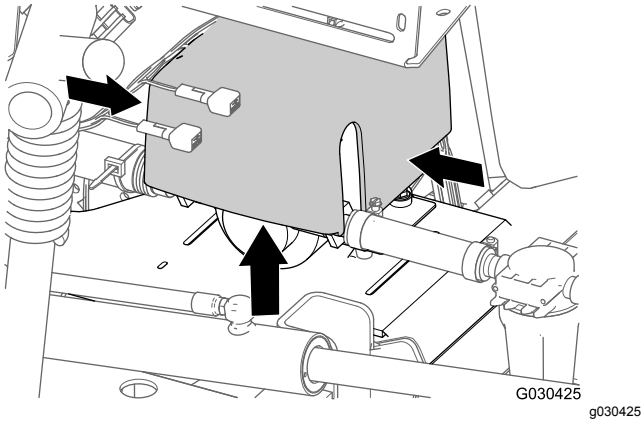

Bild 5

2. Ziehen Sie den 6-Stift-Stecker des Kabelbaums der Spülpumpe vom 6-Buchsen-Stecker des hinteren Hauptkabinenkabelbaums ab (Bild 6).

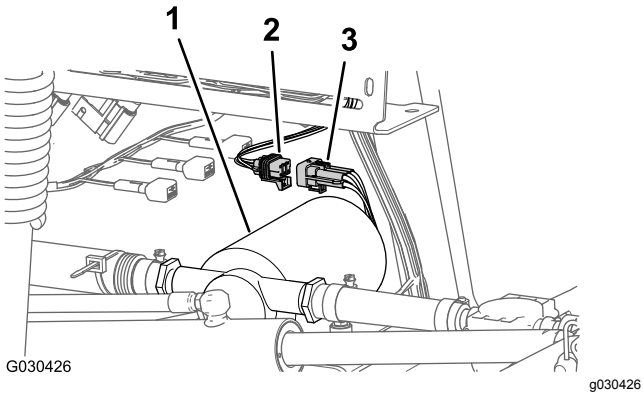

Bild 6

1. Spülpumpe
2. 6-Buchsen-Stecker (hinterer Hauptkabelbaum)
3. 6-Stift-Stecker (Spülpumpenkabelbaum)

3

Entfernen des Drucksteuerungsschalters - optionale schwenkbare Schlauchtrommel

Für diesen Arbeitsschritt erforderliche Teile:

1	Schalterblende (schwenkbare Schlauchtrommel, Toro Bestellnummer 99-7420)

Verfahren

1. Entfernen Sie die zwei Schrauben (5/16" x 3/4") und zwei Sicherungsmuttern (5/16"), mit denen der Schaltkasten an der Spindelbefestigungsplatte befestigt ist (Bild 7).

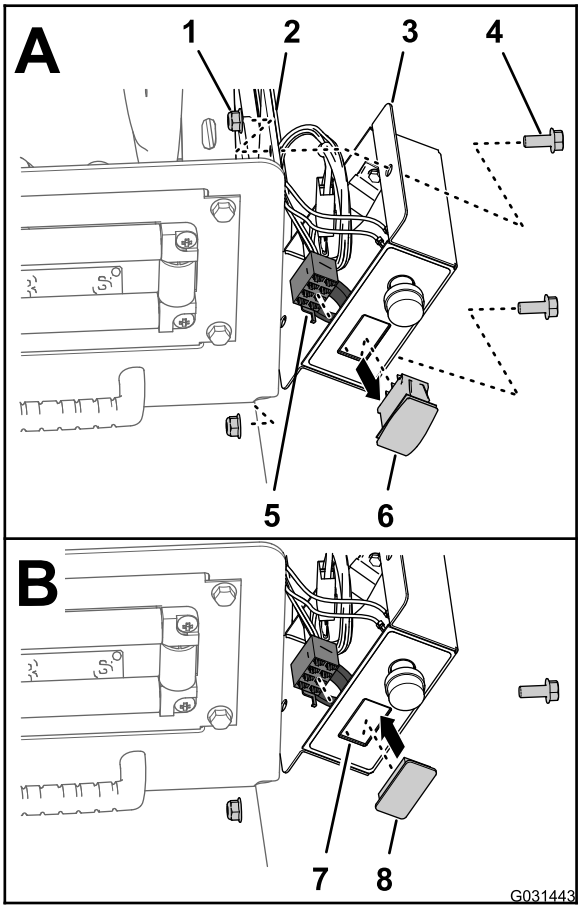

g031443

Bild 7

1. Sicherungsmutter (5/16")
2. Spindelbefestigungsplatte
3. Schaltkasten
4. Schraube (5/16" x 3/4")
5. 8-Buchsen-Stecker (Kabelbaum des Schaltkastens)
6. Drucksteuerungsschalter
7. Öffnung (Schaltkastenabdeckung)
8. Schalterblende

2. Ziehen Sie den 8-Buchsen-Stecker für den Schaltkastenkabelbaum vom Drucksteuerungsschalter ab (Bild 7).
3. Verlegen Sie den 8-Buchsen-Stecker im Innern des Schaltkastens (Bild 7).
4. Drücken Sie die Verriegelungsnasen des Drucksteuerungsschalters zusammen und drücken Sie den Schalter aus dem Schaltkasten (Bild 7).

   Hinweis: Werfen Sie den Schalter, den Sie von der Maschine entfernt haben, weg.
5. Fluchten Sie die Schalterblende mit der Öffnung im Schaltkasten aus, von der Sie den Schalter entfernt haben (Bild 7).
6. Setzen Sie die Schalterblende in den Schaltkasten ein, bis die Blende richtig in der Abdeckung einrastet (Bild 7).
7. Fluchten Sie den Schaltkasten mit der Spindelbefestigungsplatte (Bild 7) aus und befestigen Sie den Kasten mit den zwei Schrauben (5/16" x 3/4") und zwei Sicherungsmuttern (5/16") an der Platte.
8. Ziehen Sie die Schrauben und Muttern bis auf 19,78–25,42 Nm an.

4

Abtrennen des optionalen Schaummarkierers

Für diesen Arbeitsschritt erforderliche Teile:

2	Schlauch (Toro Bestellnummer 114-9553)
8	Kabelbinder

Abnehmen der Flüssigkeits- und Luftschläuche von der Maschine

1. Befestigen Sie an der Anschlussplatte des Kompressors für den Schaummarkierer einen Kabelbinder um den durchsichtigen und blauen Schlauch für den rechten Auslegerabschnitt (Bild 8).

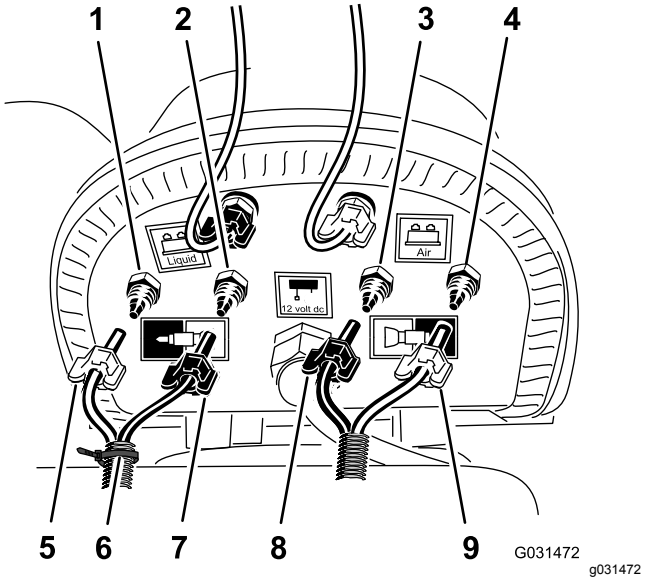

Bild 8

1. Druckanschlussstück: Wasser (rechter Auslegerabschnitt, blauer Schlauch)
2. Druckanschlussstück: Luft (rechter Auslegerabschnitt, durchsichtiger Schlauch)
3. Druckanschlussstück: Wasser (linker Auslegerabschnitt, blauer Schlauch)
4. Druckanschlussstück: Luft (linker Auslegerabschnitt, durchsichtiger Schlauch)
5. Druckmutter: Luft (rechter Auslegerabschnitt, blauer Schlauch)
6. Kabelbinder
7. Druckmutter: Wasser (rechter Auslegerabschnitt, durchsichtiger Schlauch)
8. Druckmutter (linker Auslegerabschnitt, blauer Schlauch)
9. Druckmutter (linker Auslegerabschnitt, durchsichtiger Schlauch)

2. Lösen Sie die Druckmuttern für die zwei durchsichtigen und zwei blauen Schläuche für die Schaumdüsen am linken und rechten Auslegerabschnitt (Bild 8).
3. Entfernen Sie die vier Schläuche von den Druckanschlussstücken für die Auslegerabschnitte (Bild 8).
4. Markieren Sie am äußeren Auslegerabschnitt mit einem Stück Band die linken Flüssigkeits- und Luftschläuche für den linken Auslegerabschnitt und die rechten Flüssigkeits- und Luftschläuche für den rechten Auslegerabschnitt.
5. Schieben Sie die Schläuche für die Schaumdüsen am linken und rechten Auslegerabschnitt nach hinten durch die R-Klemme in der Nähe des Drehpunkts für den Auslegerabschnitt (Bild 9).

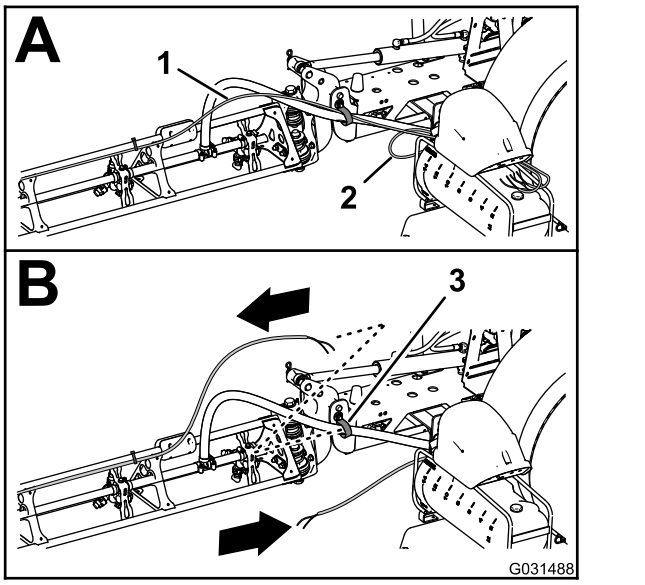

Bild 9

1. Schlauch, Schaummarkierdüse (rechter Auslegerabschnitt)
2. Schlauch, Schaummarkierdüse (linker Auslegerabschnitt)
3. R-Klemme

6. Wenn an der Maschine die **mittlere Auslegersektion** montiert ist, befestigen Sie das freie Ende der Flüssigkeits- und Luftschläuche lose am äußeren Auslegerabschnitt und überspringen Sie die Schritte für Abnehmen der Flüssigkeits- und Luftschläuche von der Maschine (Seite 9) und Montieren des neuen Schlauchs (Seite 12).

Vorbereiten der neuen Schläuche für die Schaummarkiererdüsen

Maschinen ohne die mittlere Auslegersektion

1. Entfernen Sie die Kabelbinder, mit denen die Flüssigkeits- und Luftschläuche des Schaummarkierers am äußeren Auslegerabschnitt befestigt sind (Bild 10).

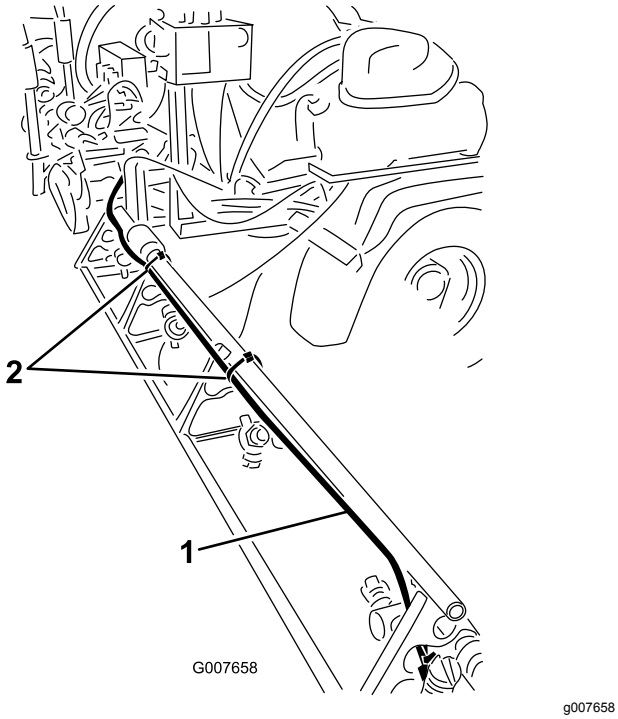

Bild 10

1. Flüssigkeits- und Luftschläuche (Bild zeigt rechten Auslegerabschnitt)
2. Kabelbinder

2. Lösen Sie die Druckmutter an der Schaummarkiererdüse, mit der der blaue Schlauch (Wasser) an der blauen Druckringverbindung der Schaummarkiererdüse befestigt ist (Bild 11).

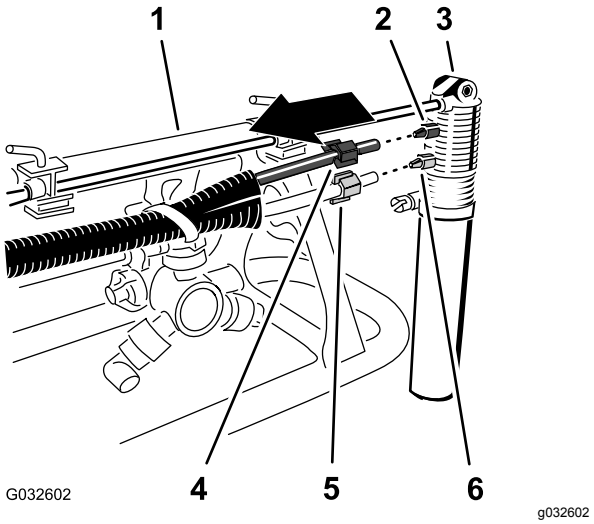

Bild 11

1. Äußerer Auslegerabschnitt
2. Druckringverbindung (Blau)
3. Schaummarkiererdüse
4. Druckmutter (Blau, blauer Wasserschlauch)
5. Druckmutter (Weiß, durchsichtiger Luftschlauch)
6. Druckringverbindung (Weiß)

3. Lösen Sie die Druckmutter, mit der der durchsichtige Schlauch (Luft) an der weißen Druckringverbindung der Schaummarkiererdüse befestigt ist (Bild 11).
4. Nehmen Sie die Flüssigkeits- und Luftschläuche von der Maschine ab.
5. Entfernen Sie die Druckmuttern an den Enden der Schläuche (Bild 11).

   Hinweis: Bewahren Sie die Druckmuttern für das Befestigen in Schritt 1 in Montieren des neuen Schlauchs (Seite 12) auf.
6. Fluchten Sie die alten Flüssigkeits- und Luftschläuche (Bild 12) mit den neuen Schläuchen (Toro Bestellnummer 114–9553) aus.

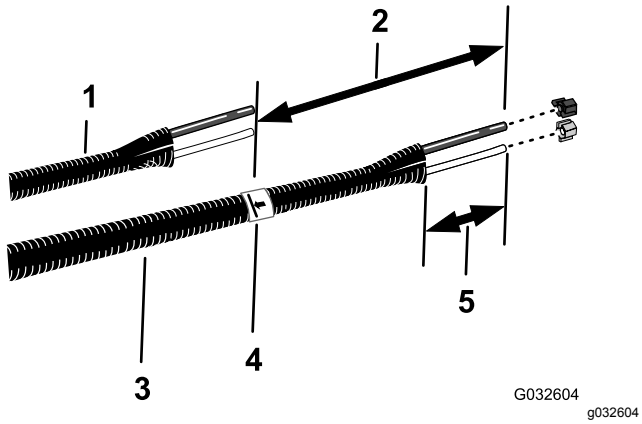

Bild 12

1. Alte Flüssigkeits- und Luftschläuche
2. 26 cm
3. Neue Schläuche (Toro Bestellnummer 114-9553)
4. Band und Markierung
5. 77-102 mm

7. Markieren Sie die Länge der alten Flüssigkeits- und Luftschläuche mit einem Stück Band auf den neuen Schläuchen.
8. Markieren Sie auf den neuen Schläuchen eine Länge von 26 cm von der Markierung, die Sie in Schritt 7 hinzugefügt haben, und schneiden Sie die Schläuche an der zweiten (längeren) Markierung ab (Bild 12).
9. Wenn die alten Flüssigkeits- und Luftschläuche mit einem Kabelbinder markiert sind, markieren Sie die neuen Schläuche mit einem Kabelbinder, gehen Sie sonst auf Schritt 10.

   Hinweis: Die alten Flüssigkeits- und Luftschläuche werden nicht mehr benötigt.
10. Entfernen Sie 77 mm bis 102 mm des Mantels um jedes Ende der Schläuche (Bild 12).
11. Wiederholen Sie die Schritte 1 bis 10 für die Flüssigkeits- und Luftschläuche an der anderen Seite der Maschine.

Montieren des neuen Schlauchs

Maschinen ohne die mittlere Auslegersektion

1. Schieben Sie die blaue Druckmutter über die Enden des blauen Schlauchs und die weiße Druckmutter über den durchsichtigen Schlauch (Bild 13).

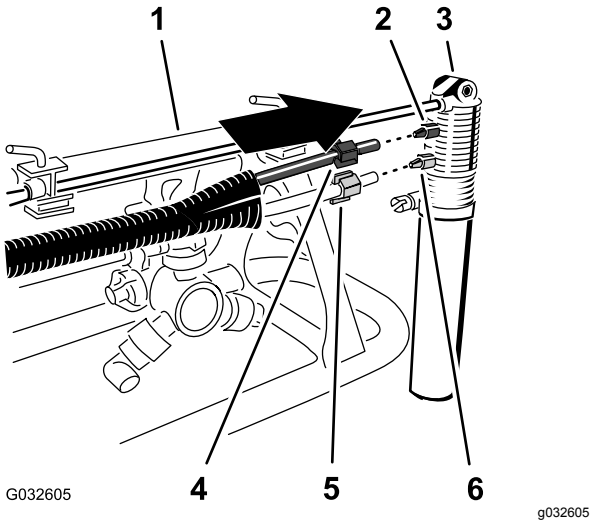

Bild 13

1. Äußerer Auslegerabschnitt
2. Druckringverbindung (Blau)
3. Schaummarkiererdüse
4. Druckmutter (Blau, blauer Wasserschlauch)
5. Druckmutter (Weiß, durchsichtiger Luftschlauch)
6. Druckringverbindung (Weiß)

2. Fluchten Sie das Ende des durchsichtigen Schlauchs mit der weißen Druckmutter und mit dem weißen Anschlussstück der Schaummarkiererdüse aus und ziehen Sie die Druckmutter mit der Hand an (Bild 13).
3. Fluchten Sie das Ende des blauen Schlauchs mit der blauen Druckmutter und mit dem blauen Anschlussstück der Schaummarkiererdüse aus und ziehen Sie die Druckmutter mit der Hand an (Bild 13).
4. Verlegen Sie den Schlauch entlang der Rückseite der oberen Haltestange des äußeren Auslegerabschnitts, wie in Bild 14 abgebildet.

   ***Wichtig:* Wenn der Schlauch an der falschen Seite der oberen Haltestange befestigt ist, werden die Schläuche zwischen der Wiege und dem äußeren Auslegerabschnitt eingeklemmt, wenn die Ausleger in der Transportstellung sind.**

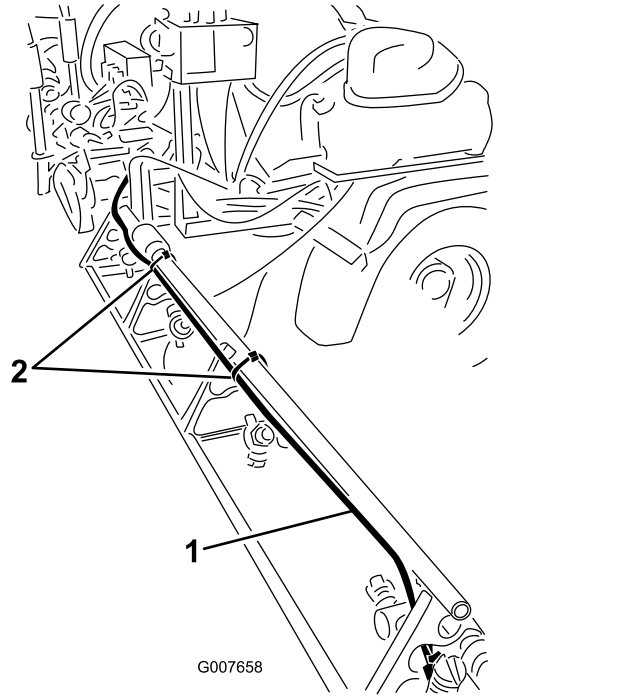

Bild 14

1. Schläuche (Bild zeigt rechten Auslegerabschnitt)
2. Kabelbinder

5. Befestigen Sie die Schläuche mit einem Kabelbinder im Loch in der Düsenstütze, wie in Bild 15 abgebildet.

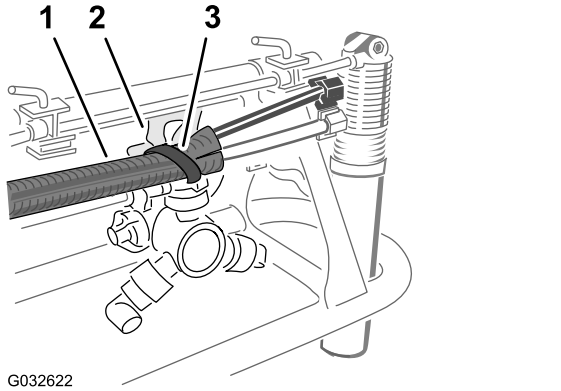

Bild 15

1. Schläuche
2. Düsenstütze
3. Kabelbinder

6. Befestigen Sie den Schlauch mit Kabelbindern am äußeren Auslegerabschnitt, wie in Bild 14 abgebildet.
7. Befestigen Sie das freie Ende des Schlauchs lose am äußeren Auslegerabschnitt.
8. Wiederholen Sie die Schritte 1 bis 6 für die Schläuche an der anderen Seite der Maschine.

5

Abtrennen des optionalen Sonic Boom

Keine Teile werden benötigt

Abtrennen des Kabelbaums am Hubzylinderverteiler

Optionaler Ultra Sonic Boom

1. Ziehen Sie den 2-Stift-Stecker des Kabelbaums für den Sonic Boom vom 2-Stift-Stecker der rechten zylinderaktivierenden Stromspule des Hubzylinderverteilers ab (Bild 16).

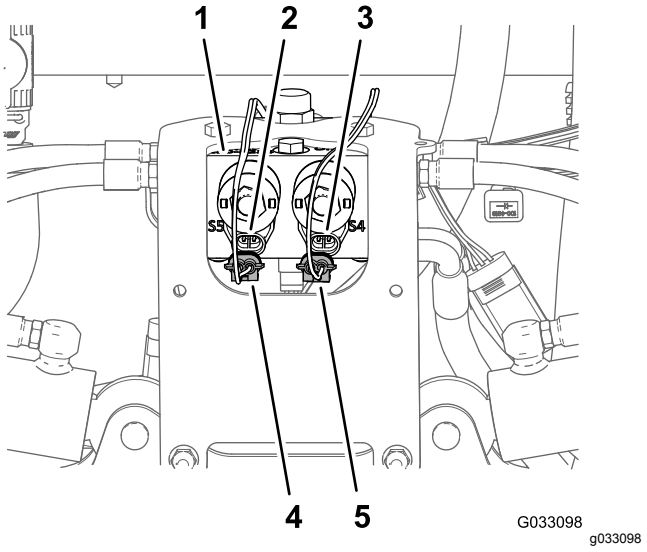

Bild 16

1. Hubzylinderverteiler
2. 2-Stift-Stecker (Hubzylinderverteiler, linker Zylinder aktiviert)
3. 2-Stift-Stecker (Hubzylinderverteiler, rechter Zylinder aktiviert)
4. 2-Buchsen-Stecker (Kabelbaum des Sonic Boom, linker Zylinder aktiviert)
5. 2-Buchsen-Stecker (Kabelbaum des Sonic Boom, rechter Zylinder aktiviert)

2. Ziehen Sie den 2-Stift-Stecker des Kabelbaums für den Sonic Boom vom 2-Stift-Stecker der linken zylinderaktivierenden Stromspule des Hubzylinderverteilers ab (Bild 16).
3. Ziehen Sie den 2-Stift-Stecker des Kabelbaums für das Sonic Boom-Finishingkit (Bild 17) vom 2-Stift-Stecker Stromspulen des Hubzylinderverteilers wie folgt ab:

Hinweis: Entfernen Sie den Kabelbaum des Sonic Boom nicht von der Maschine.

- Linker Auslegerabschnitt angehoben
- Rechter Auslegerabschnitt angehoben
- Linker Auslegerabschnitt abgesenkt
- Rechter Auslegerabschnitt abgesenkt

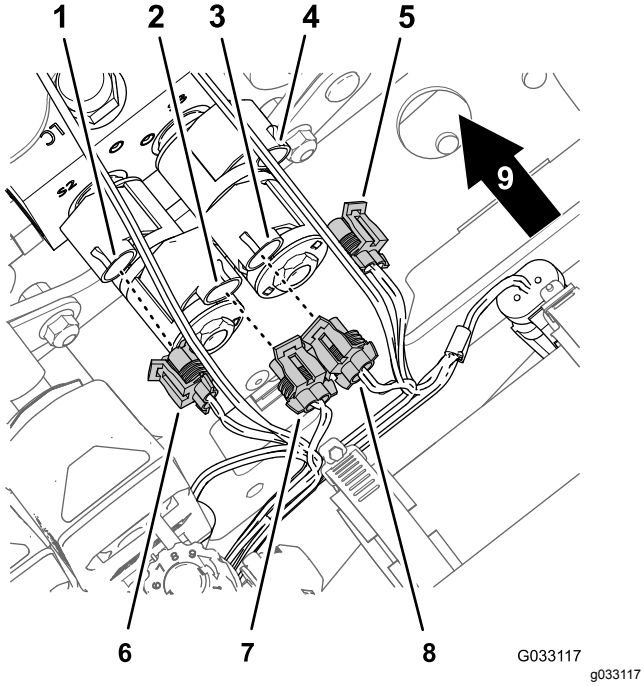

Bild 17

1. 2-Stift-Stecker (Hubzylinderverteiler, linker Auslegerabschnitt abgesenkt)
2. 2-Stift-Stecker (Hubzylinderverteiler, linker Auslegerabschnitt angehoben)
3. 2-Stift-Stecker (Hubzylinderverteiler, rechter Auslegerabschnitt angehoben)
4. 2-Stift-Stecker (Hubzylinderverteiler, rechter Auslegerabschnitt abgesenkt)
5. 2-Buchsen-Stecker (Kabelbaum für das Sonic Boom-Finishingkit, rechter Auslegerabschnitt abgesenkt)
6. 2-Buchsen-Stecker (Kabelbaum für das Sonic Boom-Finishingkit, linker Auslegerabschnitt abgesenkt)
7. 2-Buchsen-Stecker (Kabelbaum für das Sonic Boom-Finishingkit, linker Auslegerabschnitt angehoben)
8. 2-Buchsen-Stecker (Kabelbaum für das Sonic Boom-Finishingkit, rechter Auslegerabschnitt angehoben)
9. Rückseite der Maschine

Abtrennen des Ultra Sonic-Sensorkabels vom Kabelbaum

1. Ziehen Sie den 3-Buchsen-Stecker des Kabelbaums für den Sonic Boom vom 3-Stift-Stecker des Kabels für den rechten Ultra Sonic-Sensor ab (Bild 18).

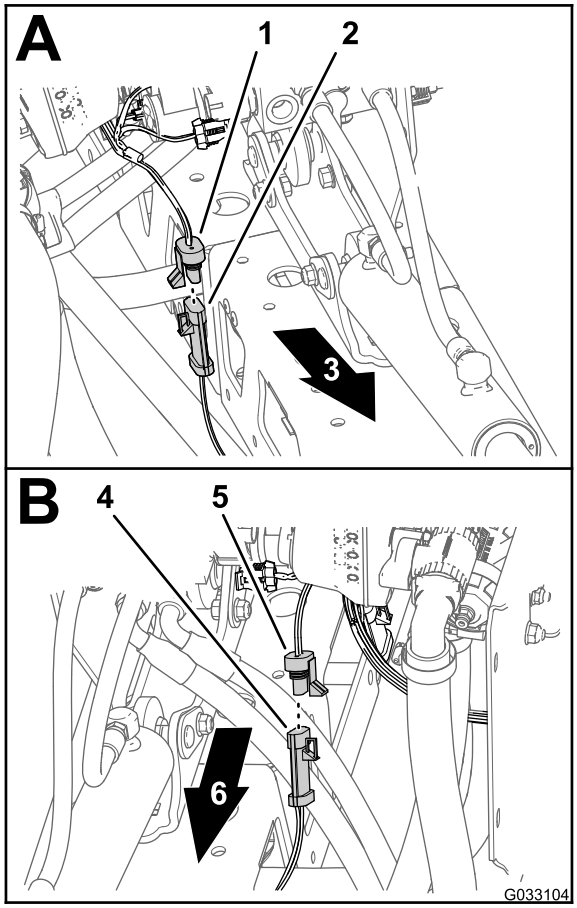

Bild 18

1. 3-Buchsen-Stecker (Kabelbaum des Sonic Boom, rechter Sensor)
2. 3-Stift-Stecker (Kabel, rechter Ultra Sonic-Sensor)
3. Rechte Seite der Maschine
4. 3-Stift-Stecker (Kabel, linker Ultra Sonic-Sensor)
5. 3-Buchsen-Stecker (Kabelbaum des Sonic Boom, linker Sensor)
6. Linke Seite der Maschine

2. Ziehen Sie den 3-Buchsen-Stecker des Kabelbaums für den Sonic Boom vom 3-Stift-Stecker des Kabels für den linken Ultra Sonic-Sensor ab (Bild 18).
3. Bündeln Sie die Kabel für die Ultra Sonic-Sensoren an den linken und rechten Auslegerabschnitten.

   Hinweis: Entfernen Sie den Kabelbaum des Sonic Boom nicht von der Maschine.

6

Entfernen der Abdeckung des mittleren Abschnitts (11. Düse) des optionalen abgedeckten Auslegers

Keine Teile werden benötigt

Verfahren

1. Stützen Sie die mittlere Abschnittsabdeckung (Düse 11) ab und entfernen die vier Bundkopfschrauben (5/16" x 1-1/4") und zwei Abdeckungsriemen, mit denen die Abdeckung an der Stützhalterung der Abdeckung befestigt ist (Bild 19).

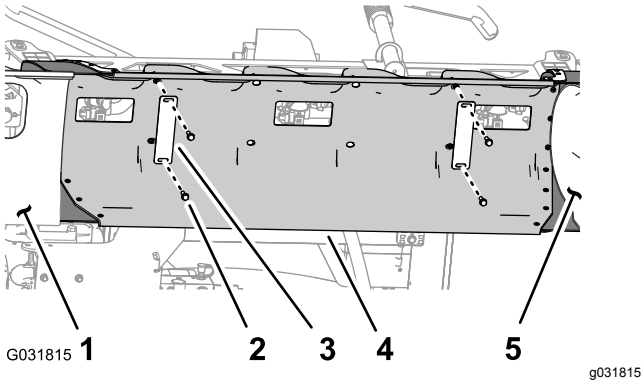

Bild 19

1. Auslegerabschnittsabdeckung (links)
2. Bundkopfschraube (5/16" x 1-1/4")
3. Abdeckungsriemen
4. Mittlere Abschnittsabdeckung
5. Auslegerabschnittsabdeckung (rechts)

2. Nehmen Sie die mittlere Abschnittsabdeckung von der Maschine ab (Bild 20).

   Hinweis: Bewahren Sie die Abdeckung, Abdeckungsriemen und Bundkopfschrauben für eine Montage in den Schritten 1 und 2 in Befestigen der mittleren Abschnittsabdeckung (Seite 85) auf.

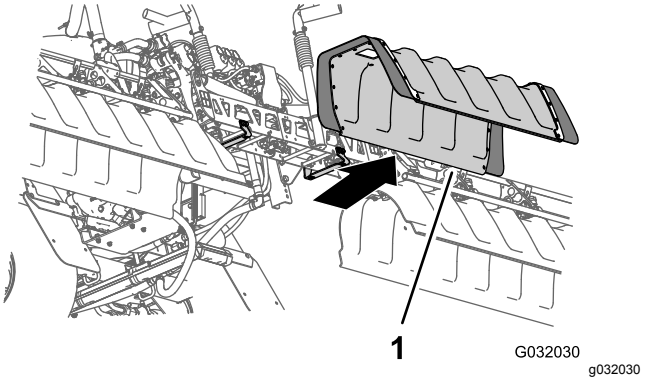

Bild 20

1. Mittlere Abschnittsabdeckung

7

Entfernen der Fahrwerkabdeckung

Keine Teile werden benötigt

Verfahren

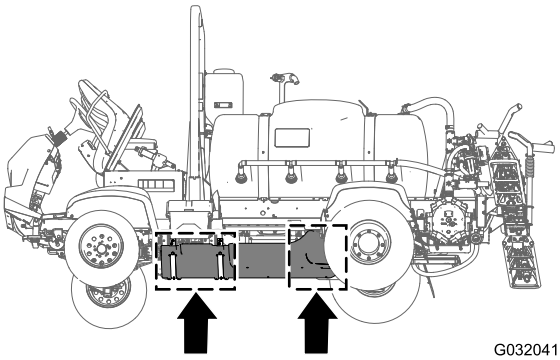

Bild 21

1. Entfernen Sie die sieben Bundkopfschrauben (5/16" x 7/8") und sieben Scheiben (5/16"), mit denen die Rückseite der Fahrwerkabdeckung am Chassis der Maschine befestigt ist (Bild 22).

   Hinweis: Bewahren Sie die Bundkopfschrauben und Scheiben für die Installation in Schritt 5 in 24 Montieren der Fahrwerkabdeckung (Seite 58) auf.

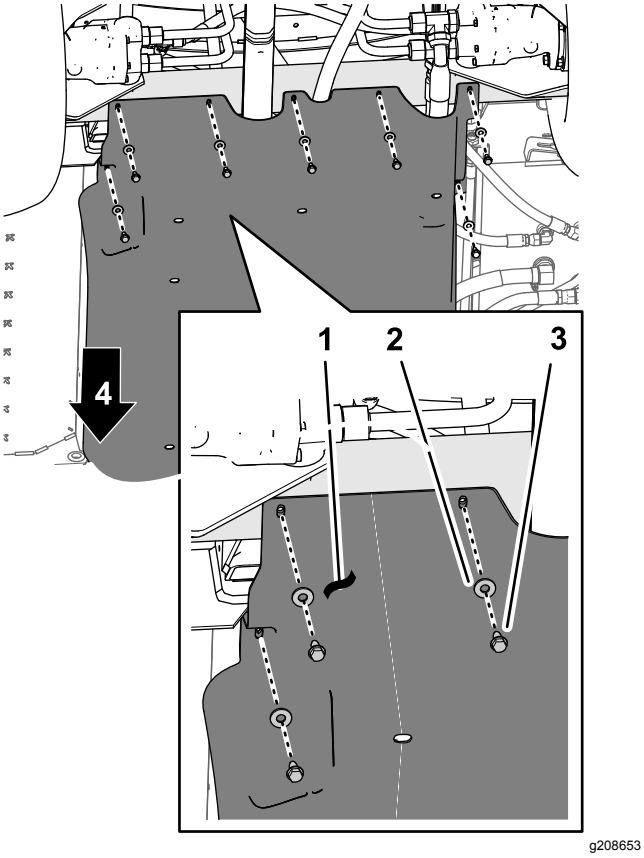

Bild 22

1. Fahrwerkabdeckung
2. Scheiben (5/16")
3. Bundkopfschrauben (5/16" x ⅞")
4. Vorderseite der Maschine

2. Nehmen Sie die vier Sicherungsbundmuttern (5/16") von den Schrauben und der Schlossschraube ab, mit denen die Stützriemen der Fahrwerkabdeckung an den Befestigungshalterungen des Motors der Maschine befestigt sind (Bild 23).

   Hinweis: Nehmen Sie die Schrauben nicht von der Maschine ab. Bewahren Sie die Sicherungsbundmuttern für das Befestigen in Schritt 3 in 24 Montieren der Fahrwerkabdeckung (Seite 58) auf.

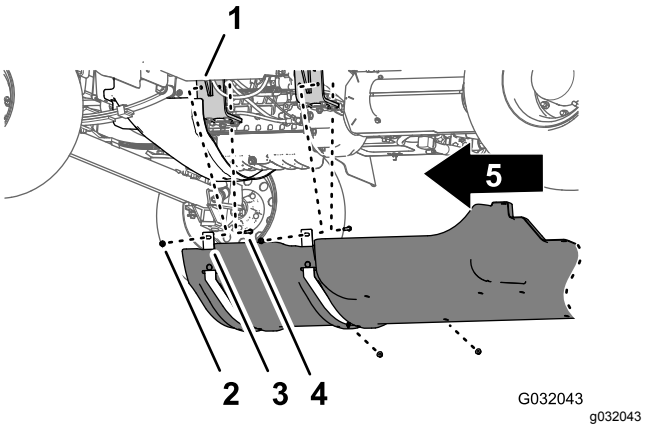

Bild 23

1. Motorbefestigung
2. Schraube: Zur Verdeutlichung abgebildet, nicht entfernen
3. Stützriemen (Fahrwerkabdeckung)
4. Sicherungsbundmuttern (5/16")
5. Vorderseite der Maschine

3. Heben Sie die Stützriemen über die Schrauben, mit denen die Fahrwerkabdeckung an den Befestigungshalterungen des Motors montiert ist.
4. Nehmen Sie die Fahrwerkabdeckung von der Maschine ab (Bild 22 und Bild 23).

8

Entfernen des Motorsteuermoduls und der Befestigungshalterung (nur für Maschinen mit Benzinmotor)

Keine Teile werden benötigt

Verfahren

1. Entfernen Sie die drei Bundkopfschrauben und eine Bundmutter, mit denen die Befestigungshalterung für das Motorsteuermodul an der Stützhalterung des Motors und des Zubehörkastens des Motors befestigt ist (Bild 24).

   Hinweis: Bewahren Sie die Bundkopfschrauben und die Bundmutter für den Einbau in Schritt 2 in 23 Montieren des Motorsteuermoduls und

der Befestigungshalterung (nur für Maschinen mit Benzinmotor) (Seite 57) auf.

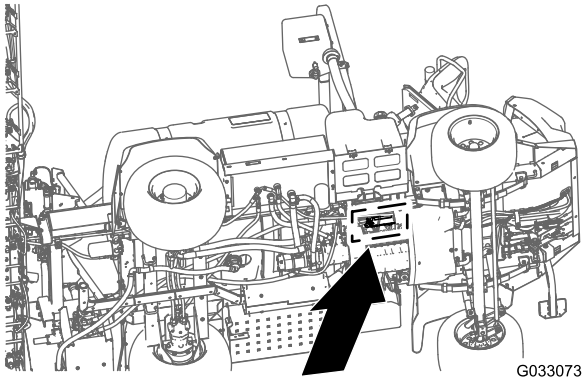

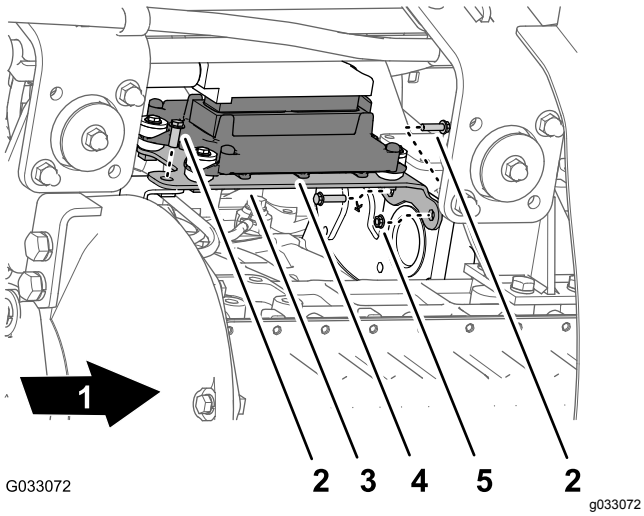

Bild 24

1. Vorderseite der Maschine
2. Bundkopfschraube
3. Befestigungshalterung
4. Motorsteuermodul
5. Bundmutter

2. Verschieben Sie das Motorsteuermodul und die Befestigungshalterung nach unten und hinten, um die Anschlüsse der vorderen und hinteren Kabelbäume der Maschine zugänglich zu machen.

   Hinweis: Entfernen Sie das Motorsteuermodul nicht von der Maschine.

9

Abtrennen des Druckmessschlauchs für das Messgerät am Armaturenbrett

Keine Teile werden benötigt

Abtrennen des Druckmess-schlauchs für das Messgerät am Armaturenbrett

Maschinen ohne optionale Schlauchtrommel

Hinweis: Wenn die Maschine mit einer optionalen Spritzpistole ausgestattet ist, siehe Abschließen des Druckmessschlauchs und des Zulaufschlauchs (Seite 18).

1. Drücken Sie den Stellring für die Schlauchkupplung in den Enddeckel des rechten Auslegerabschnittventils hinein (Bild 25).

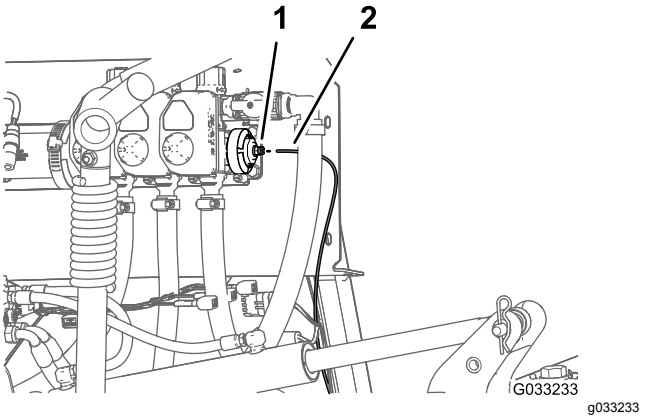

Bild 25

1. Schlauchkupplung (Enddeckel des rechten Auslegerabschnittventils)
2. Druckmessschlauch

2. Ziehen Sie den Druckmessschlauch für das Messgerät am Armaturenbrett aus der Schlauchkupplung (Bild 25).

Abschließen des Druckmess-schlauchs und des Zulauf-schlauchs

Optionale Spritzpistole oder optionale schwenkbare Schlauchtrommel

1. Drücken Sie den Stellring für die Schlauchkupplung in den 90°-Krümmer des rechten Auslegerabschnittventils hinein (Bild 26 oder Bild 27).

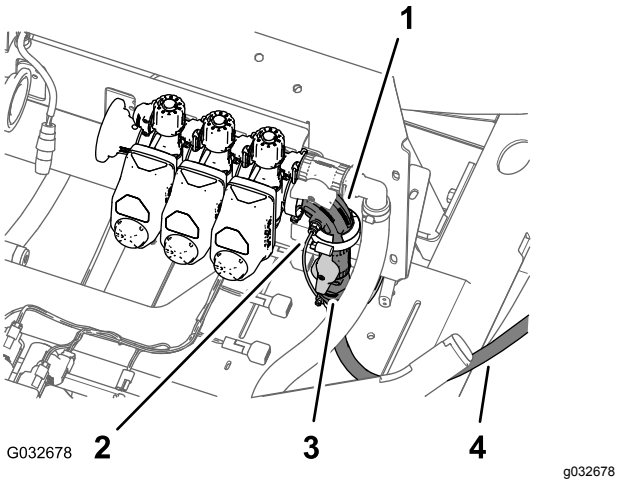

Bild 26

Optionale Spritzpistole

1. 90° Krümmer (rechtes Auslegerabschnittventil)
2. Druckmessschlauch (Druckmanometer im Armaturenbrett)
3. Abstellventil (Spritzpistole)
4. Zulaufschlauch (Spritzpistole)

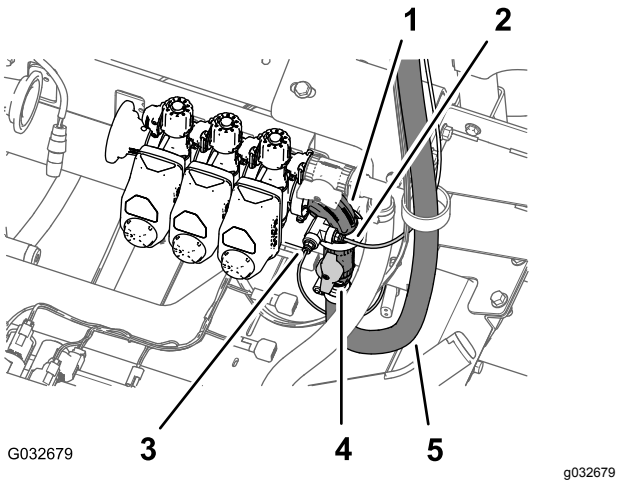

Bild 27

Optionale schwenkbare Schlauchtrommel

1. 90° Krümmer (rechtes Auslegerabschnittventil)
2. Druckmessschlauch (Druckmanometer an Schlauchtrommel)
3. Druckmessschlauch (Druckmanometer im Armaturenbrett)
4. Abstellventil (schwenkbare Schlauchtrommel)
5. Zulaufschlauch (schwenkbare Schlauchtrommel)

2. Ziehen Sie den Druckmessschlauch für das Messgerät am Armaturenbrett aus der Schlauchkupplung (Bild 26 oder Bild 27).

   Hinweis: Nehmen Sie den 90° Krümmer für das Abstellventil für den Zulaufschlauch der Schlauchtrommel nicht vom Flansch des rechten Auslegerabschnittventils ab.

10

Entfernen des hinteren Kabelbaums für die Maschine

Für diesen Arbeitsschritt erforderliche Teile:

1	Hinterer Kabelbaum

Abtrennen des vorderen und hinteren Kabelbaums

Hinweis: Verwenden Sie eine Maschinenhebevorrichtung, wenn Sie den vorderen und hinteren Kabelbaum abschließen.

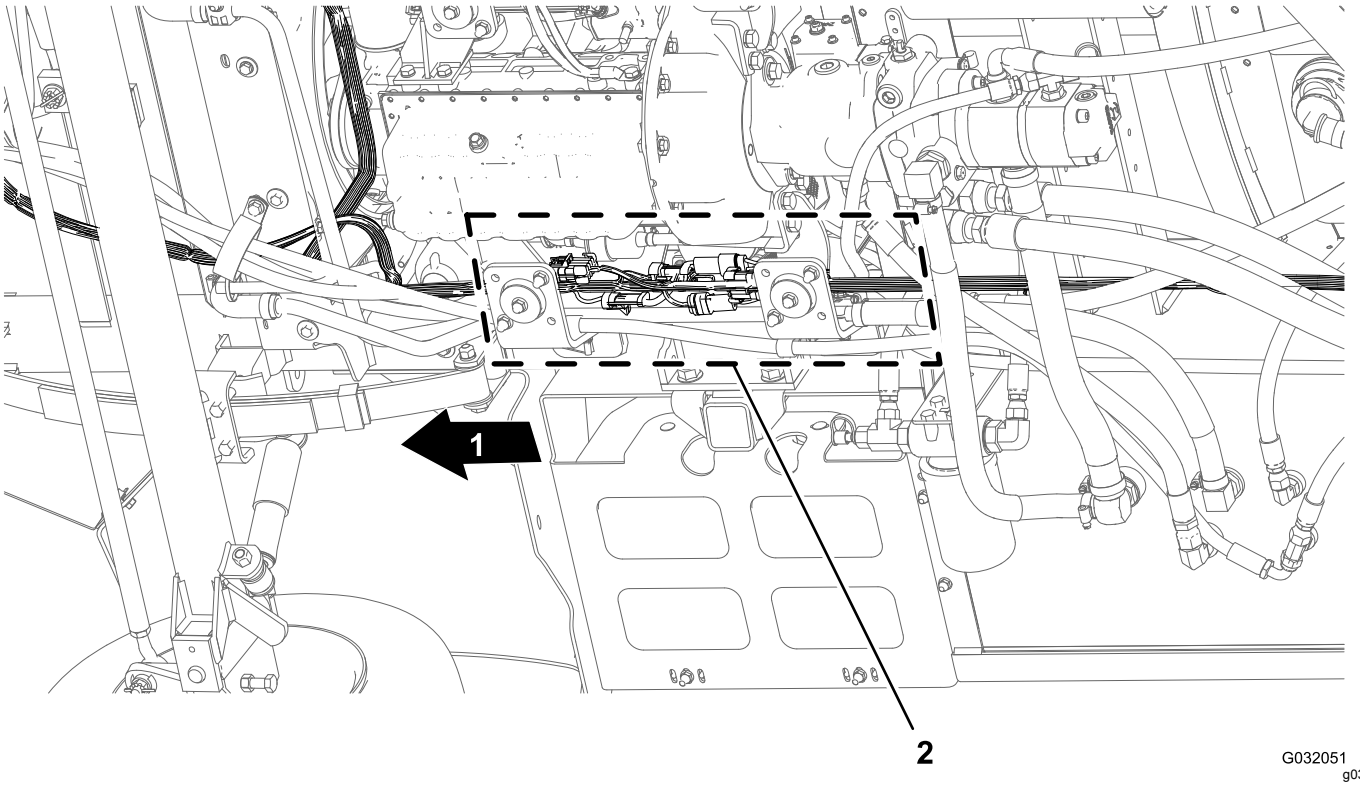

Bild 28

1. Vorderseite der Maschine
2. Anschlussstellen (vorderer und hinterer Kabelbaum)

1. Suchen Sie an der Maschinenunterseite entlang des rechten Rahmenrohrs die elektrischen Anschlüsse für den vorderen und hinteren Kabelbaum der Maschine (Bild 28).
2. Trennen Sie die sechs Steckerpaare zwischen dem vorderen und hinteren Kabelbaum ab, wie in den Bildern Bild 29 bis Bild 34 abgebildet.

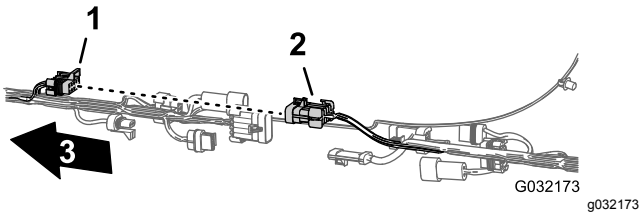

Bild 29

1. 10-Buchsen-Stecker, Sprühfahrzeug-Kabelbaumverbindung (vorderer Kabelbaum)
2. 10-Stift-Stecker, Sprühfahrzeug-Kabelbaumverbindung (hinterer Kabelbaum)
3. Vorderseite der Maschine

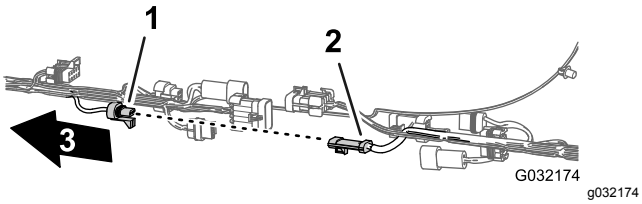

Bild 30

1. 3-Buchsen-Stecker: Durchflussmessgerät (vorderer Kabelbaum)
2. 3-Stift-Stecker: Durchflussmessgerät (hinterer Kabelbaum)
3. Vorderseite der Maschine

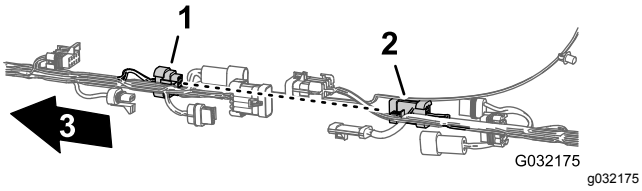

Bild 31

1. 8-Buchsen-Stecker, Sprühfahrzeug-Kabelbaumverbindung (vorderer Kabelbaum)
2. 8-Stift-Stecker, Sprühfahrzeug-Kabelbaumverbindung (hinterer Kabelbaum)
3. Vorderseite der Maschine

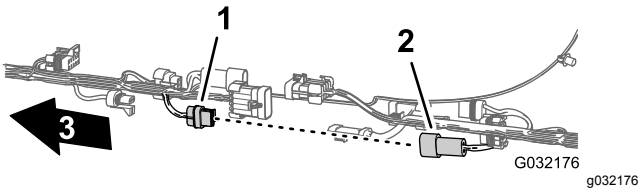

Bild 32

1. 2-Buchsen-Stecker: Spülpumpe (vorderer Kabelbaum)
2. 2-Stift-Stecker: Spülpumpe (hinterer Kabelbaum)
3. Vorderseite der Maschine

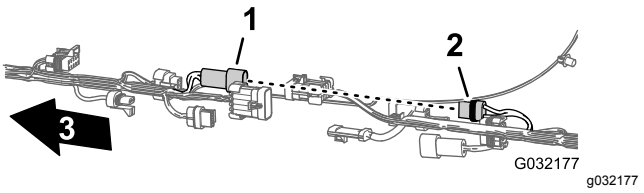

Bild 33

1. 2-Stift-Stecker, Schlauchtrommel (vorderer Kabelbaum)
2. 2-Buchsen-Stecker, Schlauchtrommel (hinterer Kabelbaum)
3. Vorderseite der Maschine

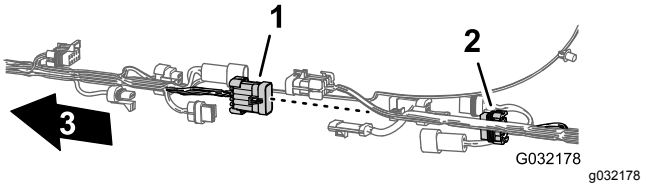

Bild 34

1. 10-Stift-Stecker, Sprühfahrzeug-Kabelbaumverbindung (vorderer Kabelbaum)
2. 10-Buchsen-Stecker, Sprühfahrzeug-Kabelbaumverbindung (hinterer Kabelbaum)
3. Vorderseite der Maschine

3. Entfernen Sie die drei Tannenbaumanker, mit denen der hintere Kabelbaum in den Löchern im rechten Rahmenrohr der Maschine befestigt ist (Bild 35).

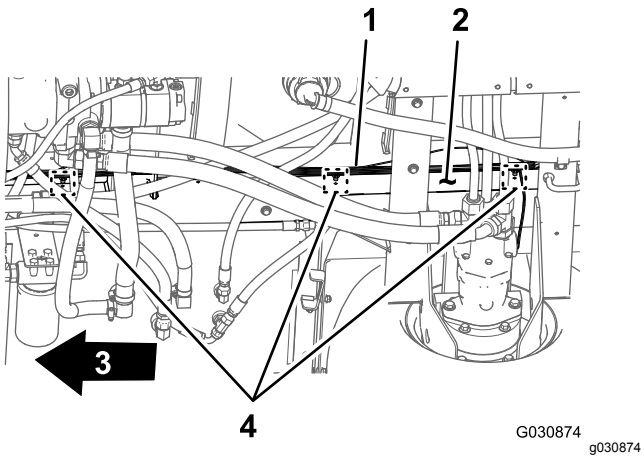

Bild 35

1. Hinterer Kabelbaum
2. Rechtes Rahmenrohr
3. Vorderseite der Maschine
4. Tannenbaumanker

Abtrennen der Anschlüsse für die Komponenten

1. Trennen Sie hinten an der Maschine (zwischen dem rechten Rahmenrohr und dem rechten Kotflügel) den 3-Stift-Stecker des Geschwindigkeitssensorkabelbaums am rechten hydraulischen Antriebsmotor vom 3-Buchsen-Stecker des hinteren Hauptkabelbaums ab (Bild 36).

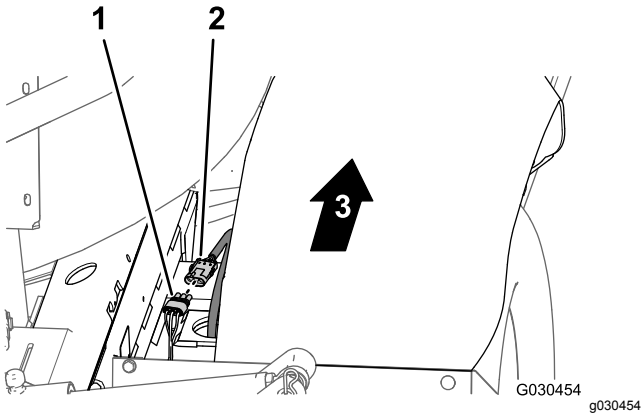

Bild 36

1. 3-Buchsen-Stecker (hinterer Hauptkabelbaum)
2. 3-Stift-Stecker (Kabelbaum des Hydraulikmotors)
3. Vorderseite der Maschine

2. Ziehen Sie an der Rückseite der Verteilerbefestigung den 3-Buchsen-Stecker vom Rührwerkventil und die 3-Buchsen-Stecker von den drei Auslegerabschnittventilen ab (Bild 37).

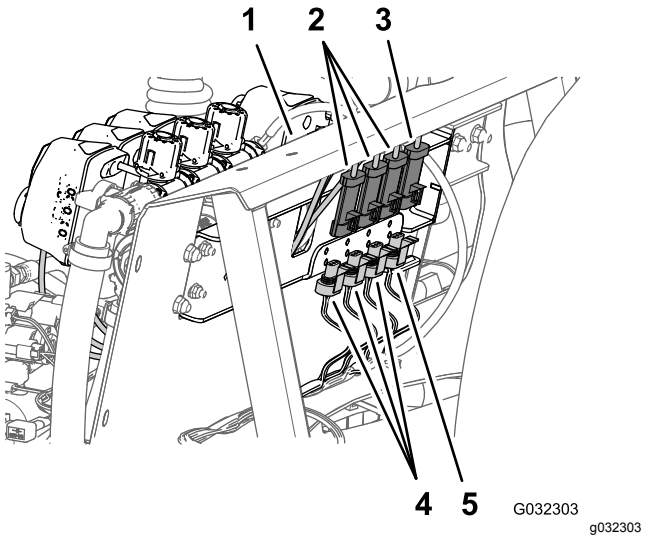

Bild 37

1. Verteilerbefestigung
2. 3-Buchsen-Stecker (Kabelbaum der Auslegerabschnittventile)
3. 3-Buchsen-Stecker (Kabelbaum des Rührwerkventils)
4. 3-Stift-Stecker (Maschinenkabelbaum, hinten)
5. 3-Stift-Stecker (Maschinenkabelbaum, hinten)

3. Entfernen Sie die Tannenbaumanker, mit denen der hintere Kabelbaum in den Löchern an der vorderen Seite und in der unteren Platte der Verteilerbefestigung befestigt ist (Bild 38).

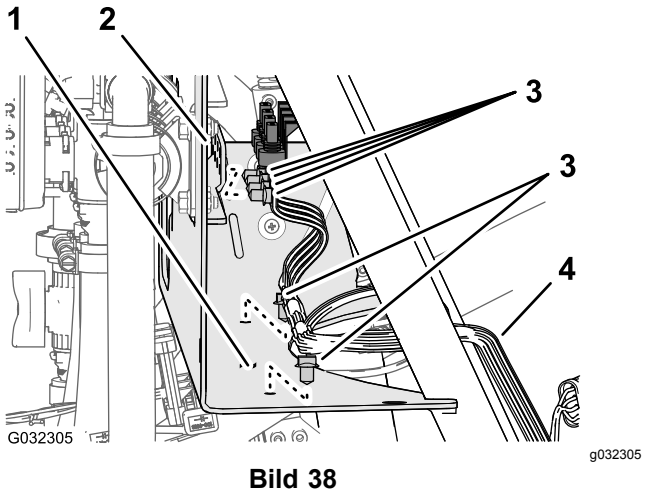

Bild 38

1. Verteilerbefestigung (untere Platte)
2. Verteilerbefestigung (vordere Seite)
3. Tannenbaumanker
4. Hinterer Kabelbaum

4. Schließen Sie hinten an der Maschine die folgenden 2-Buchsen-Stecker (Bild 39) für den Hubzylinderverteiler wie folgt ab:

Hinweis: Für Maschinen mit Sonic Boom, siehe Abtrennen des Kabelbaums am Hubzylinderverteiler (Seite 13).

- Stromspule, rechts oben
- Stromspule, links oben
- Aktivieren der Stromspule
- Stromspule, rechts unten
- Stromspule, links unten

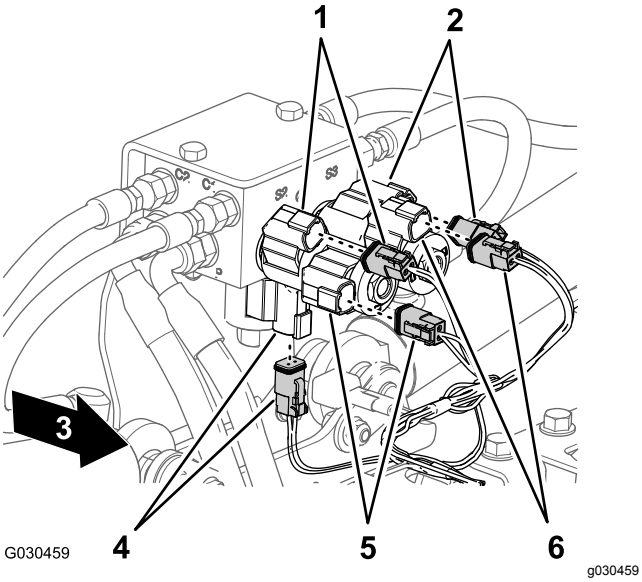

Bild 39

1. Rechts oben (Stromspule und Hauptkabelbaumanschluss)
2. Links oben (Stromspule und Hauptkabelbaumanschluss)
3. Vorderseite der Maschine
4. Aktivieren (Stromspule und Hauptkabelbaumanschluss)
5. Rechts unten (Stromspule und Hauptkabelbaumanschluss)
6. Links unten (Stromspule und Hauptkabelbaumanschluss)

5. Trennen Sie hinten an der Maschine, innen an der Sprühpumpe, den 2-Buchsen-Stecker des hinteren Hauptkabelbaums vom 2-Stift-Stecker des Relais für die Pumpe ab (Bild 40).

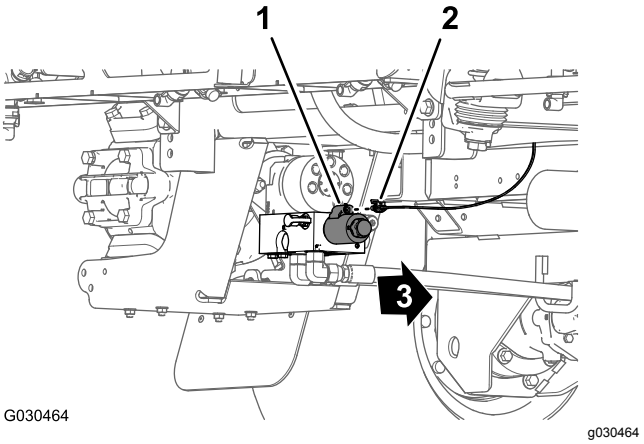

Bild 40

1. 2-Stift-Stecker (Pumpenrelais)
2. 2-Buchsen-Stecker (hinterer Hauptkabelbaum)
3. Vorderseite der Maschine

6. Entfernen Sie den Tannenbaumanker, mit dem der hintere Kabelbaum (Bild 41) in den Löchern im hinteren Querrohr (hinter den hydraulischen Antriebsmotoren) befestigt ist.

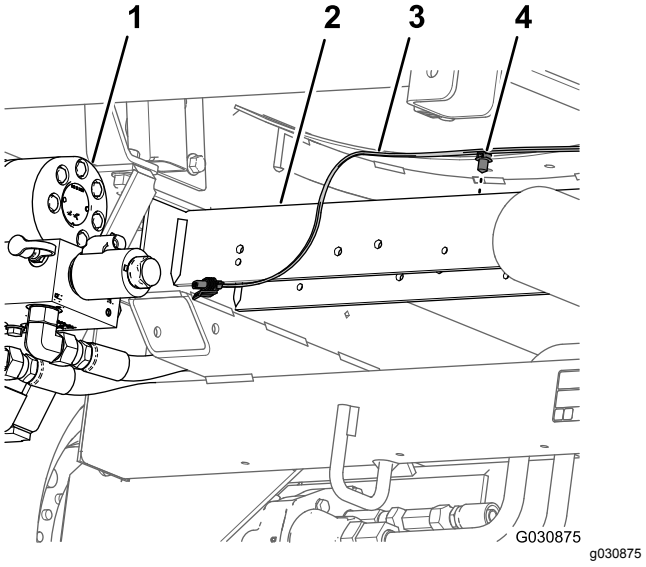

Bild 41

1. Sprühpumpe
2. Hinteres Querrohr
3. Hinterer Kabelbaum
4. Tannenbaumanker

7. Ziehen Sie den Druckmessschlauch für das Messgerät am Armaturenbrett aus dem hinteren Maschinenkabelbaum (Bild 42).

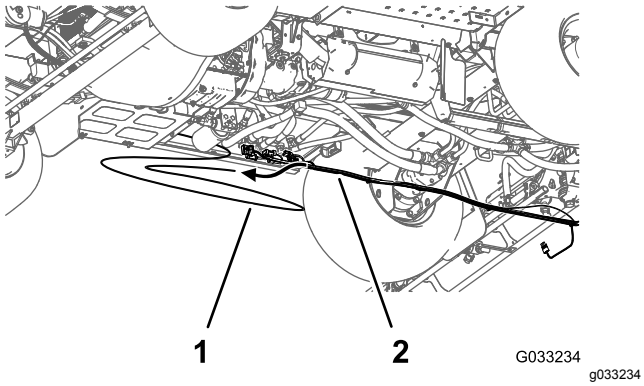

Bild 42

1. Druckmessschlauch (Messgerät am Armaturenbrett)
2. Hinterer Kabelbaum

8. Entfernen Sie den hinteren Kabelbaum von der Maschine.

   Hinweis: Sie benötigen den hinteren Hauptkabelbaum, den Sie von der Maschine entfernt haben, nicht mehr.

11

Entfernen des Dosierungs-steuerungsschalters

Für diesen Arbeitsschritt erforderliche Teile:

1	Kabelbinder
1	Schalterblende

Verfahren

1. Drücken Sie unter dem Armaturenbrett der Maschine die Verriegelungsnasen des Dosierungssteuerschalters zusammen und drücken Sie den Dosierungssteuerschalter aus dem Armaturenbrett heraus (Bild 43).

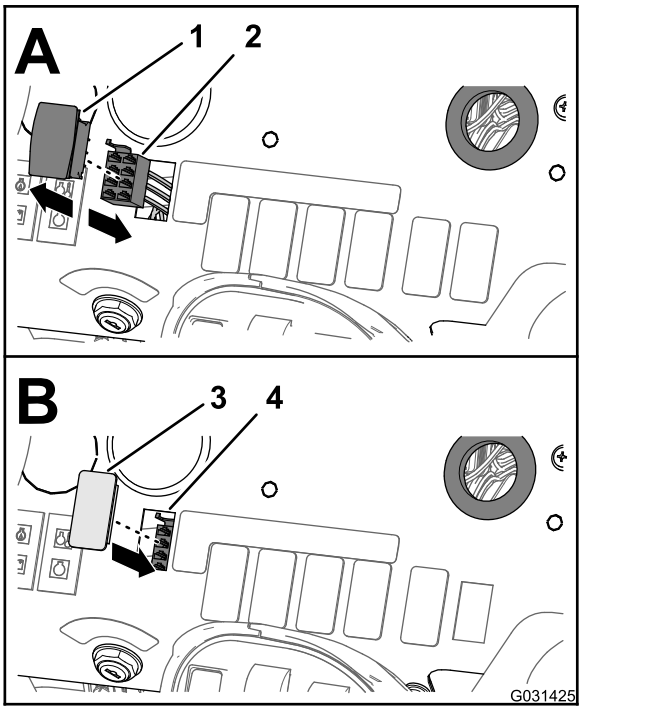

Bild 43

1. Dosierungssteuerschalter
2. 8-Buchsen-Stecker (vorderer Kabelbaum)
3. Schalterblende
4. Öffnung (Armaturenbrett)

2. Ziehen Sie den 8-Buchsen-Stecker des vorderen Kabelbaums der Maschine (mit RATE SWITCH beschriftet) vom 8-Stift-Stecker des Schalters ab (Bild 43).

   Hinweis: Sie benötigen den Dosierungsschalter, den Sie von der Maschine entfernt haben, nicht mehr.

3. Verlegen Sie den Zweig des vorderen Kabelbaums für den Dosierungsschalter durch die Öffnung im Armaturenbrett und befestigen Sie den Kabelzweig mit einem Kabelbinder am vorderen Kabelbaum.
4. Fluchten Sie die Schalterblende mit der Öffnung im Armaturenbrett aus, von der Sie den Dosierungsschalter entfernt haben (Bild 43).
5. Setzen Sie die Schalterblende in das Armaturenbrett Schaltkasten ein, bis die Blende richtig in der Abdeckung einrastet (Bild 43).

12

Entfernen der Auslegerabschnittventile

Für diesen Arbeitsschritt erforderliche Teile:

3	Deckel (Schnellkupplung)
3	Halter

Entfernen des Anschlussrohrs und des Reduzierstückadapters

1. Lösen Sie die vier Bundkopfschrauben (¼" x ¾") und die vier Sicherungsbundmuttern (¼"), mit denen die drei Abschnittsventile an der Verteilerbefestigung befestigt sind (Bild 44).

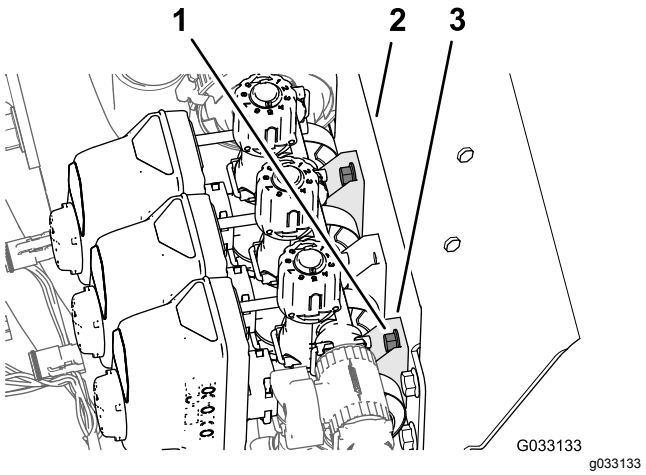

Bild 44

1. Bundkopfschrauben (1/4" x 3/4")
2. Ventilgehäuse (Abschnittsventil)
3. Verteilerbefestigung

2. Entfernen Sie die zwei Flanschklemmen, mit denen die gerade Kupplung an den Adapterkupplungen am Rührwerkventil und dem linken Auslegerabschnittventil befestigt ist (Bild 45).

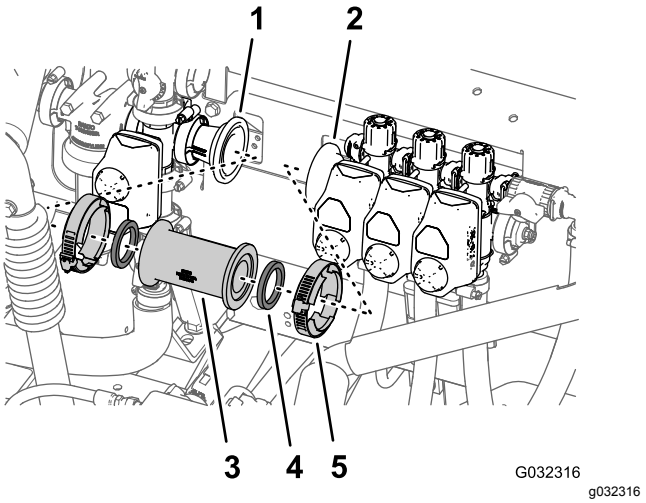

Bild 45

1. Adapterkupplung (am Rührwerkventil)
2. Adapterkupplung (am linken Auslegerabschnittventil)
3. Gerade Kupplung
4. Dichtung
5. Flanschklemme

3. Entfernen Sie die gerade Kupplung und die zwei Dichtungen von der Maschine (Bild 45).

   Hinweis: Bewahren Sie die Klemmen und Dichtungen für das Befestigen in Schritt 2 in Montieren des Durchflussmessgeräts und des Druckwandlers (Seite 39) und die Schritte 1 und 2 in Einbauen des Durchflussmessgeräts und des Druckwandlers an der Maschine (Seite 40) auf.

4. Entfernen Sie die Flanschklemme (76 mm), mit der der Reduzierstückadapter und die Dichtung (2-1/4") am Flansch des linken Auslegerabschnittventils befestigt sind, und nehmen Sie den Adapter, die Klemme und die Dichtung von der Maschine ab (Bild 46).

   Hinweis: Bewahren Sie den Reduzierstück-adapter, die Flanschklemme und die Dichtung für die Installation in den Schritten 4 und 3 in Montieren des Durchflussmessgeräts und des Druckwandlers (Seite 39) auf.

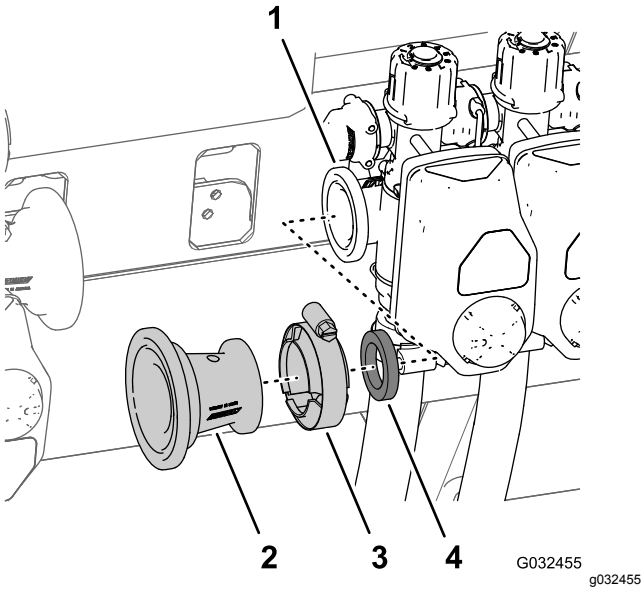

Bild 46

1. Flansch (linkes Auslegerabschnittventil)
2. Reduzierstückadapter
3. Flanschklemme (3")
4. Dichtung

Entfernen der Auslegerabschnitts-schläuche

1. Entfernen Sie am äußeren Auslegerabschnitt die Schlauchklemme, mit der der Zulaufschlauch für den Auslegerabschnitt am gezahnten T-Anschlussstück befestigt ist (Bild 47).

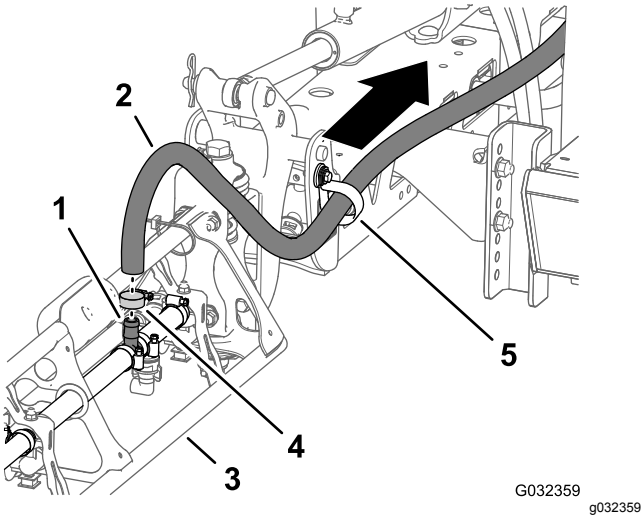

Bild 47

1. Gezahntes T-Anschlussstück
2. Zulaufschlauch (äußerer Auslegerabschnitt)
3. Äußerer Auslegerab-schnitt
4. Schlauchklemme
5. R-Klemme

2. Nehmen Sie den Schlauch vom T-Anschlussstück ab (Bild 47).
3. Nehmen Sie das freie Ende des Schlauchs von der R-Klemme ab (Bild 47).
4. Wiederholen Sie die Schritte 1 bis 3 für den Zulaufschlauch am anderen äußeren Auslegerabschnitt.
5. Entfernen Sie unter dem mittleren Auslegerabschnitt die Schlauchklemme, mit der der Zulaufschlauch für den Auslegerabschnitt am gezahnten T-Anschlussstück befestigt ist (Bild 48).

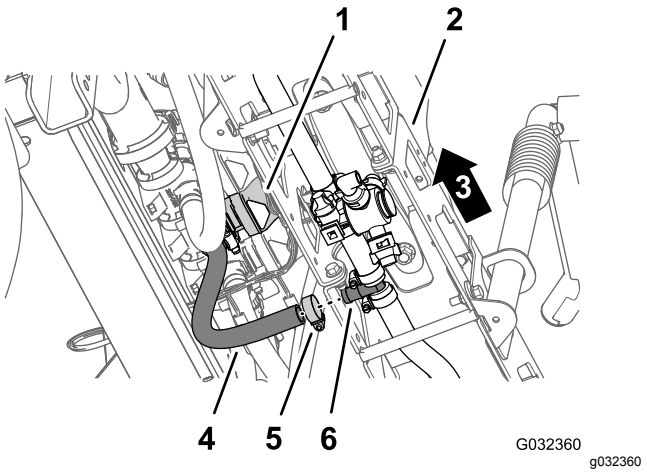

Bild 48

1. Mittleres Auslegerab-schnittventil
2. Mittlerer Auslegerab-schnitt
3. Linke Seite der Maschine
4. Schlauch (mittlerer Auslegerabschnitt)
5. Schlauchklemme
6. Gezahntes T-Anschlussstück

6. Entfernen Sie die Befestigungen, mit denen die geraden gezahnten Anschlussstücke an den linken, mittleren und rechten Auslegerabschnittventilen befestigt sind (Bild 49).

   Hinweis: Bewahren Sie die Befestigungen für den Einbau in Montieren der Schläuche an den Düsenventilen 7 bis 10 (Seite 52) auf.

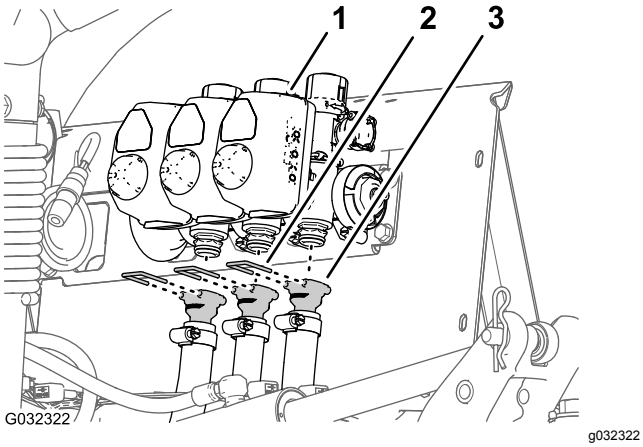

Bild 49

1. Auslegerabschnittventil
2. Halter
3. Gezahntes, gerades Anschlussstück

7. Nehmen Sie die Schläuche für die linken, mittleren und rechten Auslegerabschnittventile von der Maschine ab (Bild 49).

   Hinweis: Die Schläuche für die linken, mittleren und rechten Auslegerabschnittventile werden nicht mehr benötigt.

Entfernen des Abstellventils und der Überlaufschläuche

1. Entfernen Sie am unteren Ende des oberen Überlaufschlauchs die Bundkopfschraube (5/16" x 3/4"), die Scheibe (5/16") und die R-Klemme, mit denen der obere Überlaufschlauch an der hinteren Sattelplatte der Maschine befestigt ist (Bild 50 und Bild 51).

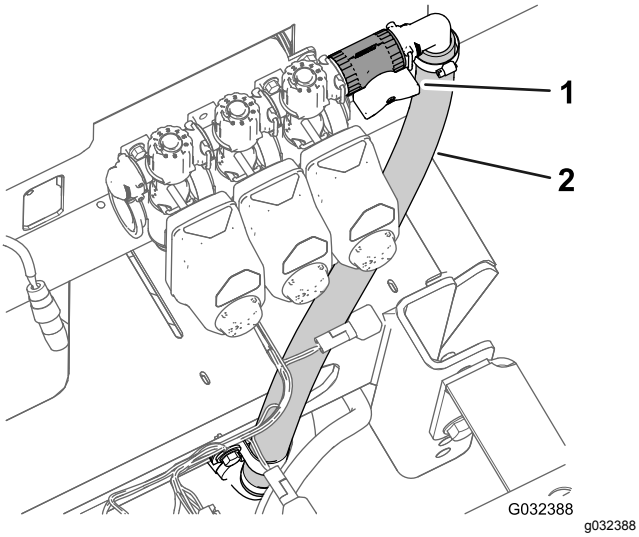

Bild 50

1. Abstellventil
2. Oberer Überlaufschlauch

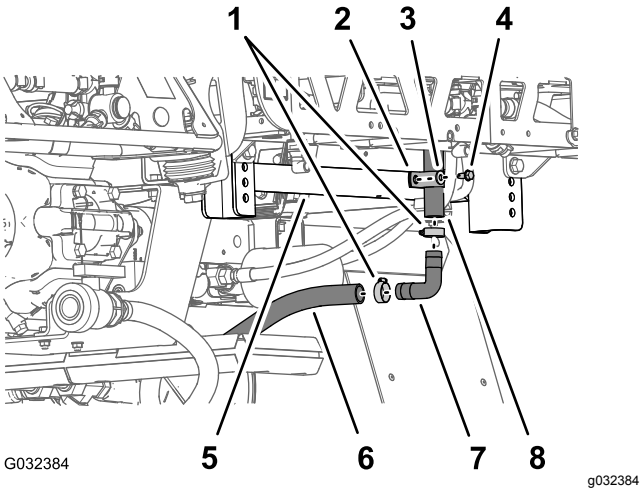

Bild 51

1. Schlauchklemme
2. R-Klemme
3. Scheibe (5/16")
4. Bundkopfschraube (5/16" x 3/4")
5. Hintere Sattelplatte (Chassisrahmen)
6. Unterer Überlaufschlauch
7. Gezahntes 90°-Anschlussstück
8. Oberer Überlaufschlauch

2. Entfernen Sie die zwei Schlauchklemmen, mit denen der obere und untere Überlaufschlauch am gezahnten 90° Anschlussstück befestigt ist (Bild 51).
3. Entfernen Sie das gezahnte 90° Anschlussstück von den Schläuchen (Bild 51).

   Hinweis: Bewahren Sie das gezahnte 90° Anschlussstück und die zwei Klemmen für das Befestigen in den Schritten 8 und 9 auf.
4. Entfernen Sie die zwei Schlauchklemmen, mit denen der Ablassventilschlauch und der hintere Behälterablassschlauch am gezahnten T-Anschlussstück befestigt sind (Bild 52).

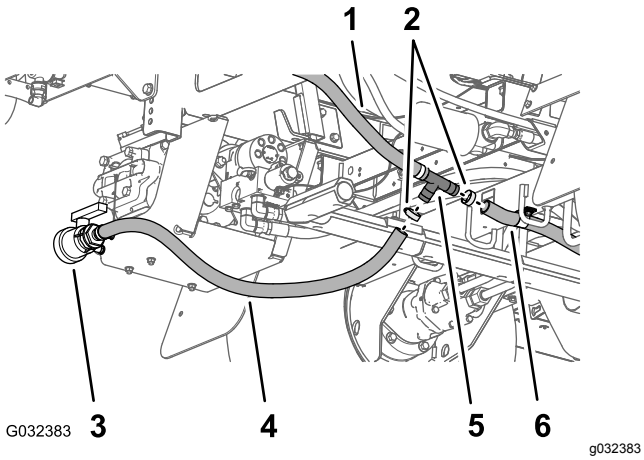

Bild 52

1. Unterer Überlaufschlauch
2. Schlauchklemme
3. Ablassventil
4. Ablassventilschlauch
5. Gezahntes T-Anschlussstück
6. Hinterer Behälterablass-schlauch

5. Entfernen Sie das T-Anschlussstück vom Ablassventilschlauch und vom hinteren Behälterablassschlauch (Bild 51).
6. Entfernen Sie den Halter, mit dem das Abstellventil am Kupplungsanschlussstück an der äußeren Seite des Sicherheitsventils für das rechte Auslegerabschnittventil befestigt ist, und trennen Sie die Ventile (Bild 53).

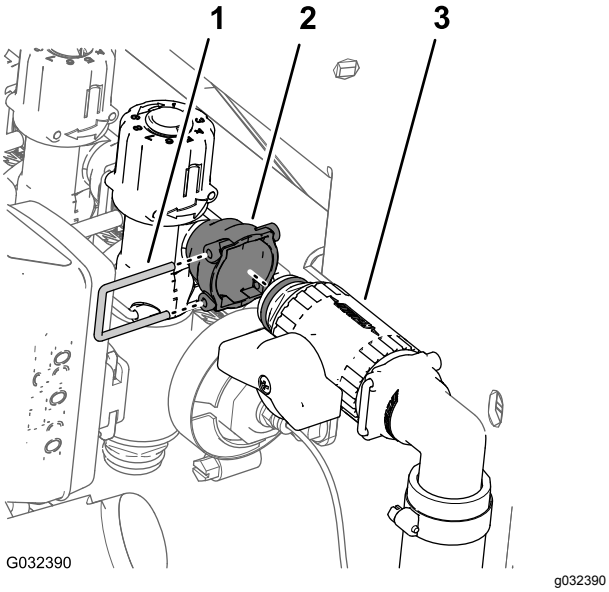

Bild 53

1. Halter
2. Kupplungsanschlussstück (Sicherheitsventil)
3. Abstellventil

7. Entfernen Sie die oberen und unteren Überlaufschläuche von der Maschine (Bild 54).

Hinweis: Das Abstellventil, das T-Anschlussstück, der obere und untere Überlaufschlauch werden nicht mehr benötigt.

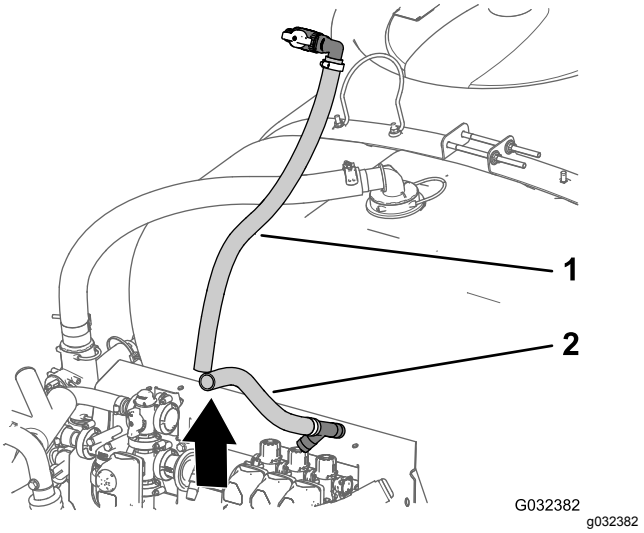

Bild 54

1. Oberer Überlaufschlauch
2. Unterer Überlaufschlauch

8. Setzen Sie das gezahnte 90° Anschlussstück, das Sie in Schritt 3 entfernt haben, in den Ablassventilschlauch und den hinteren Behälterablassschlauch ein (Bild 55).

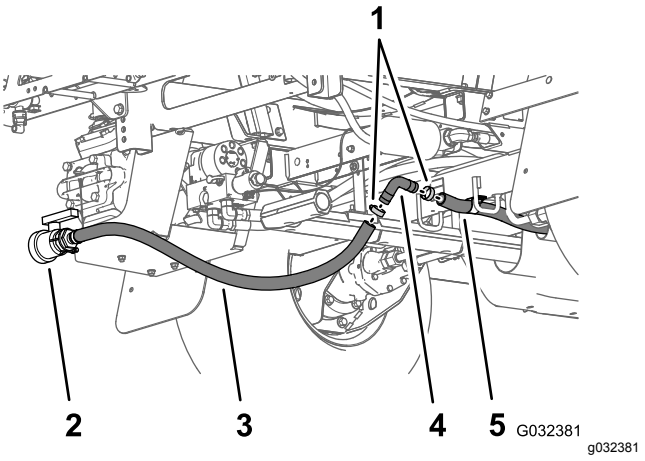

Bild 55

1. Schlauchklemme
2. Ablassventilschlauch
3. Ablassventil
4. Gezahntes 90°-Anschlussstück
5. Hinterer Behälterablass-schlauch

9. Befestigen Sie das gezahnte 90°-Anschlussstück und die Ablassschläuche mit den zwei Schlauchklemmen, die Sie in Schritt 2 abgenommen haben (Bild 55).

Entfernen des Ventilaktuators

1. Entfernen Sie den Halter, mit dem der Aktuator am Verteilerventil für das Abschnittventil befestigt ist (Bild 56).

   Hinweis: Drücken Sie die zwei Schenkel des Halters zusammen und nach unten.

   Hinweis: Bewahren Sie den Aktuator und den Halter für das Befestigen in den Schritten 6 und 7 in Ersetzen der Sicherheitsventile von den Abschnittventilen mit Deckeln (Seite 28) auf.

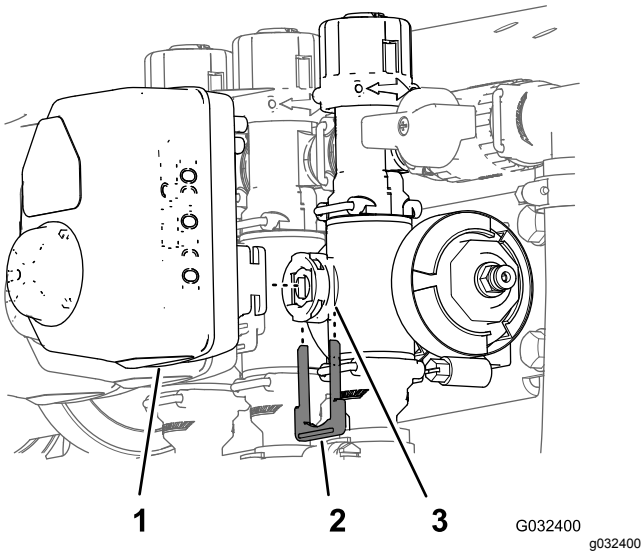

Bild 56

1. Aktuator (Abschnittventil)
2. Halter
3. Schaftanschluss (Verteilerventil)

2. Nehmen Sie den Aktuator vom Verteilerventil ab (Bild 56).
3. Wiederholen Sie die Schritte 1 und 2 für die anderen zwei Ventilaktuatoren.

Ersetzen der Sicherheitsventile von den Abschnittventilen mit Deckeln

1. Entfernen Sie die drei Halter, mit denen die drei Sicherheitsventile an den drei Verteilerventilen befestigt sind (Bild 57).

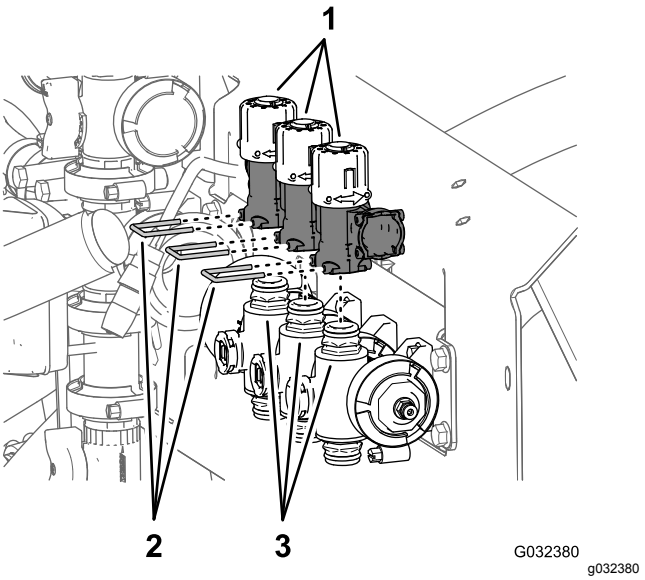

Bild 57

1. Sicherheitsventile
2. Halter
3. Schnellkupplungen (Verteilerventile)

2. Heben Sie die drei Sicherheitsventile von den drei Schnellkupplungen der Verteilerventile ab (Bild 57).

   Hinweis: Die Sicherheitsventile werden nicht mehr benötigt.

3. Fetten Sie die oberen und unteren O-Ringe an der Schnellkupplung des Verteilerventils mit dem Fett aus dem Schnellkupplungsdeckel ein (Bild 58).

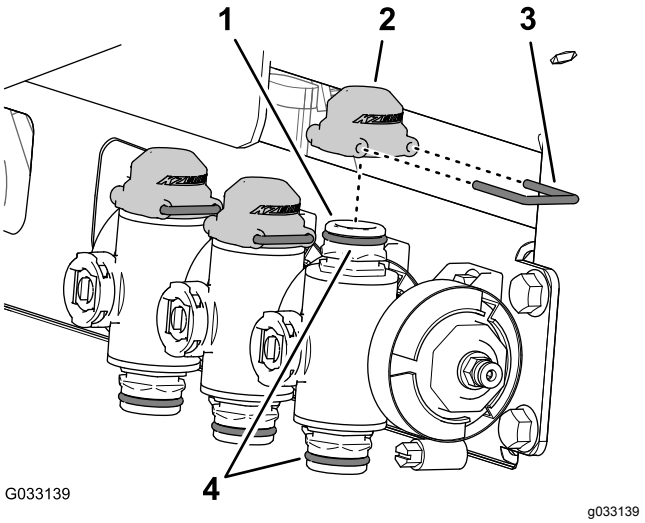

Bild 58

1. Schnellkupplung (Verteilerventil)
2. Deckel (Schnellkupplung)
3. Halter
4. O-Ringe

4. Setzen Sie die drei Deckel für die Schnellkupplungen auf die drei Schnellkupplungen für die Verteilerventile (Bild 58).
5. Befestigen Sie die drei Deckel mit den drei Haltern an den drei Schnellkupplungen (Bild 58).
6. Fluchten Sie die Kupplung des Abschnittventilaktuators, den Sie in Schritt 2 in Entfernen des Ventilaktuators (Seite 28) entfernt haben, mit dem Schaftanschluss des Verteilerventils aus (Bild 59).

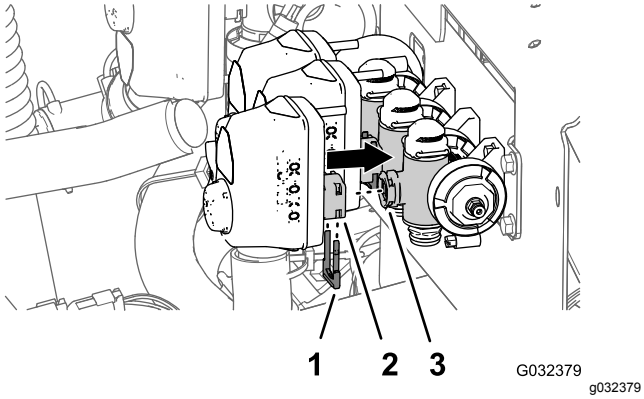

Bild 59

1. Halter
2. Kupplung (Abschnittventilaktuator)
3. Schaftanschluss (Verteilerventil)

7. Befestigen Sie den Abschnittventilaktuator mit einem Halter (Bild 59), den Sie in Schritt 1 in Entfernen des Ventilaktuators (Seite 28) entfernt haben, am Verteilerventil.

Abnehmen der Auslegerabschnittventile von der Verteilerbefestigung

Hinweis: Sie fügen die Auslegerabschnittventile den Ventilen für das 10-Ventil-System in Befestigen der Sprühventile 8, 9 und 10 an der Ventilbefestigung (Seite 43) hinzu.

1. Entfernen Sie die zwei Bundkopfschrauben (¼" x ¾") und die zwei Sicherungsmuttern (¼"), mit denen das rechte Auslegerabschnittventil an der Verteilerbefestigung befestigt ist (Bild 60).

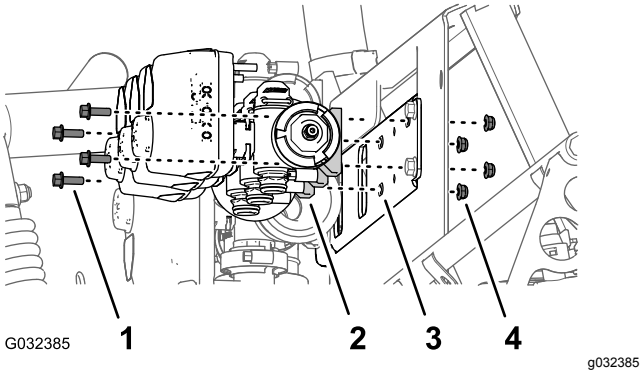

Bild 60

1. Bundkopfschraube (5/16" x 3/4")
2. Auslegerabschnittventil
3. Verteilerbefestigung
4. Sicherungsmutter (1/4")

2. Entfernen Sie die zwei Bundkopfschrauben (¼" x ¾") und die zwei Sicherungsmuttern (¼"), mit denen das linke Auslegerabschnittventil an der Verteilerbefestigung befestigt ist (Bild 60).
3. Nehmen Sie die Auslegerabschnittventile aus der Verteilerbefestigung und legen Sie die Ventile zur Seite (Bild 60).

   Hinweis: Bewahren Sie die Auslegerabschnittventile, die Bundkopfschrauben und Sicherungsmuttern für die Installation in Schritt 1 in Befestigen der Sprühventile 8, 9 und 10 an der Ventilbefestigung (Seite 43) auf.
4. Entfernen Sie die Aufkleber an den drei Auslegerventilen und die drei Aufkleber für die Einstellung des Sicherheitsventils (Bild 61).

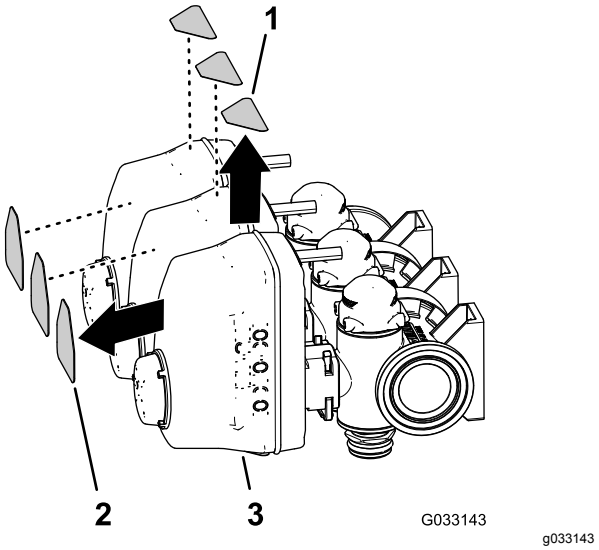

Bild 61

1. Aufkleber für Einstellung des Sicherheitsventils
2. Aufkleber für Auslegerventil
3. Auslegerabschnittventil

13

Entfernen der Auslegerabschnitte

Für diesen Arbeitsschritt erforderliche Teile:

1	Kabelbinder

Entfernen des Hubzylinders

Kapazität der Hebevorrichtung: 91 kg

Hinweis: Bewahren Sie alle Befestigungen auf, falls nicht anders angegeben, da Sie die Befestigungen für die Installation der mittleren Auslegersektion erneut verwenden.

1. Stützen Sie den äußeren Auslegerabschnitt mit einer Hebevorrichtung ab, die die angegebene Kapazität hat.
2. Entfernen Sie am Heck der Maschine die Hydraulikschläuche zwischen dem Auslegerhubverteiler und dem Hydraulikzylinder (Bild 62).

   Hinweis: Verstopfen Sie die Ausfahr- und Rückzuganschlüsse, um den Auslegerhubverteiler und den Hydraulikzylinder vor Staub und Rückständen zu schützen.

   Hinweis: Werfen Sie die Hydraulikschläuche weg.

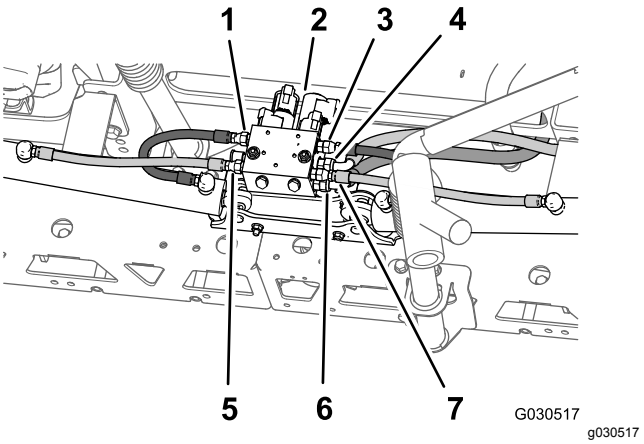

Bild 62

1. Linker Ausfahrschlauch (Anschluss C3 - Auslegerhubverteiler)
2. Auslegerhubverteiler
3. Rechter Ausfahrschlauch (Anschluss C1 - Auslegerhubverteiler)
4. Hydraulikdruckschlauch (Anschluss P - Auslegerhubverteiler)
5. Linker Rückzugschlauch (Anschluss C4 - Auslegerhubverteiler)
6. Hydraulikrücklaufschlauch (Anschluss T - Auslegerhubverteiler)
7. Rechter Rückzugschlauch (Anschluss C2 - Auslegerhubverteiler)

3. Nehmen Sie den Lastösenbolzen und den Splint ab, mit denen das Stangenende des Hubzylinders an der Schwenkhalterung befestigt ist (Bild 63).

   Hinweis: Bewahren Sie den Splint und Lastösenbolzen für den Einbau in Montieren der äußeren Auslegerabschnitte an der Maschine (Seite 47) auf.

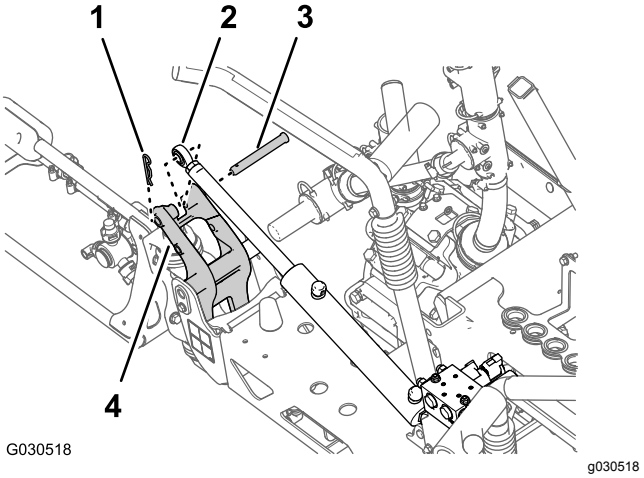

Bild 63

1. Splint
2. Stangenanschlussstück (Hubzylinder)
3. Lastösenbolzen
4. Schwenkhalterung

4. Entfernen Sie die Sicherungsbundmutter (5/16") und die Bundkopfschraube (5/16" x 3/4"), mit denen der Lagerbolzen an der Zylinderbefestigung befestigt ist (Bild 64).

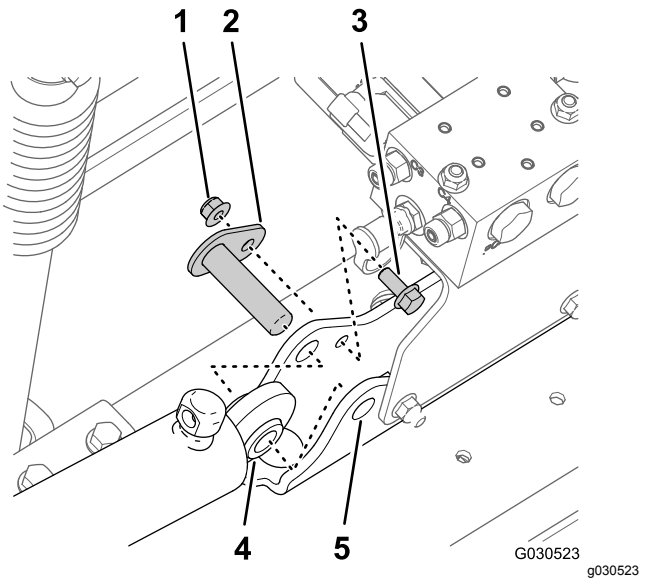

Bild 64

1. Sicherungsbundmutter (5/16")
2. Lagerbolzen
3. Bundkopfschraube (5/16" x 3/4")
4. Hubzylinder
5. Zylinderbefestigung

5. Nehmen Sie den Lagerbolzen und den Hubzylinder von der Maschine ab (Bild 64).
6. Wiederholen Sie die Schritte 3 und 4 für den Hubzylinder an der anderen Seite der Maschine.

Entfernen der äußeren Auslegerabschnitte

Kapazität der Hebevorrichtung: 91 kg

Hinweis: Wenn die Maschine mit dem optionalen abgedeckten Ausleger ausgerüstet ist, lassen Sie die Abdeckungen an den äußeren Auslegerabschnitten montiert.

⚠ WARNUNG:

Das falsche Anheben von schweren Maschinen und Anbaugeräten kann zu schweren oder tödlichen Verletzungen führen.

Verwenden Sie zum Anheben von schweren Maschinen und Anbaugeräten Hebevorrichtungen, u. a. Ketten und Riemen, die für das Gewicht des Geräts angemessen sind.

Hinweis: Bewahren Sie alle Befestigungen auf, falls nicht anders angegeben, da Sie die Befestigungen für die Installation der mittleren Auslegersektion erneut verwenden.

1. Entfernen Sie den Bundbolzen (5/16" x 1") und die Sicherungsbundmutter (5/16"), mit denen der Lagerbolzen an der Schwenkhalterung befestigt ist (Bild 65).

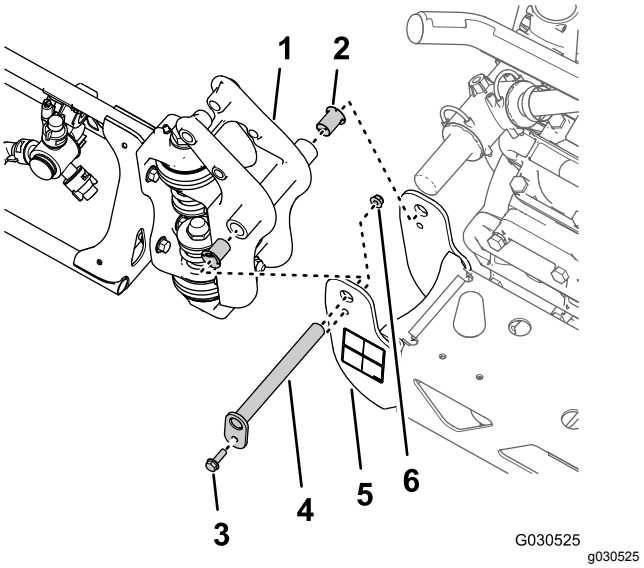

Bild 65

1. Drehzapfen-Anschlussstück (äußerer Auslegerabschnitt)
2. Nylonbundbüchse
3. Bundbolzen (5/16" x 1")
4. Lagerbolzen
5. Schwenkhalterung (mittlerer Auslegerabschnitt)
6. Sicherungsbundmutter (5/16")

2. Nehmen Sie den Lagerbolzen aus der Schwenkhalterung für den mittleren Auslegerabschnitt und das Anschlussstück für den äußeren Auslegerabschnitt ab (Bild 65).

   Hinweis: Bewahren Sie den Bundbolzen, die Bundmutter und den Lagerbolzen für den Einbau in Montieren der äußeren Auslegerabschnitte an der Maschine (Seite 47) auf.

3. Trennen Sie den äußeren Auslegerabschnitt vom mittleren Auslegerabschnitt und nehmen Sie den äußeren Abschnitt von der Maschine ab (Bild 65).
4. Entfernen Sie die zwei Nylonbundbüchsen aus dem Drehzapfen-Anschlussstück des äußeren Auslegerabschnitts (Bild 65).

   Hinweis: Werfen Sie die Büchsen weg.

5. Wiederholen Sie die Schritte 1 bis 4 in Entfernen des Hubzylinders (Seite 30) für den äußeren Auslegerabschnitt an der anderen Seite der Maschine.

6. Wiederholen Sie die Schritte 1 bis 4 dieses Abschnitts für den äußeren Auslegerabschnitt an der anderen Seite der Maschine.

Entfernen des Auslegerhubverteilers vom mittleren Auslegerabschnitt

1. Markieren Sie am Anschluss P des Auslegerhubverteilers den Hydraulikdruckschlauch mit einem Kabelbinder (Bild 66).

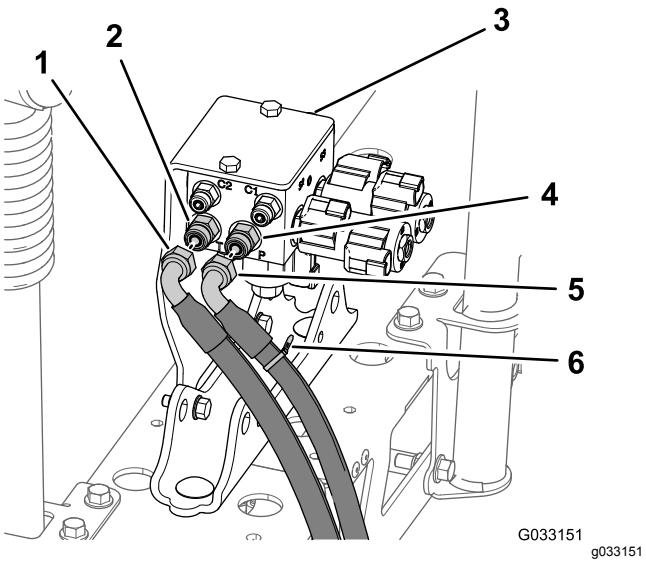

Bild 66

1. Hydraulikrücklaufschlauch
2. Gerades Anschlussstück (Anschluss T)
3. Auslegerhubverteiler
4. Gerades Anschlussstück (Anschluss P)
5. Hydraulikdruckschlauch
6. Kabelbinder

2. Schließen Sie die Hydraulikdruck- und Rücklaufschläuche vom Auslegerhubverteiler ab (Bild 66).

   Wichtig: **Halten Sie die freien Enden des Hydraulikrücklaufschlauchs und Hydraulikdruckschlauchs hoch, um ein Entleeren des Hydraulikbehälters zu vermeiden.**

3. Entfernen Sie die zwei Sicherungsbundmuttern (5/16") und die zwei Bundkopfschrauben (5/16" x 1"), mit denen die Stützhalterung für den Auslegerhubverteiler an der Zylinderbefestigung befestigt ist, und nehmen Sie den Verteiler und die Halterung von der Maschine ab (Bild 67).

   Hinweis: Bewahren Sie die Stützhalterung und den Hubverteiler, die Schrauben und Muttern für das Befestigen in den Schritten 1 und 2 in Montieren des Auslegerhubverteilers (Seite 44) auf.

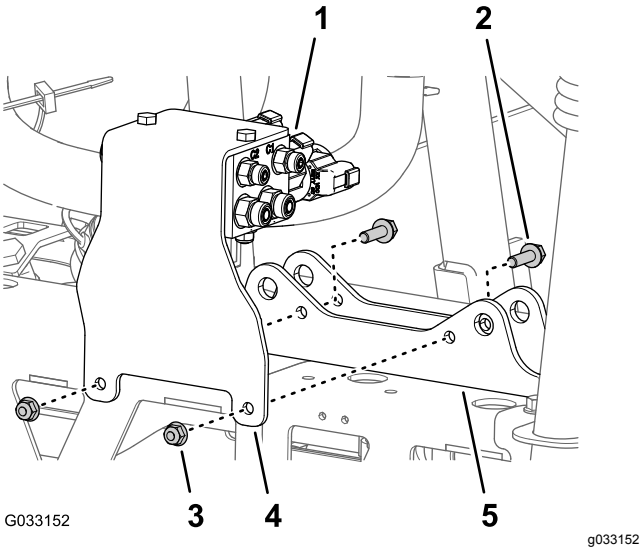

Bild 67

1. Auslegerhubverteiler
2. Bundkopfschraube (5/16" x 1")
3. Sicherungsbundmutter (5/16")
4. Stützhalterung (Auslegerhubverteiler)
5. Zylinderbefestigung

Entfernen des mittleren Auslegerabschnitts

Kapazität der Hebevorrichtung: 41 kg

1. Wenn die Maschine mit dem optionalen abgedeckten Ausleger ausgerüstet ist, nehmen Sie die Abdeckungen an den äußeren Auslegerabschnitten ab.
2. Stützen Sie den mittleren Auslegerabschnitt mit der Hebevorrichtung ab, die die entsprechende Kapazität hat.
3. Markieren Sie mit einem Stück Band die Löcher, in denen die vier Bundkopfschrauben (1/2" x 1-1/4") und vier Sicherungsbundmuttern (1/2") die Stützhalterungen für den mittleren Auslegerabschnitt an den Befestigungskanälen der Maschine befestigen (Bild 68).

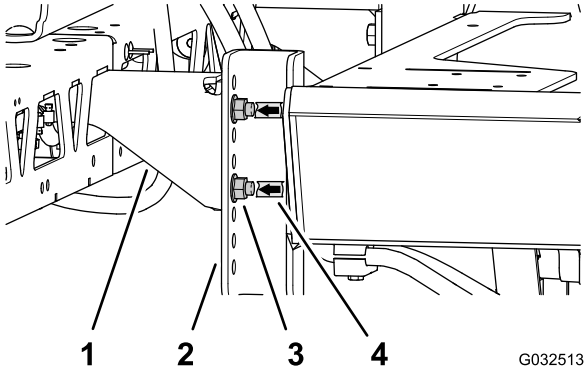

Bild 68

1. Stützhalterungen (mittlerer Auslegerabschnitt)
2. Befestigungskanäle (Maschine)
3. Bundkopfschraube (1/2" x 1-1/4") und Sicherungsbundmutter (1/2")
4. Band (Markierung)

4. Entfernen Sie die vier Bundkopfschrauben (1/2" x 1-1/4") und vier Sicherungsbundmuttern (1/2"), mit denen die Stützhalterungen für den mittleren Auslegerabschnitt am Befestigungskanal am Rahmen des Sprühfahrzeugs befestigt sind, und nehmen Sie den mittleren Auslegerabschnitt von der Maschine ab (Bild 69).

   Hinweis: Bewahren Sie die Schrauben und Sicherungsmuttern für den Einbau des neuen mittleren Auslegerabschnitts auf.

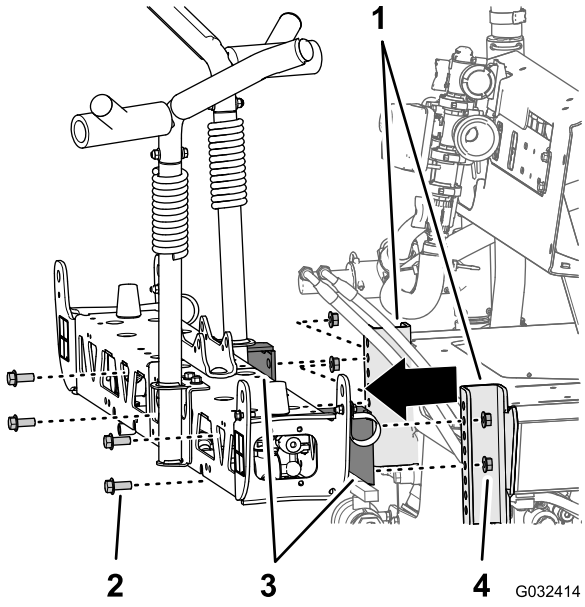

Bild 69

1. Befestigungskanäle (Sprühfahrzeugrahmen)
2. Bundkopfschraube (1/4" x 1-1/2")
3. Stützhalterungen (mittlerer Auslegerabschnitt)
4. Sicherungsbundmutter (1/2")

14

Montieren der mittleren Auslegersektion

Für diesen Arbeitsschritt erforderliche Teile:

2	Bundkopfschraube (3/8" x 1")
2	Sicherungsbundmuttern (3/8")
1	Mittlere Auslegersektion
1	Zylinderbefestigung (breit)
1	Verbindungsplatte (breit)
4	Schlossschraube (1/2" x 1-1/4")
4	Sicherungsbundmutter (1/2")

Entfernen der Sprühdüsen

1. Entfernen Sie am mittleren Auslegerabschnitt die Sicherungsbundmutter, mit der die Sprühdüse an der Düsenbefestigung befestigt ist (Bild 70 und Bild 71).

   Hinweis: Bewahren Sie die Sicherungsmutter für das Befestigen in Schritt 6 in Montieren der Sprühdüsen und Schläuche am mittleren Auslegerabschnitt (Seite 38) auf.

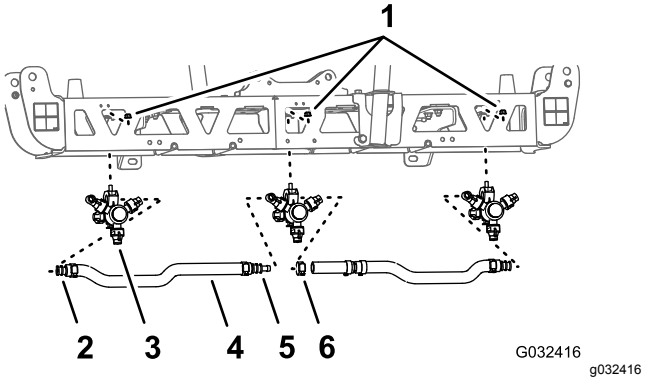

Bild 70

1. Sicherungsbundmutter (5/16")
2. Gezahnter Einzelschlauchschaft (3/4")
3. Sprühdüse
4. Schlauch (Innendurchmesser von 3/4")
5. Gezahnter Doppelschlauchschaft (3/4")
6. Schlauchklemme

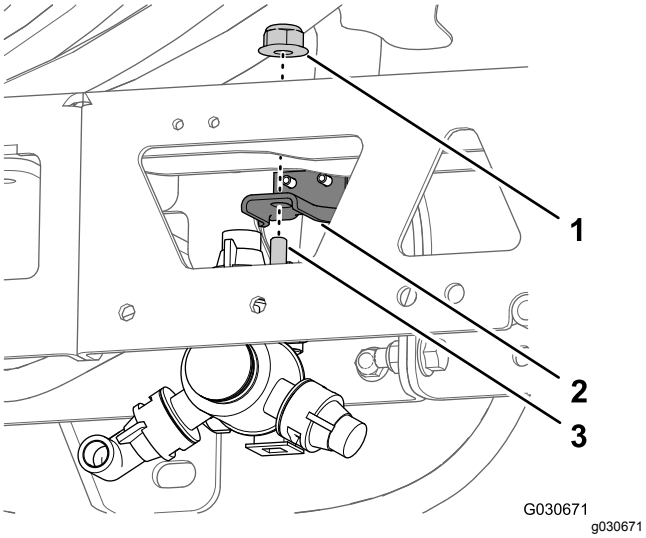

Bild 71

1. Sicherungsbundmutter (5/16")
2. Düsenbefestigung
3. Sechskantschraube (5/16 x 3/4", Sprühdüse)

2. Entfernen Sie die Edelstahlschraube (Nr. 2 x 1-1/4"), mit der die obere Klemmenhälfte und der gezahnte Einzelschlauch- oder Doppelschlauchschaft (3/4") am Gehäuse der Sprühdüse befestigt ist, nehmen Sie den gezahnten Schlauchschaft und den Schlauch von der Düse ab (Bild 72).

   Hinweis: Die Sechskantschraube (5/16" x 3/4", Edelstahl) kommt aus der oberen Klemmenhälfte heraus, wenn Sie die Klemme öffnen. Bewahren Sie die Schraube für einen späteren Einbau auf.

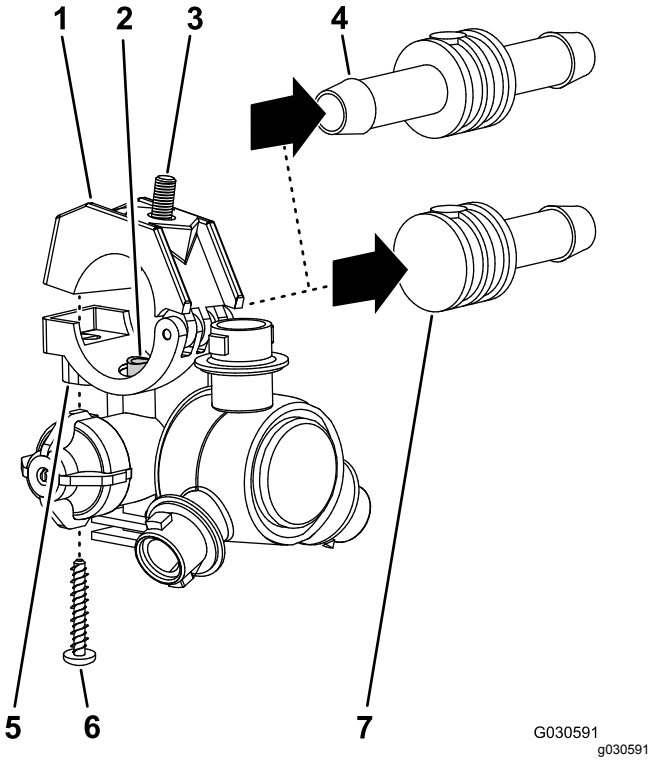

Bild 72

1. Obere Klemmenhälfte
2. Transferschlauch
3. Sechskantschraube (5/16 x 3/4", Edelstahl)
4. Gezahnter Doppelschlauchschaft (3/4")
5. Sattel (Sprühdüsengehäuse)
6. Edelstahlschraube (Nr. 12 x 1-1/4")
7. Gezahnter Einzelschlauchschaft (3/4")

3. Nehmen Sie die Düse aus dem mittleren Auslegerabschnitt heraus (Bild 70 und Bild 71).
4. Wiederholen Sie die Schritte 1 und 2 für die anderen zwei Sprühdüsen.

   Hinweis: Bewahren Sie die Sprühdüsen, die Edelstahlschrauben und die Sechskantschrauben für eine Montage in den Schritten 6 und 7 in Montieren der Sprühdüsen und Schläuche für den mittleren Auslegerabschnitt (Seite 37) auf.
5. Nehmen Sie die Schläuche (Innendurchmesser von 3/4"), die gezahnten Schlauchschafte, die Klemmen und das gezahnte T-Anschlussstück vom mittleren Auslegerabschnitt ab (Bild 70).

   Hinweis: Der Schlauch, die Schlauchschafte, die Klemmen und das T-Anschlussstück werden nicht mehr benötigt.

Entfernen der Stützhalterungen vom mittleren Auslegerabschnitt

Kapazität der Hebevorrichtung: 41 kg

1. Stützen Sie den mittleren Auslegerabschnitt mit der Hebevorrichtung ab, die die entsprechende Kapazität hat.
2. Entfernen Sie die zwei Bundkopfschrauben (3/8" x 1") und die zwei Sicherungsbundmuttern (3/8"), mit denen die Stützhalterung am mittleren Auslegerabschnitt befestigt ist, und nehmen die Halterung ab (Bild 73).

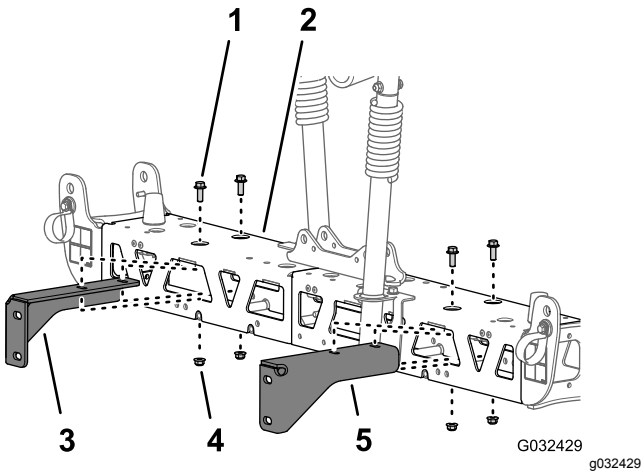

Bild 73

1. Bundbolzen (⅜" x 1")
2. Mittlerer Auslegerabschnitt
3. Rechte Stützhalterung (mittlerer Auslegerabschnitt)
4. Sicherungsbundmutter (3/8")
5. Linke Stützhalterung (mittlerer Auslegerabschnitt)

3. Entfernen Sie die zwei Bundkopfschrauben (3/8" x 1") und die zwei Sicherungsbundmuttern (3/8"), mit denen die andere Stützhalterung am mittleren Auslegerabschnitt befestigt ist, und nehmen die Halterung ab (Bild 73).

   Hinweis: Bewahren Sie die Stützhalterungen, Schrauben und Sicherungsmuttern für das Befestigen in den Schritten 3 und 4 in Montieren der Stützhalterungen am mittleren Auslegerabschnitt (Seite 37) auf.

Entfernen der Träger des mittleren Auslegerabschnitts

1. Entfernen Sie die zwei Bundkopfschrauben (3/8" x 1") und die zwei Sicherungsmuttern (3/8"), mit denen die vertikalen Flansche des linken und rechten Trägerrahmens befestigt sind (Bild 74).

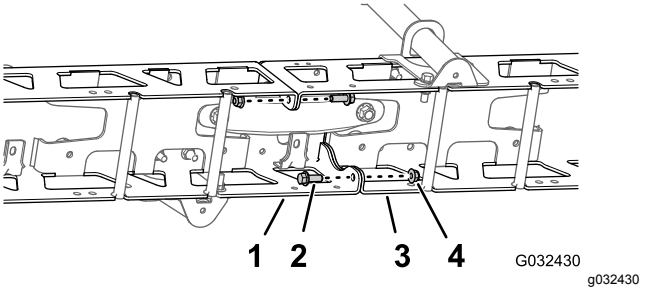

Bild 74

1. Linker Trägerrahmen
2. Bundkopfschraube (3/8" x 1")
3. Rechter Trägerrahmen
4. Sicherungsmuttern (3/8")

2. Entfernen Sie die zwei Schlossschrauben (1/2" x 1-1/4") und die zwei Sicherungsmuttern (1/2"), mit denen die schmale Zylinderbefestigung, die linken und rechten Trägerrahmen und die schmale Verbindungsplatte befestigt sind (Bild 75).

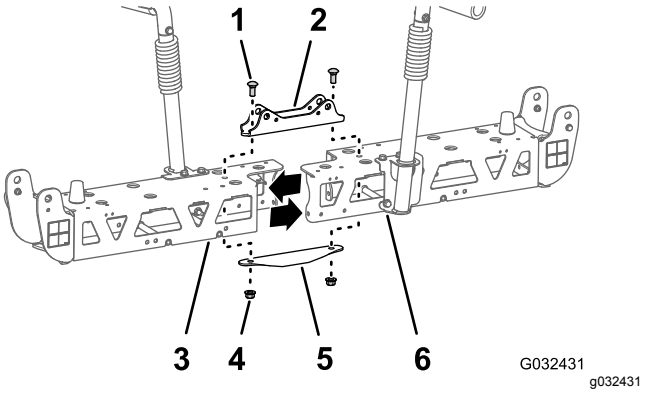

Bild 75

1. Schlossschraube (1/2" x 1-1/4")
2. Zylinderbefestigung (schmal)
3. Linker Trägerrahmen
4. Sicherungsmutter (1/2")
5. Verbindungsplatte (schmal)
6. Rechter Trägerrahmen

   Hinweis: Bewahren Sie die Bundkopfschrauben, Schlossschrauben und die Sicherungsmuttern für das Befestigen in den Schritten 2 und 7 in Montieren der mittleren Auslegersektion (Seite 35) auf. Die schmale Zylinderbefestigung und die schmale Verbindungsplatte werden nicht mehr benötigt.
3. Trennen Sie die den linken und rechten Trägerrahmen.

Montieren der mittleren Auslegersektion

1. Fluchten Sie die Löcher in den vertikalen Flanschen der mittleren Auslegersektion mit den Löchern im Trägerrahmen aus (Bild 76).

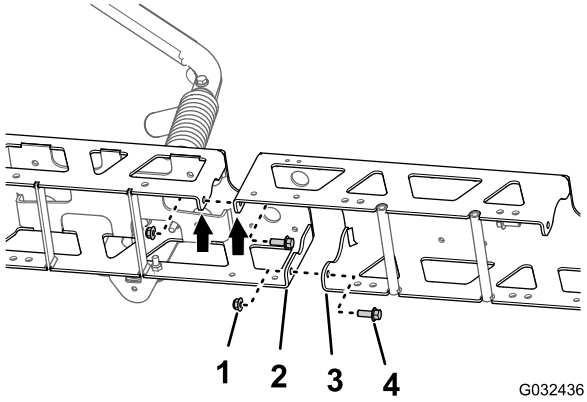

Bild 76

1. Sicherungsbundmuttern (3/8")
2. Vertikaler Flansch (Trägerrahmen)
3. Vertikaler Flansch (mittlere Auslegersektion)
4. Bundkopfschrauben (3/8" x 1")

2. Befestigen Sie die mittlere Auslegersektion mit den zwei Bundkopfschrauben (3/8" x 1") und den zwei Sicherungsbundmuttern (3/8"), die Sie in Schritt 1 in Entfernen der Träger des mittleren Auslegerabschnitts (Seite 35) entfernt haben, lose am Trägerrahmen (Bild 76).
3. Fluchten Sie die Löcher in den vertikalen Flanschen der mittleren Auslegersektion mit den Löchern im anderen Trägerrahmen aus (Bild 76).
4. Befestigen Sie die mittlere Auslegersektion mit den zwei Bundkopfschrauben (3/8" x 1") und den zwei Sicherungsbundmuttern (3/8") vom GeoLink-Finishingkit (Bild 76) lose am anderen Trägerrahmen (Bild 76).
5. Fluchten Sie die Löcher in der Zylinderbefestigung mit den Löchern an der Mittellinie des Trägerrahmens und der mittleren Auslegersektion aus (Bild 77).

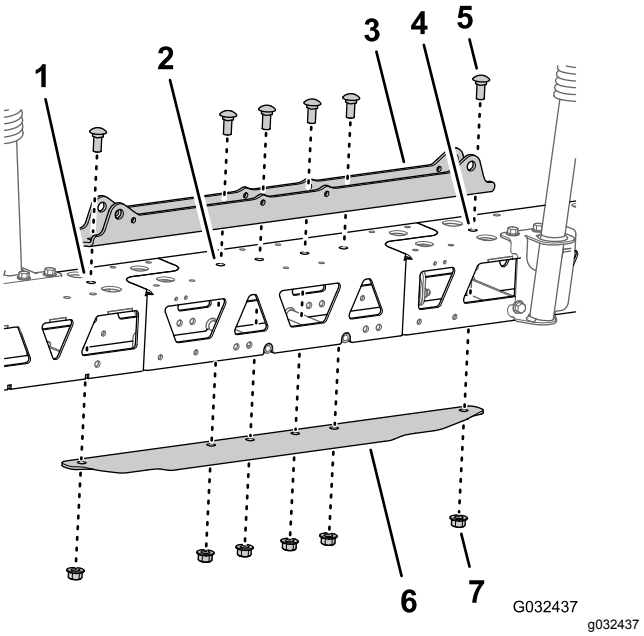

Bild 77

1. Linker Trägerrahmen
2. Mittlere Auslegersektion
3. Zylinderbefestigung (breit)
4. Rechter Trägerrahmen
5. Schlossschraube (1/2" x 1-1/4")
6. Verbindungsplatte (breit)
7. Sicherungsbundmutter (1/2")

6. Setzen Sie die Verbindungsplatte in den Trägerrahmen und die mittlere Auslegersektion ein und fluchten Sie das Loch in der Verbindungsplatte mit den Löchern an der Mittellinie der Trägerrahmen und der Auslegersektion aus (Bild 77).
7. Bauen Sie die Zylinderbefestigung, die Träger, die mittlere Auslegersektion und die Verbindungsplatte mit den zwei Schlossschrauben (1/2" x 1-1/4") und den zwei Sicherungsbundmuttern (1/2"), die Sie in Schritt 2 in Entfernen der Träger des mittleren Auslegerabschnitts (Seite 35) entfernt haben, und den vier Schlossschrauben (1/2" x 1-1/4") und den vier Sicherungsbundmuttern (1/2") vom Finishingkit für das GeoLink-Sprühsystem (Bild 77) zusammen.
8. Ziehen Sie die Sicherungsbundmuttern bis auf 37-45 Nm an.
9. Ziehen Sie die Sicherungsbundmuttern bis auf 91-113 Nm an.

15

Montieren der Befestigungshalterungen und Sprühdüsen am mittleren Auslegerabschnitt

Für diesen Arbeitsschritt erforderliche Teile:

2	Sprühdüse
2	Schlauch (Sprühventil 5 oder 6)
2	Sicherungsbundmutter (5/16")

Montieren der Stützhalterungen am mittleren Auslegerabschnitt

Kapazität der Hebevorrichtung: 55 kg

1. Stützen Sie den mittleren Auslegerabschnitt mit der Hebevorrichtung ab, die die entsprechende Kapazität hat.
2. Fluchten Sie die Löcher in der rechten Stützhalterung mit den Löchern im rechten Trägerrahmen aus, wie in Bild 78 abgebildet.

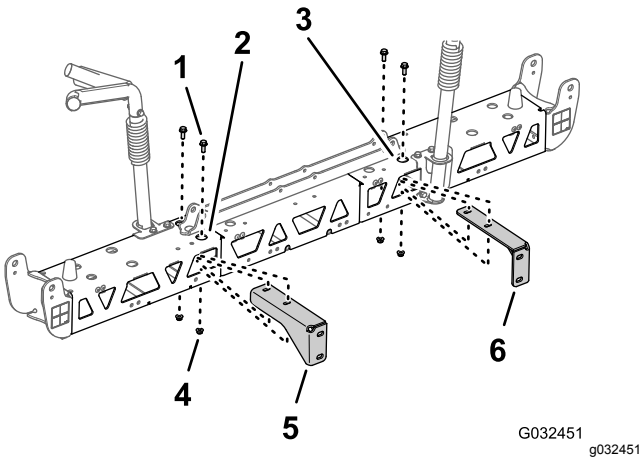

Bild 78

1. Bundkopfschraube (3/8" x 1")
2. Rechter Trägerrahmen (mittlerer Auslegerabschnitt)
3. Linker Trägerrahmen (mittlerer Auslegerabschnitt)
4. Sicherungsbundmutter (3/8")
5. Rechte Stützhalterung (mittlerer Auslegerabschnitt)
6. Linke Stützhalterung (mittlerer Auslegerabschnitt)

3. Befestigen Sie die rechte Stützhalterung mit den zwei Bundkopfschrauben (3/8" x 1") und den zwei Sicherungsbundmuttern (3/8"), die Sie in Schritt 2 und 3 in Entfernen der Stützhalterungen vom mittleren Auslegerabschnitt (Seite 34) entfernt haben, am rechten Trägerrahmen (Bild 78).
4. Wiederholen Sie die Schritte 2 und 3 für die linke Stützhalterung am linken Trägerrahmen (Bild 78).
5. Ziehen Sie die Bundkopfschrauben und Bundmuttern bis auf 37-45 Nm an.

Montieren der Sprühdüsen und Schläuche für den mittleren Auslegerabschnitt

1. Heben Sie den neuen mittleren Auslegerabschnitt mit einer Hebevorrichtung auf eine komfortable Arbeitshöhe an.
2. Arbeiten Sie mit den zwei Sprühdüsen vom Finishingkit für das GeoLink-Sprühsystem und entfernen Sie die Edelstahlschraube, mit der die obere Klemmenhälfte am Sattel befestigt ist (Bild 79).

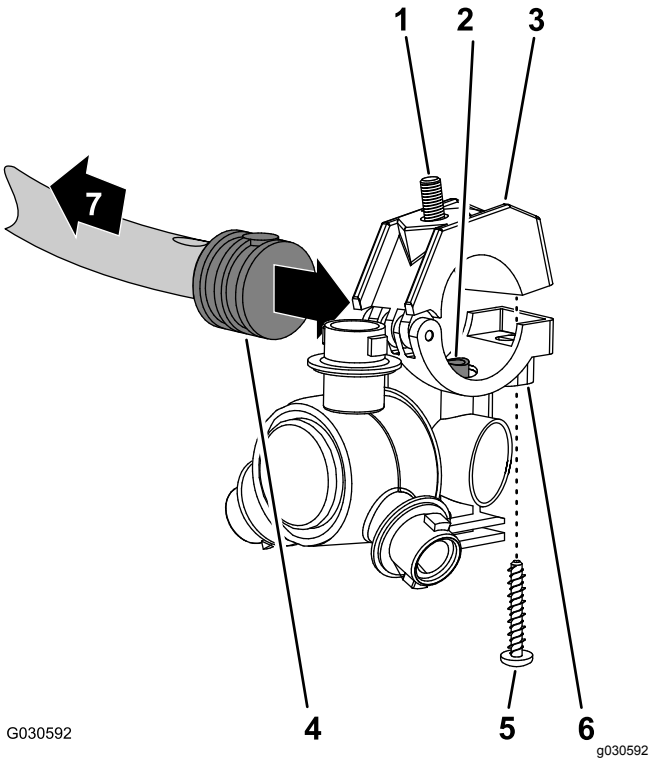

Bild 79

1. Sechskantschraube (5/16 x 3-/4", Edelstahl)
2. Transferschlauch
3. Obere Klemmenhälfte
4. Gezahnter Einzelschlauchschaft (1/2")
5. Edelstahlschraube (Nr. 12 x 1-1/4")
6. Sprühdüsengehäuse
7. Zum Auslegerabschnitt

3. Ermitteln Sie das Loch in der Seite des gezahnten Einzelschlauchschafts am Ende des Schlauchs 25 cm vom Schlauch (Sprühventil 5 oder 6) für den mittleren Auslegerabschnitt (Bild 79 und Bild 80).

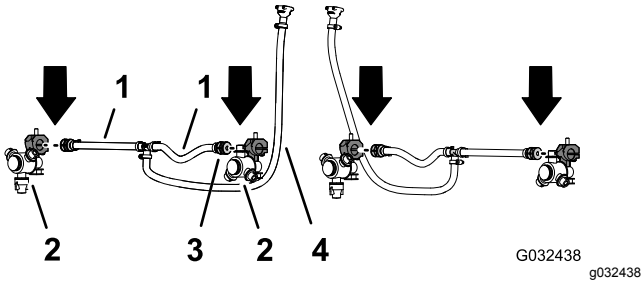

Bild 80

1. Schlauch, 13 mm x 250 mm (Sprühventil 5 oder 6)
2. Sprühdüse
3. Gezahnter Einzelschlauchschaft, 13 mm (1/2")
4. Schlauch und gezahnte Kupplung, 13 mm x 810 mm (Sprühventil 5 oder 6)

4. Fluchten Sie den Transferschlauch im Sattel einer Sprühdüse (Bild 79) mit dem Loch in der Seite des gezahnten Einzelschlauchschafts (1/2") aus.
5. Schließen Sie die obere Klemmenhälfte um den gezahnten Schlauchschaft und befestigen die Klemmenhälfte und das Sprühdüsengehäuse (Bild 79) mit der Edelstahlschraube (Nr. 12 x 1¼"). Ziehen Sie die Edelstahlschraube bis auf 14-18 Nm an.

   Wichtig: **Ziehen Sie die Edelstahlschraube nicht fester an, als in den Drehmomentangaben in Schritt 5 angegeben.**

   Hinweis: Stellen Sie sicher, dass die Sechskantschraube (5/16" x 3/4") in der Vertiefung in der oberen Klemmenhälfte sitzt, wenn Sie die Klemme schließen.
6. Arbeiten Sie mit der Sprühdüse, der Sechskantschraube und Edelstahlschraube, die Sie in den Schritten 1 und 2 in Entfernen der Sprühdüsen (Seite 33) entfernt haben, und wiederholen Sie die Schritte 3 bis 5 am gezahnten Einzelschlauchschaft (Bild 79 und Bild 80) am Ende des anderen Schlauchs 25 cm.
7. Arbeiten Sie mit den zwei Sprühdüsen, die Sie in Schritt 4 in Entfernen der Sprühdüsen (Seite 33) entfernt haben, und wiederholen Sie die Schritte 3 bis 5 am gezahnten Einzelschlauchschaft des anderen Schlauchs (Sprühventil 5 oder 6) für den mittleren Auslegerabschnitt (Bild 79 und Bild 80).

Montieren der Sprühdüsen und Schläuche am mittleren Auslegerabschnitt

1. Verlegen Sie den Schlauch (13 mm) und die Düse zwischen die Trägerstreben des äußeren Trägers (Bild 81).

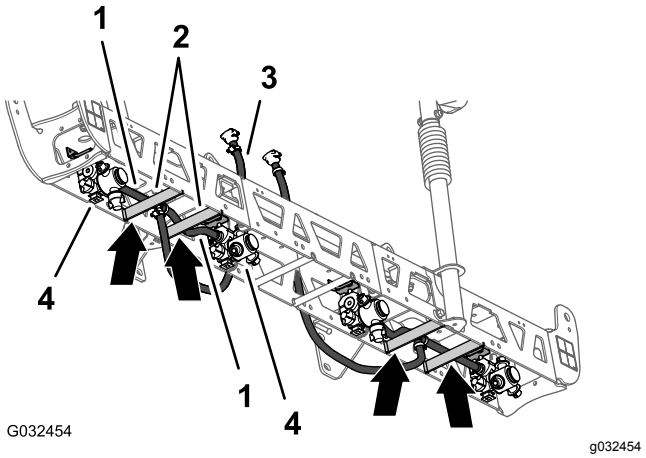

Bild 81

1. Schläuche, 13 mm x 250 mm
2. Trägerstreben (linker Träger)
3. Schlauch und Schlauchanschlussverbinder, 13 mm x 810 mm
4. Sprühdüsen

2. Verlegen Sie den Schlauch und die Düse über der Trägerstrebe und an der Außenseite der äußeren Düsenbefestigung (Bild 81).
3. Fluchten Sie die Sechskantschraube (5/16" x 3/4") der Sprühdüse durch das Loch in der Düsenbefestigung aus und befestigen Sie die Düse mit einer Sicherungsbundmutter (5/16") vom Finishingkit für das GeoLink-Sprühsystem lose an der Befestigung (Bild 82).

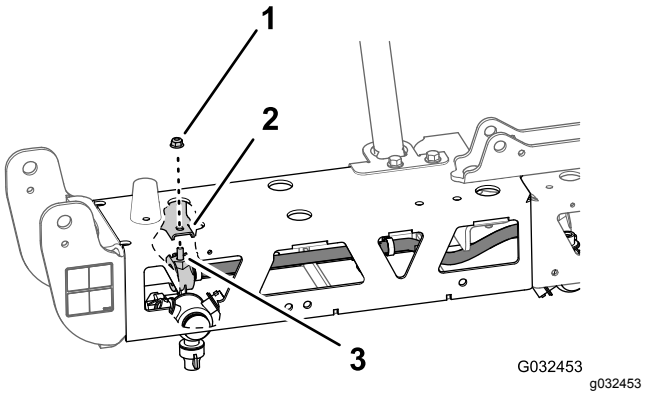

Bild 82

1. Sicherungsbundmutter (5/16")
2. Düsenbefestigung (Außen)
3. Sechskantschraube (5/16 x 3-/4", Edelstahl)

4. Verlegen Sie den anderen Schlauch (13 mm) und die Düse zwischen den Trägerstreben des äußeren Trägers (Bild 81).
5. Verlegen Sie den Schlauch und die Düse über der Trägerstrebe und an der Innenseite der inneren Düsenbefestigung (Bild 81).
6. Fluchten Sie die Sechskantschraube (5/16" x 3/4") der Sprühdüse durch das Loch in der Düsenbefestigung (Bild 82) aus und befestigen Sie die Düse mit einer Sicherungsbundmutter (5/16"), die Sie in den Schritten 1 und 4 in Entfernen der Sprühdüsen (Seite 33) entfernt haben, lose an der Befestigung.
7. Ziehen Sie die Sicherungsbundmutter bis auf 1978-2542 Ncm an.
8. Verlegen Sie den Schlauch und die gezahnte Kupplung (13 mm x 810 mm) an der Seite des mittleren Auslegerabschnitts mit der linken und rechten Stützhalterung (Bild 81).
9. Wiederholen Sie die Schritte 1 bis 8 für den anderen Schlauch und die anderen Düse am anderen äußeren Träger (Bild 81 und Bild 82).

16

Einbauen des Durchflussmessgeräts und des Druckwandlers

Für diesen Arbeitsschritt erforderliche Teile:

1	Durchflussmessgerät
2	Flanschklemme (3")
2	Dichtung (Außendurchmesser von 2-1/4")
2	Reduzierstückadapter
1	Flanschklemme, 51 mm
1	Dichtung (Außendurchmesser von 1-5/16")
1	Gezahntes Flanschanschlussstück
1	Schlauch (1" x 7-1/4")
3	Schlauchklemme
1	Druckwandler und Verteiler
1	Schlauch (1" x 8-1/2")
1	R-Klemme
1	Bundkopfschraube (¼" x ¾")
1	Sicherungsbundmutter (1/4")

Montieren des Durchflussmessgeräts und des Druckwandlers

1. Fluchten Sie die Dichtung (2-1/4") und den Reduzierstückadapter, die Sie in Schritt 4 in Entfernen des Anschlussrohrs und des Reduzierstückadapters (Seite 24) entfernt haben, mit dem Ende des Durchflussmessgeräts aus, zu dem der Richtungspfeil zeigt (Bild 83).

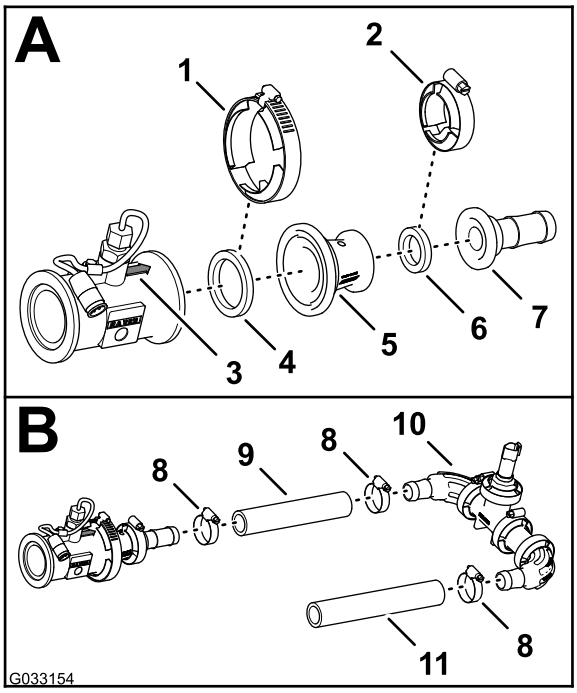

g033154

Bild 83

1. Flanschklemme (3")
2. Flanschklemme, 51 mm
3. Richtungspfeil (Durchflussmessgerät)
4. Dichtung (Außendurchmesser von 2-1/4")
5. Reduzierstückadapter
6. Dichtung (Außendurchmesser von 1-5/16")
7. Gezahntes Flanschanschlussstück
8. Schlauchklemme
9. Schlauch (1" x 7-1/4")
10. Druckwandler und Verteiler
11. Schlauch (1" x 8-1/2")

2. Befestigen Sie das Durchflussmessgerät und die Dichtung (Außendurchmesser von 2-1/4") mit einer Flanschklemme (76 mm), die Sie in den Schritten 2 und 3 in Entfernen des Anschlussrohrs und des Reduzierstückadapters (Seite 24) entfernt haben, am Adapter (Bild 83).
3. Fluchten Sie die Dichtung (2-1/4") und das gezahnte Schlauchanschlussstück mit dem Ende des Reduzierstückadapters aus (Bild 83).
4. Befestigen Sie das gezahnte Flanschanschlussstück, die Dichtung und den Reduzierstückadapter (Bild 83) mit einer Flanschklemme (51 mm).
5. Befestigen Sie den Schlauch (1" x 7-1/4") am gezahnten Flanschanschlussstück und dem gezahnten Krümmer des Druckwandlers und Verteilers, wie in Bild 83 abgebildet.
6. Befestigen Sie den Schlauch und die gezahnten Anschlussstücke mit zwei Schlauchklemmen (Bild 83).
7. Befestigen Sie den Schlauch (1" x 8-1/2") am anderen gezahnten Krümmer des Druckwandlers und Verteilers, wie in Bild 83 abgebildet.
8. Befestigen Sie den Schlauch und das gezahnte Anschlussstück mit einer Schlauchklemme (Bild 83).

Einbauen des Durchflussmessgeräts und des Druckwandlers an der Maschine

1. Fluchten Sie die Dichtung (2-1/4"), die Sie in Schritt 3 in Entfernen des Anschlussrohrs und des Reduzierstückadapters (Seite 24) entfernt haben, zwischen dem Durchflussmessgerät und dem Reduzierstückadapter aus, der an der rechten Seite des Hauptregelventils montiert ist (Bild 84).

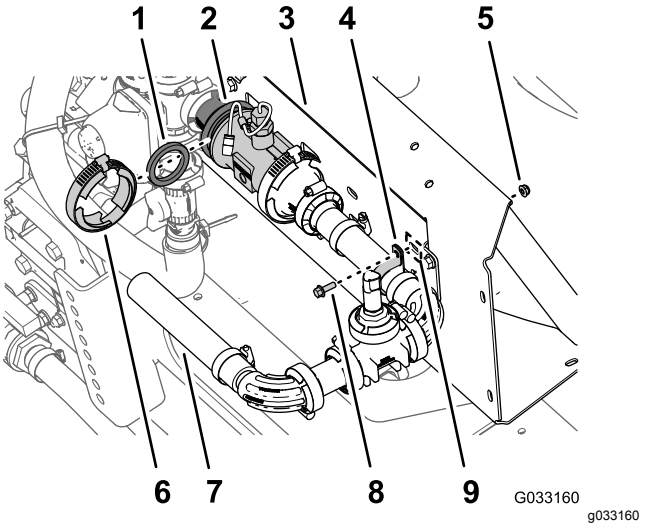

g033160

Bild 84

1. Dichtung (Außendurchmesser von 2-1/4")
2. Flansche des Reduzierstückadapters und Durchflussmessgeräts
3. Verteilerbefestigung
4. R-Klemme
5. Sicherungsbundmutter (1/4")
6. Flanschklemme (3")
7. Schlauch (1" x 8-1/2")
8. Bundkopfschraube (1/4" x 3/4")
9. Schlitz (Verteilerbefestigung)

2. Befestigen Sie die Dichtung, das Durchflussmessgerät und den Reduzierstückadapter (Bild 84) mit einer Flanschklemme (76 mm), die Sie in Schritt 2 in Entfernen des Anschlussrohrs und des Reduzierstückadapters (Seite 24) entfernt haben.

3. Befestigen Sie den Druckwandler und den Verteiler mit einer R-Klemme, Bundkopfschraube (1/4" x 3/4") und Sicherungsbundmutter (1/4") im Schlitz der Verteilerbefestigung, wie in Bild 84 abgebildet.
4. Ziehen Sie die Flanschklemme an, die Sie in Schritt 2 angebracht haben.

17

Montieren des neuen mittleren Auslegerabschnitts

Keine Teile werden benötigt

Verfahren

Kapazität der Hebevorrichtung: 55 kg

1. Verwenden Sie eine Hebevorrichtung mit der angegebenen Kapazität, heben Sie den mittleren Auslegerabschnitt an und fluchten die Löcher in der Stützhalterung für den Auslegerabschnitt mit dem dritten und sechsten Loch im Befestigungskanal für den Sprühfahrzeugrahmen aus (Bild 85).

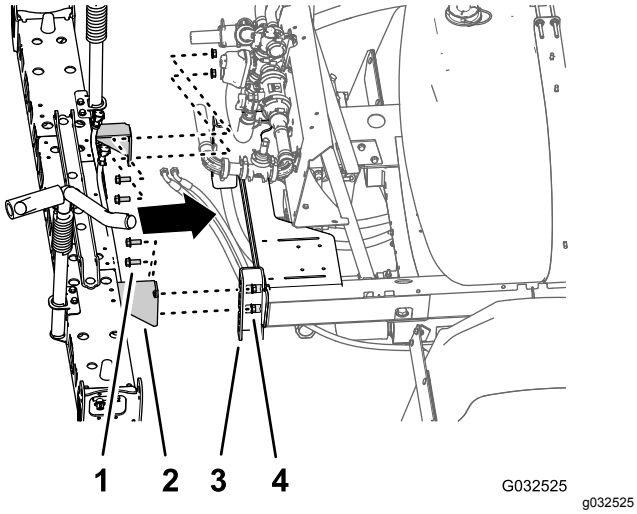

Bild 85

1. Bundkopfschraube (¼" x 1½")
2. Stützhalterung (mittlerer Auslegerabschnitt, 10 Sprühventile)
3. Befestigungskanal (Sprühfahrzeugrahmen)
4. Sicherungsbundmutter (1/2")

2. Befestigen Sie den mittleren Auslegerabschnitt mit den vier Bundkopfschrauben (1/2" x 1-1/4") und den vier Sicherungsbundmuttern (1/2"), die Sie in Schritt 4 in Entfernen des mittleren Auslegerabschnitts (Seite 32) entfernt haben, an den Befestigungskanälen (Bild 85).
3. Ziehen Sie die Schrauben und Muttern bis auf 91-113 Nm an.

18

Befestigen der Ventilbefestigung und der Sprühventile

Für diesen Arbeitsschritt erforderliche Teile:

1	Ventilbefestigung und Sprühventile
4	Schraube (4 mm x 10 mm)
1	Sprühsteuergerät
4	Sicherungsbundmutter (4 mm)
8	Bundkopfschrauben (5/16" x 3/4")
8	Sicherungsbundmuttern (5/16")
1	Schlauchklemme

Befestigen des Sprühsteuergeräts an der Ventilbefestigung

1. Fluchten Sie die Vorderseite der Ventilbefestigung am Sprühsteuergerät mit dem äußeren 40-Stift-Stecker aus (Bild 86).

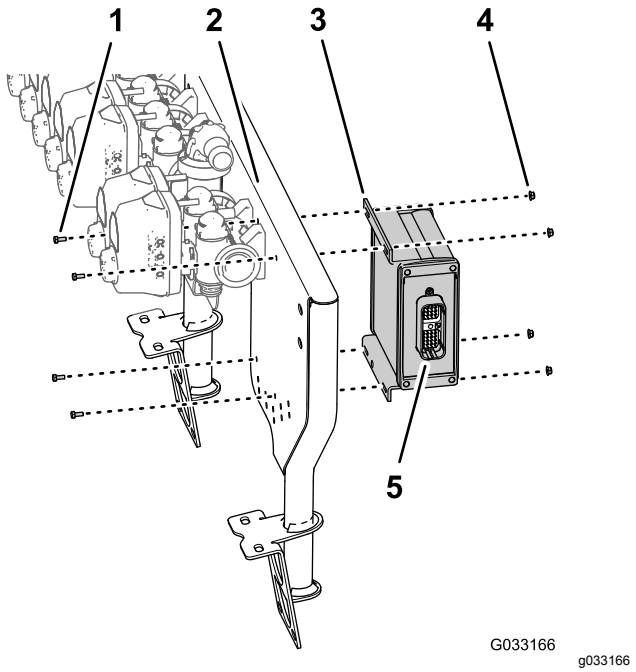

Bild 86

1. Schraube (4 mm x 10 mm)
2. 10-Ventilhalterung
3. Sprühsteuergerät
4. Sicherungsbundmutter (4 mm)
5. 40-Stift-Stecker

2. Befestigen Sie das Sprühsteuergerät mit den vier Schrauben (4 mm x 10 mm) und vier Sicherungsbundmuttern (4 mm) an der Ventilbefestigung (Bild 86).
3. Ziehen Sie die Schrauben und Muttern bis auf 234–286 Ncm an.

Befestigen der Ventilbefestigung und der Sprühventile an der Maschine

Kapazität der Hebevorrichtung: 23 kg

1. Verwenden Sie eine Hebevorrichtung mit der angegebenen Kapazität, heben Sie die Ventilbefestigung und die Sprühventile an und fluchten sie über dem mittleren Auslegerabschnitt aus (Bild 87).

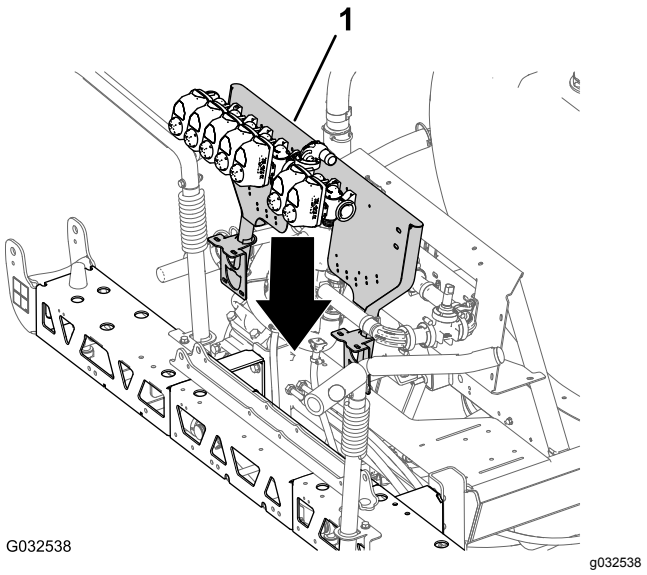

Bild 87

1. Ventilbefestigung und Sprühventile

2. Fluchten Sie die Löcher in der Befestigungshalterung der Ventilbefestigung mit den Löchern im Trägerrahmen des mittleren Auslegerabschnitts aus (Bild 88).

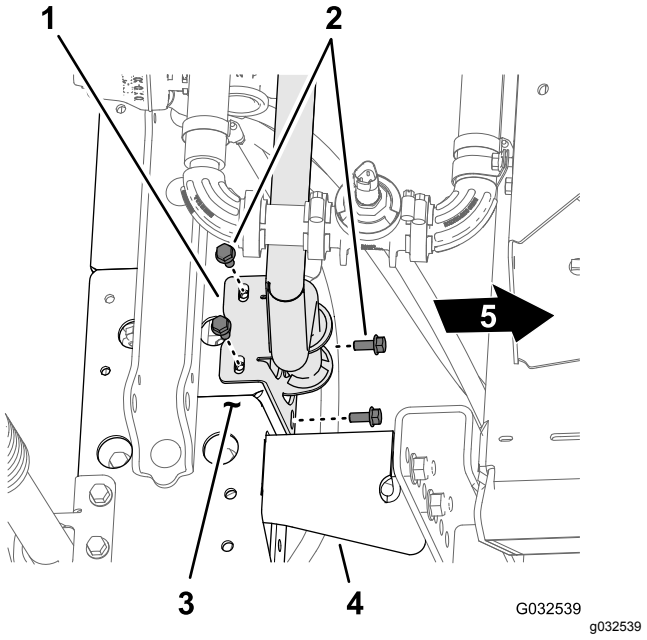

Bild 88

1. Befestigungshalterung (Ventilbefestigung)
2. Bundkopfschraube (5/16" x ¾")
3. Trägerrahmen (mittlerer Auslegerabschnitt)
4. Stützhalterung
5. Vorderseite der Maschine

3. Befestigen Sie die Ventilbefestigung mit vier Schrauben (5/16" x 3/4") und vier Sicherungsbundmuttern (5/16") am Trägerrahmen (Bild 88 und Bild 89).

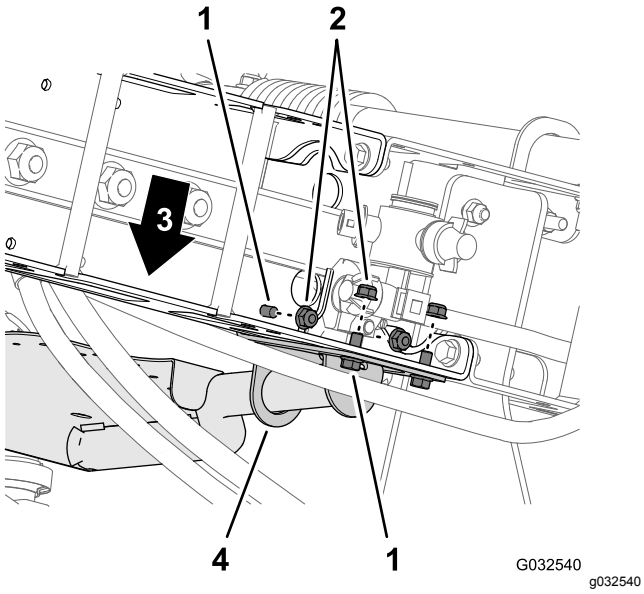

Bild 89

1. Bundkopfschraube (5/16" x ¾")
2. Sicherungsbundmuttern (5/16")
3. Vorderseite der Maschine
4. Befestigungshalterung (Ventilbefestigung)

4. Wiederholen Sie die Schritte 2 bis 3 für die andere Befestigungshalterung der Ventilbefestigung am anderen Trägerrahmen.
5. Ziehen Sie die Bundkopfschrauben und Sicherungsbundmuttern bis auf 1978-2542 Ncm an.

Befestigen des Schlauchs am Sprühventilverteiler

1. Befestigen Sie den Schlauch (1" x 8-1/2") über dem 90° Flanschanschlussstück (1"), wie in Bild 90 abgebildet.

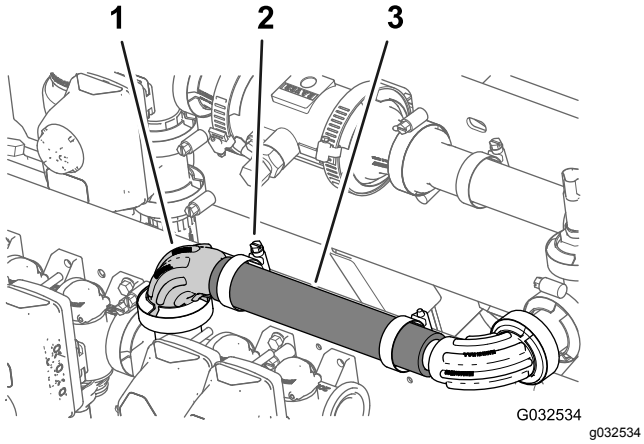

Bild 90

1. 90° Flanschanschluss-stück (1")
2. Schlauchklemme
3. Schlauch (1" x 8-1/2")

2. Befestigen Sie den Schlauch mit einer Schlauchklemme am Flanschanschlussstück (Bild 90).

Befestigen der Sprühventile 8, 9 und 10 an der Ventilbefestigung

Wichtig: **In den restlichen Installationsanleitungen für das GeoLink-Finishingkit wird das Ventil am linken Auslegerabschnitt, das Sie in Schritt 3 in Abnehmen der Auslegerabschnittventile von der Verteilerbefestigung (Seite 29) entfernt haben, als Düsenventil 8 identifiziert, das Ventil des mittleren Auslegerabschnitts als Düsenventil 9 und das Ventil am rechten Auslegerabschnitt als Düsenventil 10.**

1. Fluchten Sie die Dichtung und den Flansch des linken Abschnittventils (als Düsenventil 8 identifiziert) mit dem Flansch des Düsenventils 7 aus (Bild 91).

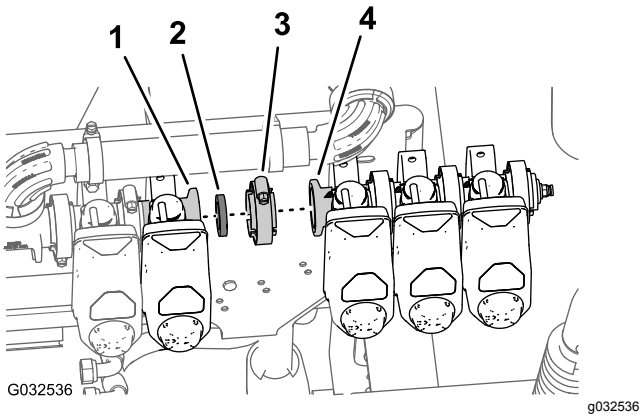

Bild 91

1. Flansch (Düsenventil 7)
2. Dichtung
3. Flanschklemme
4. Flansch (Düsenventil 8)

2. Befestigen Sie die Dichtung und das Düsenventil 8 mit einer Flanschklemme lose am Düsenventil 7 (Bild 91).
3. Befestigen Sie das Düsenventil 10 mit den zwei Bundkopfschrauben (¼" x ¾") und zwei Sicherungsbundmuttern (¼"), die Sie in Schritt 2 in Abnehmen der Auslegerabschnittventile von der Verteilerbefestigung (Seite 29) entfernt haben, an der Ventilbefestigung (Bild 92).

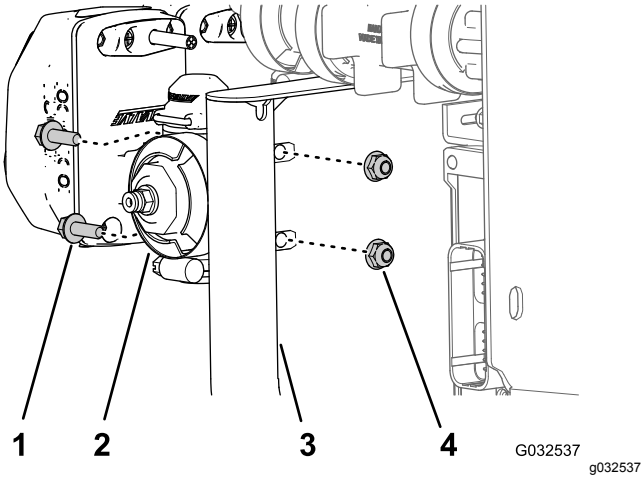

Bild 92

1. Bundkopfschraube (¼" x ¾")
2. Düsenventil 10
3. Ventilhalterung
4. Sicherungsbundmutter (1/4")

4. Ziehen Sie die Bundkopfschraube und Sicherungsmutter bis auf 1017-1243 Nm an.
5. Ziehen Sie die Flanschklemme mit der Hand an.

19

Montieren der Auslegerhubzylinder

Für diesen Arbeitsschritt erforderliche Teile:

4	Hydraulikschlauch (1/4" x 24-3/4")

Montieren des Auslegerhubverteilers

1. Fluchten Sie die Löcher in der Stützhalterung für den Auslegerhubverteiler, den Sie in Schritt 3 in Entfernen des Auslegerhubverteilers vom mittleren Auslegerabschnitt (Seite 32) entfernt haben, mit der breiten Zylinderbefestigung des neuen mittleren Auslegerabschnitts aus (Bild 93).

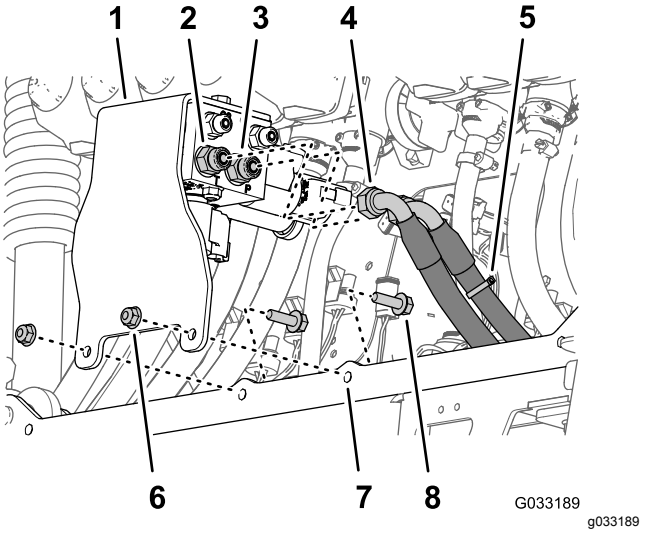

Bild 93

1. Stützhalterung und Auslegerhubverteiler
2. Gerades Anschlussstück (Anschluss T)
3. Gerades Anschlussstück (Anschluss P)
4. Hydraulikrücklaufschlauch
5. Hydraulikdruckschlauch (mit Kabelbinder markiert)
6. Sicherungsbundmutter (5/16")
7. Zylinderbefestigung (breit)
8. Bundkopfschraube (5/16" x 1")

2. Befestigen Sie die Stützhalterung mit den zwei Bundkopfschrauben (5/16" x 1") und Sicherungsbundmuttern (5/16"), die Sie in Schritt 3 in Entfernen des Auslegerhubverteilers vom mittleren Auslegerabschnitt (Seite 32) entfernt haben, an der Zylinderbefestigung (Bild 93).
3. Ziehen Sie die Muttern und Schrauben bis auf 1978-2542 Ncm an.
4. Befestigen Sie den Hydraulikdruckschlauch (mit einem Kabelbinder markiert) am Anschluss P des Auslegerhubverteilers (Bild 93).
5. Befestigen Sie den Hydraulikrücklaufschlauch am Anschluss T des Auslegerhubverteilers (Bild 93).
6. Ziehen Sie die Überwurfmuttern der Schläuche bis auf 37-45 Nm an.

Montieren der Hubzylinder

1. Fluchten Sie das starre Ende der Hubzylinder, das Sie in Schritt 4 in Entfernen des Hubzylinders (Seite 30) entfernt haben, mit dem 16 mm großen Loch in der Zylinderbefestigung aus (Bild 94).

   Hinweis: Stellen Sie sicher, dass die Ausfahr- und Rückzuganschlüsse des Zylinders ausgefluchtet sind.

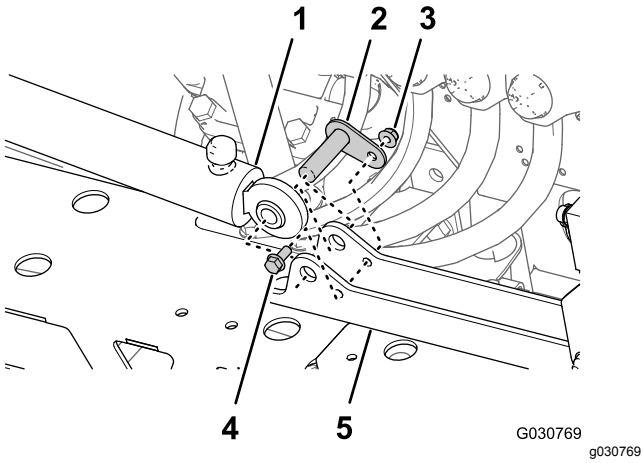

Bild 94

1. Hubzylinder (starres Ende)
2. Lagerbolzen
3. Sicherungsbundmutter (5/16")
4. Bundkopfschraube (5/16" x 3/4")
5. Zylinderbefestigung

2. Befestigen Sie den Zylinder mit dem Lagerbolzen, der Bundkopfschraube und Bundmutter an der Zylinderbefestigung (Bild 94).
3. Ziehen Sie die Schraube und Mutter bis auf 1978–2542 Ncm an.
4. Wiederholen Sie die Schritte 1 bis 3 für den anderen Hubzylinder an der anderen Seite der Zylinderbefestigung.

Montieren der Hubzylinderschläuche

1. Montieren Sie einen neuen Hydraulikschlauch (1/4" x 24-3/4") lose zwischen dem Ausfahranschluss des linken Auslegerhubzylinders und Anschluss C3 des Auslegerhubverteilers (Bild 95).

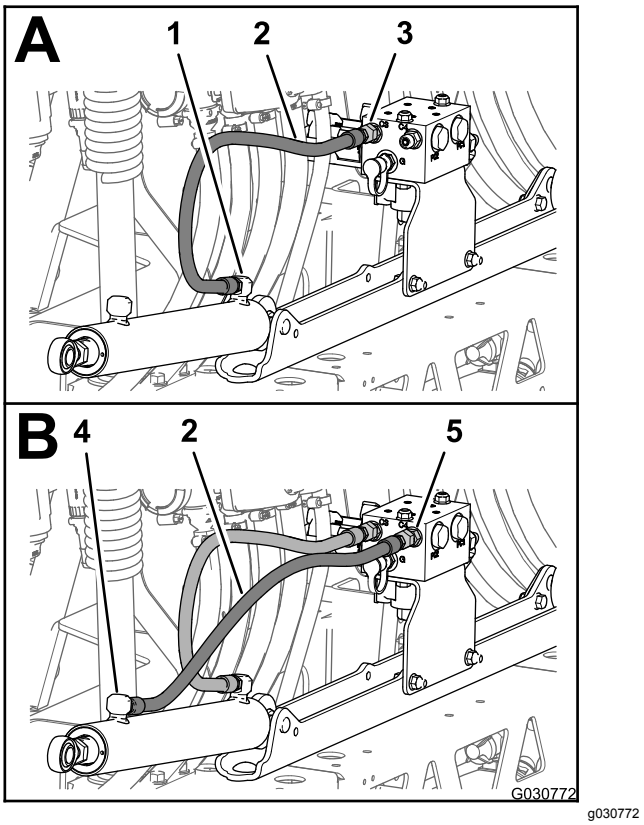

Bild 95

1. Ausfahranschluss (linker Auslegerhubzylinder)
2. Hydraulikschlauch (1/4" x 24-3/4")
3. Anschluss C3 (Auslegerhubverteiler)
4. Rückzuganschluss (linker Auslegerhubzylinder)
5. Anschluss C4 (Auslegerhubverteiler)

2. Montieren Sie einen neuen Hydraulikschlauch (1/4" x 24-3/4") lose zwischen dem Rückzuganschluss des linken Auslegerhubzylinders und Anschluss C4 des Auslegerhubverteilers (Bild 95).
3. Montieren Sie einen neuen Hydraulikschlauch (1/4" x 24-3/4") lose zwischen dem Ausfahranschluss des rechten Auslegerhubzylinders und Anschluss C1 des Auslegerhubverteilers (Bild 96).

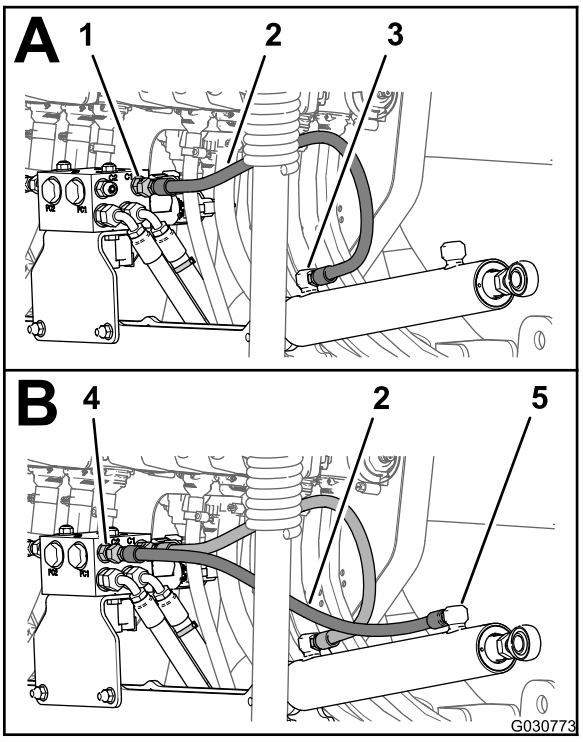

g030773

Bild 96

1. Anschluss C1 (Auslegerhubverteiler)
2. Hydraulikschlauch (1/4" x 24-3/4")
3. Ausfahranschluss (rechter Auslegerhubzylinder)
4. Anschluss C2 (Auslegerhubverteiler)
5. Rückzuganschluss (rechter Auslegerhubzylinder)

4. Montieren Sie einen neuen Hydraulikschlauch (1/4" x 24-3/4") lose zwischen dem Rückzuganschluss des rechten Auslegerhubzylinders und Anschluss C2 des Auslegerhubverteilers (Bild 96).
5. Ziehen Sie die Schlauchanschlussstücke an den Ausfahr- und Rückzuganschlüssen der Hubzylinder (Bild 95 und Bild 96) bis auf 21-26 Nm an.
6. Ziehen Sie die Überwurfmuttern der Schläuche am Auslegerhubverteiler (Bild 95 und Bild 96) bis auf 24-30 Nm an.

20

Montieren der äußeren Auslegerabschnitte

Für diesen Arbeitsschritt erforderliche Teile:

4	Nylonbundbüchse
1	Kabelbinder
1	Zulaufschlauch, 188 cm
1	Zulaufschlauch, 234 cm
1	Zulaufschlauch, 279 cm

Entfernen der Sprühdüsen von den äußeren Auslegerabschnitten

1. Schneiden Sie den Schlauch zwischen zwei Sprühdüsen durch (Bild 97).

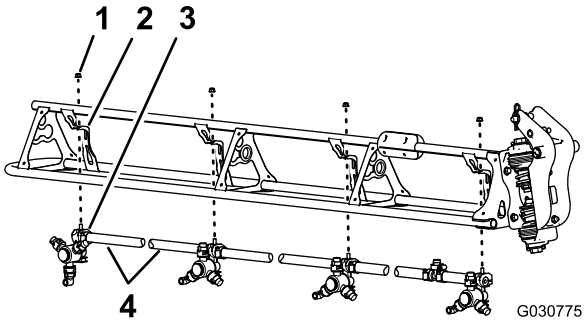

g030775

Bild 97

1. Sicherungsbundmutter (5/16")
2. Düsenstütze
3. Sprühdüse
4. Schlauch (Innendurchmesser von 3/4")

2. Entfernen Sie die Sicherungsbundmutter (5/16"), mit der die Sprühdüse an der Düsenstütze befestigt ist (Bild 97).
3. Wiederholen Sie die Schritte 2 und 1 für die anderen drei Sprühdüsen.

   Hinweis: Bewahren Sie die Sicherungsbundmutter und die Sprühdüse für den Einbau in Montieren der Sprühdüsen an den äußeren Auslegerabschnitten (Seite 53) auf.

   Hinweis: Werfen Sie die Schläuche, die Klemmen und das T-Anschlussstück, die Sie von der Maschine entfernt haben, weg.

4. Wiederholen Sie die Schritte 2 bis 3 am anderen äußeren Auslegerabschnitt.
5. Arbeiten Sie mit den acht Sprühdüsen, die Sie in Schritt 1 entfernt haben, und nehmen Sie die Edelstahlschrauben (Nr. 2 x 1-1/4") ab, mit der die oberen Klemmenhälften und der gezahnte Einzelschlauch- oder Doppelschlauchschaft (3/4") am Gehäuse jeder Sprühdüse befestigt sind; nehmen Sie die gezahnten Schlauchschafte ab (Bild 98).

   Hinweis: Die Sechskantschraube (5/16" x 3/4", Edelstahl) kommt aus der oberen Klemmenhälfte heraus, wenn Sie die Klemme öffnen. Bewahren Sie die Schraube für einen späteren Einbau auf.

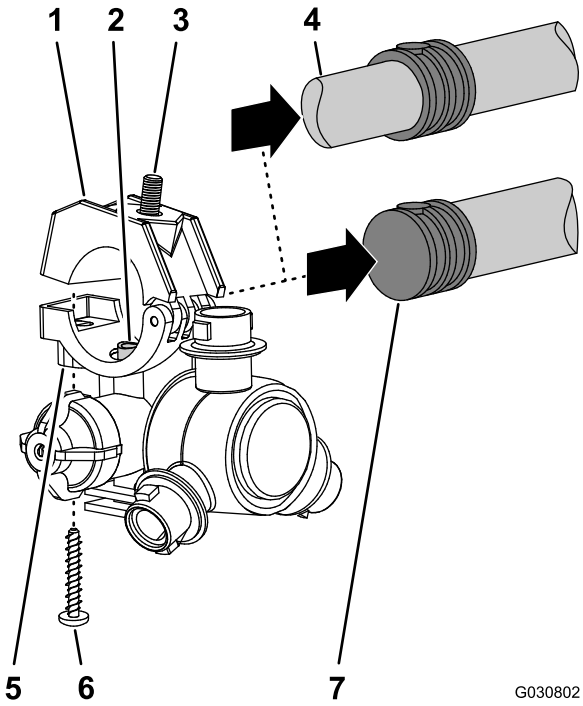

Bild 98

1. Obere Klemmenhälfte
2. Transferschlauch
3. Sechskantschraube (5/16 x 3-/4", Edelstahl)
4. Gezahnter Doppelschlauchschaft (3/4")
5. Sprühdüsengehäuse
6. Edelstahlschraube (Nr. 12 x 1-1/4")
7. Gezahnter Einzelschlauchschaft (3/4")

Montieren der äußeren Auslegerabschnitte an der Maschine

Kapazität der Hebevorrichtung: 91 kg

1. Heben Sie den äußeren Ausleger mit einer Hebevorrichtung, die die angegebene Kapazität hat, an.
2. Legen Sie eine Nylonbundbüchse in das 31,8 mm große Loch an jeder Seite des Drehzapfen-Anschlussstückes (Bild 99).

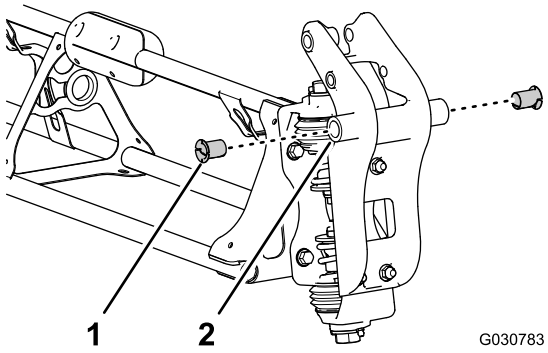

Bild 99

1. Nylonbundbüchse
2. Drehzapfen-Anschlussstück (äußerer Auslegerabschnitt)

3. Fluchten Sie die Büchsen im Drehzapfen-Anschlussstück mit den Löchern in den Flanschen der Schwenkhalterung am Ende des mittleren Auslegerabschnitts aus (Bild 100).

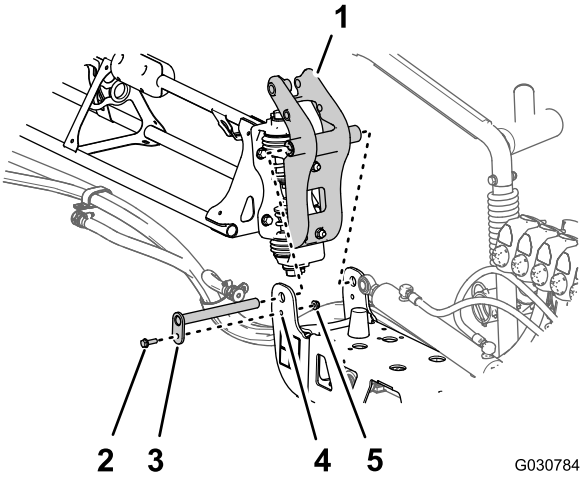

Bild 100

1. Drehzapfen-Anschlussstück (äußerer Auslegerabschnitt)
2. Bundbolzen (5/16" x 1")
3. Lagerbolzen
4. Schwenkhalterung (mittlerer Auslegerabschnitt)
5. Sicherungsbundmutter (5/16")

4. Befestigen Sie das Drehzapfen-Anschlussstück mit dem Lagerbolzen, der Bundkopfschraube (5/16" x 1") und der Sicherungsbundmutter (5/16"), die Sie in Schritt 1 und 2 in Entfernen der äußeren Auslegerabschnitte (Seite 31) entfernt haben, an der Schwenkhalterung.

5. Ziehen Sie die Schraube und Mutter bis auf 1978–2542 Ncm an.
6. Fluchten Sie das Stangenende des Hubzylinders mit dem Loch (5 mm) im Horn des Drehzapfen-Anschlussstückes aus (Bild 101)

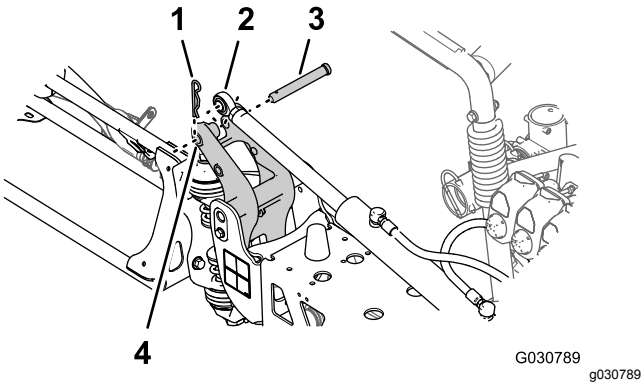

Bild 101

1. Splint
2. Stangenende (Hubzylinder)
3. Lastösenbolzen
4. 25 mm großes Loch, Horn des Drehzapfen-Anschlussstücks

7. Befestigen Sie den Hubzylinder mit dem Lastösenbolzen und Splint (Bild 101), die Sie in Schritt 3 in Entfernen des Hubzylinders (Seite 30) entfernt haben, am Drehzapfen-Anschlussstück.
8. Wiederholen Sie die Schritte 1 bis 7 am äußeren Auslegerabschnitt an der anderen Seite der Maschine.

21

Anschließen der Sprühdüsenschläuche

Für diesen Arbeitsschritt erforderliche Teile:

2	Zulaufschlauch, 279 cm
2	Zulaufschlauch, 234 cm
4	Zulaufschlauch, 188 cm
2	Zulaufschlauch, 81 cm

Identifizieren der Sprühdüsen-Schlauchstellungen

Identifizieren Sie die Zulaufschläuche an der Länge (Bild 102) für jede Sprühdüsenstellung wie folgt:

Tabelle für Sprühdüsen-Schlauchstellung

Sprühdüsen-Stellungen, linker Auslegerabschnitt	Sprühdüsen-Stellungen, mittlerer Auslegerabschnitt	Sprühdüsen-Stellungen, rechter Auslegerabschnitt
Sprühdüse 1 (Düsenventil 1), Zulaufschlauch, 279 cm	Sprühdüsen 5 und 6 (Düsenventil 5), Zulaufschlauch, 81 cm mit zwei Zweigschläuchen	Sprühdüse 9 (Düsenventil 7), Zulaufschlauch, 188 cm
Sprühdüse 2 (Düsenventil 2), Zulaufschlauch, 234 cm	Sprühdüsen 7 und 8 (Düsenventil 6), Zulaufschlauch, 81 cm mit zwei Zweigschläuchen	Sprühdüse 10 (Düsenventil 8), Zulaufschlauch, 188 cm
Sprühdüse 3 (Düsenventil 3), Zulaufschlauch, 188 cm		Sprühdüse 11 (Düsenventil 9), Zulaufschlauch, 234 cm
Sprühdüse 4 (Düsenventil 4), Zulaufschlauch, 188 cm		Sprühdüse 12 (Düsenventil 10), Zulaufschlauch, 279 cm

Hinweis: Informationen zu den Düsenventilstellungen finden Sie in Bild 103 in Montieren der Schläuche an den Düsenventilen 1 bis 4 (Seite 51), Bild 104 in Montieren der Schläuche an den Düsenventilen 5 bis 6 (Seite 51) und Bild 105 in Montieren der Schläuche an den Düsenventilen 7 bis 10 (Seite 52).

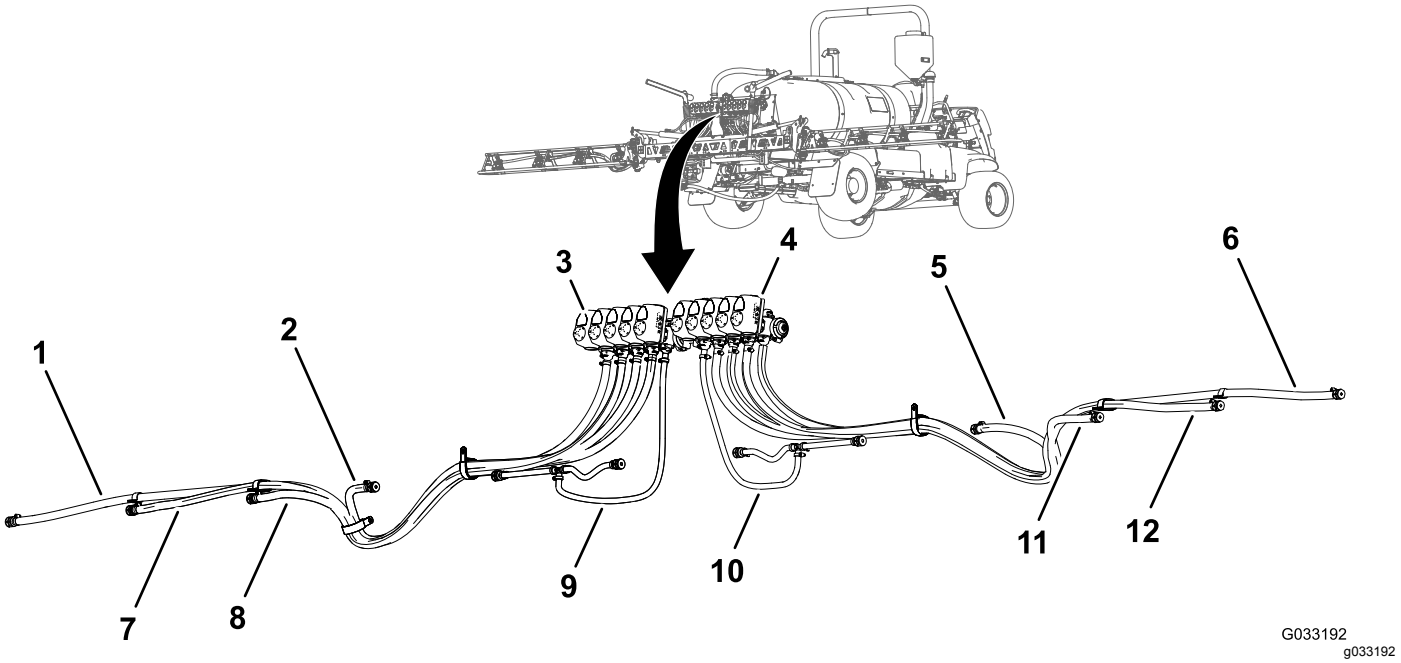

Bild 102

1. Zulaufschlauch, 279 cm, Sprühdüse 1
2. Zulaufschlauch, 188 cm, Sprühdüse 4
3. Düsenventil 1
4. Düsenventil 10
5. Zulaufschlauch, 188 cm, Sprühdüse 9
6. Zulaufschlauch, 279 cm, Sprühdüse 12
7. Zulaufschlauch, 234 cm, Sprühdüse 2
8. Zulaufschlauch, 188 cm, Sprühdüse 3
9. Zulaufschlauch, 81 cm, Sprühdüse 5 und 6
10. Zulaufschlauch, 81 cm, Sprühdüse 7 und 8
11. Zulaufschlauch, 188 cm, Sprühdüse 10
12. Zulaufschlauch, 234 cm, Sprühdüse 11

Montieren der Schläuche an den Düsenventilen 1 bis 4

1. Befestigen Sie das gerade gezahnte Anschlussstück des Zulaufschlauchs (279 cm) an der Kupplung des Düsenventils 1 (Bild 103).

   Hinweis: Stellen Sie sicher, dass das gezahnte Anschlussstück fest auf der Kupplung sitzt.

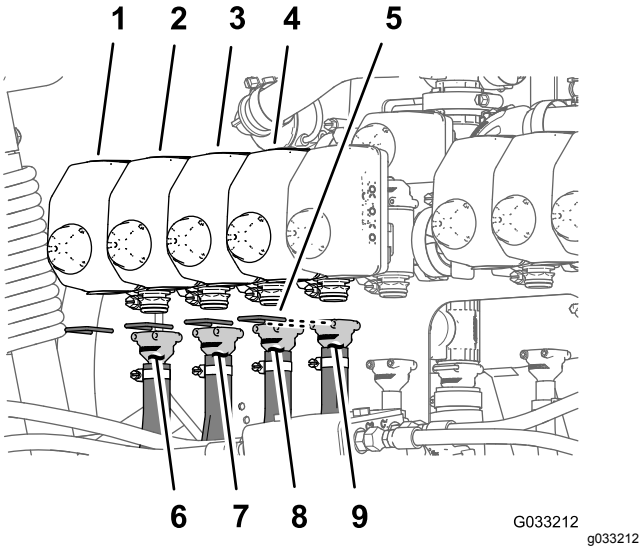

Bild 103

1. Düsenventil 1
2. Düsenventil 2
3. Düsenventil 3
4. Düsenventil 4
5. Halter
6. Zulaufschlauch, 279 cm
7. Zulaufschlauch, 234 cm
8. Zulaufschlauch, 188 cm
9. Zulaufschlauch, 188 cm

2. Befestigen Sie das gerade Anschlussstück mit einem Halter an der Kupplung (Bild 103).
3. Befestigen Sie das gerade gezahnte Anschlussstück des Zulaufschlauchs (234 cm) an der Kupplung des Düsenventils 2 (Bild 103).

   Hinweis: Stellen Sie sicher, dass das gezahnte Anschlussstück fest auf der Kupplung sitzt.
4. Befestigen Sie das gerade Anschlussstück mit einem Halter an der Kupplung (Bild 103).
5. Befestigen Sie das gerade gezahnte Anschlussstück des Zulaufschlauchs (188 cm) an der Kupplung des Düsenventils 3 (Bild 103).

   Hinweis: Stellen Sie sicher, dass das gezahnte Anschlussstück fest auf der Kupplung sitzt.
6. Befestigen Sie das gerade Anschlussstück mit einem Halter an der Kupplung (Bild 103).
7. Befestigen Sie das gerade gezahnte Anschlussstück des Zulaufschlauchs (188 cm) an der Kupplung des Düsenventils 4 (Bild 103).

   Hinweis: Stellen Sie sicher, dass das gezahnte Anschlussstück fest auf der Kupplung sitzt.
8. Befestigen Sie das gerade Anschlussstück mit einem Halter an der Kupplung (Bild 103).

Montieren der Schläuche an den Düsenventilen 5 bis 6

Hinweis: Der Zulaufschlauch (81 cm) hat ein T-Anschlussstück mit zwei Zweigschläuchen und zwei gezahnten Einzelschlauchschaften.

1. Befestigen Sie das gerade gezahnte Anschlussstück des Zulaufschlauchs (81 cm) an der Kupplung des Düsenventils 5 (Bild 104).

   Hinweis: Stellen Sie sicher, dass das gezahnte Anschlussstück fest auf der Kupplung sitzt.

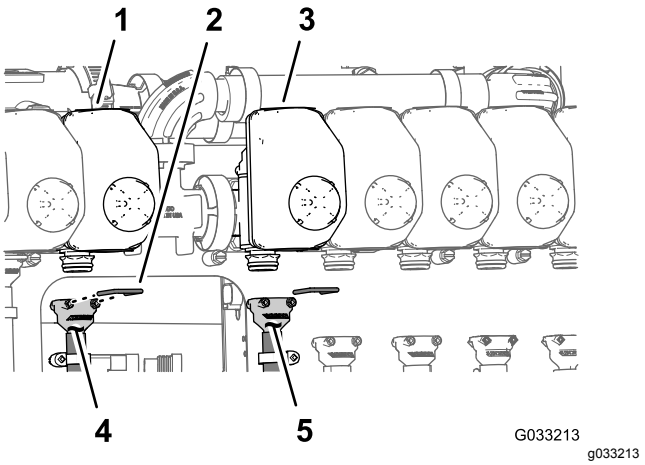

Bild 104

1. Düsenventil 5
2. Halter
3. Düsenventil 6
4. Zulaufschlauch, 81 cm
5. Zulaufschlauch, 81 cm

2. Befestigen Sie das gerade Anschlussstück mit einem Halter an der Kupplung (Bild 104).
3. Befestigen Sie das gerade gezahnte Anschlussstück des Zulaufschlauchs (81 cm) an der Kupplung des Düsenventils 6 (Bild 104).

   Hinweis: Stellen Sie sicher, dass das gezahnte Anschlussstück fest auf der Kupplung sitzt.
4. Befestigen Sie das gerade Anschlussstück mit einem Halter an der Kupplung (Bild 104).

Montieren der Schläuche an den Düsenventilen 7 bis 10

1. Befestigen Sie das gerade gezahnte Anschlussstück des Zulaufschlauchs (188 cm) an der Kupplung des Düsenventils 7 (Bild 105).

   Hinweis: Stellen Sie sicher, dass das gezahnte Anschlussstück fest auf der Kupplung sitzt.

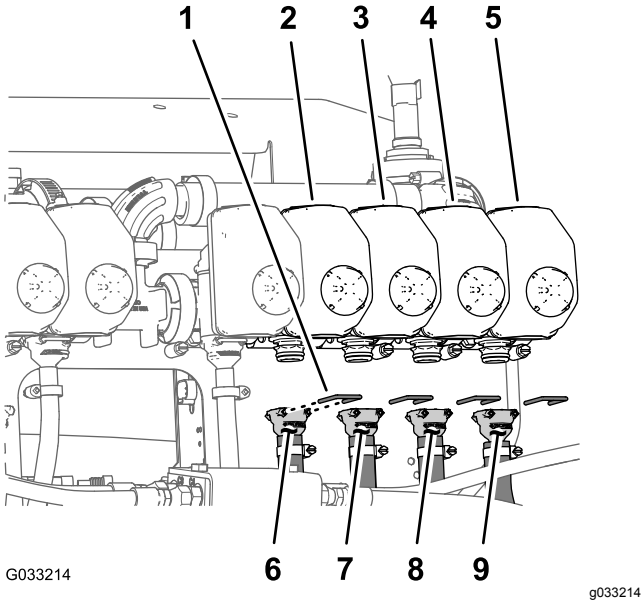

Bild 105

1. Halter
2. Düsenventil 7
3. Düsenventil 8
4. Düsenventil 9
5. Düsenventil 10
6. Zulaufschlauch, 188 cm
7. Zulaufschlauch, 188 cm
8. Zulaufschlauch, 234 cm
9. Zulaufschlauch, 279 cm

2. Befestigen Sie das gerade Anschlussstück mit einem Halter an der Kupplung (Bild 105).
3. Befestigen Sie das gerade gezahnte Anschlussstück des Zulaufschlauchs (188 cm) an der Kupplung des Düsenventils 8 (Bild 105).

   Hinweis: Stellen Sie sicher, dass das gezahnte Anschlussstück fest auf der Kupplung sitzt.
4. Befestigen Sie das gerade Anschlussstück mit einem Halter an der Kupplung (Bild 105).
5. Befestigen Sie das gerade gezahnte Anschlussstück des Zulaufschlauchs (234 cm) an der Kupplung des Düsenventils 9 (Bild 105).

   Hinweis: Stellen Sie sicher, dass das gezahnte Anschlussstück fest auf der Kupplung sitzt.
6. Befestigen Sie das gerade Anschlussstück mit einem Halter an der Kupplung (Bild 105).
7. Befestigen Sie das gerade gezahnte Anschlussstück des Zulaufschlauchs (279 cm) an der Kupplung des Düsenventils 10 (Bild 105).

   Hinweis: Stellen Sie sicher, dass das gezahnte Anschlussstück fest auf der Kupplung sitzt.
8. Befestigen Sie das gerade Anschlussstück mit einem Halter an der Kupplung (Bild 105).

Verlegen der Zulaufschläuche zu den Sprühdüsen

1. Verlegen Sie die Schläuche für die Sprühdüsen 1, 2, 3 und 4 durch die R-Klemme am linken äußeren Ende des mittleren Auslegerabschnitts (Bild 106 und Bild 107).

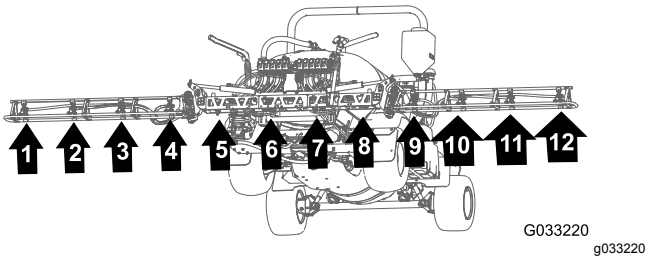

Bild 106

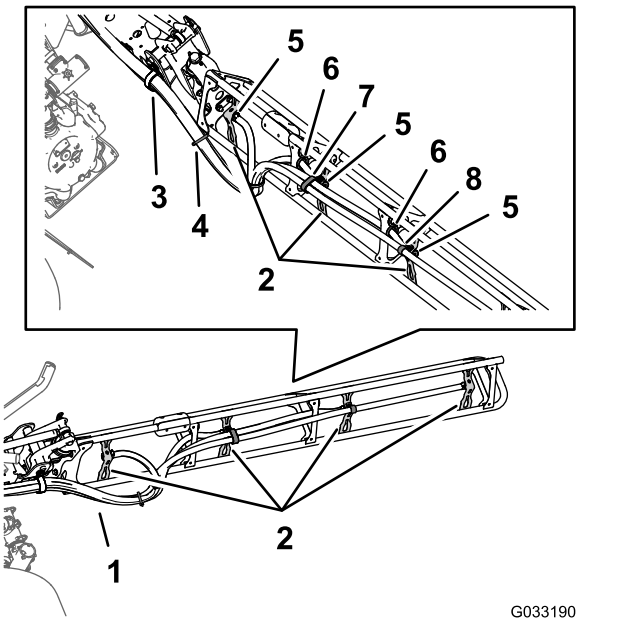

Bild 107

1. Schläuche
2. Düsenstützen
3. R-Klemme
4. Kabelbinder
5. Gezahnter Einzelschlauchschaft (1/2")
6. Scheibe
7. Doppelte R-Klemme
8. Einfache R-Klemme

2. Verlegen Sie die Schläuche für die Sprühdüsen 7, 8, 9 und 10 durch die R-Klemme am rechten äußeren Ende des mittleren Auslegerabschnitts (Bild 106 und Bild 107).
3. Verlegen Sie die Zulaufschläuche (279 cm) und die gezahnten Schlauchschafte (3/4") entlang

des Auslegerabschnitts zu den Sprühdüsen 1 und 10, wie in Bild 106 und Bild 107 abgebildet.

4. Verlegen Sie die Zulaufschläuche (234 cm) und die gezahnten Schlauchschafte (3/4") entlang des Auslegerabschnitts zu den Sprühdüsen 2 und 9, wie in Bild 106 und Bild 107 abgebildet.
5. Verlegen Sie die Zulaufschläuche (188 cm) und die gezahnten Schlauchschafte (3/4") entlang des Auslegerabschnitts zu den Sprühdüsen 3 und 8, wie in Bild 106 und Bild 107 abgebildet.

   Hinweis: Verlegen Sie die Schläuche durch die unteren Scheiben hinten in den Rahmenrohr-Halterungen.
6. Verlegen Sie die Zulaufschläuche (188 cm) und die gezahnten Schlauchschafte (3/4") entlang des Auslegerabschnitts zu den Sprühdüsen 4 und 7, wie in Bild 106 und Bild 107 abgebildet.

   Hinweis: Verlegen Sie die Schläuche durch die unteren Scheiben hinten in den Rahmenrohr-Halterungen.
7. Bündeln Sie die vier Schläuche für die Sprühdüsen mit einem Kabelbinder zusammen, wie in Bild 107 abgebildet.

Montieren der Sprühdüsen an den äußeren Auslegerabschnitten

1. Fluchten Sie den Transferschlauch im Sattel einer Sprühdüse (Bild 108) mit dem Loch in der Seite des gezahnten Einzelschlauchschafts (1/2") aus.

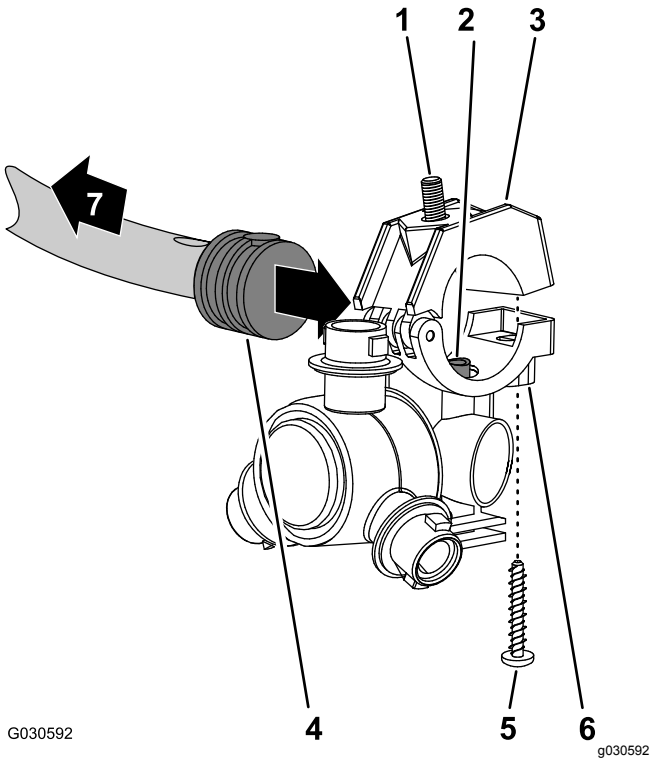

Bild 108

1. Sechskantschraube (5/16 x 3-/4", Edelstahl)
2. Transferschlauch
3. Obere Klemmenhälfte
4. Gezahnter Einzelschlauchschaft (1/2")
5. Edelstahlschraube (Nr. 12 x 1-1/4")
6. Sprühdüsengehäuse
7. Zum Auslegerabschnitt

2. Schließen Sie die obere Klemmenhälfte um den gezahnten Schlauchschaft und befestigen die Klemmenhälfte und das Sprühdüsengehäuse (Bild 108) mit der Edelstahlschraube (Nr. 12 x 1-1/4"). Ziehen Sie die Edelstahlschraube bis auf 14-18 Nm an.

   Hinweis: Stellen Sie sicher, dass die Sechskantschraube (5/16" x 3/4") in der Vertiefung in der oberen Klemmenhälfte sitzt, wenn Sie die Klemme schließen.
3. Montieren Sie die Sprühdüsen wie folgt am äußeren Auslegerabschnitt:
   - Montieren Sie an den Düsenpositionen 1 und 4 die Sprühdüse mit der Sicherungsbundmutter (5/16"), die Sie in Schritt 2 in Entfernen der Sprühdüsen von den äußeren Auslegerabschnitten (Seite 46) entfernt haben, an der Düsenbefestigung (A in Bild 109).
   - Montieren Sie an den Düsenstellungen 2 und 3 die Sprühdüse mit der Sicherungsbundmutter (5/16"), die Sie in Schritt 2 in Entfernen der Sprühdüsen von den äußeren Auslegerabschnitten (Seite 46)

entfernt haben, an der Düsenbefestigung (A und B in Bild 109).

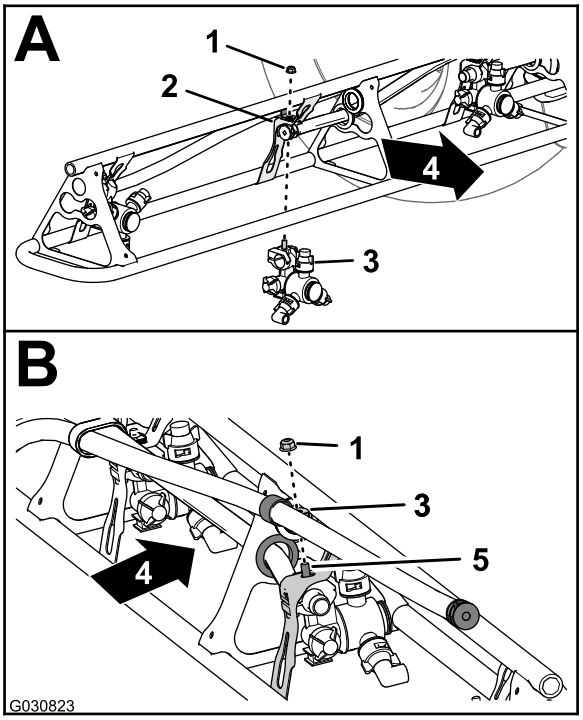

Bild 109

1. Sicherungsbundmutter (5/16")
2. Düsenbefestigung
3. Sprühdüse
4. Rückseite der Maschine
5. Sechskantschraube (Edelstahl, 5/16" x 3/4")

4. Ziehen Sie die Sicherungsbundmutter bis auf 1978-2542 Ncm an.
5. Wiederholen Sie die Schritte 1 bis 4 für die anderen Sprühdüsen für den Auslegerabschnitt.
6. Wiederholen Sie die Schritte 1 bis 5 am äußeren Auslegerabschnitt an der anderen Seite der Maschine.

22

Befestigen des hinteren Kabelbaums an der Maschine

Für diesen Arbeitsschritt erforderliche Teile:

1	Hinterer Kabelbaum
3	Kabelbinder

Verlegen des Kabelbaums entlang des Rahmenrohrs

1. Ermitteln Sie den 165-cm-Zweig und den 203-cm-Zweig des neuen elektrischen Kabelbaums (Bild 110).

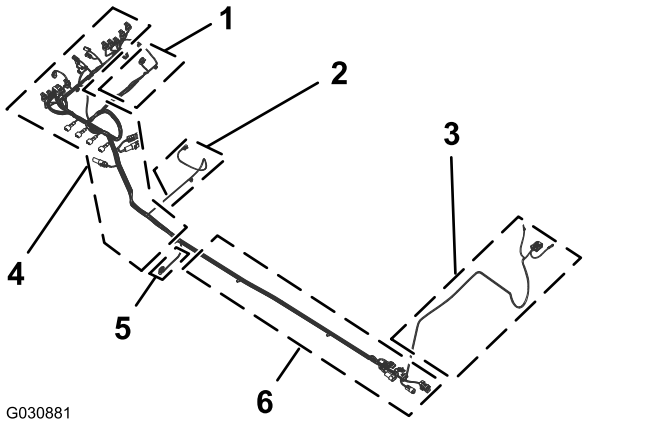

Bild 110

1. Kabelbaumzweig (81 cm), **Durchflussmessgerät und Rührwerkventil**
2. Kabelbaumzweig (86 cm), **Sprühpumpen-Stromspule**
3. Kabelbaumzweig (165 cm), Kabelschuhe und Sicherung (nicht markiert)
4. Kabelbaumzweig (203 cm), **ASC10**, Hubzylinder-Stromspulen,**Düsenventile** 1 bis 10
5. Kabelbaumzweig (33 cm), Geschwindigkeitssensor
6. Kabelbaumzweig (170 cm), vordere Kabelbaumschnittstellenanschlüsse

2. Verlegen Sie den 165-cm-Zweig und den 203-cm-Zweig des neuen elektrischen Kabelbaums zwischen die Ventilbefestigung für die 10 Sprühventile und die rechte Stütze für die Verteilerbefestigung (Bild 111).

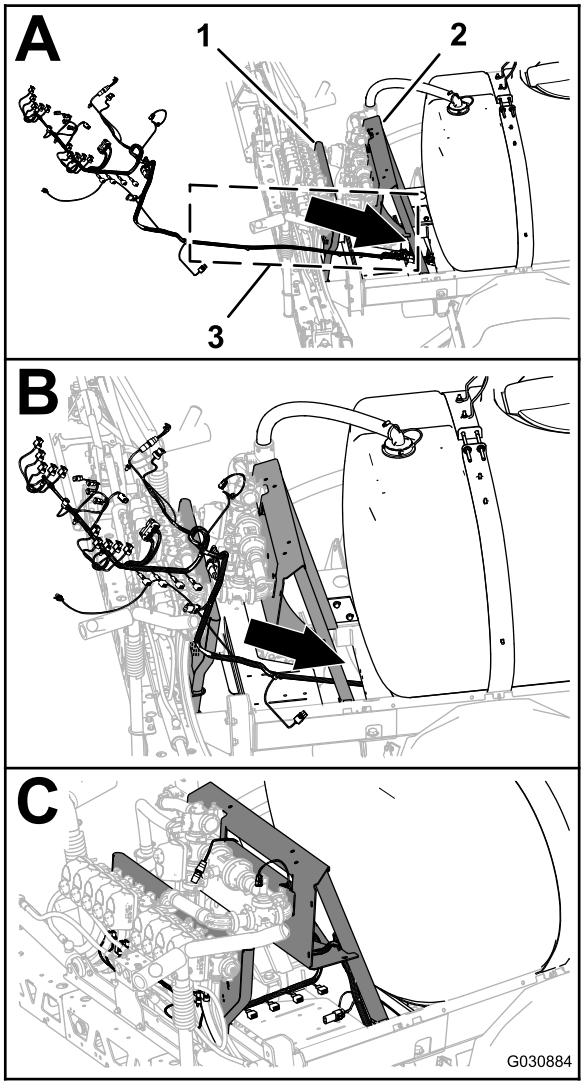

Bild 111

1. Ventilbefestigung (10 Sprühventile)
2. Verteilerbefestigung
3. 165-cm-Zweig und 203-cm-Zweig (elektrischer Kabelbaums)

3. Verlegen Sie den 165-cm-Zweig und den 203-cm-Zweig des elektrischen Kabelbaums nach vorne entlang des rechten Rahmenrohrs (Bild 112).

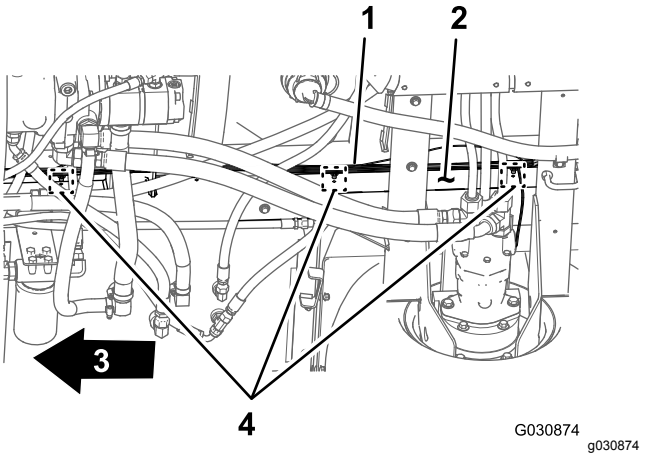

Bild 112

1. Hinterer Kabelbaum, 203-cm-Zweig
2. Rechtes Rahmenrohr
3. Vorderseite der Maschine
4. Tannenbaumanker und Stellen für Kabelbinder

4. Stecken Sie die drei Tannenbaumanker des 203-cm-Zweiges des hinteren Kabelbaums in die Löcher im rechten Rahmenrohr (Bild 112), aus denen Sie die Tannenbaumanker des alten Kabelbaums entfernt haben, siehe Schritt 3 in Abtrennen des vorderen und hinteren Kabelbaums (Seite 19).

Anschließen des vorderen und hinteren Kabelbaums

Hinweis: Verwenden Sie eine Maschinenhebevorrichtung, wenn Sie den vorderen und hinteren Kabelbaum anschließen.

1. Suchen Sie an der Maschinenunterseite entlang des rechten Rahmenrohrs die elektrischen Anschlüsse für den vorderen und hinteren Kabelbaum der Maschine (Bild 113).

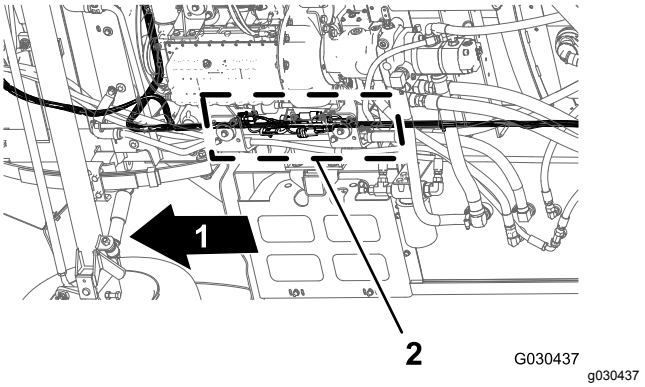

Bild 113

1. Vorderseite der Maschine
2. Anschlussstellen (vorderer und hinterer Kabelbaum)

Hinweis: Der 3-Buchsen-Stecker des vorderen Kabelbaums wird nicht verwendet (Bild 114).

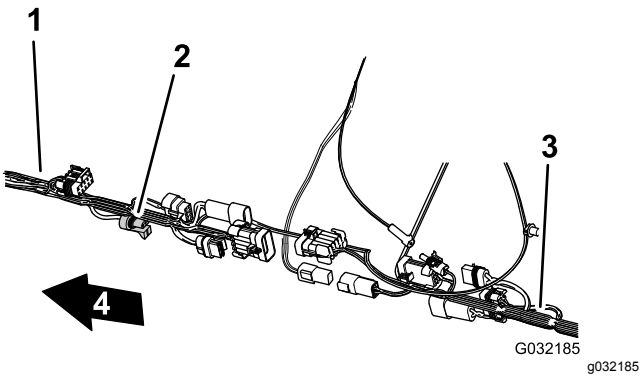

Bild 114

1. Vorderer Kabelbaum
2. 3-Buchsen-Stecker, **nicht verwendet** (Durchflussmessgerät, vorderer Kabelbaum)
3. Hinterer Kabelbaum
4. Vorderseite der Maschine

2. Stecken Sie den 10-Buchsen-Stecker des vorderen Kabelbaums für die Sprühfahrzeug-Kabelbaumverbindung in den 10-Stift-Stecker des hinteren Kabelbaums für die Sprühfahrzeug-Kabelbaumverbindung (Bild 115).

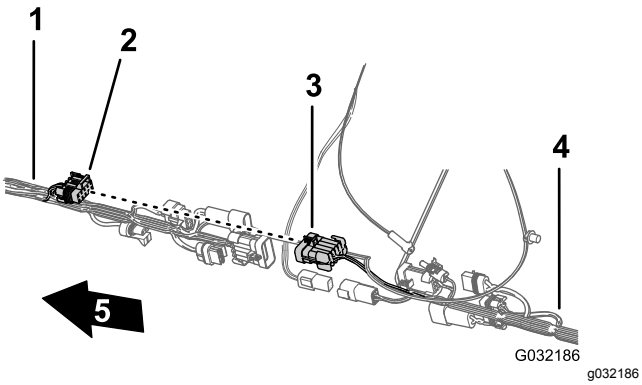

Bild 115

1. Vorderer Kabelbaum
2. 10-Buchsen-Stecker, Sprühfahrzeug-Kabelbaumverbindung (vorderer Kabelbaum)
3. 10-Stift-Stecker, Sprühfahrzeug-Kabelbaumverbindung (hinterer Kabelbaum)
4. Hinterer Kabelbaum
5. Vorderseite der Maschine

3. Stecken Sie den 8-Stift-Stecker des vorderen Kabelbaums für die Sprühfahrzeug-Kabelbaumverbindung in den 8-Buchsen-Stecker des hinteren Kabelbaums für den Dosierungsschalter (Bild 116).

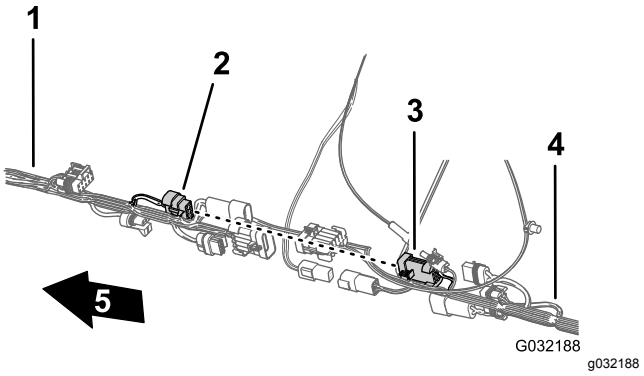

Bild 116

1. Vorderer Kabelbaum
2. 8-Stift-Stecker, Sprühfahrzeug-Kabelbaumverbindung (vorderer Kabelbaum)
3. 8-Buchsen-Stecker, Dosierungsschalter (hinterer Kabelbaum)
4. Hinterer Kabelbaum
5. Vorderseite der Maschine

4. Stecken Sie den 2-Stift-Stecker des vorderen Kabelbaums für die Spülpumpe in den 2-Buchsen-Stecker des hinteren Kabelbaums für die Spülpumpe (Bild 117).

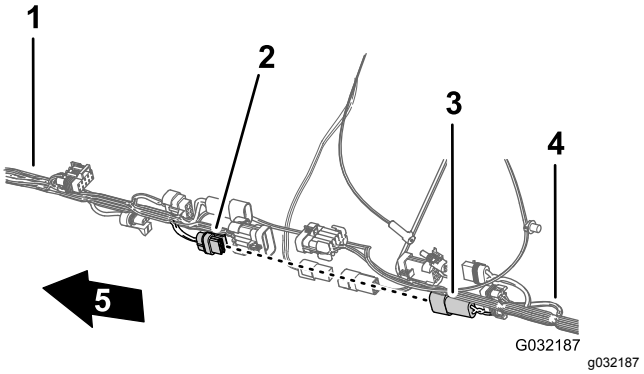

Bild 117

1. Vorderer Kabelbaum
2. 2-Buchsen-Stecker, Spülpumpe (hinterer Kabelbaum)
3. 2-Stift-Stecker, Spülpumpe (vorderer Kabelbaum)
4. Hinterer Kabelbaum
5. Vorderseite der Maschine

5. Stecken Sie den 2-Stift-Stecker des vorderen Kabelbaums für den Schlauchtrommelstrom in den 2-Buchsen-Stecker des hinteren Kabelbaums für den Schlauchtrommelstrom (Bild 118).

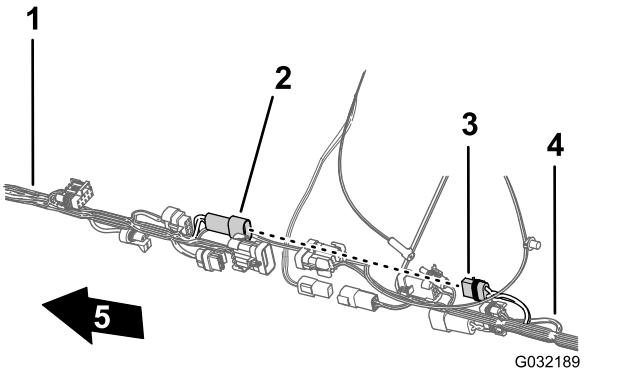

Bild 118

1. Vorderer Kabelbaum
2. 2-Stift-Stecker, Schlauchtrommel (vorderer Kabelbaum)
3. 2-Buchsen-Stecker, Schlauchtrommel (hinterer Kabelbaum)
4. Hinterer Kabelbaum
5. Vorderseite der Maschine

6. Stecken Sie den 10-Stift-Stecker des vorderen Kabelbaums für die Sprühfahrzeug-Kabelbaumverbindung in den 10-Buchsen-Stecker des hinteren Kabelbaums für die Sprühfahrzeug-Kabelbaumverbindung (Bild 119).

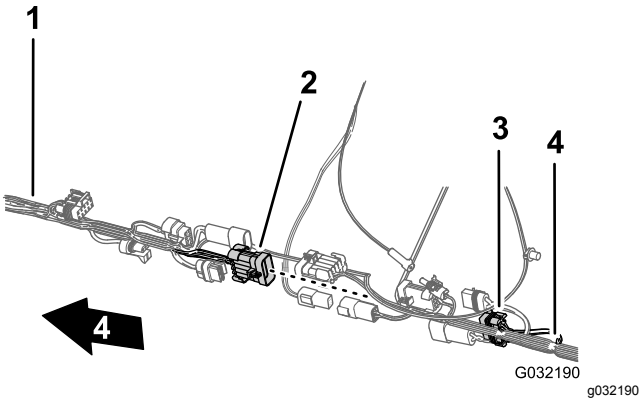

Bild 119

1. Vorderer Kabelbaum
2. 10-Stift-Stecker, Sprühfahrzeug-Kabelbaumverbindung (vorderer Kabelbaum)
3. 10-Buchsen-Stecker, Sprühfahrzeug-Kabelbaumverbindung (hinterer Kabelbaum)
4. Hinterer Kabelbaum
5. Vorderseite der Maschine

7. Um den Anschluss der Kabelbäume für die Navigationselektrik und -daten zu vereinfachen, stellen Sie sicher, dass der 1-Stift-Stecker des hinteren Kabelbaums und der 4-Buchsen-Stecker des hinteren Kabelbaums oben am Kabelbaum ausgefluchtet sind (Bild 120).

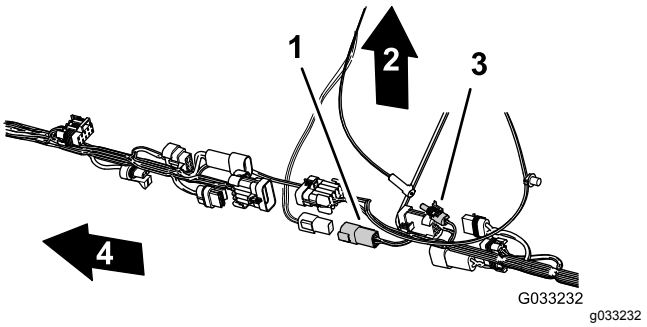

Bild 120

1. 4-Buchsen-Stecker (hinterer Kabelbaum)
2. Oberseite der Maschine
3. 1-Buchsen-Stecker (hinterer Kabelbaum)
4. Vorderseite der Maschine

Verlegen des Druckmessschlauches für das Messgerät am Armaturenbrett entlang des hinteren Kabelbaums

1. Verlegen Sie den Druckmessschlauch für das Messgerät am Armaturenbrett entlang des hinteren Maschinenkabelbaums (Bild 121).

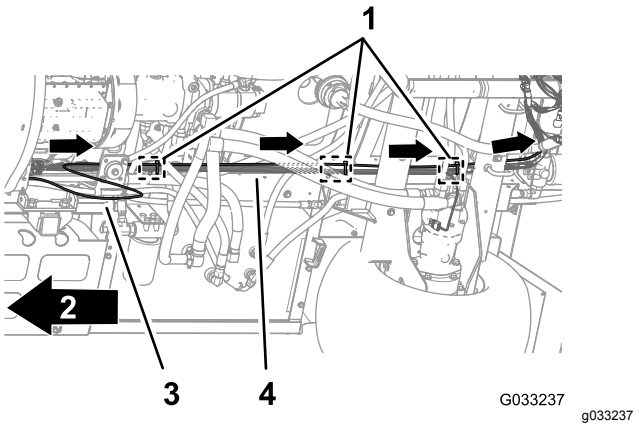

Bild 121

1. Kabelbinder (drei Tannenbaumanker, Chassisankerpunkte)
2. Vorderseite der Maschine
3. Druckmessschlauch
4. Hinterer Kabelbaum

2. Befestigen Sie den Druckmessschlauch mit drei Kabelbindern neben den drei Tannenbaumankern an den Chassisankerpunkten für den hinteren Kabelbaum am hinteren Kabelbaum (Bild 121).

Wichtig: **Klemmen Sie den Druckmessschlauch nicht ein oder drücken ihn zusammen; ziehen Sie die Kabelbinder nur so weit an, dass sie den Schlauch stützen.**

23

Montieren des Motorsteuermoduls und der Befestigungshalterung (nur für Maschinen mit Benzinmotor)

Keine Teile werden benötigt

Verfahren

1. Fluchten Sie die Löcher in der Befestigungshalterung für das Motorsteuermodul mit dem Loch in der Stützhalterung des Motors und dem Zubehörkasten des Motors aus (Bild 122).

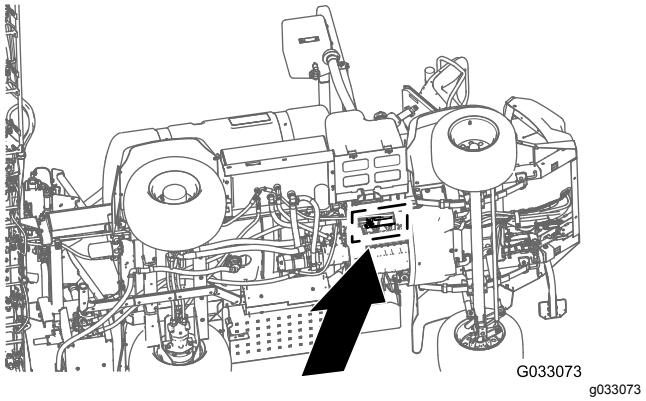

Bild 122

1. Vorderseite der Maschine
2. Bundkopfschraube
3. Befestigungshalterung
4. Motorsteuermodul
5. Bundmutter

2. Befestigen Sie die Befestigungshalterung mit drei Bundkopfschrauben und einer Bundmutter, die Sie in Schritt 1 in 8 Entfernen des Motorsteuermoduls und der Befestigungshalterung (nur für Maschinen mit Benzinmotor) (Seite 16) entfernt haben, am Motor und ziehen Sie die Schrauben und Mutter mit der Hand an.

24

Montieren der Fahrwerkabdeckung

Keine Teile werden benötigt

Verfahren

1. Fluchten Sie die Fahrwerkabdeckung mit dem unteren Chassis der Maschine aus (Bild 123).

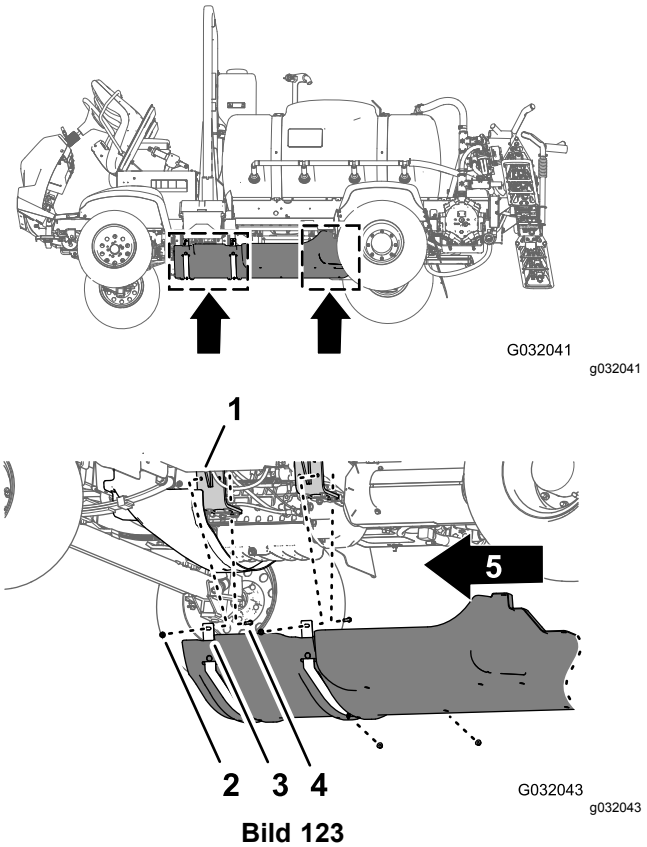

Bild 123

1. Fahrwerkabdeckung
2. Bundkopfschrauben (5/16" x 7/8")
3. Scheiben (5/16")
4. Sicherungsbundmuttern (5/16")
5. Vorderseite der Maschine

2. Schieben Sie die Stützriemen der Fahrwerkabdeckung über die Schrauben und die Schlossschraube an den Motorbefestigungshalterungen der Maschine (Bild 123).
3. Befestigen Sie die Fahrwerkabdeckung mit den vier Sicherungsbundmuttern (5/16"), die Sie in Schritt 2 in 7 Entfernen der Fahrwerkabdeckung (Seite 15) entfernt haben, an den Befestigungshalterungen des Motors (Bild 123).
4. Fluchten Sie die Löcher im hinteren Teil der Fahrwerkabdeckung mit den Löchern im Chassis aus (Bild 124).

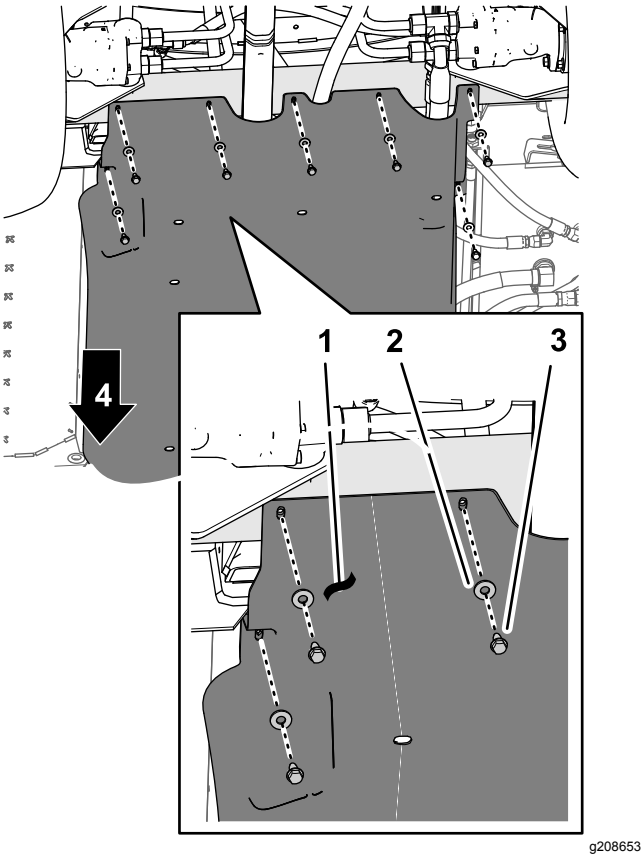

Bild 124

1. Fahrwerkabdeckung
2. Scheiben (5/16")
3. Bundkopfschrauben (5/16" x ⅞")
4. Vorderseite der Maschine

5. Befestigen Sie den hinteren Teil der Fahrwerkabdeckung mit den sieben Bundkopfschrauben (5/16" x 7/8") und sieben Scheiben (5/16"), die Sie in Schritt 1 in 7 Entfernen der Fahrwerkabdeckung (Seite 15) entfernt haben, am Chassis (Bild 124).
6. Ziehen Sie die Muttern und Schrauben bis auf 11,29-15,82 Nm an.

25

Anschließen des hinteren Kabelbaums

Keine Teile werden benötigt

Verlegen des Kabelbaums an der Verteilerbefestigung

1. Verlegen Sie den 203-cm-Zweig des Kabelbaums an der Innenseite der Stützstrebe für die Ventilbefestigung und nach hinten zur 10-Ventil-Befestigung, wie in Bild 125 abgebildet.

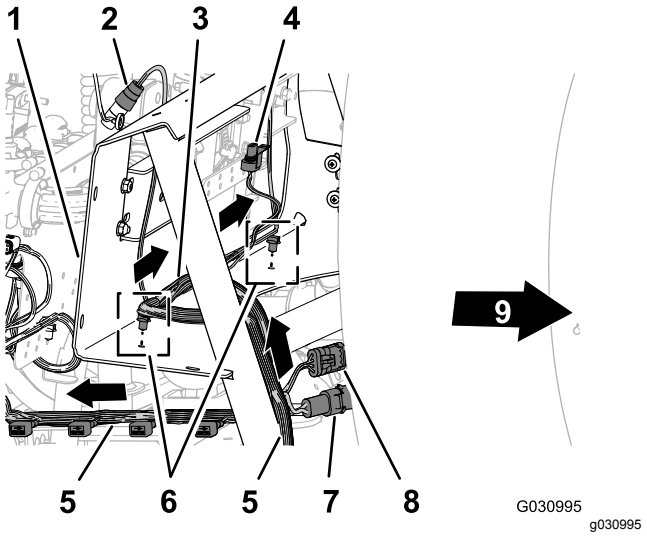

Bild 125

1. Verteilerbefestigung
2. 3-Buchsen-Stecker (Durchflussmessgerät)
3. Kabelbaumzweig (81 cm), Durchflussmessgerät und Rührwerkventil
4. Elektrischer Anschluss (Rührwerkventil)
5. Kabelbaumzweig (203 cm), ASC10, Hubzylinder-Stromspulen, Düsenventile 1 bis 10
6. Tannenbaumanker
7. 2-Stift-Stecker (Schlauchtrommelstrom)
8. 3-Buchsen-Stecker (Schlauchtrommel)
9. Vorderseite der Maschine

2. Verlegen Sie den 81-cm-Kabelbaumzweig für das Durchflussmessgerät und das Rührwerkventil über die Vorderseite der Verteilerbefestigung (Bild 125).
3. Stecken Sie die Tannenbaumanker des 81-cm-Kabelbaumzweigs in die Löcher im unteren Flansch der Verteilerbefestigung (Bild 125).

Verlegen des Kabelbaums an der 10-Ventil-Befestigung

1. Verlegen Sie den 203-cm-Kabelbaumzweig so über die Rückseite der 10-Ventil-Befestigung, dass die zehn Anschlüsse für die Düsenventile hinten und unter den Ventilen sind (Bild 126).

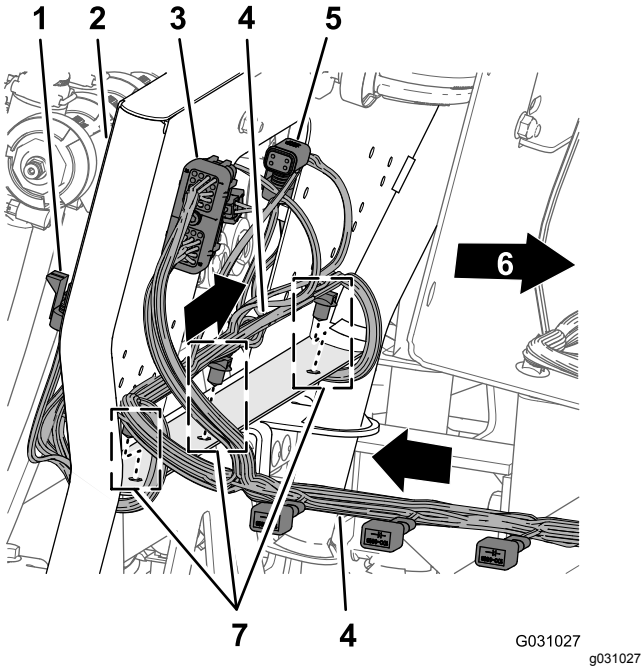

Bild 126

1. 3-Buchsen-Stecker (Düsenventilposition 10)
2. 10-Ventilhalterung
3. 40-Buchsen-Stecker (ASC 10)
4. Kabelbaumzweig (203 cm), ASC10, Hubzylinder-Stromspulen, Düsenventile 1 bis 10
5. 4-Buchsen-Stecker (zu ASC 10)
6. Vorderseite der Maschine
7. Tannenbaumanker

2. Stecken Sie die Tannenbaumanker des 203-cm-Kabelbaumzweigs in die Löcher im unteren Flansch der 10-Ventil-Befestigung (Bild 126).

Verlegen des Kabelbaums für die Sprühpumpe

1. Verlegen Sie den 86-cm-Kabelbaumzweig für die Stromspule der Sprühpumpe über die Oberseite des Sprühfahrzeug-Rahmenkanals und nach unten zur Stromspule der Sprühpumpe (Bild 127).

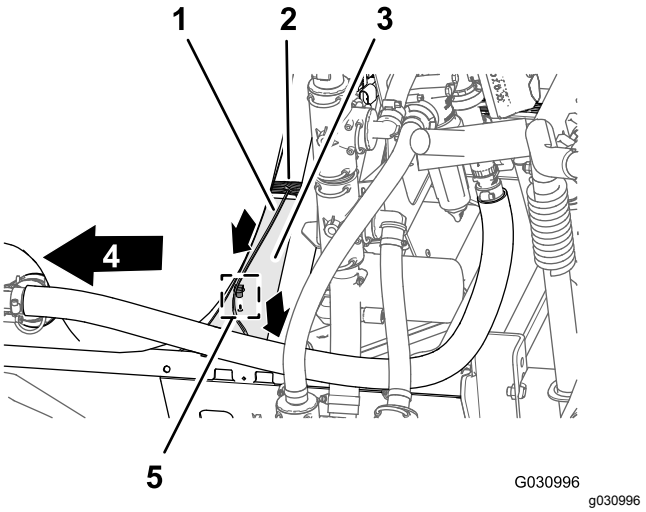

Bild 127

1. Kabelbaumzweig (86 cm), Sprühpumpen-Stromspule
2. Kabelbaumzweig (203 cm), ASC10, Hubzylinder-Stromspulen, Düsenventile 1 bis 10
3. Kanal (Sprühfahrzeugrahmen)
4. Vorderseite der Maschine
5. Tannenbaumanker

2. Stecken Sie den Tannenbaumanker des 86-cm-Kabelbaumzweigs in das Loch im Sprühfahrzeug-Kanalrahmen (Bild 127).

Anschließen des Kabelbaums an die Bestandteile der Verteilerbefestigung

1. Verlegen Sie den 203-cm-Kabelbaumzweig, der mit **Flow Meter** und **Pressure Transducer** beschriftet ist, an der Rückseite der Verteilerbefestigung (Bild 128).

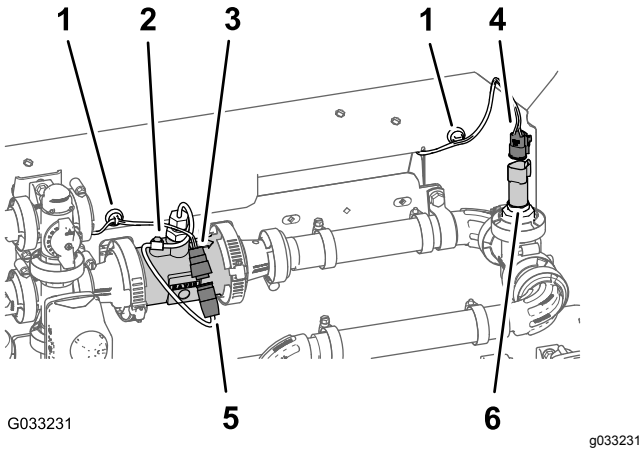

Bild 128

1. Magnetischer Kabelbaumanker
2. Durchflussmessgerät
3. 3-Buchsen-Stecker (hinterer Kabelbaum, mit „Flow Meter“ beschriftet)
4. 3-Buchsen-Stecker (hinterer Kabelbaum, mit „Pressure Transducer“ beschriftet)
5. 3-Stift-Stecker (Kabelbaum des Durchflussmessgeräts)
6. 3-Stift-Stecker (Druckwandler)

2. Stecken Sie den 3-Buchsen-Stecker des 203-cm-Kabelbaumzweigs für das Durchflussmessgerät (nicht beschriftet) in den 3-Stift-Stecker des Kabelbaums des Durchflussmessgeräts (Bild 128).
3. Stecken Sie den 3-Buchsen-Stecker des 203-cm-Kabelbaumzweigs (mit **Pressure Transducer** beschriftet) in den 3-Stift-Stecker des Druckwandlers (Bild 128).
4. Befestigen Sie die magnetischen Kabelbaumanker für das Durchflussmessgerät und den Druckwandler an der Oberfläche der Verteilerbefestigung (Bild 128).
5. Verlegen Sie den 3-Stift-Stecker für den Kabelbaum des Rührwerkventils nach vorne zur Verteilerbefestigung (Bild 129).

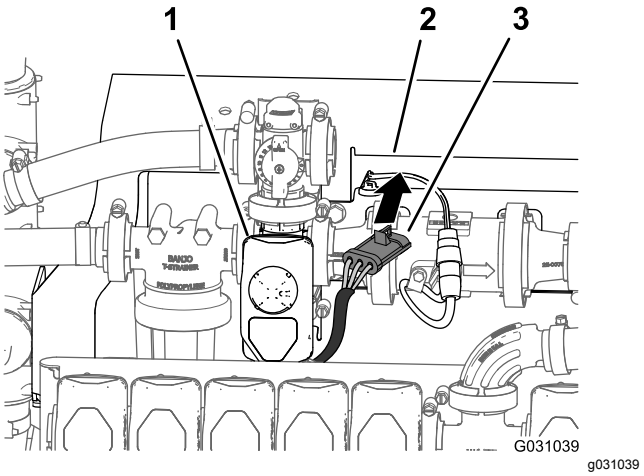

Bild 129

1. Rührwerkventil
2. Verteilerbefestigung
3. 3-Buchsen-Stecker (Kabelbaum des Rührwerkventils)

6. Stecken Sie den 3-Stift-Stecker für den Kabelbaum des Rührwerkventils in den 3-Buchsen-Stecker des 203-cm-Kabelbaumzweigs, der mit **Agitation Valve** beschriftet ist (Bild 130).

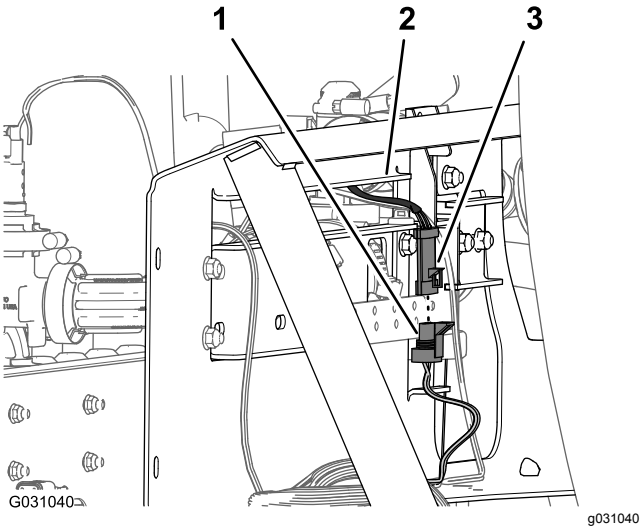

Bild 130

1. 3-Stift-Stecker (hinterer Kabelbaum, mit „Agitation Valve“ beschriftet)
2. Verteilerbefestigung
3. 3-Buchsen-Stecker (Kabelbaum des Rührwerkventils)

Anschließen des Kabelbaums an die Stromspulen für den Hubzylinderverteiler

1. Schließen Sie unten am Hubzylinderverteiler den 2-Buchsen-Stecker des hinteren Kabelbaums, der mit **Enable Solenoid** beschriftet ist, in den 2-Stift-Stecker für „Enable solenoid“ (Bild 131 und Bild 132).

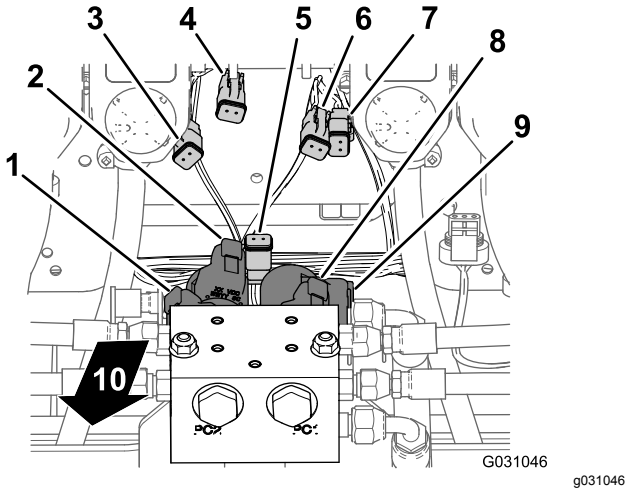

Bild 131

1. 2-Stift-Stecker, Stromspule unten links (Hubzylinderverteiler)
2. 2-Stift-Stecker, Stromspule oben links (Hubzylinderverteiler)
3. 2-Buchsen-Stecker, unten links (Hauptkabelbaumanschluss)
4. 2-Buchsen-Stecker, oben links (Hauptkabelbaumanschluss)
5. 2-Buchsen-Stecker, „Enable Solenoid“ (Hauptkabelbaumanschluss)
6. 2-Buchsen-Stecker, oben rechts (Hauptkabelbaumanschluss)
7. 2-Buchsen-Stecker, oben rechts (Hauptkabelbaumanschluss)
8. 2-Stift-Stecker, Stromspule oben rechts (Hubzylinderverteiler)
9. 2-Stift-Stecker, Stromspule unten rechts (Hubzylinderverteiler)
10. Rückseite der Maschine

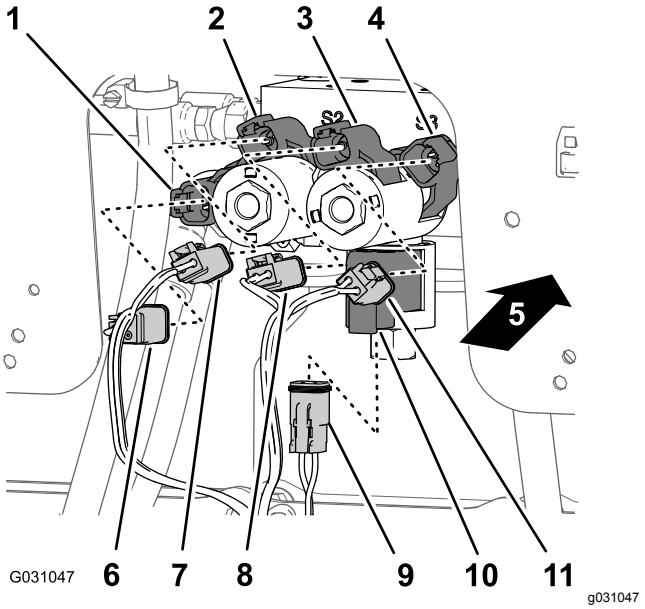

Bild 132

1. 2-Stift-Stecker, Stromspule unten rechts (Hubzylinderverteiler)
2. 2-Stift-Stecker, Stromspule oben rechts (Hubzylinderverteiler)
3. 2-Stift-Stecker, Stromspule oben links (Hubzylinderverteiler)
4. 2-Stift-Stecker, Stromspule unten links (Hubzylinderverteiler)
5. Rückseite der Maschine
6. 2-Buchsen-Stecker, unten rechts (Hauptkabelbaumanschluss)
7. 2-Buchsen-Stecker, oben rechts (Hauptkabelbaumanschluss)
8. 2-Buchsen-Stecker, oben links (Hauptkabelbaumanschluss)
9. 2-Buchsen-Stecker, „Enable Solenoid“ (Hauptkabelbaumanschluss)
10. 2-Stift-Stecker, „Enable Solenoid“ (Hubzylinderverteiler)
11. 2-Buchsen-Stecker, unten links (Hauptkabelbaumanschluss)

2. Schließen Sie an der rechten Stromspule unten den 2-Buchsen-Stecker des hinteren Kabelbaums, der mit **Right Down** beschriftet ist, in den 2-Stift-Stecker für die rechte Stromspule unten (Bild 131 und Bild 132).
3. Schließen Sie an der rechten Stromspule oben den 2-Buchsen-Stecker des hinteren Kabelbaums, der mit **Right Up** beschriftet ist, in den 2-Stift-Stecker für die rechte Stromspule oben (Bild 131 und Bild 132).
4. Schließen Sie an der linken Stromspule unten den 2-Buchsen-Stecker des hinteren Kabelbaums, der mit **Left Down** beschriftet ist, in den 2-Stift-Stecker für die linke Stromspule unten (Bild 131 und Bild 132).
5. Schließen Sie an der linken Stromspule oben den 2-Buchsen-Stecker des hinteren Kabelbaums, der mit **Left Up** beschriftet ist,

in den 2-Stift-Stecker für die linke Stromspule oben.

Anschließen des Kabelbaums an die Sprühventile

1. Verlegen Sie die 3-Buchsen-Stecker des 203-cm-Kabelbaumzweigs, der mit **Nozzle Valve 1** bis **Nozzle Valve 5** beschriftet ist, an der Rückseite der 10-Ventil-Befestigung und unter den Ventilen 1 bis 5 (Bild 133).

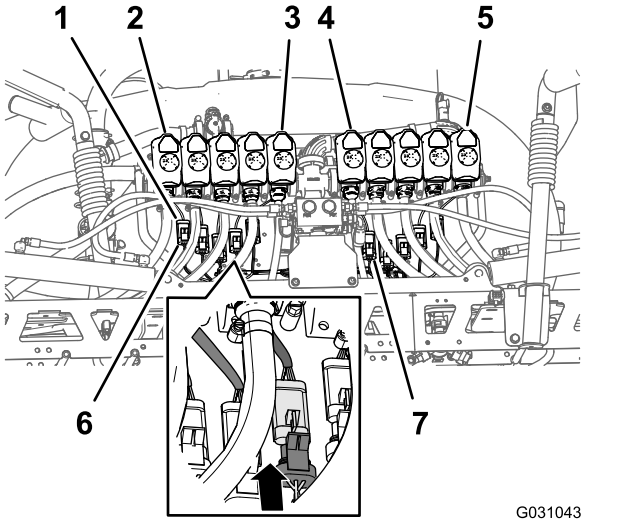

Bild 133

1. 3-Stift-Stecker (Kabelbaum des Düsenventils)
2. Düsenventil 1
3. Düsenventil 5
4. Düsenventil 6
5. Düsenventil 10
6. 3-Stift-Stecker (hinterer Kabelbaum, mit „Nozzle 1“ beschriftet)
7. 3-Stift-Stecker (hinterer Kabelbaum, mit „Nozzle 6“ beschriftet)

2. Verlegen Sie die 3-Buchsen-Stecker des 203-cm-Kabelbaumzweigs, der mit **Nozzle Valve 6** bis **Nozzle Valve 10** beschriftet ist, an der Rückseite der 10-Ventil-Befestigung und unter den Ventilen 6 bis 10 (Bild 133).
3. Schließen Sie den 3-Stift-Buchsen-Stecker des hinteren Kabelbaums, der mit **Nozzle 1** beschriftet ist, an den 3-Stift-Stecker des Kabelbaums für das Düsenventil 1 an (Bild 133).

   Wichtig: **Es ist wichtig, dass Sie jeden beschrifteten 3-Stift-Stecker des hinteren Kabelbaums an den richtigen 3-Stift-Stecker jeder Düsenventilposition anschließen.**
4. Wiederholen Sie Schritt 3 an den Düsenventilpositionen 2 bis 10 (Bild 133).

Anschließen des Kabelbaums an die Sprühpumpe und den Geschwindigkeitssensor

1. Schließen Sie an der Rückseite der Maschine, innen an der Sprühpumpe, den 2-Buchsen-Stecker, der mit **Spray Pump Solenoid** beschriftet ist, des 86-cm-Kabelbaumzweigs am 2-Stift-Stecker des Relais für die Pumpe an (Bild 134).

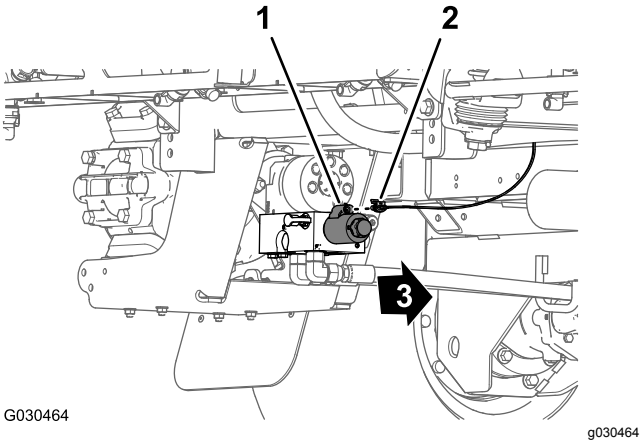

Bild 134

1. 2-Stift-Stecker (Pumpenrelais)
2. 2-Buchsen-Stecker, 86-cm-Kabelbaumzweig
3. Vorderseite der Maschine

2. Schließen Sie hinten an der Maschine (zwischen dem rechten Rahmenrohr und dem rechten Kotflügel) den 3-Stift-Stecker des Geschwindigkeitssensorkabelbaums am rechten hydraulischen Antriebsmotor vom 3-Buchsen-Stecker (nicht beschriftet) des hinteren Hauptkabelbaums an (Bild 135).

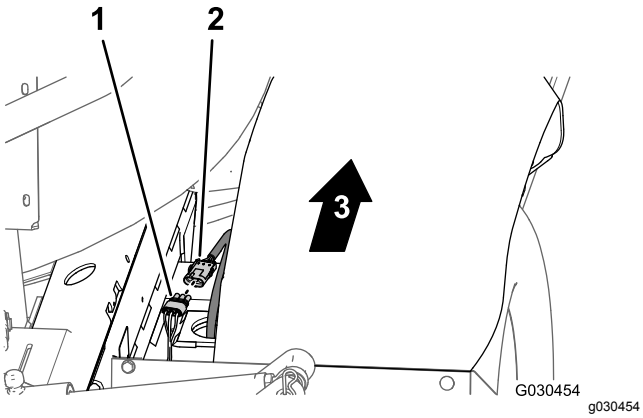

Bild 135

1. 3-Buchsen-Stecker (hinterer Hauptkabelbaum)
2. 3-Stift-Stecker (Kabelbaum des Hydraulikmotors)
3. Vorderseite der Maschine

Verlegen des Kabelbaums durch den Motorraum

1. Verlegen Sie den 165-cm-Zweig des Kabelbaums nach oben und in den hinteren Teil des Motorraums, entlang der rechten Stütze für die Motorhaube und an der Vorderseite des Schachts, der den Luftfilter und den Motor verbindet (Bild 136).

   Hinweis: Sie befestigen den 165-cm-Zweig des hinteren Kabelbaums in Verlegen des elektrischen Navigationskabelbaums zur Batterie (Seite 74).

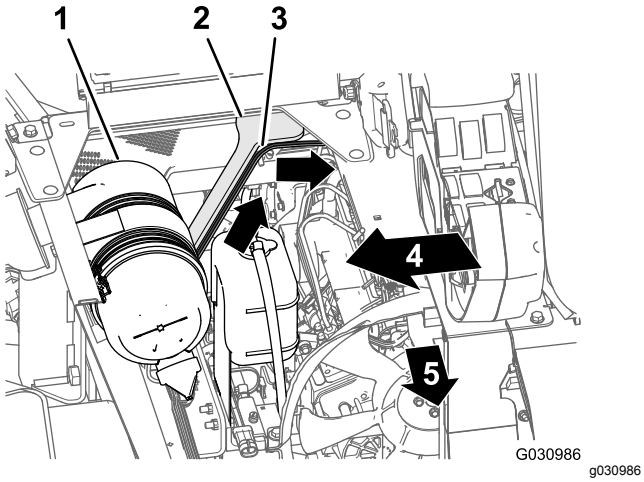

Bild 136

1. Luftfilter (Motor)
2. Motorhaubenstütze (rechts)
3. 165-cm-Zweig (hinterer Kabelbaum)
4. Rechte Seite der Maschine
5. Vorderseite der Maschine

2. Verlegen Sie den 165-cm-Zweig des Kabelbaums nach über den Sitzkastenwinkel und nach unten entlang der linken Stütze für die Motorhaube (Bild 137).

   Hinweis: Sie befestigen den 165-cm-Zweig des hinteren Kabelbaums in Verlegen des elektrischen Navigationskabelbaums zur Batterie (Seite 74).

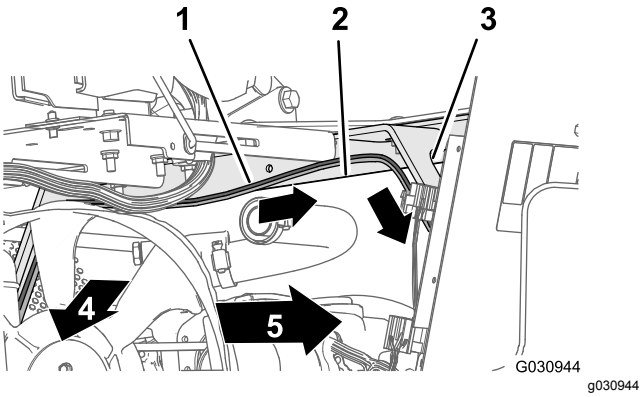

Bild 137

1. 165-cm-Zweig (hinterer Kabelbaum)
2. Sitzkastenwinkel
3. Motorhaubenstütze (links)
4. Vorderseite der Maschine
5. Linke Seite der Maschine

3. Verlegen Sie den 165-cm-Zweig des Kabelbaums nach unten entlang der linken Stütze für die Motorhaube und unter dem linken Rahmenrohr (Bild 138).

   Hinweis: Sie befestigen den 165-cm-Zweig des hinteren Kabelbaums in Verlegen des elektrischen Navigationskabelbaums zur Batterie (Seite 74).

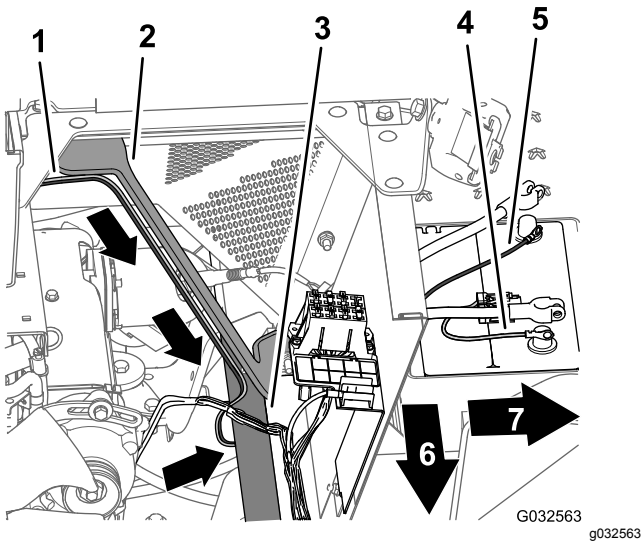

Bild 138

1. 165-cm-Zweig (hinterer Kabelbaum)
2. Motorhaubenstütze (links)
3. Linkes Rahmenrohr
4. Plusspol (rotes Kabel), 165-cm-Zweig (hinterer Kabelbaum)
5. Minuspol (schwarzes Kabel), 165-cm-Zweig (hinterer Kabelbaum)
6. Vorderseite der Maschine
7. Linke Seite der Maschine

4. Verlegen Sie die 50-A-Sicherung und die Plus- und Minuspole des 165-cm-Zweigs des Kabelbaums zur Oberseite der Batterie (Bild 138).

   Hinweis: Sie schließen die Installation der Kabelschuhe in Befestigen des hinteren Kabelbaums und des elektrischen Navigationskabelbaums an den Batteriekabeln (Seite 77) ab.

26

Anschließen des Druckmessschlauches für das Messgerät am Armaturenbrett

Keine Teile werden benötigt

Anschließen des Druckmessschlauches für das Messgerät am Armaturenbrett

Maschinen ohne optionale Schlauchtrommel

1. Fluchten Sie das Ende des Druckmessschlauches (Kunststoff) für das Druckmanometer im Armaturenbrett mit dem arretierenden Stellring der Schlauchkupplung aus (Bild 139).

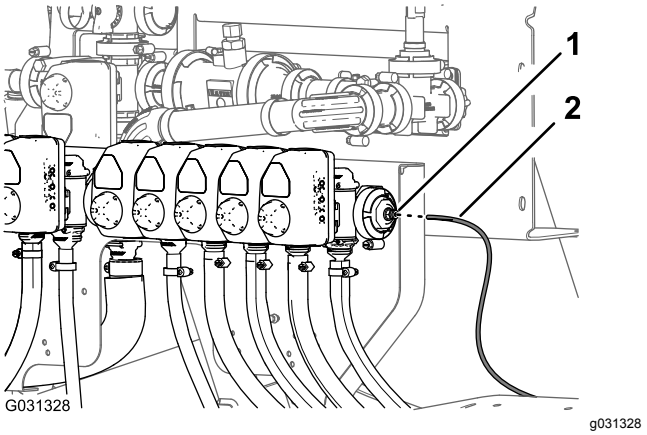

Bild 139

1. Arretierender Stellring (Schlauchkupplung)
2. Druckmessschlauch (Druckmanometer im Armaturenbrett)

2. Setzen Sie den Messschlauch in den arretierenden Stellring ein, bis er fest sitzt (Bild 139).

Anschließen des Druckmessschlauchs

Optionale Spritzpistole oder optionale schwenkbare Schlauchtrommel

1. Fluchten Sie das Ende des Druckmessschlauchs (Kunststoff) für das Druckmanometer im Armaturenbrett mit dem arretierenden Stellring

der Schlauchkupplung aus (Bild 140 und Bild 141).

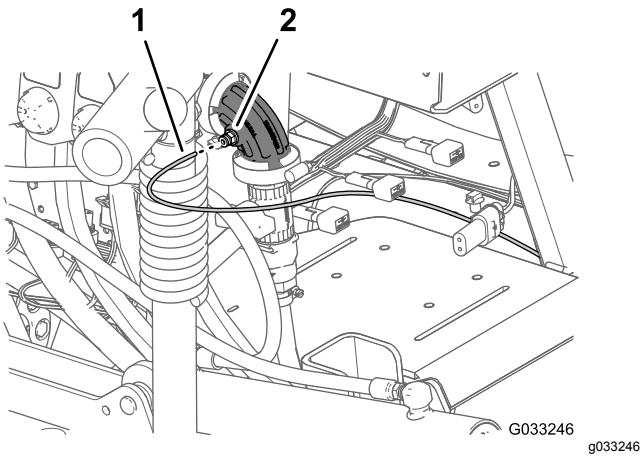

Bild 140

Optionale Spritzpistole

1. Druckmessschlauch (Messgerät am Armaturenbrett)
2. Schlauchkupplung (90°-Krümmer, Düsenventil 10)

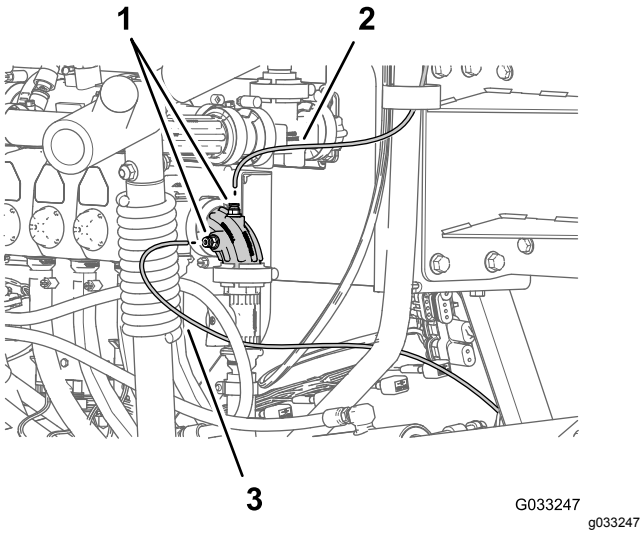

Bild 141

Optionale schwenkbare Schlauchtrommel

1. Druckmessschlauch (Messgerät der schwenkbaren Spindel)
2. Schlauchkupplungen (90°-Krümmer, Düsenventil 10)
3. Druckmessschlauch (Messgerät am Armaturenbrett)

2. Setzen Sie den Messschlauch in den arretierenden Stellring ein, bis er fest sitzt (Bild 140 und Bild 141).

27

Einbauen des Navigationsempfängers

Für diesen Arbeitsschritt erforderliche Teile:

1	Navigationsempfänger, GeoLink-Präzisionssprühsystem (Modell 41623)
1	Empfängerbefestigung
2	U-Bügel
1	RTK-Antennenhalterung (optionales CDMA RTK-Berichtigungsmodemkit oder GSM RTK-Berichtigungsmodemkit)
4	Sicherungsbundmutter (⅜")
3	Sechskantschraube (5 x 16 mm)
3	Scheibe (5 mm)
1	Mobilfunkantenne (optionales CDMA RTK-Berichtigungsmodemkit oder GSM RTK-Berichtigungsmodemkit)
1	Koaxialkabel (optionales CDMA RTK-Berichtigungsmodemkit oder GSM RTK-Berichtigungsmodemkit)
1	Seriennummernaufkleber (Teil der Kits für Präzisionssprühsystem GeoLink X25 oder X30)

Befestigen des Navigationsempfängers an der Maschine

1. Fluchten Sie den Schlitz in der Mitte der Empfängerbefestigung mit der Schweißnaht an der Mittellinie des Überrollschutzrohrs aus (Bild 142)

   Hinweis: Stellen Sie sicher, dass der größere Flansch mit den zwei Löchern hinter dem Überrollschutzrohr und der kleinere Flansch mit einem Loch vor dem Rohr ist .

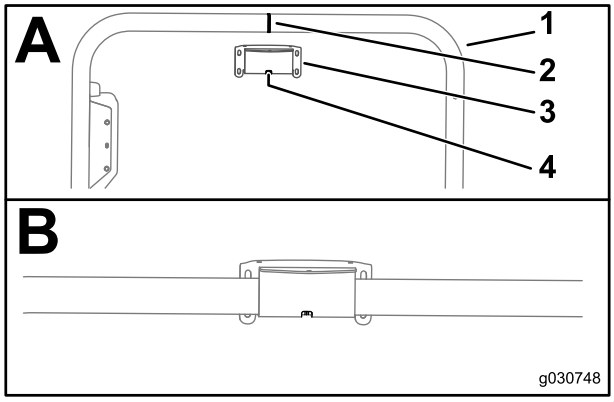

g030748

Bild 142

1. Überrollschutzrohr
2. Schweißnaht (Überrollschutzrohr)
3. Empfängerbefestigung
4. Schlitz

2. Befestigen Sie die Empfängerbefestigung wie folgt am Überrollschutzrohr:
   - Wenn die Maschine mit dem globalen Navigationssatellitensystem (GNSS) mit dem Breitbandverstärkungssystem (WAAS) ausgerüstet ist, befestigen Sie die Empfängerbefestigung mit den zwei U-Bügeln und vier Sicherungsbundmuttern (3/8") am Überrollschutzrohr (Bild 143).

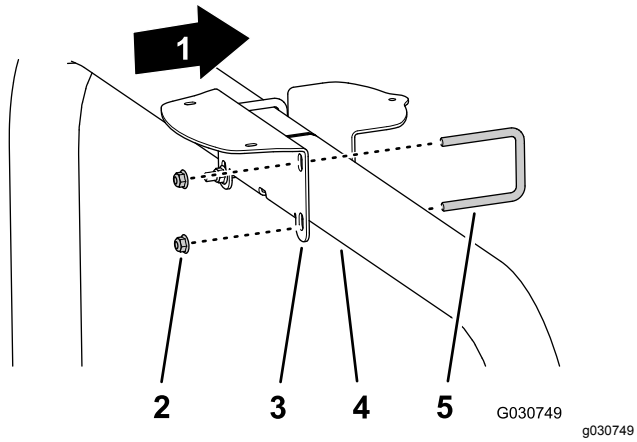

g030749

Bild 143

1. Vorderseite der Maschine
2. Sicherungsbundmuttern (3/8")
3. Empfängerbefestigung
4. Überrollschutzrohr
5. U-Bügel

   - Wenn die Maschine mit GNSS und dem CDMA- oder GSM-RTK-Berichtigungsmodemkit ausgerüstet ist, befestigen Sie die Empfängerbefestigung und die RTK-Antennenhalterung mit den zwei U-Bügeln und vier Sicherungsbundmuttern (3/8") am Überrollschutzrohr (Bild 144).

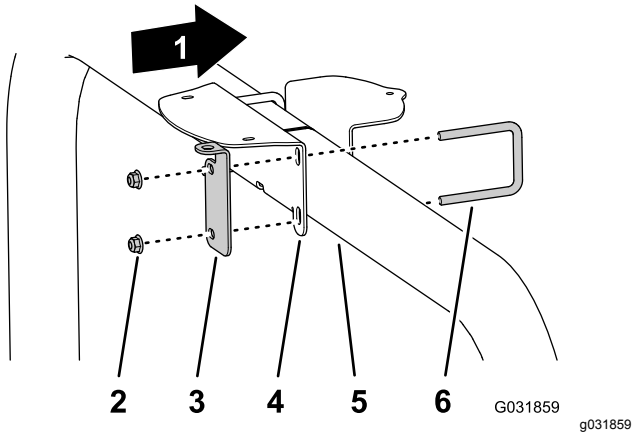

g031859

Bild 144

1. Vorderseite der Maschine
2. Sicherungsbundmuttern (3/8")
3. RTK-Antennenhalterung
4. Empfängerbefestigung
5. Überrollschutzrohr
6. U-Bügel

3. Ziehen Sie die Muttern bis auf 37-45 Nm an.
4. Fluchten Sie die drei Gewinde im Unterteil des Navigationsempfängers mit den drei Löchern in der Empfängerbefestigung aus (Bild 145).

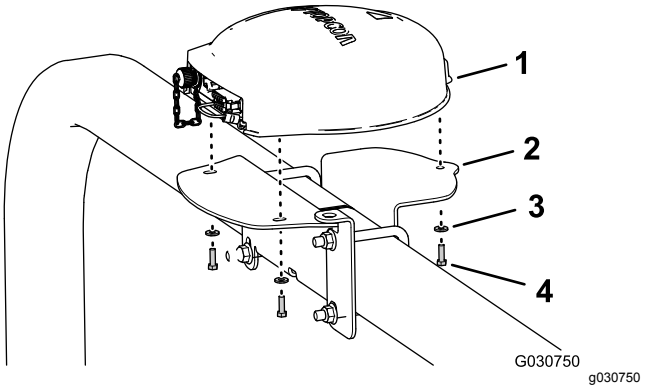

g030750

Bild 145

Bild zeigt RTK-Antennenkabelhalterung; nur Maschinen mit GNSS oder Ähnlichem

1. Navigationsempfänger
2. Empfängerbefestigung
3. Scheiben (5 mm)
4. Sechskantschraube (5 x 16 mm)

5. Befestigen Sie den Empfänger mit den drei Sechskantschrauben (5 mm x 16 mm) und drei Scheiben (5 mm) an der Befestigung (Bild 145).
6. Ziehen Sie die drei Schrauben bis auf 576-712 Ncm an.
7. Bringen Sie den Seriennummernaufkleber an der Empfängerbefestigung an (Bild 146).

   Hinweis: Der Aufkleber ist Teil der Kits für Präzisionssprühsystem GeoLink X25 oder X30.

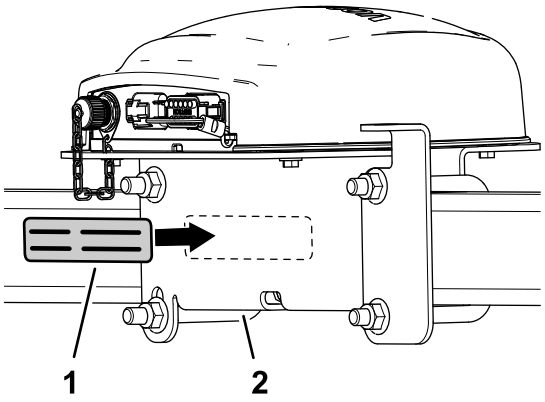

Bild 146

1. Seriennummernaufkleber
2. Empfängerbefestigung

Montieren der RTK-Antenne am Navigationsempfänger

Hinweis: Befestigen Sie die RTK-Antenne, wenn die Maschine mit einem CDMA RTK- oder GSM RTK-Berichtigungsmodem ausgerüstet ist.

1. Fluchten Sie die Koaxialkupplung durch die Öffnung in der RTK-Antennenhalterung mit dem Schottgewinde der nach unten zeigenden Kupplung aus (Bild 147).

   Hinweis: Drehen Sie den Koaxialstecker ggf., sodass der flache Bereich der Schottgewinde mit dem flachen Bereich in der Öffnung in der RTK-Antennenhalterung ausgefluchtet ist.

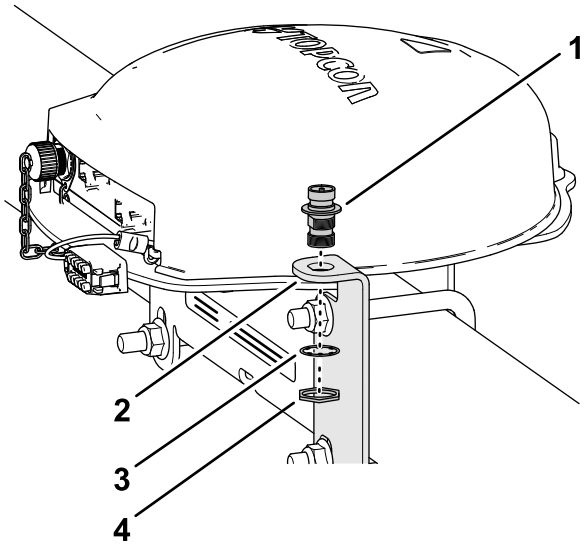

Bild 147

1. Koaxialkupplung
2. RTK-Antennenhalterung
3. Sicherungsscheibe
4. Klemmmutter

2. Montieren Sie die Koaxialkupplung mit der Sicherungsscheibe und der Klemmmutter an der Antennenhalterung und ziehen die Klemmmutter mit der Hand an (Bild 147).
3. Befestigen Sie die RTK-Antenne am oberen Anschlussstück der Koaxialkupplung und ziehen die Mutter der Antenne mit der Hand an (Bild 148).

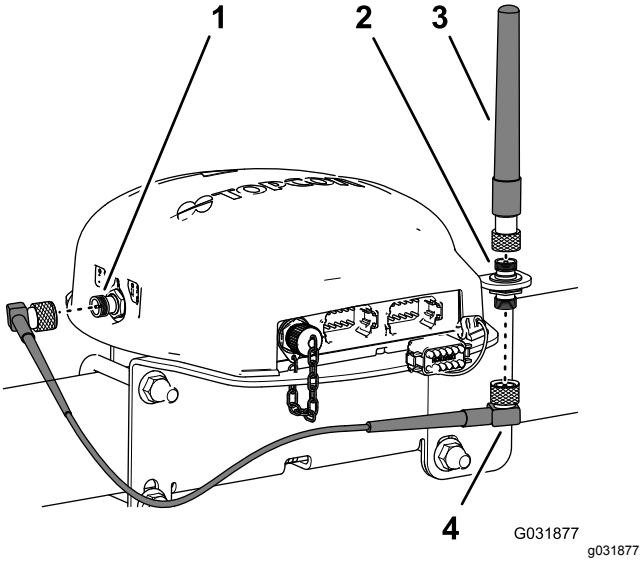

Bild 148

1. Koaxialstecker (CDMA- oder GSM-Mobilfunkmodem)
2. Koaxialkupplung
3. RTK-Antenne
4. Antennenkabel

4. Befestigen Sie das Antennenkabel lose am unteren Anschlussstück der Koaxialkupplung (Bild 148).
5. Verlegen Sie das Kabel um die Rückseite des Navigationsempfängers zum Koaxialstecker des CDMA- oder GSM-Mobilfunkmodems (Bild 148).
6. Befestigen Sie das Antennenkabel am Koaxialstecker des CDMA- oder GSM-Mobilfunkmodems (Bild 148).
7. Ziehen Sie die Muttern des Antennenkabels mit der Hand fest.

28

Montieren des Sprühmonitors

Für diesen Arbeitsschritt erforderliche Teile:

1	Sprühmonitor, GeoLink-Präzisionssprühsystem (Modell 41623)
1	Anzeigehaube
1	Kugelbefestigung, GeoLink-Präzisionssprühsystem (Modell 41623)
1	Monitorarm, GeoLink-Präzisionssprühsystem (Modell 41623)
1	Verstärkungsplatte
4	Bundkopfschraube (1/4" x 1-1/2")
4	Sicherungsbundmutter (1/4")

Befestigen der Anzeigehaube am Sprühmonitor

1. Entfernen Sie an der Rückseite des Sprühmonitors, wenn die zwei Anschlüsse (26 Stifte) nach unten ausgerichtet sind, die obere Sicherungsmutter (5 mm) vom Stift für das Kugel-Drehzapfen-Anschlussstück (Bild 149).

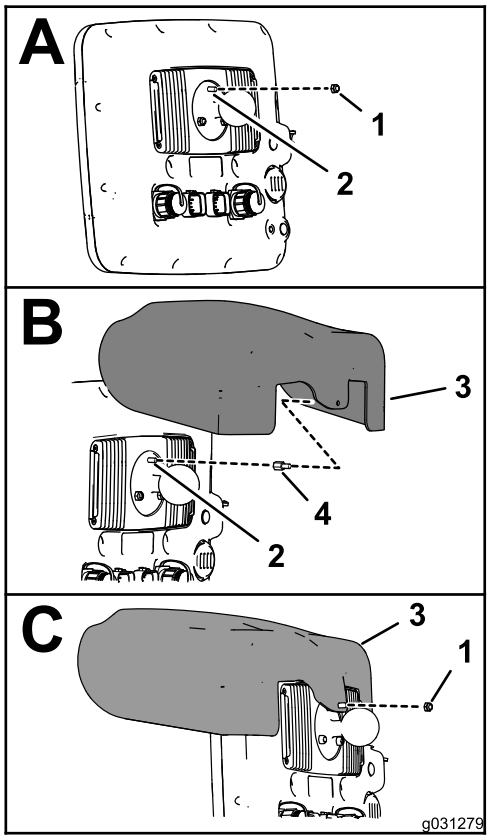

g031279

Bild 149

1. Sicherungsmutter (5 mm)
2. Stift (5 mm) (Sprühmonitor am Kugel-Drehzapfen-Anschlussstück)
3. Anzeigehaube
4. Gewindeabstandsbolzen

2. Tragen Sie Gewindesperrmittel mittlerer Stärke auf das Gewinde des Mutternteils des Gewindeabstandsbolzens auf (Bild 150).

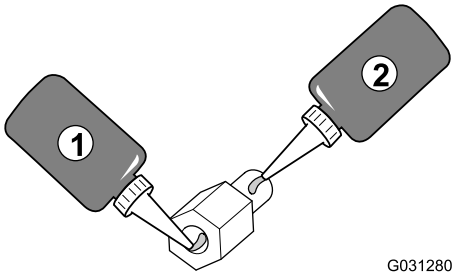

g031280

Bild 150

1. Gewindesperrmittel (mittlere Stärke), Muttergewinde
2. Gewindesperrmittel (mittlere Stärke), Bolzengewinde

3. Schrauben Sie den Abstandsbolzen in den Stift für das Kugel-Drehzapfen-Anschlussstück (Bild 149) und ziehen den Abstandsbolzen bis auf 250 Ncm an.
4. Tragen Sie Gewindesperrmittel mittlerer Stärke auf das Gewinde des Bolzenteils des Gewindeabstandsbolzen auf (Bild 150).

5. Fluchten Sie das Loch in der Anzeigehaube mit dem Bolzenteil des Gewindeabstandsbolzens aus (Bild 149).
6. Befestigen Sie die Haube mit der Sicherungsmutter (5 mm), die Sie in Schritt 1 entfernt haben, am Monitor (Bild 149).
7. Ziehen Sie die Mutter bis auf 250 Ncm an.

Bohren im Armaturenbrett

1. Suchen Sie am Armaturenbrett der Maschine die Armaturenbrettschraube rechts von der Lochscheibe im Armaturenbrett (Bild 151).

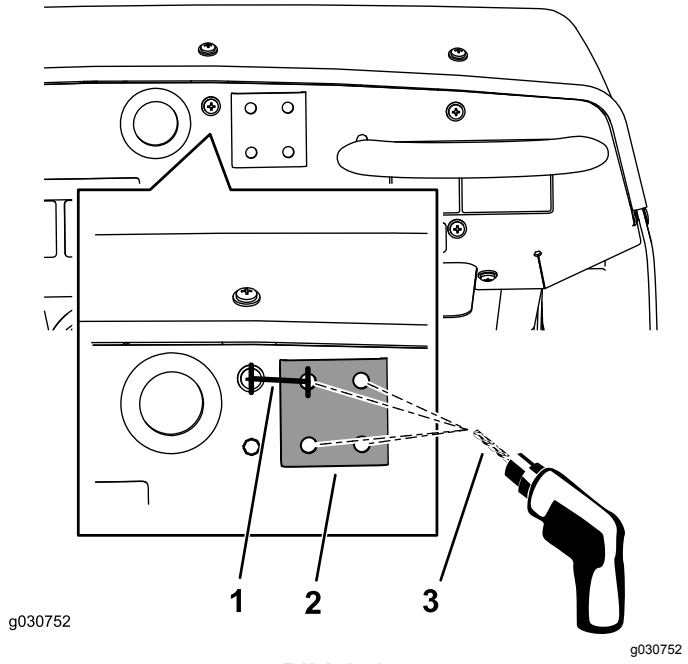

Bild 151

1. 33,3 mm
2. Verstärkungsplatte
3. Bohrer, 8 mm

2. Messen Sie rechts von der Schraubenmitte 33,3 mm und ziehen Sie mit einem Bleistift an der Stelle eine vertikale Linie (Bild 151).
3. Messen Sie von der oberen Kante des Armaturenbretts 21 mm nach unten ziehen Sie an der Stelle eine vertikale Linie.
4. Stanzen Sie das Armaturenbrett an der Schnittstelle beider Markierungen.
5. Bohren Sie an der Stanzmarkierung mit einem 8 mm Bohrer ein Loch in das Armaturenbrett (Bild 151).
6. Fluchten Sie die flache Seite der Verstärkungsplatte mit einem Bundbolzen (5/16" x 3/4") vorübergehend mit dem Armaturenbrett aus.
7. Fluchten Sie die Verstärkungsplatte horizontal mit der Oberseite des Armaturenbretts aus, verwenden Sie die Verstärkungsplatte als Schablone und bohren die drei restlichen Löcher in das Armaturenbrett (Bild 151).
8. Nehmen Sie die Verstärkungsplatte von der Vorderseite des Armaturenbretts ab.

Befestigen des Sprühmonitors am Armaturenbrett der Maschine

1. Befestigen Sie die Kugel-Drehzapfen-Befestigung mit den vier Schrauben (1/4" x 1-/1/2"), der Verstärkungsplatte und der Sicherungsbundmutter (1/4") am Armaturenbrett, wie in Bild 152 abgebildet.

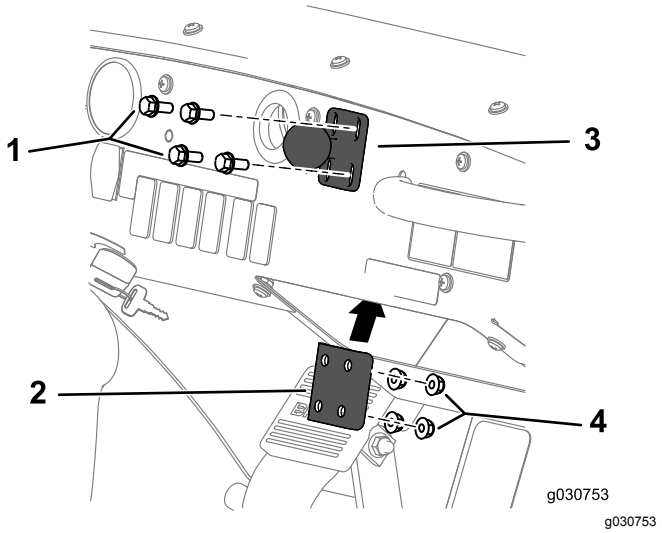

Bild 152

1. Schraube (¼" x 1½")
2. Kugel-Drehzapfen-Befestigung
3. Verstärkungsplatte
4. Sicherungsbundmutter (1/4")

2. Ziehen Sie die Schrauben und Muttern bis auf 1017-1243 Ncm an.
3. Lösen Sie das Handrad des Monitorarms, bis Sie den Kugeldrehzapfen für das Anschlussstück an der Rückseite des Sprühmonitors und den Kugeldrehzapfen für die Befestigung am Armaturenbrett in die Fassung des Monitorarms schieben können (Bild 153).

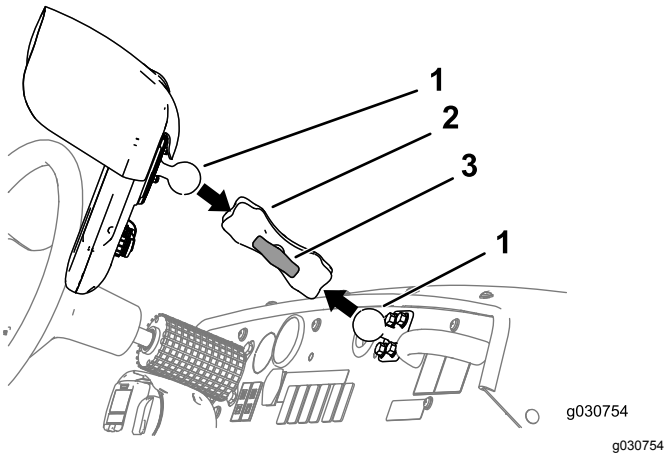

Bild 153

1. Kugeldrehzapfen
2. Monitorarm
3. Handrad

4. Stellen Sie vom Fahrersitz (linker Sitz) die Position des Sprühmonitors so ein, dass Sie den Anzeigebildschirm gut sehen können (Bild 153).
5. Ziehen Sie das Handrad für den Monitorarm mit der Hand an (Bild 153).

29

Befestigen der Kabelbäume für die Navigationsbestandteile

Für diesen Arbeitsschritt erforderliche Teile:

1	Datenkabelbaum (Navigationssystem), GeoLink-Präzisionssprühsystem, Modell 41623)
1	Elektrokabelbaum (Navigationssystem), GeoLink-Präzisionssprühsystem, Modell 41623)
5	Kabelbinder

Anschließen der Navigationsdaten- und elektrischen Kabelbäume

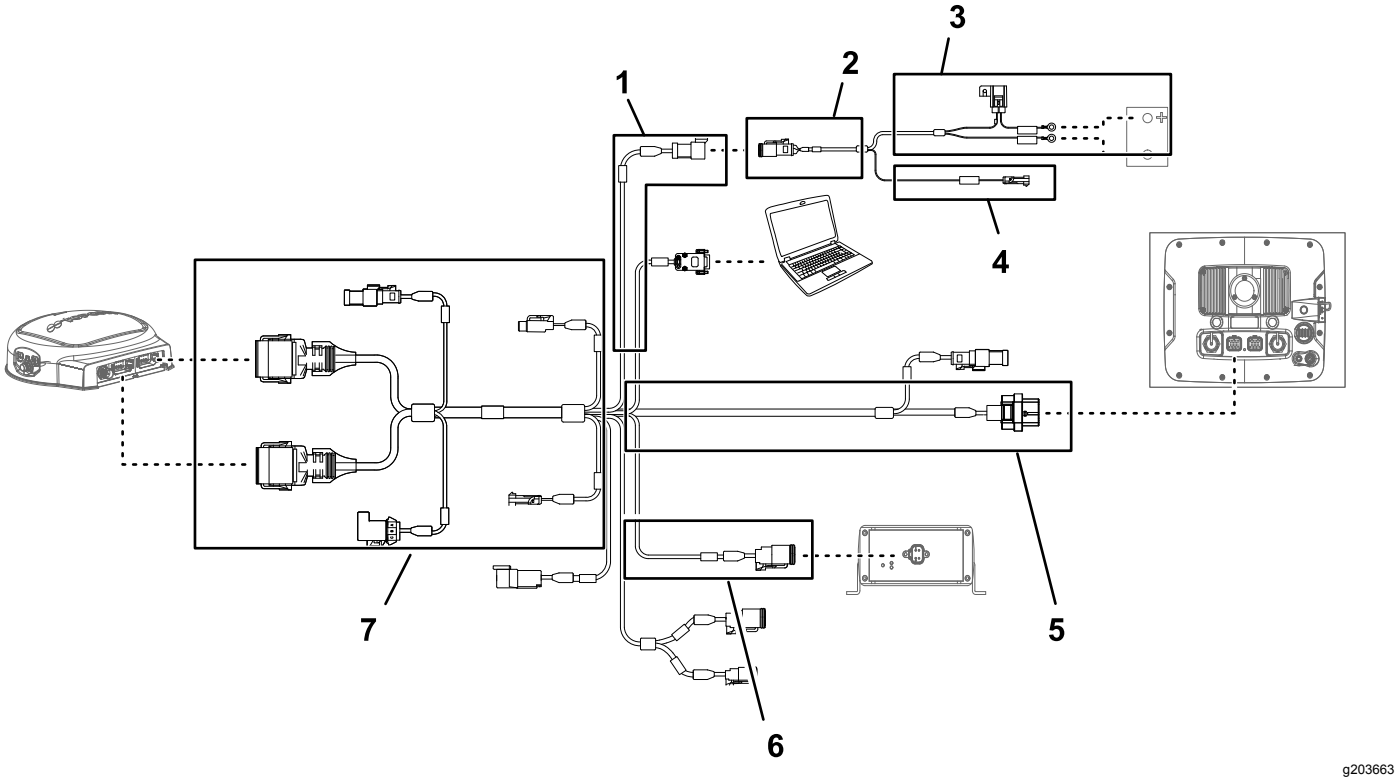

Bild 154

1. 100 cm, Datenkabelbaumzweig (elektrischer Strom)
2. 100 cm, Batteriekabelbaumzweig
3. 220 cm, Batteriekabelbaumzweig
4. 100 cm, Batteriekabelbaumzweig (Netzschalter)
5. 390 cm, Datenkabelbaumzweig (Navigationsempfänger)
6. 13 cm, Datenkabelbaumzweig (Kitkabelbaumschnittstelle)
7. 220 cm, Datenkabelbaumzweig (Sprühmonitor)

Wichtig: **Einige Anschlüsse des Datenkabelbaums werden nicht verwendet: Stellen Sie sicher, dass Kappen und Blenden der nicht verwendeten Anschlüsse fest sind.**

Stecken Sie den 3-Buchsen-Stecker (elektrische Stromschnittstelle) des elektrischen Navigationskabelbaums in den 3-Stift-Stecker (elektrische Stromschnittstelle) des Datenkabelbaums (Bild 154 und Bild 155).

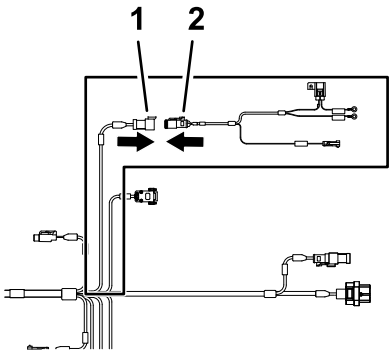

Bild 155

1. 3-Stift-Stecker, Datenkabelbaum (SYSTEM POWER SEPARATION)
2. 3-Buchsen-Stecker, Batteriekabelbaum (elektrische Stromschnittstelle)

Verlegen des Datenkabels zum Navigationsempfänger und Anschließen des Datenkabels

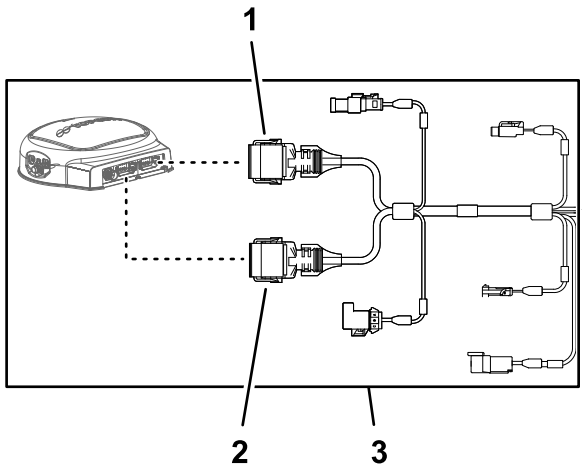

Bild 156

1. 12-Buchsen-Stecker (Grau), Datenkabelbaum (Navigationsempfänger)
2. 12-Buchsen-Stecker (Schwarz), Datenkabelbaum (Navigationsempfänger)
3. 390 cm, Datenkabelbaumzweig (Navigationsempfänger)

1. Verlegen Sie den 390-cm-Zweig des Datenkabelbaums in der rechten Seite des Motorraums (neben dem Luftfilter für den Motor) und nach hinten unter dem rechten, unteren Bereich der hinteren Motorhaube (Bild 157).

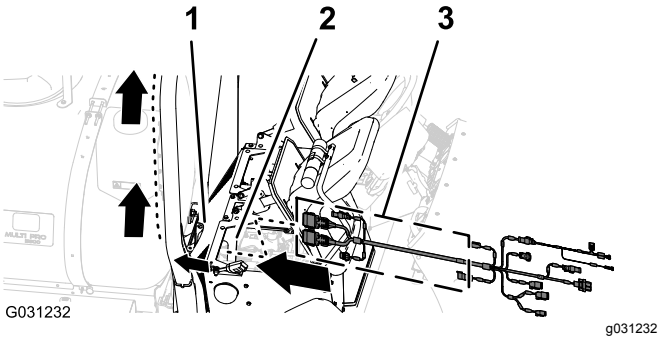

Bild 157

1. Hintere Motorhaube
2. Motorraum
3. 390-cm-Zweig (Datenkabelbaum)

2. Verlegen Sie den 390-cm-Zweig des Datenkabelbaums entlang des rechten Überrollschutzrohrs mit dem 12-Buchsen-Stecker (grau und den 12-Buchsen-Stecker ((schwarz nach oben zum Navigationsempfänger (Bild 158).

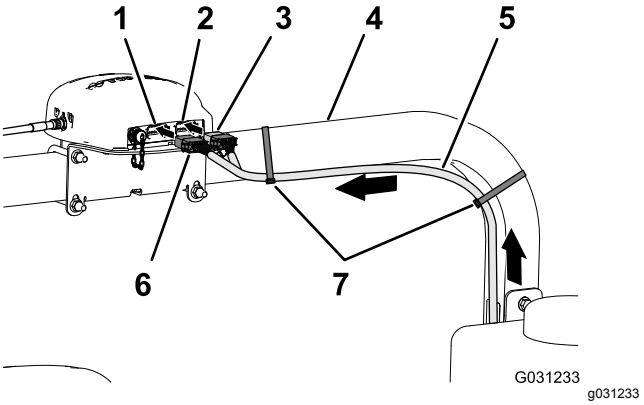

Bild 158

1. 12-Stift-Stecker links (grau), Navigationsempfänger
2. 12-Stift-Stecker rechts (schwarz), Navigationsempfänger
3. 12-Buchsen-Stecker (schwarz), Datenkabelbaum
4. Rechtes Überrollschutzrohr
5. 390-cm-Datenkabelbaumzweig
6. 12-Buchsen-Stecker (grau, schwarz), Datenkabelbaum
7. Kabelbinder

3. Fluchten Sie die zwei Schlüssel an der langen Seite des grauen und schwarzen 12-Buchsen-Steckers des Datenkabelbaums mit den zwei Schlüsselschlitzen in der unteren, horizontalen Wand des linken (grauen)

12-Stift-Steckers des Navigationsempfängers aus (Bild 159).

Hinweis: Passen Sie beim Anschließen des Kabelbaums am Navigationsempfänger auf. Die Ausrichtungsschlüssel der Kabelbaumanschlüsse sind einzigartig für die Keilnuten der Stift-Stecker des Navigationsempfängers.

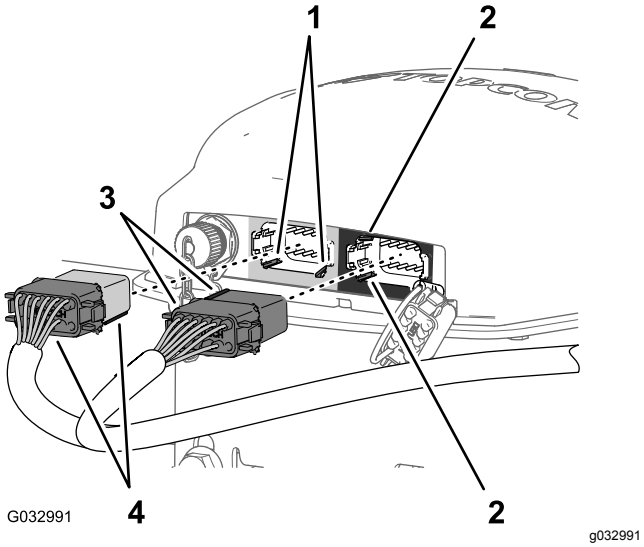

Bild 159

1. Schlüsselschlitze, unten, horizontale Wand (links (grau) 12-Stift-Stecker, Navigationsempfänger
2. Schlüsselschlitze, links, vertikale Wand (rechts (schwarz) 12-Stift-Stecker, Navigationsempfänger
3. Ausrichtungsschlüssel, kurze Fläche (Schwarz) 12-Buchsen-Stecker, Datenkabelbaum
4. Ausrichtungsschlüssel, lange Fläche (Grau/Schwarz) 12-Buchsen-Stecker, Datenkabelbaum

4. Stecken Sie den grauen und schwarzen 12-Buchsen-Stecker des Datenkabelbaums in den linken (grauen) 12-Stift-Stecker des Navigationsempfängers, bis die Stecker fest einrasten (Bild 159).
5. Fluchten Sie die zwei Ausrichtungsschlüssel an der kurzen Seite des schwarzen 12-Buchsen-Steckers des Datenkabelbaums mit den zwei Schlüsselschlitzen in der linken vertikalen Wand des rechten (grauen) 12-Stift-Steckers des Navigationsempfängers aus (Bild 159).

   Hinweis: Passen Sie beim Anschließen des Kabelbaums am Navigationsempfänger auf. Die Ausrichtungsschlüssel der Kabelbaumanschlüsse sind einzigartig für die Keilnuten der Stift-Stecker des Navigationsempfängers.
6. Stecken Sie nur den schwarzen 12-Buchsen-Stecker des Datenkabelbaums in den linken (schwarzen) 12-Stift-Stecker des Navigationsempfängers, bis die Stecker fest einrasten (Bild 159).
7. Befestigen Sie den 390-cm-Zweig des Datenkabelbaums mit zwei Kabelbindern am rechten Überrollschutzrohr, wie in Bild 158 abgebildet.

   Hinweis: Stellen Sie sicher, die Kabel zwischen den 12-Buchsen-Steckern und dem Kabelbinder nicht gespannt sind.

Anschließen der elektrischen Navigations- und Datenkabelbäume am hinteren Kabelbaum der Maschine

1. Verlegen Sie den 100-cm-Zweig des elektrischen Kabelbaums (Bild 160) mit dem 1-Stift-Stecker nach unten zu dem Bereich, in dem die vorderen und hinteren Kabelbäume für die Maschine angeschlossen werden, siehe Bild 120 in Anschließen des vorderen und hinteren Kabelbaums (Seite 55).

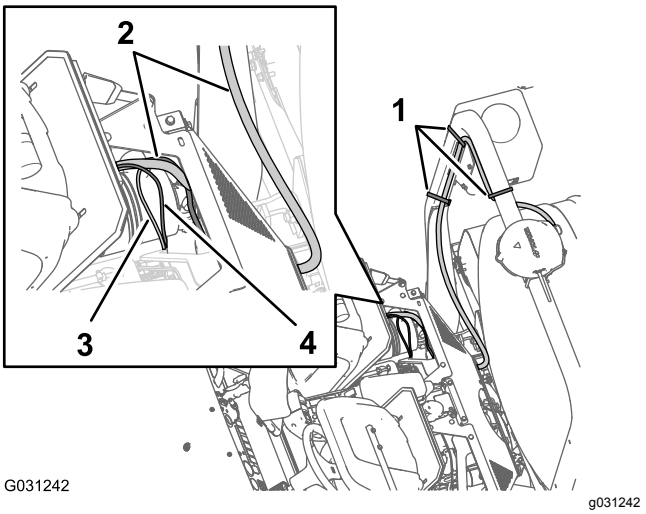

Bild 160

1. Kabelbinder
2. 390 cm, Datenkabelbaumzweig
3. 100 cm, elektrischer Kabelbaumzweig
4. 100 cm, Datenkabelbaumzweig

2. Verlegen Sie den 100-cm-Zweig des Datenkabelbaums (Bild 160) mit dem 4-Stift-Stecker für das CAN 2, Sprühsteuergerät nach unten zu dem Bereich, in dem die vorderen und hinteren Kabelbäume für die Maschine angeschlossen werden, siehe Bild 120 in Anschließen des vorderen und hinteren Kabelbaums (Seite 55).
3. Stecken Sie den 4-Stift-Stecker des Datenkabelbaums für das CAN 2, Sprühsteuergerät in den 4-Buchsen-Stecker

des hinteren Kabelbaums für das CAN 2, Sprühsteuergerät (Bild 161).

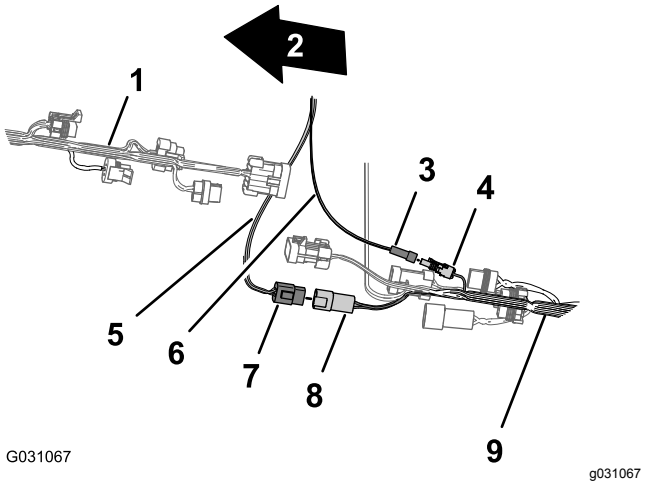

Bild 161

1. Vorderseite der Maschine
2. Vorderer Kabelbaum der Maschine
3. 1-Stift-Stift-Stecker, elektrischer Kabelbaumzweig (geschalteter Strom)
4. 1-Stift-Stecker, hinterer Kabelbaum (geschalteter Strom)
5. Datenkabelbaum (CAN 2, Sprühsteuergerät)
6. Elektrischer Kabelbaum (geschalteter Strom)
7. 4-Stift-Stecker, Datenkabelbaum (CAN 2, Sprühsteuergerät)
8. 4-Buchsen-Stecker, hinterer Kabelbaum (CAN 2, Sprühsteuergerät)
9. Hinterer Kabelbaum der Maschine

4. Schließen Sie den 1-Stift-Stecker des elektrischen Kabelbaums am 1-Buchsen-Stecker des hinteren Kabelbaums an (Bild 161).

Verlegen des elektrischen Navigationskabelbaums zur Batterie

1. Verlegen Sie den 220-cm-Zweig des elektrischen Kabelbaums für das Navigationssystem über den Sitzkastenwinkel und nach unten entlang der linken Stütze für die Motorhaube (Bild 162).

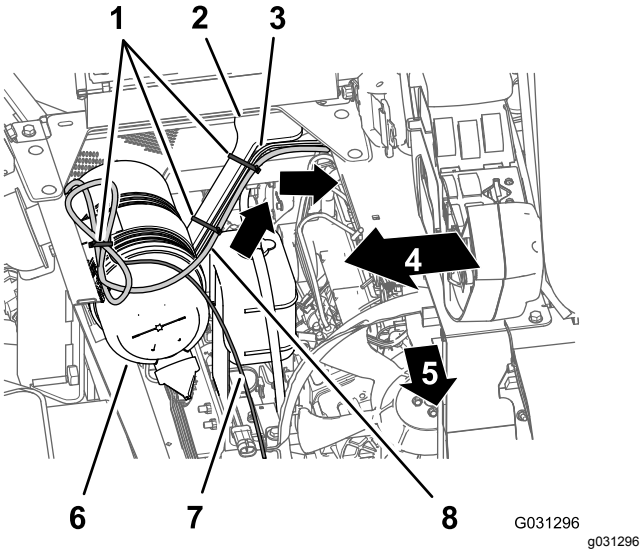

Bild 162

1. Kabelbinder
2. Motorhaubenstütze
3. 165-cm-Zweig (hinterer Kabelbaum)
4. Rechte Seite der Maschine
5. Vorderseite der Maschine
6. Luftfilter (Motor)
7. 220-cm-Zweig (Datenkabelbaum)
8. 220-cm-Zweig (elektrischer Navigationskabelbaum)

2. Befestigen Sie den Kabelbaum mit Kabelbindern an der Motorhaubenstütze (Bild 162).
3. Verlegen Sie den 220-cm-Zweig des elektrischen Kabelbaums für das Navigationssystem nach unten, entlang der linken Stütze für die Motorhaube und unter dem linken Rahmenrohr (Bild 163).

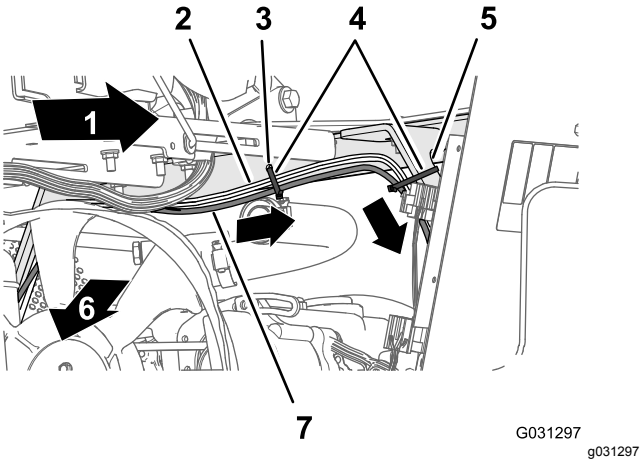

Bild 163

1. Linke Seite der Maschine
2. 165-cm-Zweig (hinterer Kabelbaum)
3. Loch im Sitzkastenwinkel
4. Kabelbinder
5. Motorhaubenstütze
6. Vorderseite der Maschine
7. 220-cm-Zweig (elektrischer Navigationskabelbaum)

4. Befestigen Sie den Kabelbaum mit drei Kabelbindern im Loch im Sitzkastenwinkel und in der Motorhaubenstütze (Bild 163 und Bild 164).

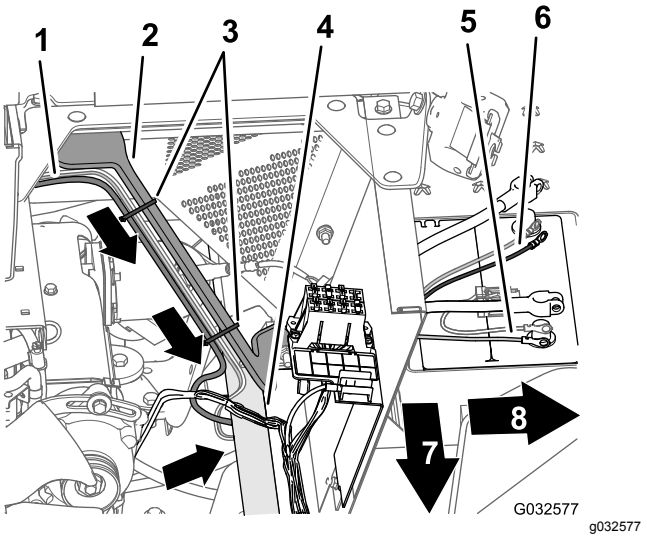

Bild 164

1. 165-cm-Zweig (hinterer Kabelbaum)
2. Motorhaubenstütze
3. Kabelbinder
4. Linkes Rahmenrohr
5. Negativer Kabelschuh (schwarzes Kabel), 165-cm-Zweig (hinterer Kabelbaum)
6. Positiver Kabelschuh (rotes Kabel), 165-cm-Zweig (hinterer Kabelbaum)
7. Vorderseite der Maschine
8. Linke Seite der Maschine

5. Verlegen Sie die 10-A-Sicherung und die positiven und negativen Kabelschuhe des 220-cm-Zweigs des elektrischen Kabelbaums für das Navigationssystem zur Oberseite der Batterie (Bild 164).

   Hinweis: Sie schließen die Installation der Kabelschuhe in Verlegen des elektrischen Navigationskabelbaums zur Batterie (Seite 74) ab.

Verlegen des Datenkabels zum Sprühmonitor und Anschließen am Monitor

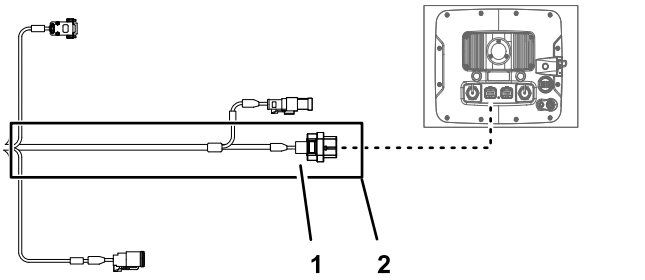

Bild 165

1. 26-Buchsen-Stecker, Datenkabelbaum (Sprühmonitor)
2. 220 cm, Datenkabelbaumzweig (Sprühmonitor)

1. Verlegen Sie den 220-cm-Zweig des Datenkabelbaums an der rechten Seite des Motorraums nach vorne zum Luftfilter für den Motor und nach unten zur rechten, unteren Ecke des Kühlers (Bild 166).

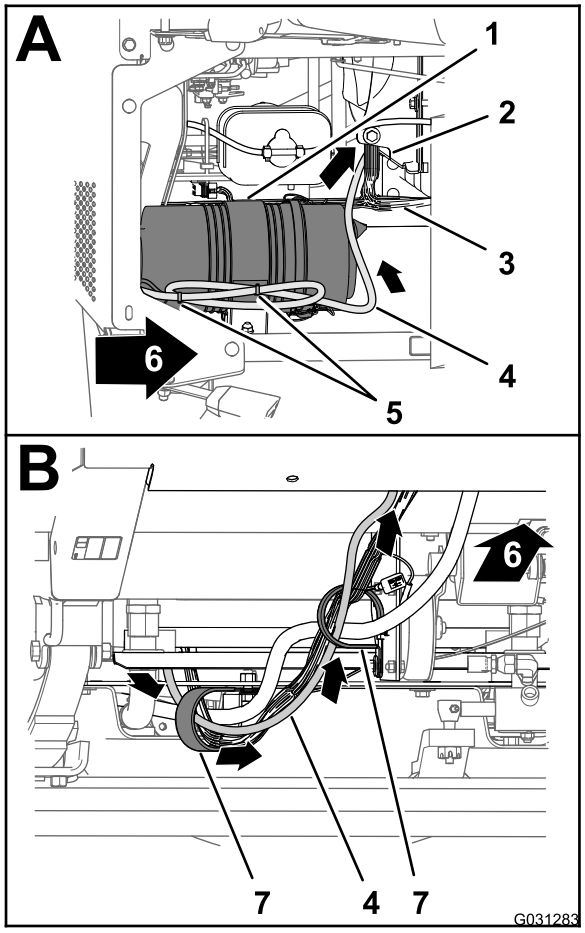

g031283

Bild 166

1. Luftfilter (Motor)
2. Kühler
3. Vorderer Kabelbaum der Maschine
4. 220 cm, Datenkabelbaumzweig
5. Kabelbinder
6. Vorderseite der Maschine
7. R-Klemmen

2. Verlegen Sie den 220-cm-Zweig des Datenkabelbaums nach vorne und durch die zwei R-Klemmen an der Unterseite der Maschine (Bild 166).
3. Verlegen Sie den 220-cm-Zweig des Datenkabelbaums nach vorne und durch die Scheibe, die das Loch in der Bodenplatte umgibt (Bild 167).

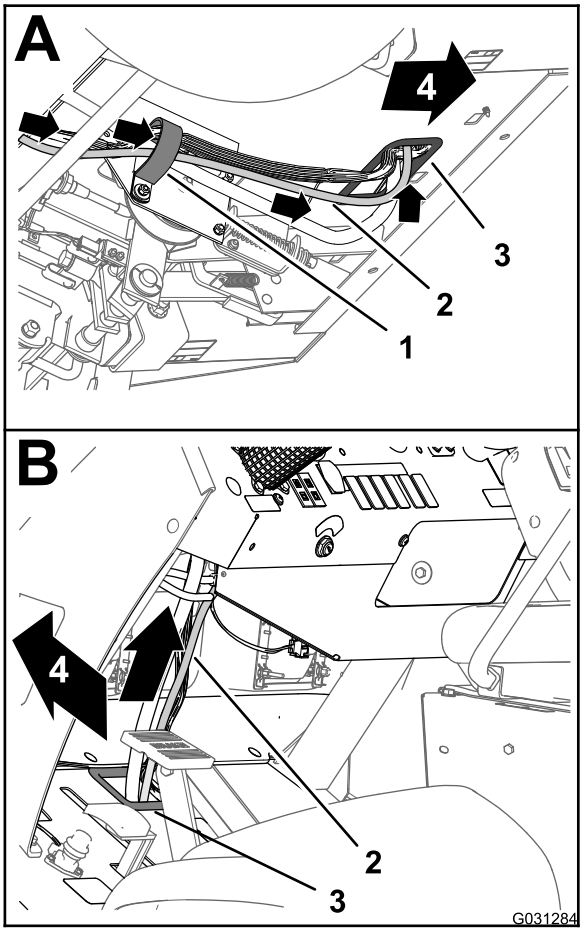

g031284

Bild 167

1. R-Klemme
2. 220 cm, Datenkabelbaumzweig
3. Scheibe (Bodenwanne)
4. Vorderseite der Maschine

4. Verlegen Sie den 220-cm-Zweig des Datenkabelbaums nach oben und entlang des vorderen Kabelbaums der Maschine (Bild 167).
5. Verlegen Sie den 220-cm-Zweig des Datenkabelbaums nach oben durch die Scheibe, die das Loch im Armaturenbrett umgibt (Bild 168).

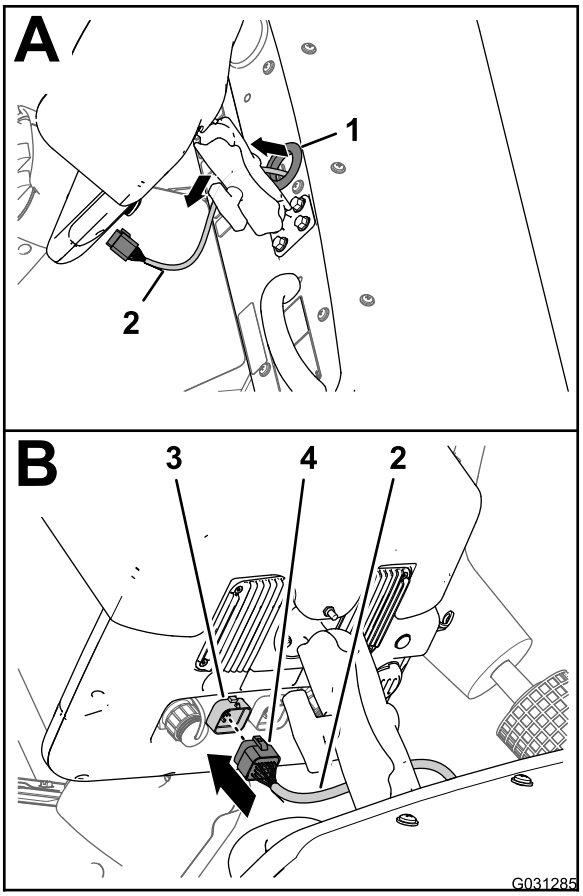

g031285

Bild 168

1. Scheibe (Armaturenbrett)
2. 220 cm, Datenkabelbaumzweig
3. 26-Stift-Stecker (Sprühanzeige)
4. 26-Buchsen-Stecker, Datenkabelbaum (Sprühmonitor)

6. Fluchten Sie den 26-Buchsen-Stecker des Datenkabelbaums mit dem 26-Stift-Stecker der Sprühanzeige aus und drücken Sie die Buchsen-Stecker in die Stift-Stecker, bis der Riegel des Steckers einrastet (Bild 168).

Befestigen des hinteren Kabelbaums und des elektrischen Navigationskabelbaums an den Batteriekabeln

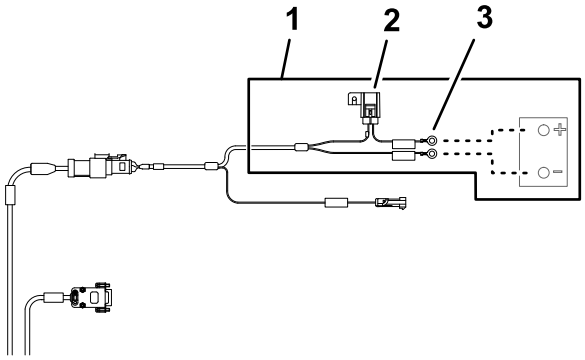

g203667

Bild 169

1. 220 cm, Batteriekabelbaumzweig
2. Sicherung, 10 A (Batterie)
3. Kabelschuhe (Batterie)

1. Verlegen Sie den Pluspol (rotes Kabel), den Minuspol (schwarzes Kabel) und die 50-A-Sicherung des hinteren Kabelbaums zwischen dem Batteriekasten und dem Chassis der Maschine (Bild 170).

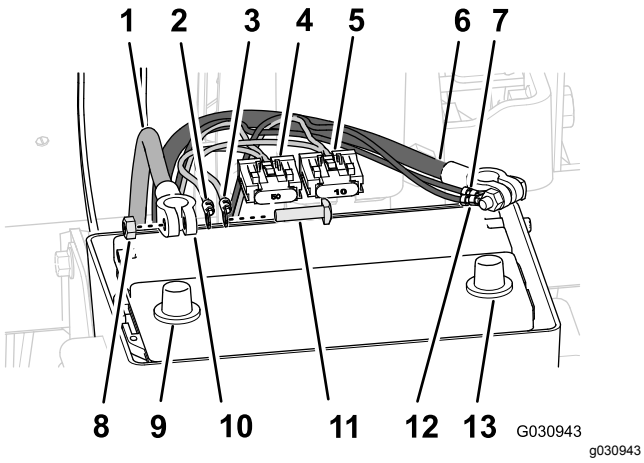

Bild 170

1. Pluskabel der Batterie
2. Positiver Kabelschuh (rotes Kabel), 165-cm-Zweig (hinterer Kabelbaum)
3. Positiver Kabelschuh (rotes Kabel), 220-cm-Zweig (elektrischer Navigationskabelbaum)
4. 50-A-Sicherungskasten, hinterer Kabelbaum
5. 10-A-Sicherungskasten, elektrischer Navigationskabelbaum
6. Minuskabel der Batterie
7. Sechskantmutter
8. Batteriepol (positiv)
9. Pol (Batteriekabel)
10. T-Schraube
11. Negativer Kabelschuh (schwarzes Kabel), 165-cm-Zweig (hinterer Kabelbaum)
12. Negativer Kabelschuh (schwarzes Kabel), 220-cm-Zweig (elektrischer Navigationskabelbaum)
13. Batteriepol (negativ)

2. Verlegen Sie den Pluspol (rotes Kabel), den Minuspol (schwarzes Kabel) und den 10-A-Sicherungskasten des elektrischen Navigationskabelbaums nach oben zwischen dem Batteriekasten und dem Chassis der Maschine.
3. Entfernen Sie die T-Schrauben und Sechskantmuttern von den Polen der Plus- und Minuskabel der Batterie (Bild 170).
4. Setzen Sie eine T-Schraube durch den Pluspol (rotes Kabel) des hinteren Kabelbaums, den Pluspol des elektrischen Navigationskabelbaums und den Pol des Pluskabels der Batterie (Bild 170) ein.
5. Befestigen Sie die Pole und die T-Schraube lose mit einer Sechskantmutter (Bild 170).

   Hinweis: Schließen Sie die Batteriekabel noch nicht an die Batterie an.
6. Setzen Sie eine T-Schraube durch den Minuspol (schwarzes Kabel) des hinteren Kabelbaums, den Minuspol des elektrischen Navigationskabelbaums und den Pol des Minuskabels der Batterie (Bild 170) ein.
7. Befestigen Sie die Pole und die T-Schraube lose mit einer Sechskantmutter (Bild 170).

   Hinweis: Schließen Sie die Batteriekabel noch nicht an die Batterie an.

30

Anschließen des Kabelbaums für die optionale schwenkbare Schlauchtrommel

Keine Teile werden benötigt

Verfahren

1. Suchen Sie am Heck der Maschine den Kabelbaum für die elektrische Schlauchtrommel an der Rückseite des Sprühbehälters (Bild 171).

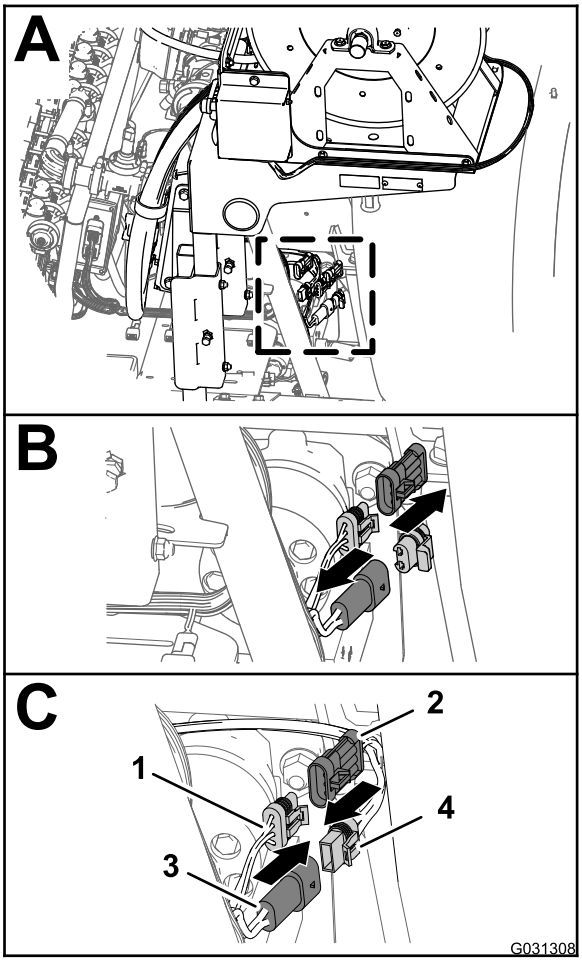

Bild 171

1. 3-Buchsen-Stecker (hinterer Hauptkabelbaum)
2. 3-Stift-Stecker (Kabelbaum, elektrische Schlauchtrommel)
3. 2-Buchsen-Stecker (hinterer Hauptkabelbaum)
4. 2-Buchsen-Stecker (Kabelbaum, elektrische Schlauchtrommel)

2. Ziehen Sie den Stecker vom 2-Stift-Stecker des hinteren Hauptkabelbaums für den Strom der Schlauchtrommel ab (Bild 171).
3. Schließen Sie den 2-Buchsen-Stecker des Kabelbaums für die elektrische Schlauchtrommel am 2-Stift-Stecker des hinteren Hauptkabelbaums an (Bild 171).
4. Ziehen Sie die Kappe vom 3-Buchsen-Stecker des hinteren Hauptkabelbaums für die Sprühkabelbaumverbindung ab (Bild 171).
5. Schließen Sie den 3-Stift-Stecker des Kabelbaums für die elektrische Schlauchtrommel am 3-Stift-Stecker des hinteren Hauptkabelbaums an (Bild 171).

31

Anschließen des optionalen Schaummarkierers

Für diesen Arbeitsschritt erforderliche Teile:

4	Kabelbinder

Anschließen des Kompressorkabelbaums

1. Fluchten Sie am Ende des 236-cm-Zweigs des Kabelbaums den 4-Buchsen-Stecker des Kabelbaums für das Finishingkit mit dem 4-Stift-Stecker des Kabelbaums vom Kompressor aus (Bild 172).

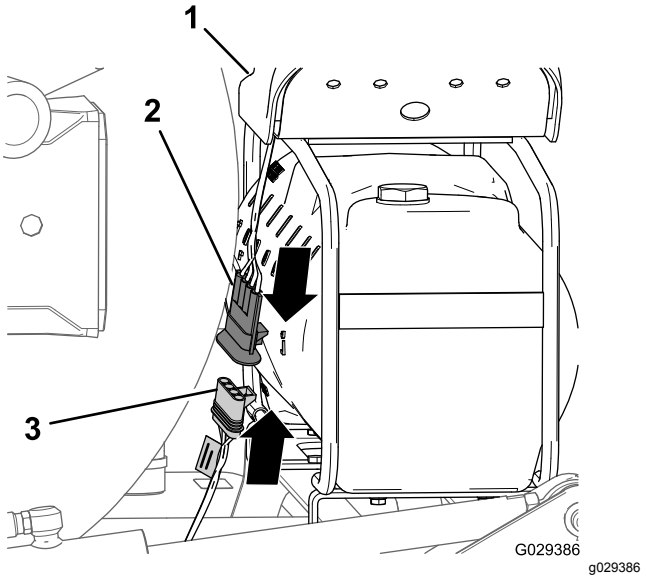

Bild 172

1. Kompressor
2. 4-Stift-Stecker (Kabelbaum für den Kompressor)
3. 4-Buchsen-Stecker (Kabelbaum für das Finishingkit)

2. Stecken Sie den 4-Stift-Stecker in den 4-Buchsen-Stecker (Bild 172).

   Hinweis: Drücken Sie die Stecker zusammen, bis sie einrasten.

Anschließen der Schläuche für die Schaummarkiererdüsen

1. Verlegen Sie die Schläuche für die Schaumdüsen am linken und rechten

Auslegerabschnitt nach innen und durch die R-Klemme in der Nähe des Drehpunkts, für jeden äußeren Auslegerabschnitt (Bild 173).

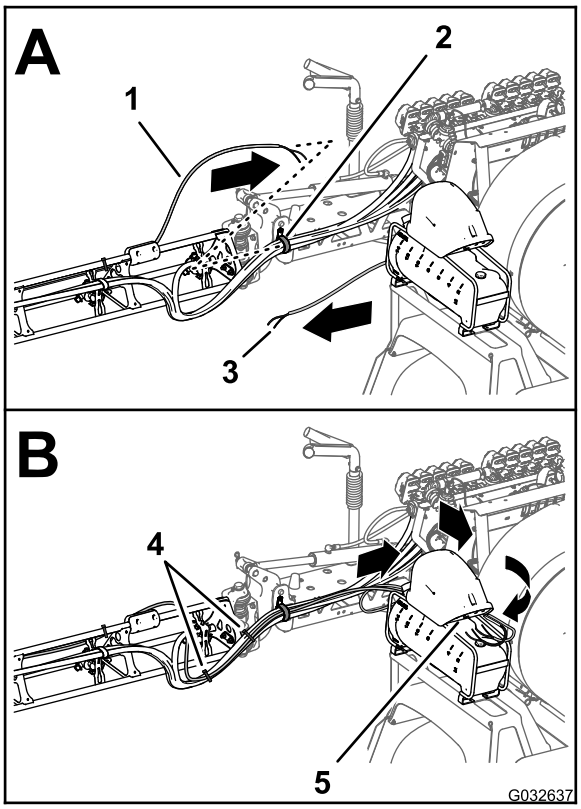

g032637

Bild 173

1. Schlauch, Schaummarkierer-düse (rechter Auslegerabschnitt)
2. R-Klemme
3. Schlauch, Schaummarkiererdüse (linker Auslegerabschnitt)
4. Kabelbinder
5. Anschlussplatte (Schaummarkiererkompressor)

2. Verlegen Sie die Schläuche nach vorne entlang der Innenseite des Kompressors für den Behälter (Bild 173).
3. Schließen Sie die Schläuche mit dem Kabelbinder an, den Sie in Schritt 9 in Abnehmen der Flüssigkeits- und Luftschläuche von der Maschine (Seite 9) vorbereitet haben, und fluchten Sie den blauen Schlauch für den rechten Auslegerabschnitt mit dem Druckanschlussstück für den Wasserkreislauf des rechten Auslegerabschnitts aus (Bild 174).

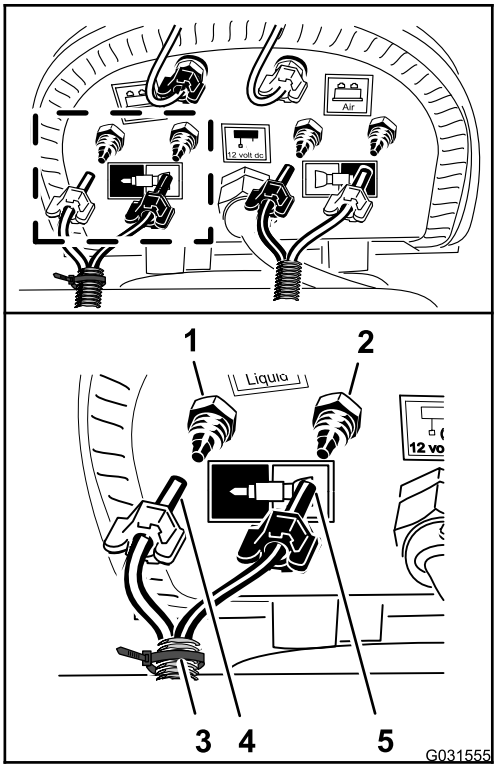

g031555

Bild 174

1. Druckanschlussstück: Wasser (rechter Auslegerabschnitt, blauer Schlauch)
2. Druckanschlussstück: Luft (rechter Auslegerabschnitt, durchsichtiger Schlauch)
3. Kabelbinder
4. Druckmutter: Luft (rechter Auslegerabschnitt, blauer Schlauch)
5. Druckmutter: Wasser (rechter Auslegerabschnitt, durchsichtiger Schlauch)

4. Befestigen Sie die Druckmutter für den Schlauch auf dem Anschlussstück und ziehen die Mutter mit der Hand an (Bild 174).
5. Fluchten Sie den durchsichtigen Schlauch für den rechten Auslegerabschnitt auf dem Druckanschlussstück für den Luftkreislauf für den rechten Auslegerabschnitt aus (Bild 174).
6. Befestigen Sie die Druckmutter für den Schlauch auf dem Anschlussstück und ziehen die Mutter mit der Hand an (Bild 174).
7. Schließen Sie den nicht beschrifteten Schlauch (kein Kabelbinder) an; fluchten Sie hierfür den blauen Schlauch für den linken Auslegerabschnitt auf dem Druckanschlussstück für den Wasserkreislauf für den linken Auslegerabschnitt aus (Bild 175).

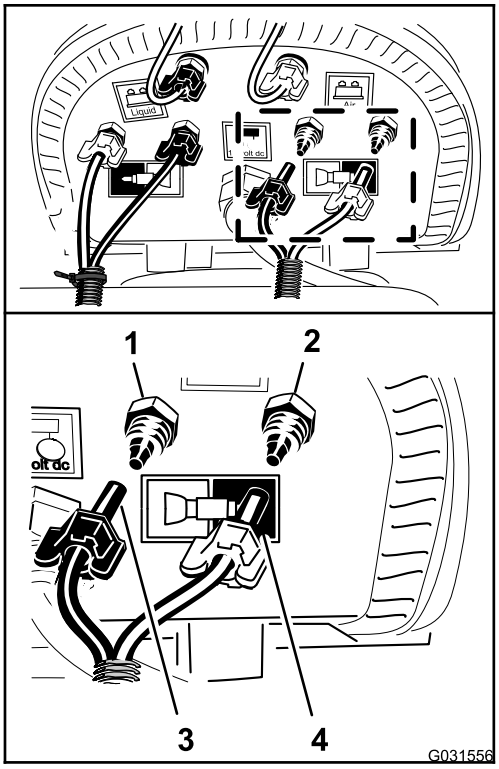

g031556

Bild 175

1. Druckanschlussstück: Wasser (linker Auslegerabschnitt, blauer Schlauch)
2. Druckanschlussstück: Luft (linker Auslegerabschnitt, durchsichtiger Schlauch)
3. Druckmutter (linker Auslegerabschnitt, blauer Schlauch)
4. Druckmutter (linker Auslegerabschnitt, durchsichtiger Schlauch)

8. Befestigen Sie die Druckmutter für den Schlauch auf dem Anschlussstück und ziehen die Mutter mit der Hand an (Bild 175).
9. Fluchten Sie den durchsichtigen Schlauch für den linken Auslegerabschnitt auf dem Druckanschlussstück für den Luftkreislauf für den linken Auslegerabschnitt aus (Bild 175).
10. Befestigen Sie die Druckmutter für den Schlauch auf dem Anschlussstück und ziehen die Mutter mit der Hand an (Bild 175).
11. Befestigen Sie den Schaummarkiererschlauch mit zwei Kabelbindern an den Sprühdüsen-schläuchen (Bild 173).

32

Anschließen des optionalen Ultra Sonic Boom

Keine Teile werden benötigt

Anschließen des Kabelbaums am Hubzylinderverteiler

1. Schließen Sie den 2-Stift-Stecker des Kabelbaums für den Sonic Boom am 2-Stift-Stecker der rechten zylinderaktivierenden Stromspule des Hubzylinderverteilers an (Bild 176).

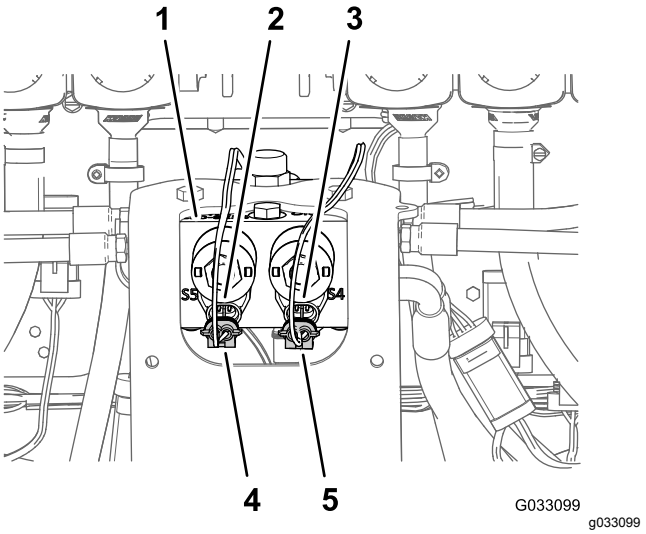

g033099

Bild 176

1. Hubzylinderverteiler
2. 2-Stift-Stecker (Hubzylinderverteiler, linker Zylinder aktiviert)
3. 2-Stift-Stecker (Hubzylinderverteiler, rechter Zylinder aktiviert)
4. 2-Buchsen-Stecker (Kabelbaum des Sonic Boom, linker Zylinder aktiviert)
5. 2-Buchsen-Stecker (Kabelbaum des Sonic Boom, rechter Zylinder aktiviert)

2. Schließen Sie den 2-Stift-Stecker des Kabelbaums für den Sonic Boom am 2-Stift-Stecker der linken zylinderaktivierenden Stromspule des Hubzylinderverteilers an (Bild 176).
3. Ziehen Sie den 2-Stift-Stecker des Kabelbaums für das Sonic Boom-Finishingkit (Bild 177) vom 2-Stift-Stecker Stromspulen des Hubzylinderverteilers wie folgt ab:

- Linker Auslegerabschnitt angehoben
- Rechter Auslegerabschnitt angehoben
- Linker Auslegerabschnitt abgesenkt
- Rechter Auslegerabschnitt abgesenkt

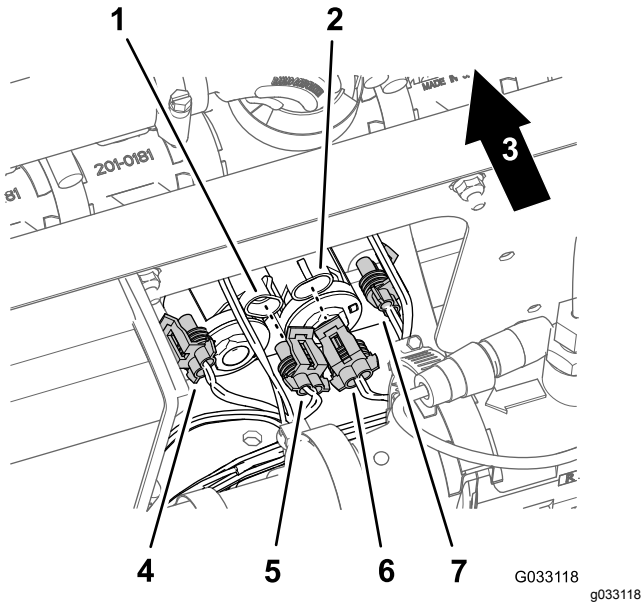

Bild 177

1. 2-Stift-Stecker (Hubzylinderverteiler, linker Auslegerabschnitt angehoben)
2. 2-Stift-Stecker (Hubzylinderverteiler, rechter Auslegerabschnitt angehoben)
3. Rückseite der Maschine
4. 2-Buchsen-Stecker (Kabelbaum für das Sonic Boom-Finishingkit, linker Auslegerabschnitt abgesenkt)
5. 2-Buchsen-Stecker (Kabelbaum für das Sonic Boom-Finishingkit, linker Auslegerabschnitt angehoben)
6. 2-Buchsen-Stecker (Kabelbaum für das Sonic Boom-Finishingkit, rechter Auslegerabschnitt angehoben)
7. 2-Buchsen-Stecker (Kabelbaum für das Sonic Boom-Finishingkit, rechter Auslegerabschnitt abgesenkt)

Anschließen des Ultraschall-Sensorkabels am Kabelbaum

1. Schließen Sie den 3-Buchsen-Stecker des Kabelbaums für den Sonic Boom am 3-Stift-Stecker des Kabels für den rechten Ultraschallsensor an (Bild 178).

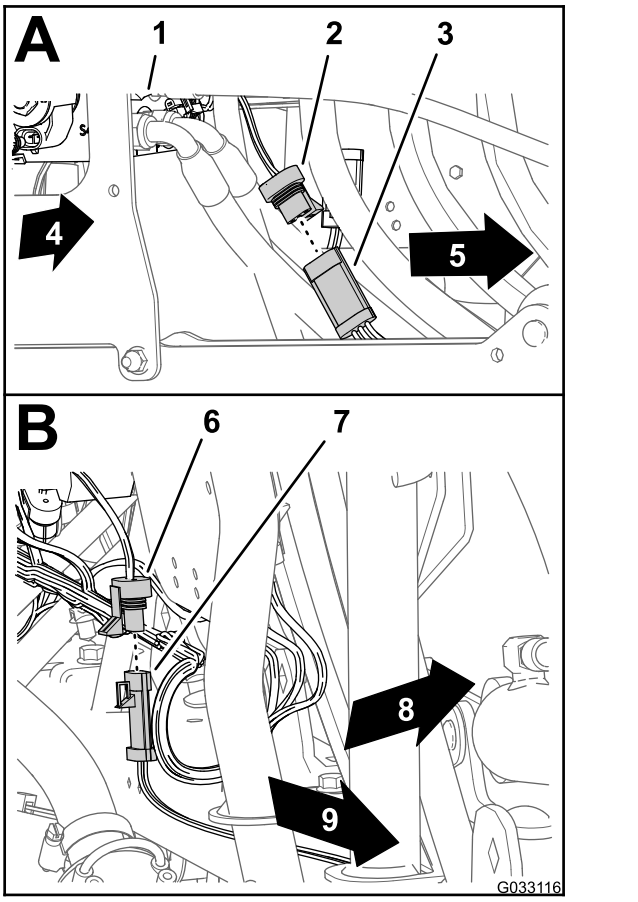

Bild 178

1. Hubzylinderverteiler
2. 3-Buchsen-Stecker (Kabelbaum des Sonic Boom, rechter Sensor)
3. 3-Stift-Stecker (Kabel, rechter Ultra Sonic-Sensor)
4. Rechte Seite der Maschine
5. 3-Buchsen-Stecker (Kabelbaum des Sonic Boom, linker Sensor)
6. 3-Stift-Stecker (Kabel, linker Ultra Sonic-Sensor)
7. Linke Seite der Maschine
8. Rückseite der Maschine
9. Linke Seite der Maschine

2. Schließen Sie den 3-Buchsen-Stecker des Kabelbaums für den Sonic Boom am 3-Stift-Stecker des Kabels für den linken Ultraschallsensor an (Bild 178).

33

Montieren des optionalen abgedeckten Auslegers

Für diesen Arbeitsschritt erforderliche Teile:

1	Abdeckungsverlängerung (12. Düse, Toro Bestellnummer 120-0621)
22	Blindniete (Toro Bestellnummer 114439)
4	Stützhalterung (mittlere Abschnittsabdeckung, Toro Bestellnummer 131-3703-03)
4	Klemmmutter (Toro Bestellnummer 94-2413)
16	Bundkopfschraube (3/8"x 1-1/4", Toro Bestellnummer 110-5050)
16	Sicherungsbundmutter (3/8", Toro Bestellnummer 104-8301)
2	Abdeckungsriemen (Toro Bestellnummer 120-0629)
4	Bundkopfschraube (5/16"x 1-1/4", Toro Bestellnummer 323-36)

Montieren der Abdeckungsverlängerung an der mittleren Abschnittsabdeckung (11. Düse)

1. Bohren Sie die 11 Blindnieten (Bild 179) mit einem 5-mm-Bohrer aus, mit denen die Verstärkungsplatte (eine Reihe) und die Gummiabdeckung am Ende der 11. Düsenabschnittsabdeckung für den mittleren Auslegerabschnitt befestigt ist, die Sie in Schritt 2 in 6 Entfernen der Abdeckung des mittleren Abschnitts (11. Düse) des optionalen abgedeckten Auslegers (Seite 14) entfernt haben.

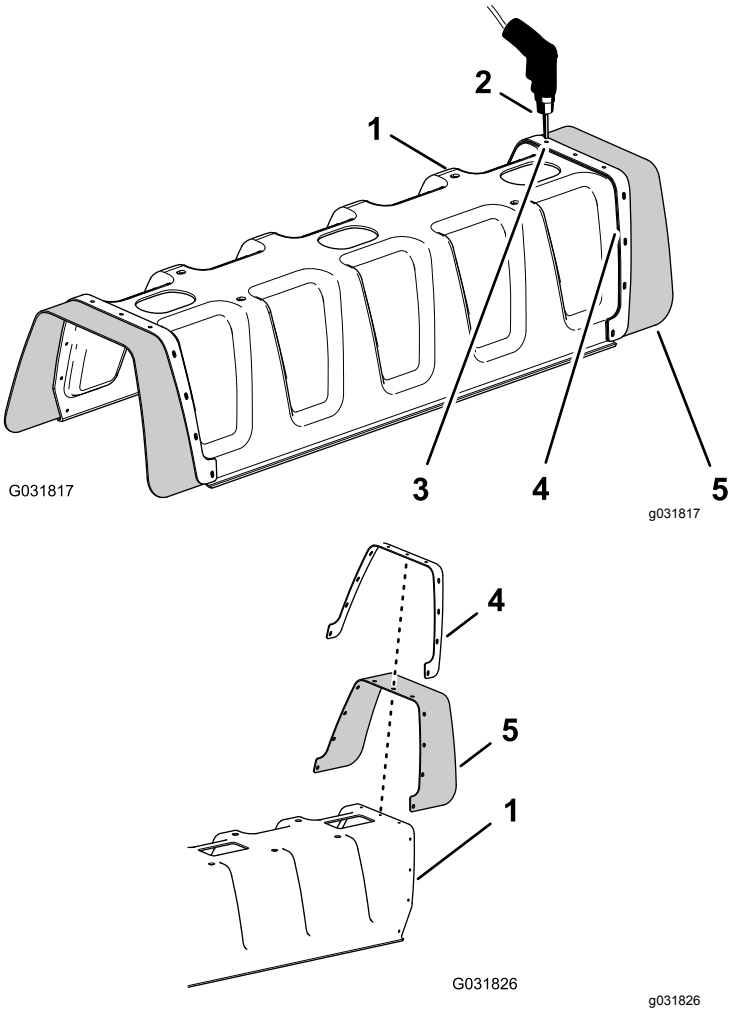

Bild 179

1. 11. Düsenabschnittsabdeckung
2. Bohrer und 5-mm-Bohreinsatz
3. Blindniete (3/16" x 1/2")
4. Verstärkungsplatte (eine Reihe)
5. Gummiabdeckung

2. Nehmen Sie die Verstärkungsplatte, die 11 Scheiben (3/16") und die Gummiabdeckung von der 11. Düsenauslegerabdeckung ab (Bild 179).

   Hinweis: Bewahren Sie die Verstärkungsplatte, die Scheiben und die Gummiabdeckung für die Einbauschritte 5 und 6 auf.

3. Fluchten Sie die Löcher in der Verstärkungsplatte (doppelte Reihe) an der Abdeckungsverlängerung mit den Löchern am Ende der 11. Düsenauslegerabdeckung aus (Bild 180).

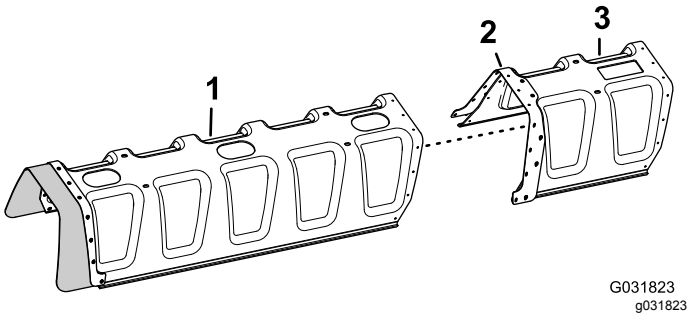

Bild 180

1. 11. Düsenabschnittsabdeckung
2. Verstärkungsplatte (doppelte Reihe)
3. Abdeckungsverlängerung

4. Befestigen Sie die Abdeckungsverlängerung mit 11 Blindnieten (Toro Bestellnummer 114439) an der 11. Düsenabschnittsabdeckung (Bild 181).

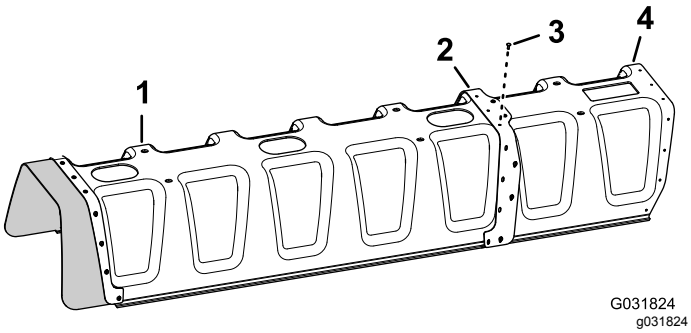

Bild 181

1. 11. Düsenabschnittsabdeckung
2. Verstärkungsplatte (doppelte Reihe)
3. Blindnieten (Toro Bestellnummer 114439)
4. Abdeckungsverlängerung

5. Fluchten Sie die Löcher in der Gummiabdeckung und der Verstärkungsplatte (eine Reihe), die Sie in Schritt 2 entfernt haben, mit den Löchern am Ende der Abdeckungsverlängerung aus (Bild 182).

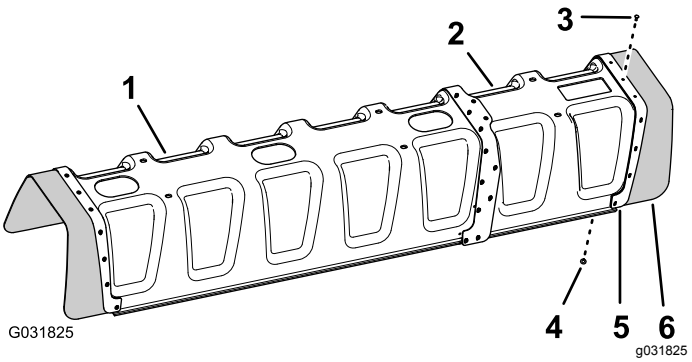

Bild 182

1. 11. Düsenabschnittsabdeckung
2. Abdeckungsverlängerung
3. Blindniete (Toro Bestellnummer 114439)
4. Scheibe (3/16")
5. Verstärkungsplatte (eine Reihe)
6. Gummiabdeckung

6. Befestigen Sie die Verstärkungsplatte und die Gummiabdeckung mit den 11 Blindnieten (Toro Bestellnummer 114439) und den 11 Scheiben (3/16"), die Sie in Schritt 5 entfernt haben, an der Abdeckungsverlängerung.

   Hinweis: Fluchten Sie die Scheiben (3/16") gegen die Innenoberfläche der Abdeckungsverlängerung aus.

Befestigen der Stützhalterung für die mittlere Abschnittsabdeckung

1. Befestigen Sie die vier Klemmmuttern (Toro Bestellnummer 94-2413) an den zwei Stützhalterungen der mittleren Abschnittsabdeckung (Toro Bestellnummer 131-3703-03), wie in Bild 183 abgebildet.

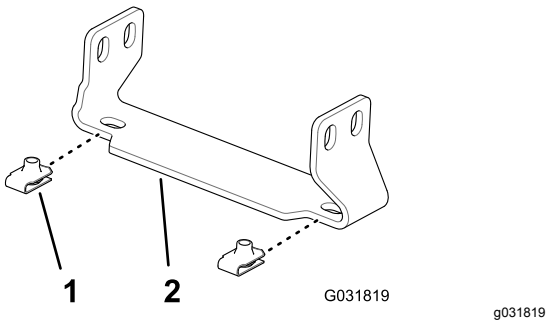

Bild 183

1. Klemmmutter (Toro Bestellnummer 94-2413)
2. Stützhalterung (mittlere Abschnittsabdeckung, Toro Bestellnummer 131-3703-03)

2. Ermitteln Sie an der Verlängerung für den mittleren Auslegerabschnitt die zwei Lochpaare in der vertikalen Fläche des Trägerrahmens mit einem Lochabstand von 25 mm (Bild 184).

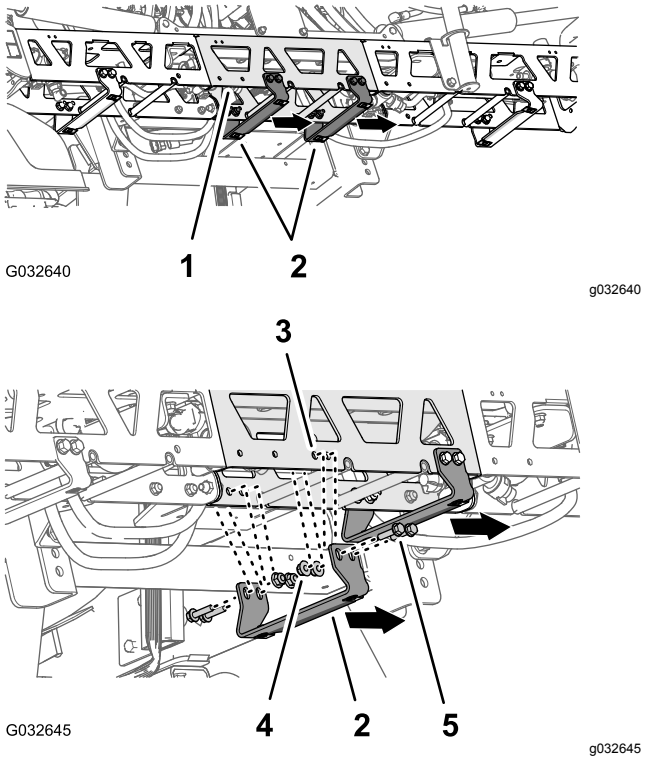

Bild 184

1. Verlängerung (mittlerer Auslegerabschnitt)
2. Stützhalterung, Toro Bestellnummer 131–3703–03 (breiter Flansch rechts)
3. Trägerrahmenloch (Verlängerung für den mittleren Auslegerabschnitt)
4. Sicherungsbundmuttern (3/8", Toro Bestellnummer 104-8301)
5. Bundkopfschrauben (3/8" x 1-1/4", Toro Bestellnummer 110-5050)

3. Fluchten Sie die Löcher in einer Stützhalterung (Toro Bestellnummer 131–3703–03) mit den Löchern in der Verlängerung für den mittleren Auslegerabschnitt aus, den Sie in Schritt 2 identifiziert haben, wobei der breite Flansch der Halterung links sein sollte, siehe Bild 184.
4. Befestigen Sie die Stützhalterung mit vier Bundkopfschrauben (3/8" x 1-1/4", Toro Bestellnummer 110-5050) und vier Sicherungsbundmuttern (3/8", Toro Bestellnummer 104-8301) am Trägerrahmen (Bild 184).
5. Wiederholen Sie die Schritte 2 bis 4 an den anderen zwei Lochpaaren in der Verlängerung für den mittleren Auslegerabschnitt und für die andere Stützhalterung, die Bundkopfschrauben und Sicherungsbundmuttern.
6. Ziehen Sie die Schrauben und Muttern bis auf 37-45 Nm an.

Befestigen der mittleren Abschnittsabdeckung

1. Fluchten Sie die Löcher in der mittleren Abschnittsabdeckung mit den Löchern in den Stützhalterungen für die mittlere Abschnittsabdeckung aus (Bild 185).

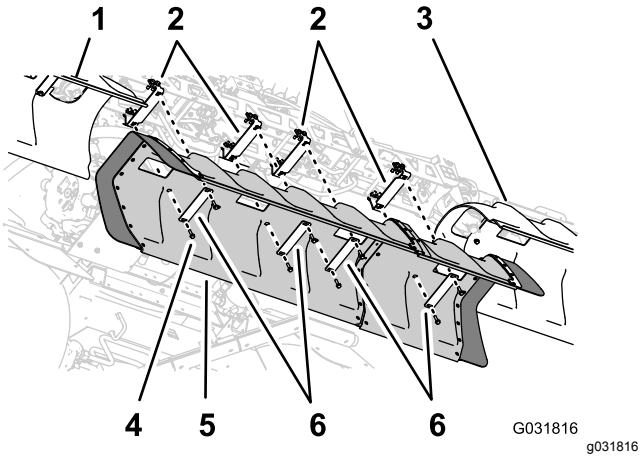

Bild 185

1. Abdeckung für linken Ausleger
2. Stützhalterungen
3. Abdeckung für rechten Ausleger
4. Bundkopfschrauben (5/16" x 1-1/4")
5. Abdeckung für mittleren Ausleger
6. Abdeckungsriemen

2. Fluchten Sie die Löcher in den zwei Abdeckungsriemen, die Sie in Schritt 1 in 6 Entfernen der Abdeckung des mittleren Abschnitts (11. Düse) des optionalen abgedeckten Auslegers (Seite 14) entfernt haben, mit dem Schlauch in der Abdeckung und zwei Stützhalterungen aus (Bild 185).
3. Befestigen Sie die Abdeckungsriemen und die Abdeckung mit vier Bundkopfschrauben (5/16" x 1-1/4"), die Sie in Schritt 1 in 6 Entfernen der Abdeckung des mittleren Abschnitts (11. Düse) des optionalen abgedeckten Auslegers (Seite 14) entfernt haben, an den Stützhalterungen.
4. Fluchten Sie die Löcher in den zwei Abdeckungsriemen (Toro Bestellnummer 120-0629) mit den vier restlichen Löchern in der Abdeckung und den vier restlichen Löchern in den Stützhalterungen aus (Bild 185).
5. Befestigen Sie die Abdeckungsriemen und die Abdeckung mit vier Bundkopfschrauben (5/16" x 1-1/4"), Toro Bestellnummer 323-36, an den Stützhalterungen (Bild 185).
6. Ziehen Sie die Schrauben bis auf 1978-2542 Ncm an.

34

Anschließen des optionalen Behälterspülkits

Keine Teile werden benötigt

Verfahren

1. Schließen Sie den 6-Stift-Stecker des Kabelbaums der Spülpumpe am 6-Buchsen-Stecker des hinteren Hauptkabinenkabelbaums an (Bild 186).

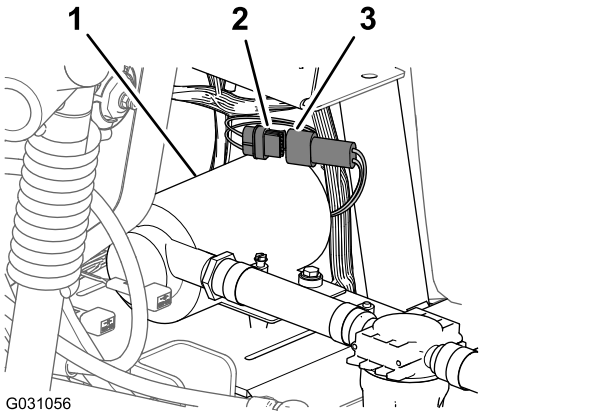

Bild 186

1. Spülpumpe
2. 6-Buchsen-Stecker (hinterer Hauptkabelbaum)
3. 6-Stift-Stecker (Spülpumpenkabelbaum)

2. Fluchten Sie die Abdeckung der Spülpumpe über der Sattelplatte für die Spülpumpe aus (Bild 187).

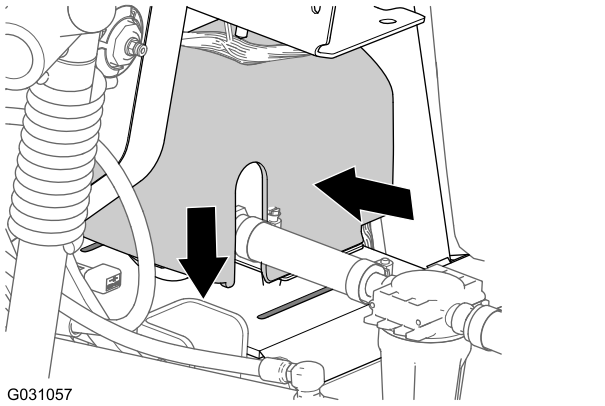

Bild 187

3. Drücken Sie die Seiten der Spülpumpenabdeckung zusammen und fluchten Sie die Nasen der Abdeckung mit der Sattelplatte aus (Bild 187).
4. Setzen Sie die Nasen in die Schlitze ein und lassen die Seiten der Abdeckung los (Bild 187).

35

Abschließen der Montage des Finishingkits für das GeoLink-Sprühsystem

Keine Teile werden benötigt

Verfahren

1. Schieben Sie die Stützstange für die Sitze in die Auskerbungen und klappen die Sitze herunter.
2. Schließen Sie das (rote) Pluskabel am Pluspol (+) der Batterie und das (schwarze) Minuskabel am Minuspol (-) mit den Schrauben und Muttern an, siehe Bild 2 in Abschließen der Batterie (Seite 6).
3. Schieben Sie die Isolierungsmuffe über beide Batteriepole, siehe Bild 2 in Abschließen der Batterie (Seite 6).
4. Setzen Sie die Batterieabdeckung auf und befestigen sie mit dem Riemen, siehe Bild 1 in Abschließen der Batterie (Seite 6).

Europäischer Datenschutzhinweis

Die von Toro gesammelten Informationen
Toro Warranty Company (Toro) respektiert Ihre Privatsphäre. Zum Bearbeiten Ihres Garantieanspruchs und zur Kontaktaufnahme bei einem Produktrückruf bittet Toro Sie, Toro direkt oder über den lokalen Vertragshändler bestimmte persönliche Informationen mitzuteilen.

Das Garantiesystem von Toro wird auf Servern in USA gehostet; dort gelten ggf. andere Vorschriften zum Datenschutz als in Ihrem Land.

Wenn Sie Toro persönliche Informationen mitteilen, stimmen Sie der Verarbeitung der persönlichen Informationen zu, wie in diesem Datenschutzhinweis beschrieben.

Verwendung der Informationen durch Toro
Toro kann Ihre persönlichen Informationen zum Bearbeiten von Garantieansprüchen, zur Kontaktaufnahme bei einem Produktrückruf oder anderen Zwecken, die Toro Ihnen mitteilt, verwenden. Toro kann die Informationen im Rahmen dieser Aktivitäten an Toro Tochtergesellschaften, Händler oder Geschäftspartner weitergeben. Toro verkauft Ihre persönlichen Informationen an keine anderen Unternehmen. Toro hat das Recht, persönliche Informationen mitzuteilen, um geltende Vorschriften und Anfragen von entsprechenden Behörden zu erfüllen, um die Systeme richtig zu pflegen oder Toro oder andere Bediener zu schützen.

Speicherung persönlicher Informationen
Toro speichert persönliche Informationen so lange, wie es für den Zweck erforderlich ist, für den die Informationen gesammelt wurden, oder für andere legitime Zwecke (z. B. Einhaltung von Vorschriften) oder Gesetzesvorschriften.

Toros Engagement zur Sicherung Ihrer persönlichen Informationen
Toro trifft angemessene Vorsichtsmaßnahmen, um die Sicherheit Ihrer persönlichen Informationen zu schützen. Toro unternimmt auch Schritte, um die Genauigkeit und den aktuellen Status der persönlichen Informationen zu erhalten.

Zugriff auf persönliche Informationen und Richtigkeit persönlicher Informationen
Wenn Sie die Richtigkeit Ihrer persönlichen Informationen prüfen möchten, senden Sie bitte eine E-Mail an legal@toro.com.

Australisches Verbrauchergesetz

Kunden in Australien finden weitere Details zum australischen Verbrauchergesetz entweder in der Verpackung oder können sich an den örtlichen Toro Vertragshändler wenden.

Die Garantie von Toro

Eine zweijährige, eingeschränkte Garantie

Bedingungen und abgedeckte Produkte

The Toro Company und die Niederlassung, Toro Warranty Company, gewährleisten gemäß eines gegenseitigen Abkommens, dass das gewerbliche Produkt von Toro (Produkt) für zwei Jahre oder 1.500 Betriebsstunden* (je nach dem, was zu erst eintritt) frei von Material- und Verarbeitungsschäden ist. Diese Garantie gilt für alle Produkte, ausgenommen sind Aerifizierer (diese Produkte haben eigene Garantiebedingungen). Bei einem Garantieanspruch wird das Produkt kostenlos repariert, einschließlich Diagnose, Lohnkosten, Ersatzteilen und Transport. Die Garantie beginnt an dem Termin, an dem das Produkt zum Originalkunden ausgeliefert wird.
* Mit Betriebsstundenzähler ausgestattete Produkte.

Anweisungen für die Inanspruchnahme von Wartungsarbeiten unter Garantie

Sie müssen den offiziellen Distributor oder Vertragshändler für gewerbliche Produkte, von dem Sie das Produkt gekauft haben, umgehend informieren, dass Sie einen Garantieanspruch erheben. Sollten Sie Hilfe beim Ermitteln eines offiziellen Distributors oder Vertragshändler für gewerbliche Produkte benötigen oder Fragen zu den Garantieansprüchen und -verpflichtungen haben, können Sie uns unter folgender Adresse kontaktieren:

Toro Commercial Products Service Department
Toro Warranty Company
8111 Lyndale Avenue South
Bloomington, MN 55420-1196

+1–952–888–8801 oder +1–800–952–2740
E-Mail: commercial.warranty@toro.com

Verantwortung des Besitzers

Als Produkteigentümer sind Sie für die erforderlichen Wartungsarbeiten und Einstellungen verantwortlich, die in der *Bedienungsanleitung* angeführt sind. Ein Nichtausführen der erforderlichen Wartungs- und Einstellungsarbeiten kann zu einem Verlust des Garantieanspruchs führen.

Nicht von der Garantie abgedeckte Punkte und Bedingungen

Nicht alle Produktfehler oder Fehlfunktionen, die im Garantiezeitraum auftreten, stellen Verarbeitungs- oder Materialfehler dar. Diese Garantie schließt Folgendes aus:

- Produktversagen aufgrund der Verwendung von Ersatzteilen, die keine Toro Originalteile sind, oder aufgrund der Installation oder Verwendung von Anbaugeräten, Modifikationen oder nicht genehmigtem Zubehör. Der Hersteller dieser Artikel gibt möglicherweise eine eigene Garantie.
- Produktfehler, die aufgrund nicht ausgeführter Wartungs- und/oder Einstellungsarbeiten entstehen. Die Nichtdurchführung der in der *Bedienungsanleitung* aufgeführten empfohlenen Wartungsarbeiten für das Toro Produkt kann zu einer Ablehnung der Ansprüche im Rahmen der Garantie führen.
- Produktfehler, die auf den missbräuchlichen, fahrlässigen oder waghalsigen Einsatz des Produkts zurückzuführen sind.
- Teile, die sich abnutzen, außer bei fehlerhaften Teilen. Beispiele von Teilen, die sich beim normalen Produkteinsatz abnutzen oder verbraucht werden, sind u. a. Bremsbeläge und Bremsbacken, Kupplungsbeläge, Messer, Spindeln, Rollen und Lager (abgedichtet oder schmierbar), Untermesser, Zündkerzen, Laufräder und Lager, Reifen, Filter, Riemen und bestimmte Sprühfahrzeugteile, wie z. B. Membrane, Düsen und Sperrventile.
- Durch äußere Einflüsse verursachte Fehler. Als äußere Einflüsse werden u. a. Wetter, Einlagerungsverfahren, Verunreinigung, Verwendung nicht zugelassener Kraftstoffe, Kühlmittel, Schmiermittel, Zusätze, Dünger, Wasser oder Chemikalien angesehen.
- Defekte oder Leistungsprobleme aufgrund von Kraftstoffen (z. B. Benzin, Diesel oder Biodiesel), die nicht den Branchennormen entsprechen.
- Normales Geräuschniveau, normale Vibration und Abnutzung und normaler Verschleiß.
- Normale Verbrauchsgüter sind u. a. Schäden am Sitz aufgrund von Abnutzung oder Abrieb, abgenutzte, lackierte Oberflächen, verkratzte Aufkleber oder Fenster.

Teile

Teile, die als vorgeschriebene Wartungsarbeiten ausgewechselt werden müssen, werden für den Zeitraum bis zur geplanten Auswechslung des Teils garantiert. Teile, die im Rahmen dieser Garantie ausgewechselt werden, sind für die Länge der Originalproduktgarantie abgedeckt und werden das Eigentum von Toro. Es bleibt Toro überlassen, ob ein Teil repariert oder ausgewechselt wird. Toro kann überholte Teile für Reparaturen unter Garantie verwenden.

Garantie für Deep-Cycle und Lithium-Ionen-Batterien:

Deep-Cycle- und Lithium-Ionen-Batterien habe eine bestimmte Gesamtzahl an Kilowatt-Stunden, die sie bereitstellen können. Einsatz-, Auflade- und Wartungsverfahren können die Nutzungsdauer der Batterie verlängern oder verkürzen. Während der Nutzung der Batterien in diesem Produkt nimmt die nützliche Arbeit zwischen Aufladeintervallen langsam ab, bis die Batterien ganz aufgebraucht sind. Für das Auswechseln aufgebrauchter Batterien (aufgrund normaler Nutzung) ist der Produkteigentümer verantwortlich. Ein Auswechseln der Batterie (für die Kosten kommt der Eigentümer auf) kann im normalen Garantiezeitraum erforderlich sein. Hinweis: (Nur Lithium-Ionen-Batterie): Eine Lithium-Ionen-Batterie wird nur von einer anteiligen Teilegarantie abgedeckt, die im 3. bis 5. Jahr basierend auf der Verwendungsdauer und den genutzten Kilowattstunden basiert. Lesen Sie die *Bedienungsanleitung* für weitere Informationen.

Für die Kosten von Wartungsarbeiten kommt der Besitzer auf

Motoreinstellung, Schmierung, Reinigung und Polieren, Austausch von Filtern, Kühlmittel und die Durchführung der empfohlenen Wartungsarbeiten sind einige der normalen Arbeiten, die der Eigentümer auf eigene Kosten an den Toro Produkten durchführen muss.

Allgemeine Bedingungen

Im Rahmen dieser Garantie haben Sie nur Anspruch auf eine Reparatur durch einen offiziellen Toro Distributor oder Händler.

Weder The Toro Company noch Toro Warranty Company haftet für mittelbare, beiläufige oder Folgeschäden, die aus der Verwendung der Toro Produkte entstehen, die von dieser Garantie abgedeckt werden, einschließlich aller Kosten oder Aufwendungen für das Bereitstellen von Ersatzgeräten oder Wartung in angemessenen Zeiträumen des Ausfalls oder Nicht-Verwendung, bis zum Abschluss der unter dieser Garantie ausgeführten Reparaturarbeiten. Außer den Emissionsgewährleistungen, auf die im Anschluss verwiesen wird (falls zutreffend) besteht keine ausdrückliche Gewährleistung. Alle abgeleiteten Gewährleistungen zur Verkäuflichkeit und Eignung für einen bestimmten Zweck sind auf die Dauer der ausdrücklichen Gewährleistung beschränkt.

Einige Staaten lassen Ausschlüsse von beiläufigen oder Folgeschäden nicht zu oder schränken die Dauer der abgeleiteten Gewährleistung ein. Die obigen Ausschlüsse und Beschränkungen treffen daher ggf. nicht auf Sie zu. Diese Garantie gibt Ihnen bestimmte legale Rechte; Sie können weitere Rechte haben, die sich von Staat zu Staat unterscheiden.

Hinweis zur Motorgarantie:

Die Emissionssteueranlage des Produkts kann von einer separaten Garantie abgedeckt sein, die die Anforderungen der EPA (amerikanische Umweltschutzbehörde) und/oder CARB (California Air Resources Board) erfüllen. Die oben angeführten Beschränkungen hinsichtlich der Betriebsstunden gelten nicht für die Garantie auf der Emissionssteueranlage. Weitere Angaben finden Sie in der Aussage zur Garantie hinsichtlich der Motoremissionskontrolle in der Bedienungsanleitung oder in den Unterlagen des Motorherstellers

Länder außer USA oder Kanada

Kunden, die Produkte von Toro kaufen, die von den USA oder Kanada exportiert wurden, sollten sich an den Toro Vertragshändler wenden, um Garantiepolicen für das entsprechende Land oder die Region zu erhalten. Sollten Sie aus irgendeinem Grund nicht mit dem Service des Händlers zufrieden sein oder Schwierigkeiten beim Erhalt der Garantieinformationen haben, wenden Sie sich an den Importeur der Produkte von Toro.