Form No. 3412-192 Rev B

Kit de finition pour système de pulvérisation GeoLink®

Pulvérisateur de gazon Multi-Pro® 5800, numéro de série 315000000-315999999

N° de modèle 131-7260

Instructions de montage

Le kit système de pulvérisation GeoLink™ est un accessoire pour véhicule pulvérisateur destiné aux utilisateurs professionnels et temporaires employés à des applications commerciales. Il est principalement conçu pour la pulvérisation des pelouses entretenues régulièrement dans les parcs, les terrains de golf, les terrains de sport et les espaces verts commerciaux.

Vous pouvez contacter Toro directement sur le site www.Toro.com pour tout renseignement concernant la sécurité des produits, pour vous procurer du matériel de formation, des renseignements sur les accessoires, pour trouver un concessionnaire ou pour enregistrer votre produit.

⚠ ATTENTION

CALIFORNIE
Proposition 65 - Avertissement

Ce produit contient une ou des substances chimiques considérées par l'état de Californie comme capables de provoquer des cancers, des anomalies congénitales ou d'autres troubles de la reproduction.

L'utilisation de ce produit peut entraîner une exposition à des substances chimiques considérées pas l'état de Californie comme capables de provoquer des cancers, des anomalies congénitales ou d'autres troubles de la reproduction.

Sécurité

⚠ ATTENTION

Les substances chimiques utilisées dans le système de pulvérisation peuvent être nocives et toxiques pour vous-même, toute personne présente, les animaux, les plantes, les sols et autres.

- **Lisez attentivement les étiquettes signalétiques et les fiches de données de sécurité (FDS) de tous les produits chimiques utilisés et protégez-vous en suivant les recommandations des fabricants des produits chimiques. Utilisez, par exemple, un équipement de protection individuelle (EPI), y compris une protection faciale et oculaire, des gants ou tout autre équipement de protection adapté au produit chimique.**
- **Plusieurs produits chimiques peuvent être utilisés et vous devez donc prendre connaissance des données relatives à chacun d'eux.**
- **Refusez d'utiliser ou d'intervenir sur le pulvérisateur si ces renseignements ne sont pas disponibles.**
- **Avant toute intervention sur un système de pulvérisation, nettoyez la machine, assurez-vous que le système de pulvérisation a été rincé à trois reprises et neutralisé en conformité avec les recommandations du ou des fabricant(s) des produits chimiques et que toutes les vannes ont effectué 3 cycles.**
- **Assurez-vous de disposer d'une source d'eau propre et de savon à proximité afin de pouvoir laver immédiatement la peau en cas de contact direct avec un produit chimique.**

© 2017—The Toro® Company
8111 Lyndale Avenue South
Bloomington, MN 55420

Enregistrez votre produit à www.Toro.com.

CE

Traduction du texte d'origine (FR)
Imprimé aux États-Unis
Tous droits réservés

3412-192 B

Montage

Pièces détachées

Reportez-vous au tableau ci-dessous pour vérifier si toutes les pièces ont été expédiées.

Procédure	Description	Qté	Utilisation
1	Aucune pièce requise	–	Préparation à l'installation du kit.
2	Aucune pièce requise	–	Débranchement du faisceau de câblage arrière des accessoires en option.
3	Cache d'interrupteur (kit dévidoir pivotant – réf. Toro 99-7420)	1	Débranchez le kit dévidoir pivotant en option.
4	Ensemble tube (réf. Toro 114–9553) Serre-câble	2 8	Débranchement du kit traceur à mousse en option.
5	Aucune pièce requise	–	Débranchement du kit rampe ultrasonique.
6	Aucune pièce requise	–	Dépose du couvercle de la section centrale (11 buses) du kit rampe couverte en option.
7	Aucune pièce requise	–	Dépose du carénage de soubassement.
8	Aucune pièce requise	–	Dépose du module de commande du moteur et du support de montage (modèles à moteur à essence).
9	Aucune pièce requise	–	Débranchement du tube de détection de pression pour le manomètre de planche de bord.
10	Faisceau de câblage arrière	1	Retrait du faisceau de câblage arrière de la machine.
11	Serre-câble Cache d'interrupteur	1 1	Dépose de l'interrupteur de régulation de débit.
12	Chapeau (raccord rapide) Étrier de fixation	3 3	Dépose des vannes de section de rampe.
13	Serre-câble	1	Dépose des sections de rampe.
14	Boulon à embase (3/8 x 1") Contre-écrous à embase (3/8") Extension de rampe centrale Support de vérin (large) Plaque de liaison (large) Boulon de carrosserie (1/2 x 1-1/4") Contre-écrou à embase (1/2")	2 2 1 1 1 4 4	Montage de l'extension de rampe centrale.
15	Buse de pulvérisation Ensemble flexibles (vanne de pulvérisation 5 ou 6) Contre-écrou à embase (5/16")	2 2 2	Montage des pattes de support et des buses de pulvérisation sur la section de rampe centrale.

Procédure	Description	Qté	Utilisation
16	Débitmètre Collier bride (76 mm) Joint (diamètre ext. 2-1/4") Adaptateur réducteur Collier bride (51 mm) Joint (diamètre ext. 1-5/16") Raccord cannelé (1") Flexible (1 x 7-1/4") Collier Transducteur de pression et collecteur Flexible (1 x 8-1/2") Collier en R Boulon à embase (1/4 x 3/4") Contre-écrou à embase (1/4")	1 2 2 2 1 1 1 1 3 1 1 1 1 1	Montage du débitmètre et du transducteur de pression.
17	Aucune pièce requise	–	Montage de la section de rampe centrale neuve.
18	Support de vannes et bloc de vannes de pulvérisation Boulon (4 x 10 mm) Contrôleur de pulvérisateur Contre-écrou à embase (4 mm) Boulons à embase (5/16 x 3/4") Contre-écrous à embase (5/16") Collier	1 4 1 4 8 8 1	Montage du support de vannes et des vannes de pulvérisation.
19	Flexible hydraulique (1/4 x 24-3/4")	4	Montage des vérins de levage de rampe.
20	Bague à embase en nylon Serre-câble Flexible d'alimentation de 188 cm Flexible d'alimentation de 234 cm Flexible d'alimentation de 279 cm	4 1 1 1 1	Montage des sections de rampes extérieures.
21	Flexible d'alimentation de 279 cm Flexible d'alimentation de 234 cm Flexible d'alimentation de 188 cm Flexible d'alimentation de 81 cm	2 2 4 2	Installation des flexibles de buses de pulvérisation.
22	Faisceau de câblage arrière Serre-câble	1 3	Montage du faisceau de câblage arrière sur la machine.
23	Aucune pièce requise	–	Pose du module de commande du moteur et du support de montage (machines à moteur à essence uniquement).
24	Aucune pièce requise	–	Pose du carénage de soubassement.
25	Aucune pièce requise	–	Branchement du faisceau de câblage arrière.
26	Aucune pièce requise	–	Branchement du tube de détection de pression pour le manomètre de planche de bord.

Procédure	Description	Qté	Utilisation
27	Récepteur de navigation – kit système de pulvérisation de précision GeoLink (Modèle 41623)	1	Montage du récepteur de navigation.
	Support de récepteur	1	
	Étrier fileté	2	
	Support d'antenne RTK (kit modem à correction CDMA RTK ou kit modem à correction GSM RTK en option)	1	
	Contre-écrou à embase (3/8")	4	
	Boulon à tête hexagonale (5 x 16 mm)	3	
	Rondelle (5 mm)	3	
	Antenne cellulaire (kit modem à correction CDMA RTK ou kit modem à correction GSM RTK en option)	1	
	Câble coaxial (kit modem à correction CDMA RTK ou kit modem à correction GSM RTK en option)	1	
	Étiquette de numéro de série (fait partie des kits de finition pour système de pulvérisation de précision X25 ou X30 GeoLink)	1	
28	Moniteur de pulvérisation – kit système de pulvérisation de précision GeoLink (modèle 41623)	1	Montage du moniteur de pulvérisation.
	Capot de l'affichage	1	
	Support à rotule – kit système de pulvérisation de précision GeoLink (modèle 41623)	1	
	Bras du moniteur – kit système de pulvérisation de précision GeoLink (modèle 41623)	1	
	Plaque de renfort	1	
	Boulon à embase (1/4 x 1-1/2")	4	
	Contre-écrou à embase (1/4")	4	
29	Faisceau de données (système de navigation) – kit système de pulvérisation de précision GeoLink (Modèle 41623)	1	Montage des faisceaux de câblage des composants de navigation.
	Faisceau électrique (système de navigation) – kit système de pulvérisation de précision GeoLink (Modèle 41623)	1	
	Serre-câble	5	
30	Aucune pièce requise	–	Connexion du faisceau de câblage du kit dévidoir pivotant en option.
31	Serre-câble	4	Branchement du kit traceur à mousse en option.
32	Aucune pièce requise	–	Branchement du kit rampe ultrasonique en option.

Procédure	Description	Qté	Utilisation
33	Extension de couvercle (12 buses – réf. Toro 120-0621)	1	Montage du kit rampe couverte en option.
	Rivet aveugle (réf. Toro 114439)	22	
	Support (couvercle de section centrale – réf. Toro 131–3703–03)	4	
	Écrou à clip (réf. Toro 94-2413)	4	
	Boulon à embase (3/8 x 1-1/4" – réf. Toro 110-5050)	16	
	Contre-écrou à embase (3/8" – réf. Toro 104-8301)	16	
	Bride de couvercle (réf. Toro 120-0629)	2	
	Boulon à embase (5/16 x 1-1/4" – réf. Toro 323-36)	4	
34	Aucune pièce requise	–	Branchement du kit de rinçage de cuve en option.
35	Aucune pièce requise	–	Dernières opérations d'installation du kit de finition du système de pulvérisation GeoLink.

1

Préparation à l'installation du kit

Aucune pièce requise

Préparation de la cuve du pulvérisateur et du réservoir de rinçage en option

1. Garez la machine sur un sol plat et horizontal.
2. Serrez le frein de stationnement.
3. Déployez les sections de rampe droite et gauche horizontalement.
4. Nettoyez le pulvérisateur ; voir la section Nettoyage du pulvérisateur dans le *Manuel de l'utilisateur* de la machine.

   Important: **Vous devez vider complètement la cuve du pulvérisateur avant de monter le kit de finition du système de pulvérisation GeoLink.**
5. **Pour les machines équipées du kit de rinçage de cuve en option, procédez comme suit :**
   A. Pompez l'eau du réservoir de rinçage dans la cuve du pulvérisateur ; voir la section Utilisation du kit de rinçage dans les *Instructions d'installation* du kit de rinçage de cuve.
   B. Vidangez l'eau de la cuve du pulvérisateur ; voir la section Nettoyage du pulvérisateur dans le *Manuel de l'utilisateur* de la machine.
   C. Coupez le moteur et enlevez la clé de contact.

Débranchement de la batterie

⚠ ATTENTION

Les étincelles peuvent provoquer l'explosion des gaz de la batterie et vous blesser.

S'ils sont mal acheminés, les câbles de la batterie peuvent subir des dommages ou endommager le pulvérisateur et produire des étincelles.

- **Débranchez toujours le câble négatif (noir) de la batterie avant le câble positif (rouge).**
- **Connectez toujours le câble positif (rouge) de la batterie avant le câble négatif (noir).**

Les bornes de la batterie ou les outils en métal peuvent causer des courts-circuits au contact des pièces métalliques du pulvérisateur et produire des étincelles.

- **Lors de la mise en place ou du retrait de la batterie, évitez que les bornes touchent les parties métalliques du pulvérisateur.**
- **Évitez de créer des courts-circuits entre les bornes de la batterie et les parties métalliques du pulvérisateur avec des outils en métal.**
- **Laissez toujours la sangle de la batterie en place pour protéger et immobiliser la batterie.**

1. Déposez le couvercle de la batterie et débranchez le câble négatif (noir – masse) de la borne de batterie (Figure 1 et Figure 2).

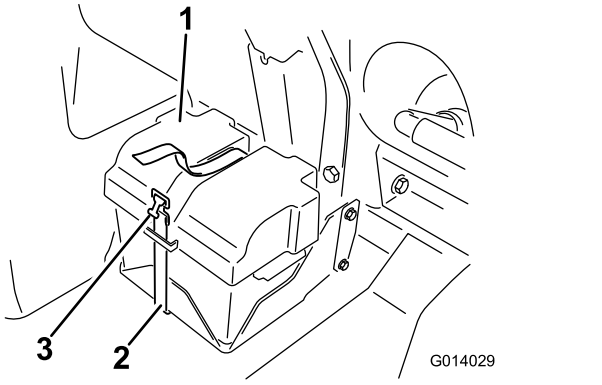

Figure 1

1. Couvercle de la batterie
2. Sangle
3. Boucle

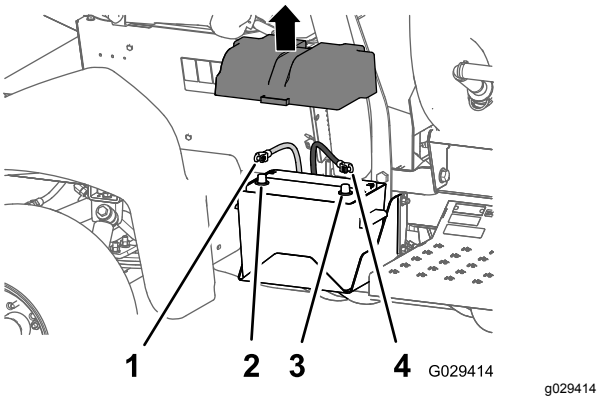

Figure 2

1. Câble positif de la batterie
2. Borne positive de la batterie
3. Borne négative de la batterie
4. Câble négatif de la batterie

2. Débranchez le câble positif (rouge) de la borne de la batterie (Figure 2).
3. Basculez les deux sièges vers l'avant et soutenez-les en insérant les béquilles dans les crans au bout des fentes de la base de la console centrale.
4. Laissez refroidir le moteur complètement.

2

Débranchement du faisceau de câblage arrière des accessoires en option

Aucune pièce requise

Débranchement du kit dévidoir pivotant

1. À l'arrière de la machine, localisez le faisceau de câblage du kit dévidoir électrique situé sur l'arrière de la cuve du pulvérisateur (Figure 3).

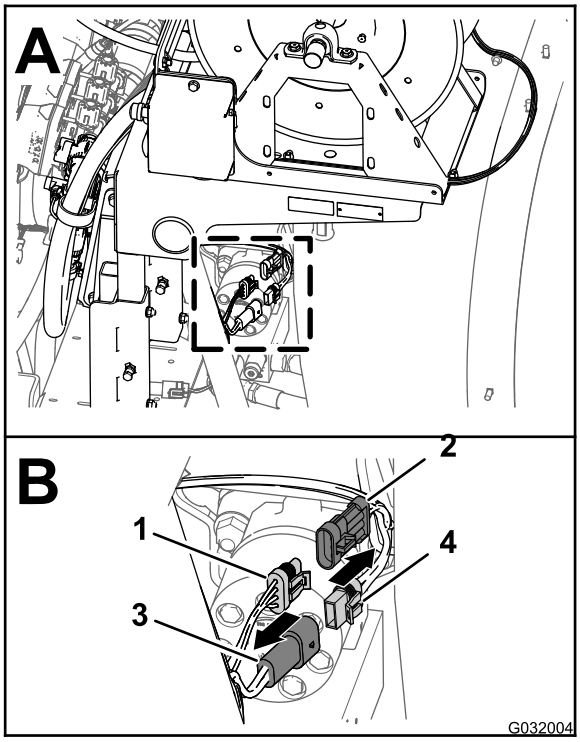

Figure 3

1. Connecteur à 3 douilles (faisceau principal arrière)
2. Connecteur à 3 broches (faisceau de dévidoir électrique)
3. Connecteur à 2 broches (faisceau principal arrière)
4. Connecteur à 2 douilles (faisceau de dévidoir électrique)

2. Débranchez le connecteur à 2 douilles du faisceau associé au dévidoir électrique du connecteur à 2 broches du faisceau principal arrière (Figure 3).
3. Débranchez le connecteur à 3 broches du faisceau associé au dévidoir électrique du connecteur à 3 douilles du faisceau principal arrière (Figure 3).

Débranchement du compresseur du kit traceur à mousse

1. À l'arrière du réservoir du traceur à mousse, localisez le faisceau de câblage sur le compresseur (Figure 4).

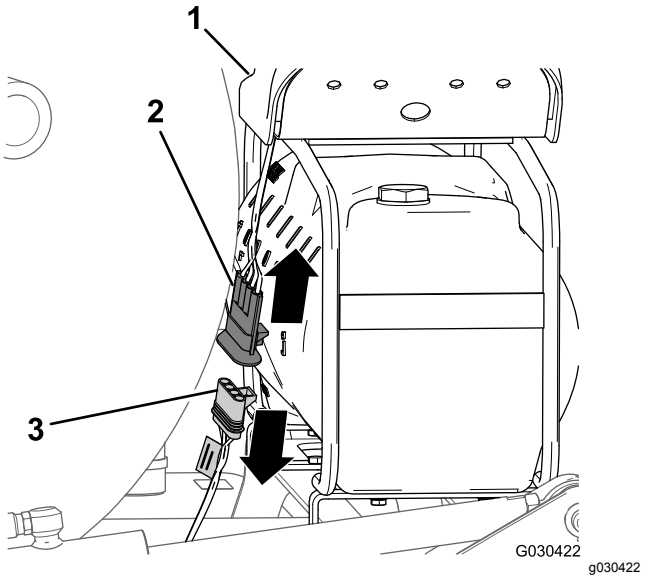

Figure 4

1. Compresseur
2. Connecteur à 4 broches (faisceau de câblage du compresseur)
3. Connecteur à 4 douilles (faisceau de câblage du kit de finition)

2. Débranchez le connecteur à 4 broches sur le faisceau du compresseur du connecteur à 4 douilles sur le faisceau arrière de la machine (Figure 4).

Débranchement de la pompe du kit rinçage de cuve

1. À l'arrière de la machine, rapprochez les côtés du couvercle de la pompe de rinçage et soulevez-le jusqu'à ce que les languettes du couvercle passent les fentes dans la plaque de serrage, puis déposez le couvercle de la machine (Figure 5).

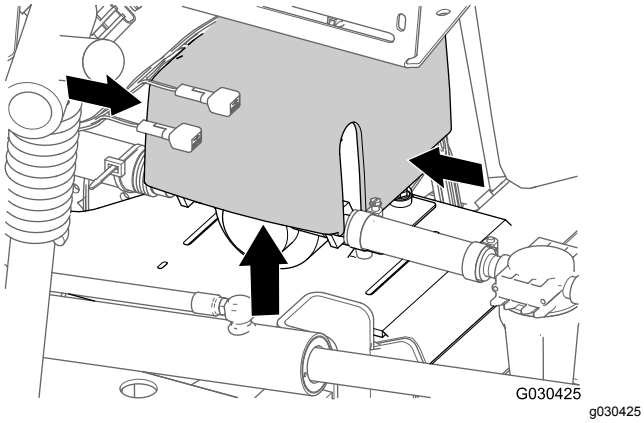

Figure 5

2. Débranchez le connecteur à 6 broches sur le faisceau de la pompe de rinçage du connecteur à 6 douilles sur le faisceau principal arrière (Figure 6).

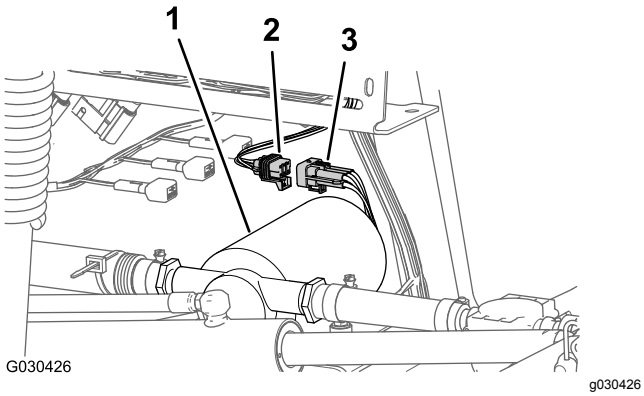

Figure 6

1. Pompe de rinçage
2. Connecteur à 6 douilles (faisceau principal arrière)
3. Connecteur à 6 broches (faisceau de pompe de rinçage)

3

Dépose de l'interrupteur de commande de pression – kit dévidoir pivotant en option

Pièces nécessaires pour cette opération:

1	Cache d'interrupteur (kit dévidoir pivotant – réf. Toro 99-7420)

Procédure

1. Retirez les 2 boulons (5/16 x 3/4") et les 2 contre-écrous (5/16") qui fixent le boîtier de commande à la plaque de montage du dévidoir (Figure 7).

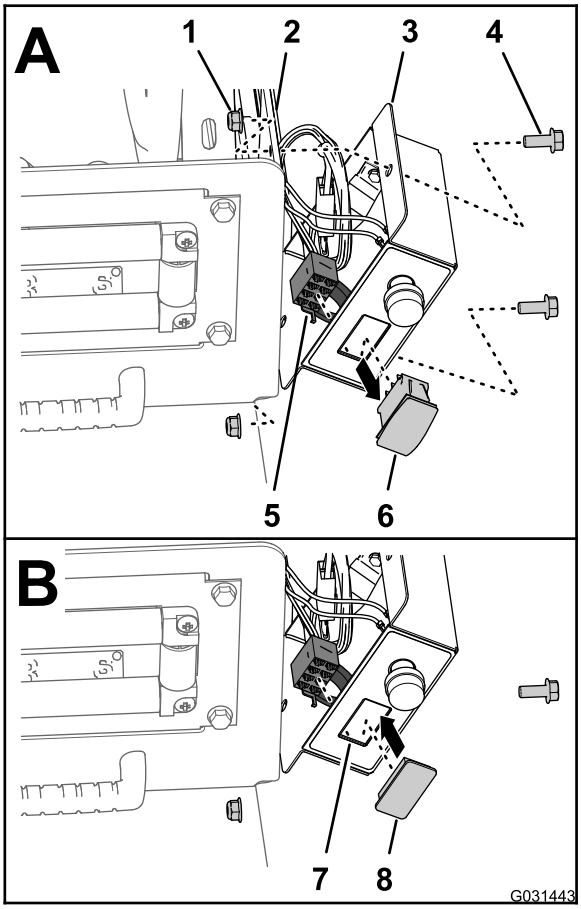

Figure 7

1. Contre-écrou (5/16")
2. Plaque de montage de dévidoir
3. Boîtier de commande
4. Boulon (5/16 x 3/4")
5. Connecteur à 8 douilles (faisceau de boîtier de commande)
6. Interrupteur de commande de pression
7. Ouverture (couvercle de boîtier de commande)
8. Cache d'interrupteur

2. Débranchez le connecteur à 8 douilles du faisceau du boîtier de commande sur l'interrupteur de commande de pression (Figure 7).
3. Acheminez le connecteur à 8 douilles dans le boîtier de commande (Figure 7).
4. Pincez les languettes de verrouillage de l'interrupteur de commande de pression et poussez celui-ci hors du boîtier de commande (Figure 7).

   Remarque: Mettez au rebut l'interrupteur que vous avez retiré de la machine.
5. Placez le cache d'interrupteur en face de l'ouverture dans le boîtier de commande qui était occupée par l'interrupteur que vous venez de retirer (Figure 7).
6. Insérez le cache dans le boîtier de commande jusqu'à ce qu'il s'enclenche solidement dans le couvercle (Figure 7).
7. Placez le boîtier de commande devant la plaque de montage du dévidoir (Figure 7) et fixez le boîtier sur la plaque à l'aide des 2 boulons (5/16 x 3/4") et des 2 contre-écrous (5/16").
8. Serrez les boulons et écrous à un couple de 19,8 à 25,4 N·m.

4

Débranchement du kit traceur à mousse en option

Pièces nécessaires pour cette opération:

2	Ensemble tube (réf. Toro 114–9553)
8	Serre-câble

Dépose des tubes de liquide et d'air de la machine

1. Sur le panneau de connexion du compresseur du kit traceur à mousse, attachez un serre-câble autour des tubes transparent et bleu pour la section de rampe droite (Figure 8).

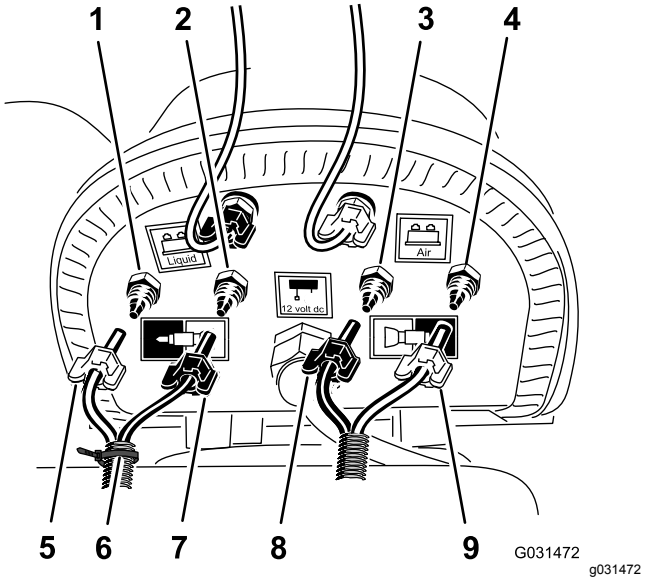

Figure 8

1. Raccord à compression – eau (section de rampe droite – tube bleu)
2. Raccord à compression – air (section de rampe droite – tube transparent)
3. Raccord à compression – eau (section de rampe gauche – tube bleu)
4. Raccord à compression – air (section de rampe gauche – tube transparent)
5. Écrou à compression – air (section de rampe droite – tube bleu)
6. Serre-câble
7. Écrou à compression – eau (section de rampe droite – tube transparent)
8. Écrou à compression (section de rampe gauche – tube bleu)
9. Écrou à compression (section de rampe gauche – tube transparent)

2. Desserrez les écrous à compression des 2 tubes transparents et des 2 tubes bleus reliés aux buses de mousse sur les sections de rampes gauche et droite (Figure 8).
3. Retirez les 4 tubes des raccords à compression des sections de rampe (Figure 8).
4. Sur la section de rampe extérieure, repérez avec du ruban adhésif les tubes de liquide et d'air gauches de la section de rampe gauche et les tubes de liquide et d'air droits de la section de rampe droite.
5. Déplacez en arrière les tubes des buses de mousse sur les sections de rampe gauche et droite et passez-les dans le collier en R près du point de pivotement de la section de rampe (Figure 9).

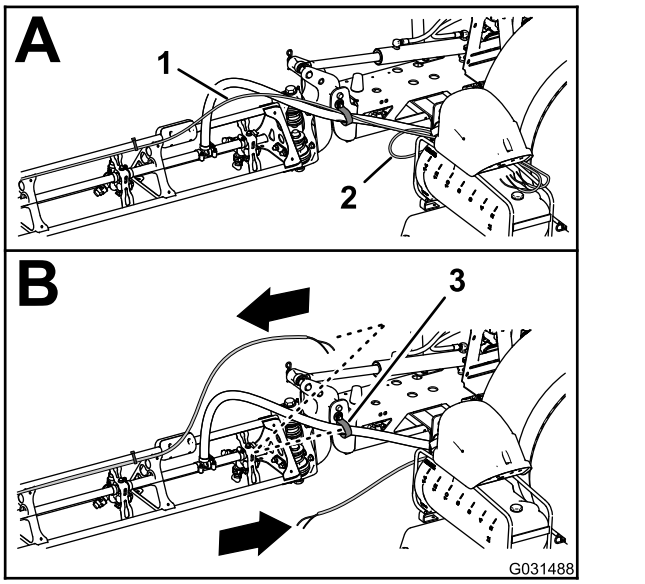

Figure 9

1. Tube – buse de traceur à mousse (section de rampe droite)
2. Tube – buse de traceur à mousse (section de rampe gauche)
3. Collier en R

6. Si votre machine est équipée du **kit extension de rampe centrale**, fixez légèrement l'extrémité libre des tubes de liquide et d'air à la section de rampe extérieure, et sautez les procédures de Dépose des tubes de liquide et d'air de la machine (page 9) et Montage des nouveaux tubes (page 12).

Préparation des nouveaux tubes pour les buses du traceur à mousse

Machines sans le kit d'extension de rampe centrale

1. Retirez les serre-câbles qui fixent les tubes de liquide et d'air du kit traceur à mousse à la section de rampe extérieure (Figure 10).

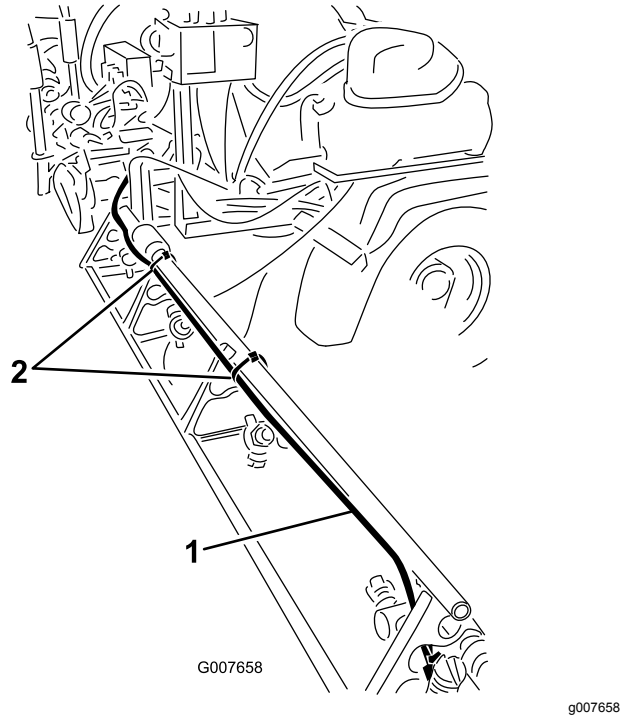

Figure 10

1. Tubes de liquide et d'air (section de rampe droite montrée)
2. Serre-câbles

2. Sur la buse du traceur à mousse, desserrez l'écrou à compression qui fixe le tube bleu (eau) au raccord à compression bleu de la buse (Figure 11).

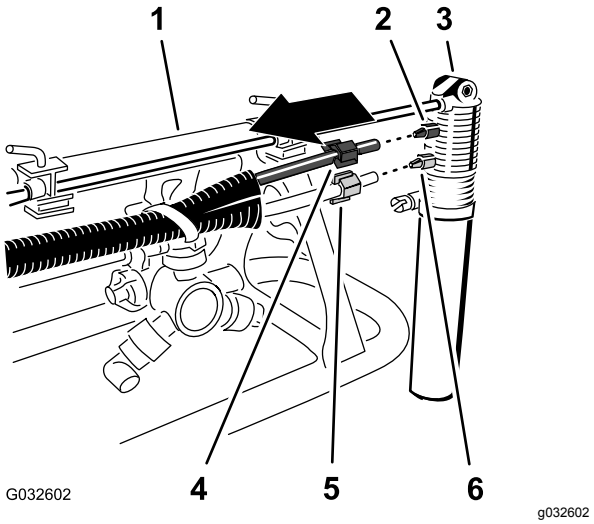

Figure 11

1. Section de rampe extérieure
2. Raccord à compression (bleu)
3. Buse de traceur à mousse
4. Écrou à compression (bleu – tube d'eau bleu)
5. Écrou à compression (blanc – tube d'air transparent)
6. Raccord à compression (blanc)

3. Desserrez l'écrou à compression qui fixe le tube transparent (air) au raccord à compression blanc de la buse du traceur à mousse (Figure 11).
4. Déposez les tubes de liquide et d'air de la machine.
5. Desserrez les écrous à compression aux extrémité des tubes (Figure 11).

   Remarque: Conservez les écrous à compression pour la pose à l'opération 1 de Montage des nouveaux tubes (page 12).
6. Alignez les anciens tubes de liquide et d'air (Figure 12) et les nouveaux (réf. Toro 114–9553).

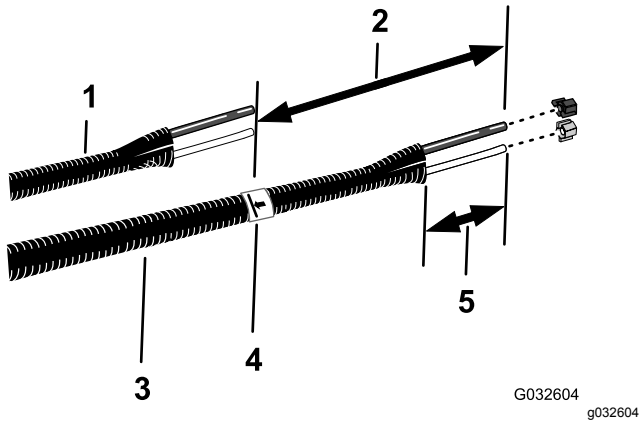

Figure 12

1. Anciens tubes de liquide et d'air
2. 26 cm
3. Nouveaux tubes (réf. Toro 114–9553)
4. Ruban et repère
5. 77 à 102 mm

7. Avec un morceau de ruban adhésif, indiquez la longueur des anciens tubes de liquide et d'air sur les nouveaux tubes.
8. Sur les nouveaux tubes, comptez 26 cm à partir du repère que vous avez effectué à l'opération 7, marquez les tubes et coupez-les au second emplacement (plus long) (Figure 12).
9. Si les anciens tubes de liquide et d'air sont repérés par un serre-câble, repérez aussi les nouveaux tubes avec un serre-câble, sinon, passez à l'opération 10.

   Remarque: Vous n'avez plus besoin des anciens tubes de liquide et d'air.
10. Retirez 77 à 102 mm de la gaine à chaque extrémité des tubes (Figure 12).
11. Répétez les opérations 1 à 10 pour les tubes de liquide et d'air de l'autre côté de la machine.

Montage des nouveaux tubes

Machines sans le kit d'extension de rampe centrale

1. Glissez l'écrou à compression bleu au bout du tube bleu et l'écrou à compression blanc au bout du tube transparent (Figure 13).

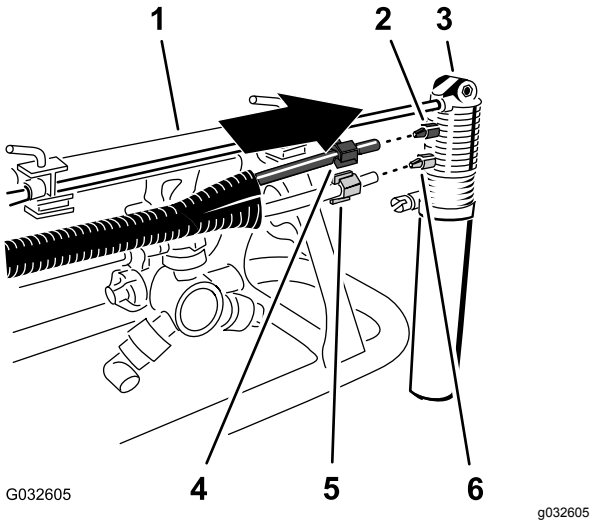

Figure 13

1. Section de rampe extérieure
2. Raccord à compression (bleu)
3. Buse de traceur à mousse
4. Écrou à compression (bleu – tube d'eau bleu)
5. Écrou à compression (blanc – tube d'air transparent)
6. Raccord à compression (blanc)

2. Placez le bout du tube transparent muni de l'écrou à compression blanc devant le raccord à compression blanc de la buse du traceur à mousse, et serrez l'écrou à la main (Figure 13).
3. Placez le bout du tube bleu muni de l'écrou à compression bleu devant le raccord à compression bleu de la buse du traceur à mousse, et serrez l'écrou à la main (Figure 13).
4. Acheminez les tubes à l'arrière de la barre de support supérieure de la section de rampe extérieure, comme montré à la Figure 14.

   Important: **Si les tubes sont placés du mauvais côté de la barre de support supérieure, ils seront pincés entre le berceau et la section de rampe extérieure quand les rampes sont à la position de transport.**

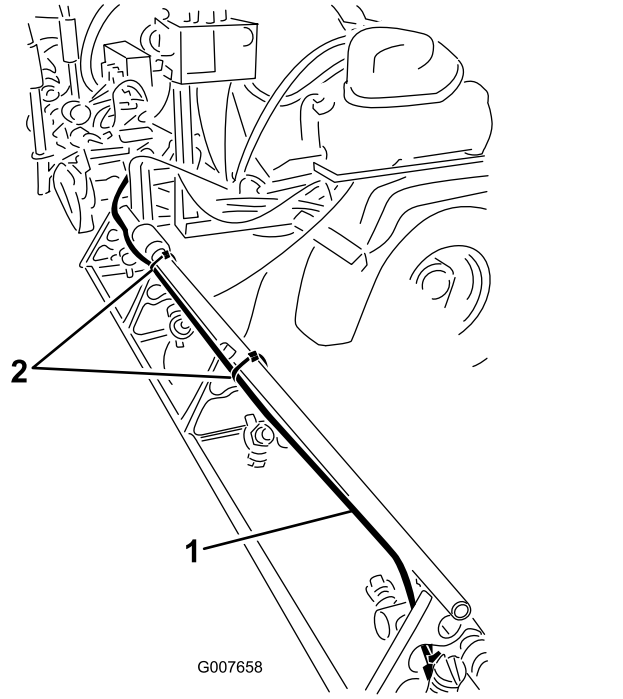

g007658

Figure 14

1. Tubes (section de rampe droite montrée)
2. Serre-câbles

5. Attachez les tubes au trou du support de buse à l'aide d'un serre-câble, comme montré à la Figure 15.

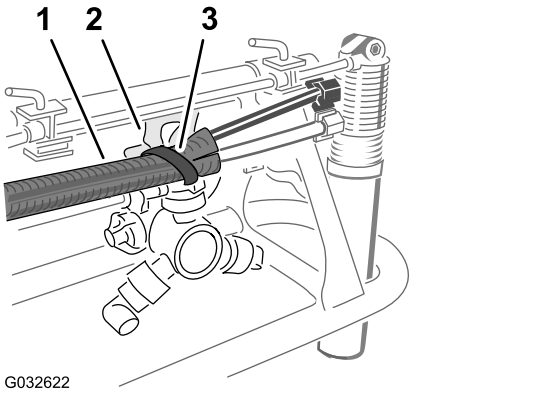

g032622

Figure 15

1. Tubes
2. Support de buse
3. Serre-câble

6. Attachez les tubes à la section de rampe extérieure à l'aide de serre-câbles, comme montré à la Figure 14.
7. Fixez légèrement l'extrémité libre des tubes à la section de rampe extérieure.
8. Répétez les opérations 1 à 6 pour les tubes de l'autre côté de la machine.

5

Débranchement du kit rampe ultrasonique en option

Aucune pièce requise

Débranchement du faisceau de câblage au niveau du collecteur de vérin de levage

Kit rampe ultrasonique en option

1. Débranchez le connecteur à 2 broches du faisceau de rampe sonique du connecteur à 2 douilles du solénoïde d'activation de vérin droit sur le collecteur de vérin de levage (Figure 16).

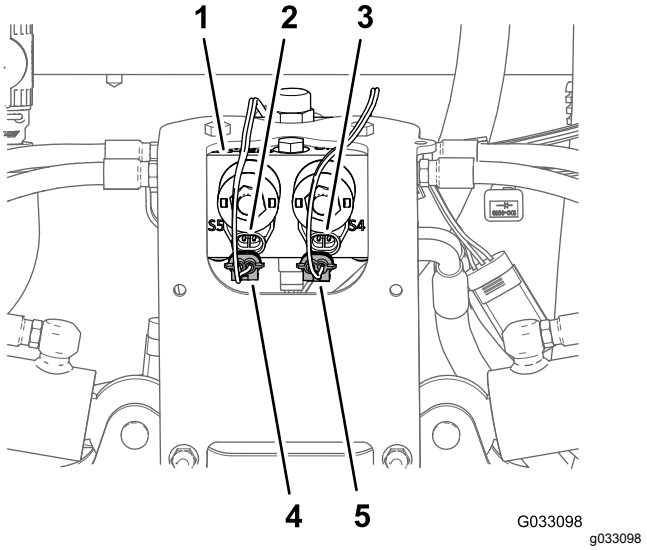

g033098

Figure 16

1. Collecteur de vérin de levage
2. Connecteur à 2 broches (collecteur de vérin de levage – activation du vérin gauche)
3. Connecteur à 2 broches (collecteur de vérin de levage – activation du vérin droit)
4. Connecteur à 2 douilles (faisceau de rampe sonique – activation du vérin gauche)
5. Connecteur à 2 douilles (faisceau de rampe sonique – activation du vérin droit)

2. Débranchez le connecteur à 2 broches du faisceau de rampe sonique du connecteur à 2 douilles du solénoïde d'activation de vérin

gauche sur le collecteur de vérin de levage (Figure 16).

3. Débranchez le connecteur à 2 douilles du faisceau du kit de finition pour rampe sonique (Figure 17) du connecteur à 2 broches des solénoïdes du collecteur de vérin de levage comme suit :

   Remarque: Ne retirez pas le faisceau de câblage de rampe sonique de la machine.

   - Section de rampe gauche levée
   - Section de rampe droite levée
   - Section de rampe gauche abaissée
   - Section de rampe droite abaissée

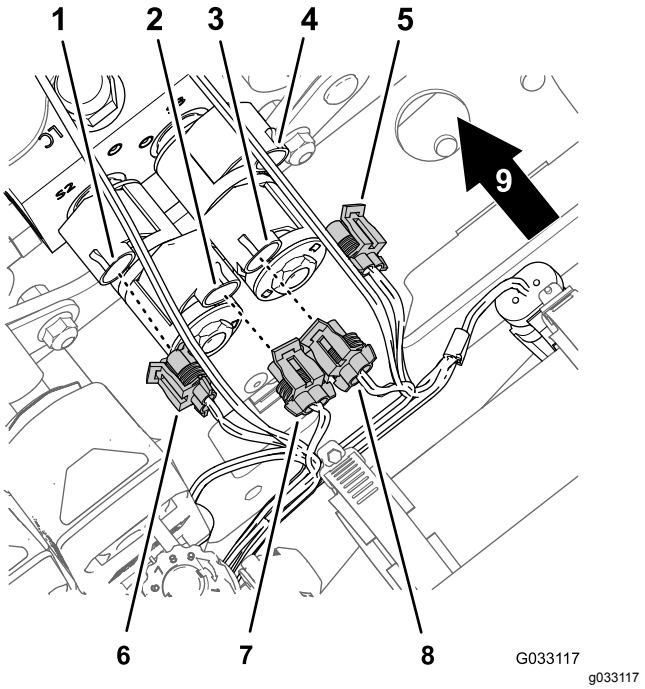

Figure 17

1. Connecteur à 2 broches (collecteur de vérin de levage – section de rampe gauche abaissée)
2. Connecteur à 2 broches (collecteur de vérin de levage – section de rampe gauche levée)
3. Connecteur à 2 broches (collecteur de vérin de levage – section de rampe droite levée)
4. Connecteur à 2 broches (collecteur de vérin de levage – section de rampe droite abaissée)
5. Connecteur à 2 douilles (faisceau de câblage de kit de finition pour rampe sonique – section de rampe droite abaissée)
6. Connecteur à 2 douilles (faisceau de câblage de kit de finition pour rampe sonique – section de rampe gauche abaissée)
7. Connecteur à 2 douilles (faisceau de câblage de kit de finition pour rampe sonique – section de rampe gauche levée)
8. Connecteur à 2 douilles (faisceau de câblage de kit de finition pour rampe sonique – section de rampe droite levée)
9. Arrière de la machine

Débranchement du câble du capteur ultrasonique du faisceau

1. Débranchez le connecteur à 3 douilles du faisceau de rampe sonique du connecteur à 3 broches du câble du capteur ultrasonique droit (Figure 18)

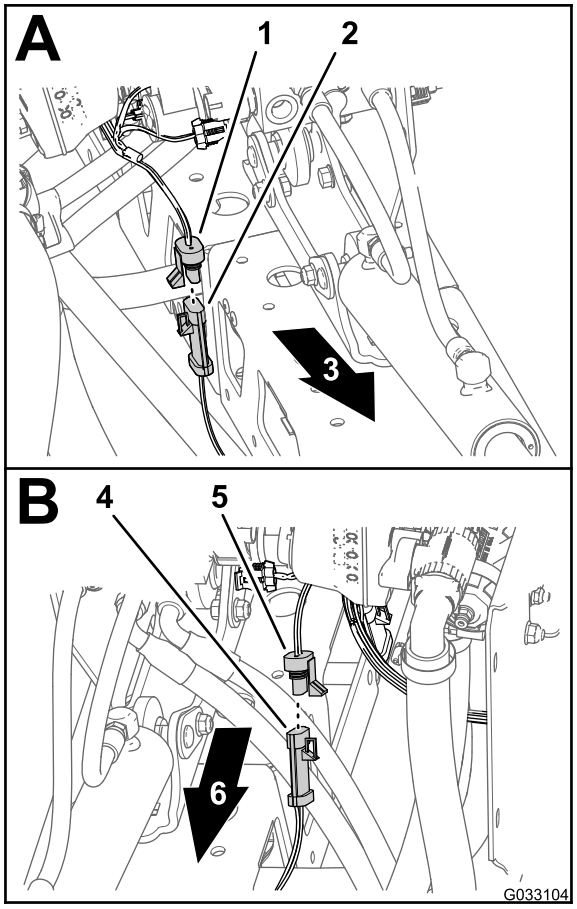

g033104

Figure 18

1. Connecteur à 3 douilles (faisceau de rampe sonique – capteur droit)
2. Connecteur à 3 broches (câble – capteur ultrasonique droit)
3. Côté droit de la machine
4. Connecteur à 3 broches (câble – capteur ultrasonique gauche)
5. Connecteur à 3 douilles (faisceau de rampe sonique – capteur gauche)
6. Côté gauche de la machine

2. Débranchez le connecteur à 3 douilles du faisceau de rampe sonique du connecteur à 3 broches du câble du capteur ultrasonique gauche (Figure 18)
3. Rassemblez les câbles des capteurs ultrasoniques sur les sections de rampe gauche et droite.

   Remarque: Ne retirez pas le faisceau de câblage de rampe sonique de la machine.

6

Dépose du couvercle de la section centrale (11 buses) du kit rampe couverte en option

Aucune pièce requise

Procédure

1. Tout en soutenant le couvercle de la section centrale (11 buses), retirez les 4 boulons à embase (5/16 x 1-1/4") et les 2 brides qui fixent le couvercle sur son support (Figure 19).

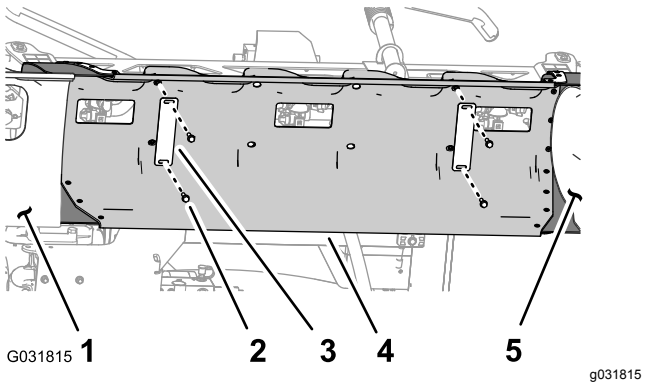

g031815

Figure 19

1. Couvercle de section de rampe (gauche)
2. Boulon à embase (5/16 x 1-1/4")
3. Bride de couvercle
4. Couvercle de section centrale
5. Couvercle de section de rampe (droite)

2. Déposez le couvercle de la section centrale de la machine (Figure 20).

   Remarque: Conservez le couvercle pour l'assemblage, les brides et les boulons à embase pour le montage aux opérations 1 et 2 de Montage du couvercle de la section centrale (page 86).

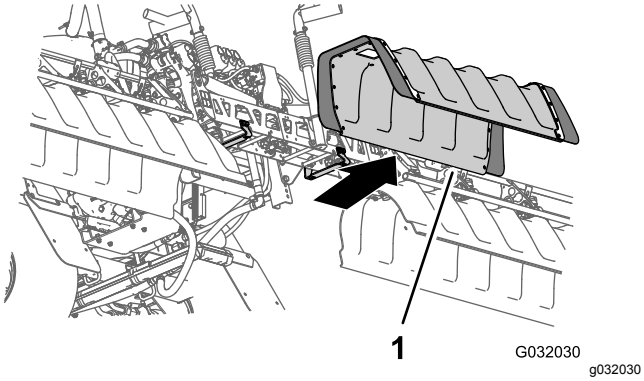

Figure 20

1. Couvercle de section centrale

7

Dépose du carénage de soubassement

Aucune pièce requise

Procédure

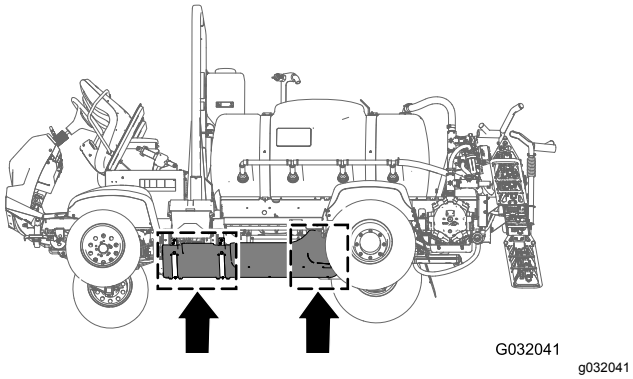

Figure 21

1. Retirez les 7 boulons à embase (5/16 x 7/8") et les 7 rondelles (5/16") qui fixent l'arrière du carénage de soubassement au châssis de la machine (Figure 22).

   Remarque: Conservez les boulons à embase et les rondelles pour le montage à l'opération 5 de 24 Pose du carénage de soubassement (page 59).

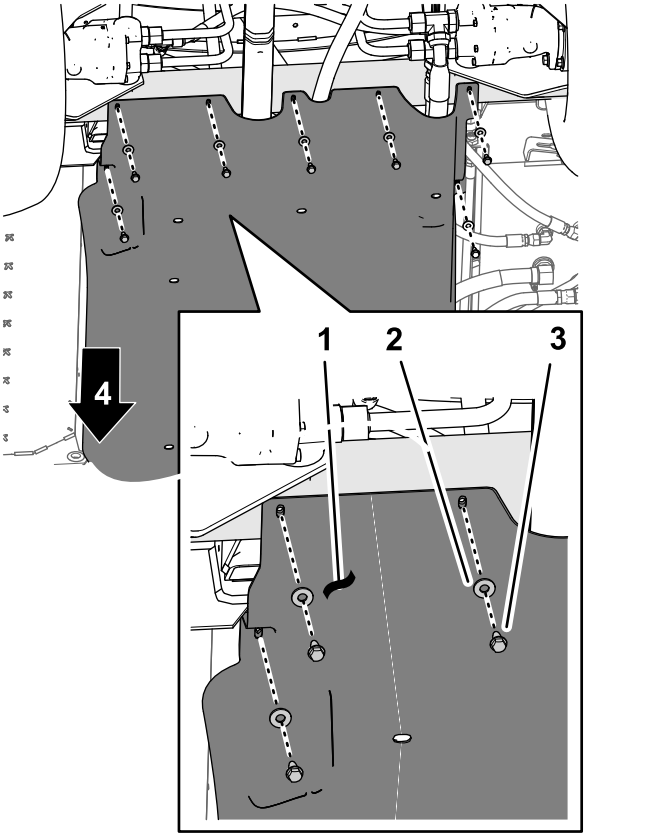

Figure 22

1. Carénage de soubassement
2. Rondelles (5/16")
3. Boulons à embase (5/16 x 7/8")
4. Avant de la machine

2. Retirez les 4 contre-écrous à embase (5/16") des boulons et le boulon de carrosserie qui fixent les barrettes de support du carénage de soubassement aux supports du moteur de la machine (Figure 23).

   Remarque: Ne retirez pas les boulons de la machine. Conservez les contre-écrous à embase pour la pose à l'opération 3 de 24 Pose du carénage de soubassement (page 59).

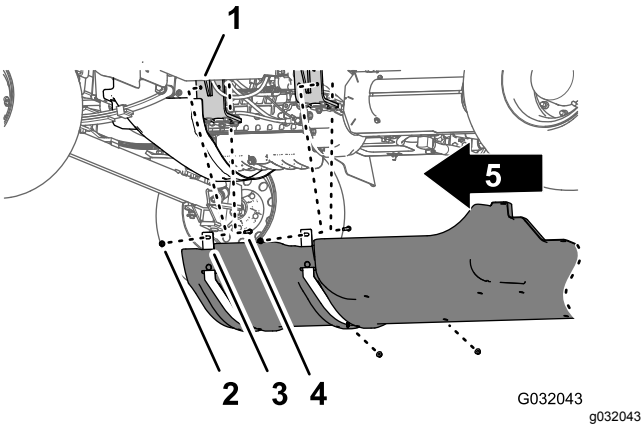

Figure 23

1. Support du moteur
2. Boulon – montré pour plus de clarté ; ne pas le retirer
3. Barrettes de support (carénage de soubassement)
4. Contre-écrous à embase (5/16")
5. Avant de la machine

3. Soulevez les barrettes de support par-dessus les boulons qui fixent le carénage de soubassement aux supports du moteur.
4. Déposez le carénage de soubassement de la machine (Figure 22 et Figure 23).

8

Dépose du module de commande du moteur et du support de montage (pour les machines à moteur à essence uniquement)

Aucune pièce requise

Procédure

1. Retirez les 3 boulons à embase et 1 écrou à embase qui fixent le support de montage du module de commande du moteur au support du moteur et du boîtier auxiliaire du moteur (Figure 24).

   Remarque: Conservez les boulons à embase et l'écrou à embase pour le montage à l'opération 2 de 23 Pose du module de commande du moteur et du support de montage (machines à moteur à essence uniquement) (page 58).

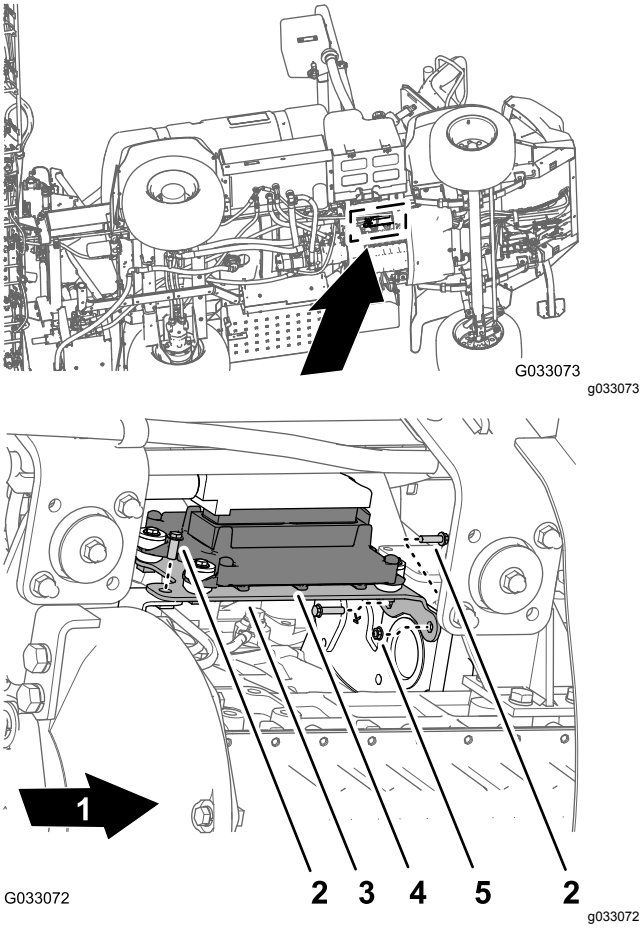

Figure 24

1. Avant de la machine
2. Boulon à embase
3. Support de montage
4. Module de commande du moteur
5. Écrou à embase

2. Déplacez le module de commande du moteur et le support de montage vers le bas et l'arrière pour accéder aux connecteurs des faisceaux de câblage avant et arrière de la machine.

   Remarque: Ne retirez pas et ne débranchez pas le module de commande du moteur.

9

Débranchement du tube de détection de pression pour le manomètre de planche de bord

Aucune pièce requise

Débranchement du tube de détection de pression pour le manomètre de planche de bord

Machines sans le kit dévidoir en option

Remarque: Si la machine est équipée d'un kit pistolet-pulvérisateur en option, voir Débranchement du tube de détection de pression et du flexible d'alimentation (page 18).

1. Poussez la bague de blocage du raccord de tube dans l'embout de la vanne de section de rampe droite (Figure 25).

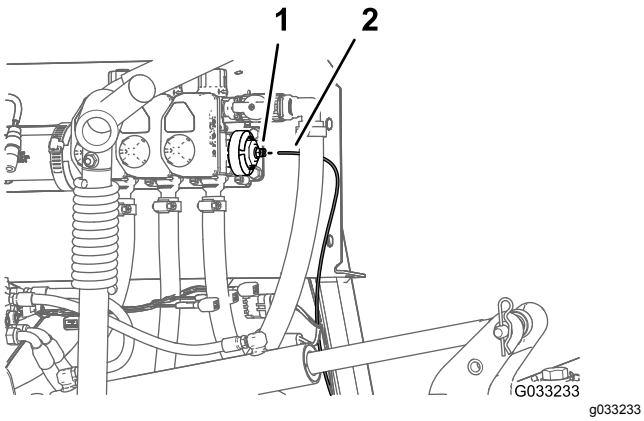

Figure 25

1. Raccord de tube (embout de vanne de section de rampe droite)
2. Tube de détection de pression

2. Tirez le tube de détection de pression du manomètre de planche de bord hors du raccord de tube (Figure 25).

Débranchement du tube de détection de pression et du flexible d'alimentation

Kit pistolet-pulvérisateur en option ou kit dévidoir pivotant en option

1. Poussez la bague de blocage du raccord de tube dans le raccord coudé à 90° de la vanne de section de rampe droite (Figure 26 ou Figure 27).

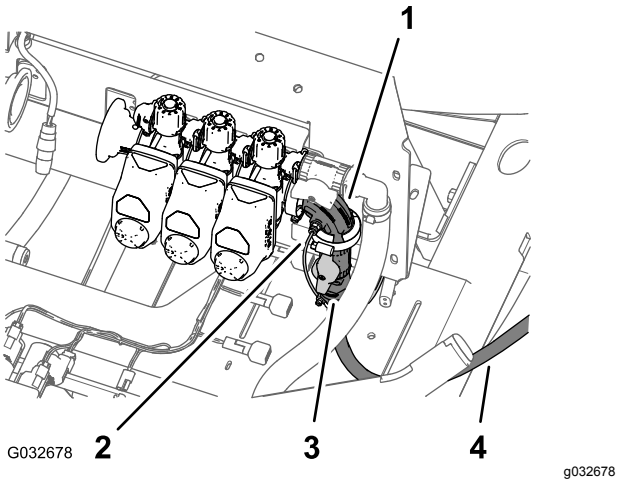

Figure 26

Kit pistolet-pulvérisateur en option

1. Raccord coudé à 90° (vanne de section de rampe droite)
2. Tube de détection de pression (manomètre de planche de bord)
3. Vanne de coupure (pistolet-pulvérisateur)
4. Flexible d'alimentation (pistolet-pulvérisateur)

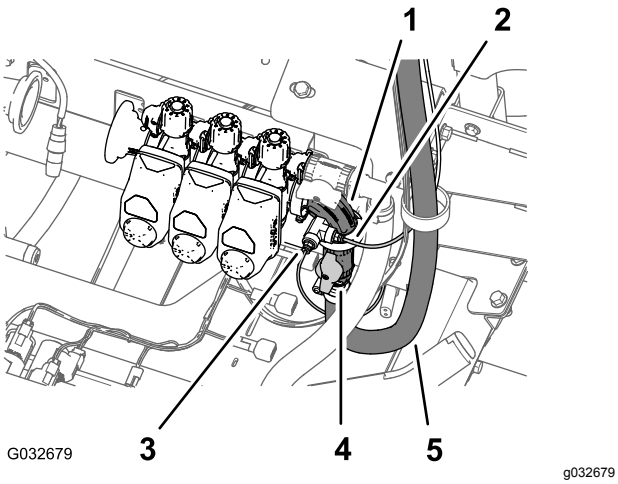

Figure 27

Kit dévidoir pivotant en option

1. Raccord coudé à 90° (vanne de section de rampe droite)
2. Tube de détection de pression (manomètre de dévidoir)
3. Tube de détection de pression (manomètre de planche de bord)
4. Vanne de coupure (dévidoir pivotant)
5. Flexible d'alimentation (dévidoir pivotant)

2. Tirez le tube de détection de pression du manomètre de planche de bord hors du raccord de tube (Figure 26 ou Figure 27).

   Remarque: Ne détachez pas le raccord coudé à 90° de la vanne de coupure associée au flexible d'alimentation du dévidoir de la bride sur la vanne de section de rampe droite.

10

Retrait du faisceau de câblage arrière de la machine

Pièces nécessaires pour cette opération:

1	Faisceau de câblage arrière

Débranchement des faisceaux de câblage avant et arrière

Remarque: Utilisez un appareil de levage quand vous débranchez les faisceaux avant et arrière.

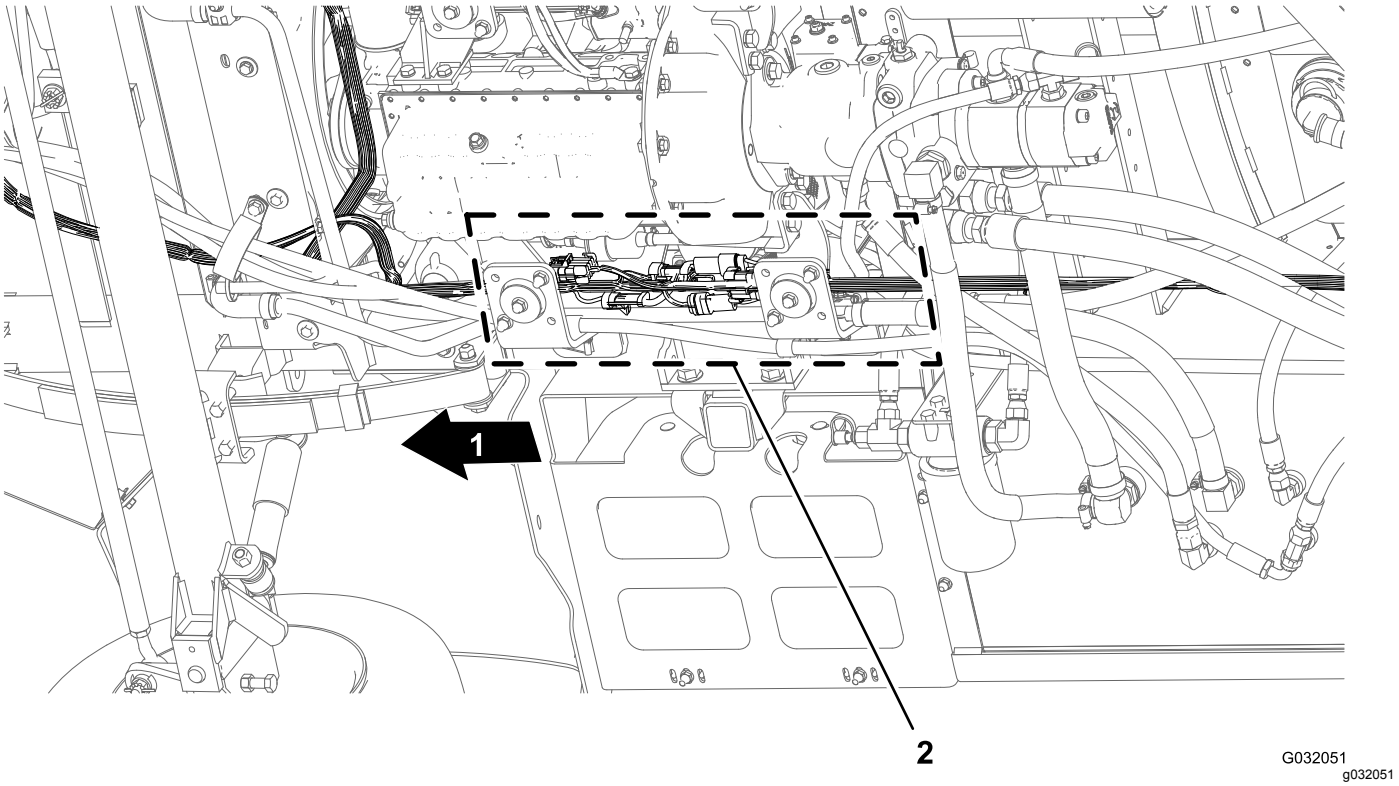

Figure 28

1. Avant de la machine
2. Interfaces de connexion (faisceaux de câblage avant et arrière)

1. En passant sous la machine, le long du tube de cadre droit, localisez les connecteurs pour les faisceaux avant et arrière de la machine (Figure 28).
2. Débranchez les 6 paires de connecteurs entre les faisceaux avant et arrière, comme montré de la Figure 29 à la Figure 34.

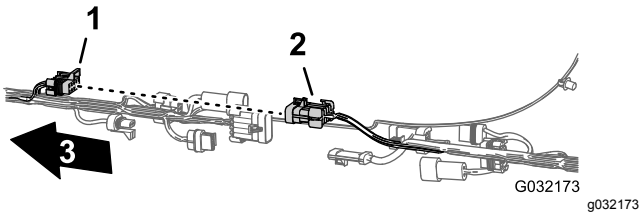

Figure 29

1. Connecteur à 10 douilles – interconnexion de faisceau de pulvérisateur (faisceau avant)
2. Connecteur à 10 broches – interconnexion de faisceau de pulvérisateur (faisceau arrière)
3. Avant de la machine

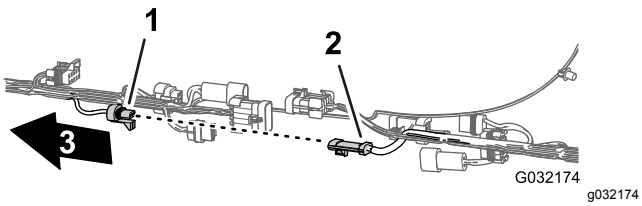

Figure 30

1. Connecteur à 3 douilles – débitmètre (faisceau avant)
2. Connecteur à 3 broches – débitmètre (faisceau arrière)
3. Avant de la machine

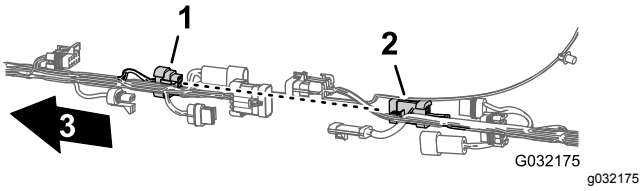

Figure 31

1. Connecteur à 8 douilles – interconnexion de faisceau de pulvérisateur (faisceau avant)
2. Connecteur à 8 broches – interconnexion de faisceau de pulvérisateur (faisceau arrière)
3. Avant de la machine

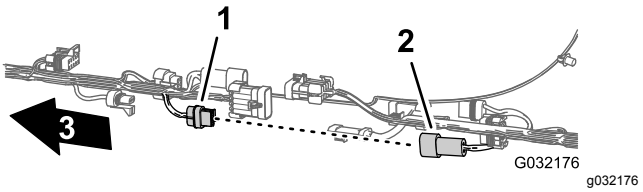

Figure 32

1. Connecteur à 2 douilles – pompe de rinçage (faisceau avant)
2. Connecteur à 2 broches – pompe de rinçage (faisceau arrière)
3. Avant de la machine

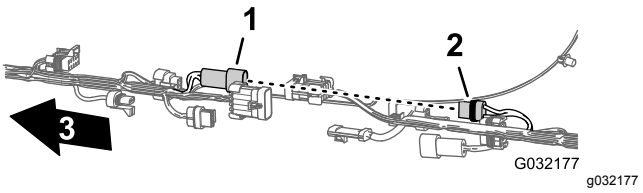

Figure 33

1. Connecteur à 2 broches – dévidoir (faisceau avant)
2. Connecteur à 2 douilles – dévidoir (faisceau arrière)
3. Avant de la machine

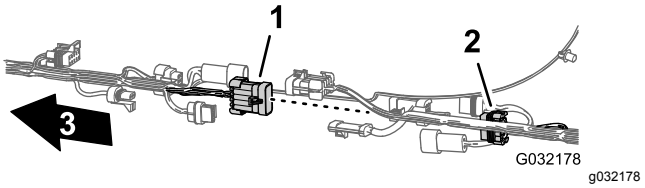

Figure 34

1. Connecteur à 10 broches – interconnexion de faisceau de pulvérisateur (faisceau avant)
2. Connecteur à 10 douilles – interconnexion de faisceau de pulvérisateur (faisceau arrière)
3. Avant de la machine

3. Retirez les 3 clips sapin qui fixent le faisceau arrière dans les trous du tube de cadre droit de la machine (Figure 35).

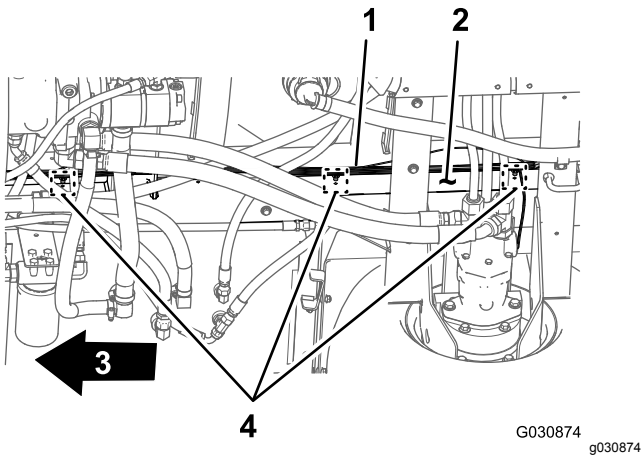

Figure 35

1. Faisceau de câblage arrière
2. Tube de cadre droit
3. Avant de la machine
4. Clips sapin

Débranchement des connecteurs des composants

1. À l'arrière de la machine (entre le tube de cadre droit et l'aile droite), débranchez le connecteur à 3 broches du faisceau du capteur de vitesse sur le moteur de traction hydraulique droit du connecteur à 3 douilles du faisceau principal arrière (Figure 36).

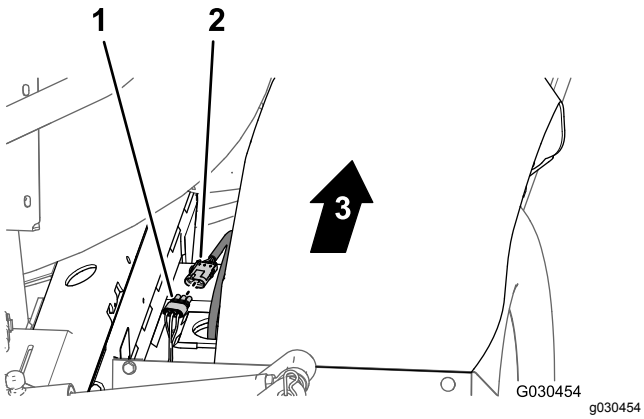

Figure 36

1. Connecteur à 3 douilles (faisceau principal arrière)
2. Connecteur à 3 broches (faisceau de moteur hydraulique
3. Avant de la machine

2. À l'arrière du support du collecteur, débranchez le connecteur à 3 douilles de la vanne d'agitation et les connecteurs à 3 broches des 3 vannes de section de rampe (Figure 37).

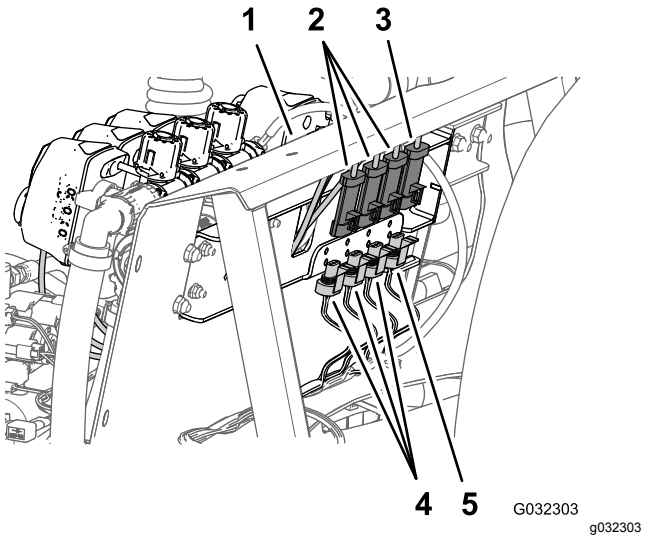

Figure 37

1. Support de collecteur
2. Connecteurs à 3 douilles (faisceaux de vannes de section de rampe)
3. Connecteur à 3 douilles (faisceau de vanne d'agitation)
4. Connecteurs à 3 broches (faisceau de machine – arrière)
5. Connecteur à 3 broches (faisceau de machine – arrière)

3. Retirez les clips sapin qui fixent le faisceau arrière dans les trous sur le côté avant et la plaque inférieure du support de collecteur (Figure 38).

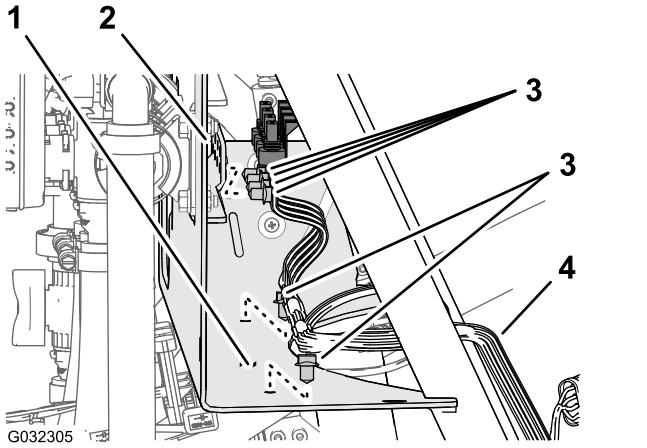

Figure 38

1. Support de collecteur (plaque inférieure)
2. Support de collecteur (côté avant)
3. Clip sapin
4. Faisceau de câblage arrière

4. À l'arrière de la la machine, débranchez les connecteurs à 2 douilles suivants (Figure 39) du collecteur de vérin de levage comme suit :

   Remarque: Pour les machines avec kit rampe ultrasonique, voir Débranchement du faisceau

de câblage au niveau du collecteur de vérin de levage (page 13).

- Solénoïde de levée – côté droit
- Solénoïde de levée – côté gauche
- Solénoïde d'activation
- Solénoïde de descente – côté droit
- Solénoïde de descente – côté gauche

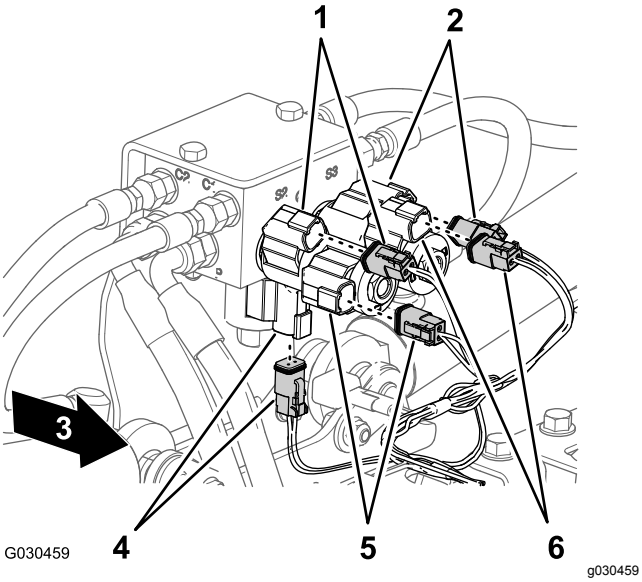

Figure 39

1. Levée – côté droit (solénoïde et connecteur de faisceau principal)
2. Levée – côté gauche (solénoïde et connecteur de faisceau principal)
3. Avant de la machine
4. Activation (solénoïde et connecteur de faisceau principal)
5. Descente – côté droit (solénoïde et connecteur de faisceau principal)
6. Descente – côté gauche (solénoïde et connecteur de faisceau principal)

5. À l'arrière de la machine, du côté intérieur de la pompe de pulvérisation, débranchez le connecteur à 2 douilles du faisceau principal arrière du connecteur à 2 broches du relais de la pompe (Figure 40).

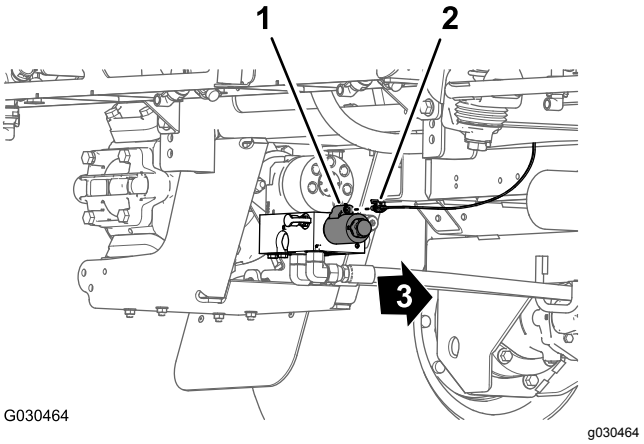

Figure 40

1. Connecteur à 2 broches (relais de pompe)
2. Connecteur à 2 douilles (faisceau principal arrière)
3. Avant de la machine

6. Retirez le clip sapin qui fixe le faisceau arrière (Figure 41) dans les trous du tube transversal arrière (vers l'arrière des moteurs de traction hydrauliques).

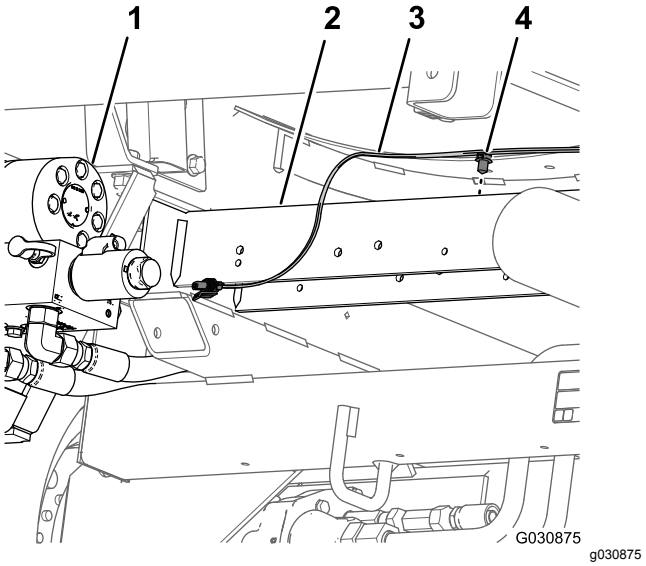

Figure 41

1. Pompe de pulvérisateur
2. Tube transversal arrière
3. Faisceau de câblage arrière
4. Clip sapin

7. Détachez le tube de détection de pression du manomètre de planche de bord du faisceau de câblage arrière de la machine (Figure 42).

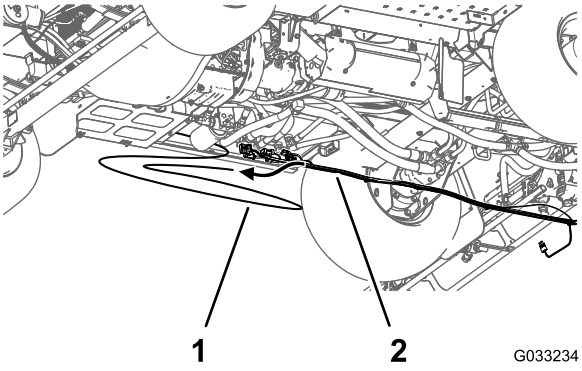

Figure 42

1. Tube de détection de pression (manomètre de planche de bord)
2. Faisceau de câblage arrière

8. Retirez le faisceau de câblage arrière de la machine.

   Remarque: Vous n'avez plus besoin du faisceau principal arrière que vous avez retiré de la machine.

11

Dépose de l'interrupteur de régulation de débit

Pièces nécessaires pour cette opération:

1	Serre-câble
1	Cache d'interrupteur

Procédure

1. Sous la planche de bord de la machine, pincez les languettes de verrouillage de l'interrupteur de régulation de débit et poussez celui-ci hors de la planche de bord (Figure 43).

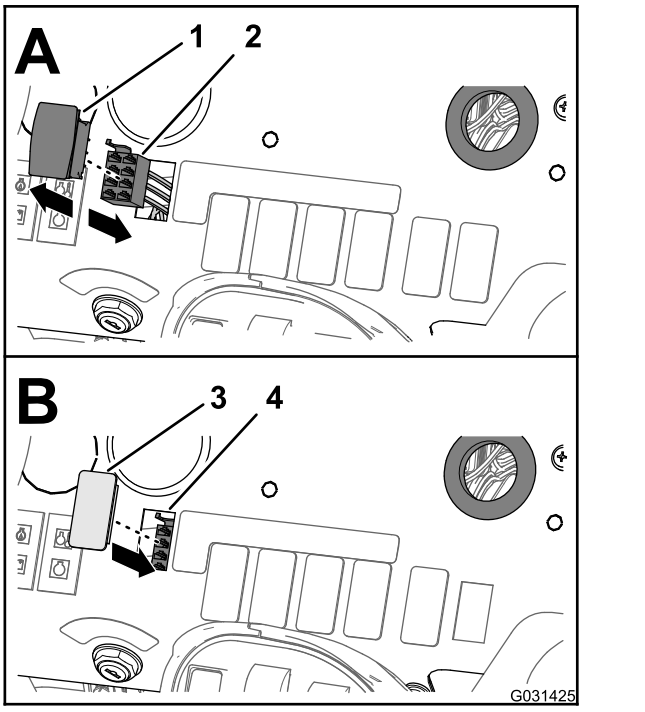

Figure 43

1. Interrupteur de régulation de débit
2. Connecteur à 8 douilles (faisceau avant)
3. Cache d'interrupteur
4. Ouverture (planche de bord)

2. Débranchez le connecteur à 8 douilles du faisceau avant de la machine (identifié par « RATE SWITCH ») du connecteur à 8 broches de l'interrupteur (Figure 43).

   Remarque: Vous n'avez plus besoin de l'interrupteur de régulation de débit que vous avez retiré de la machine.

3. Passez la branche du faisceau avant de l'interrupteur de débit dans l'ouverture de la planche de bord et attachez-la contre le faisceau avant avec un serre-câble.
4. Placez le cache d'interrupteur en face de l'ouverture dans la planche de bord occupée par l'interrupteur de débit précédemment (Figure 43).
5. Insérez le cache dans la planche de bord jusqu'à ce qu'il s'enclenche solidement dedans (Figure 43).

12

Dépose des vannes de section de rampe

Pièces nécessaires pour cette opération:

3	Chapeau (raccord rapide)
3	Étrier de fixation

Dépose du tube de raccordement et de l'adaptateur réducteur

1. Desserrez les 4 boulons à embase (1/4 x 3/4") et les 4 contre-écrous à embase (1/4") qui fixent les 3 vannes de section au support de collecteur (Figure 44).

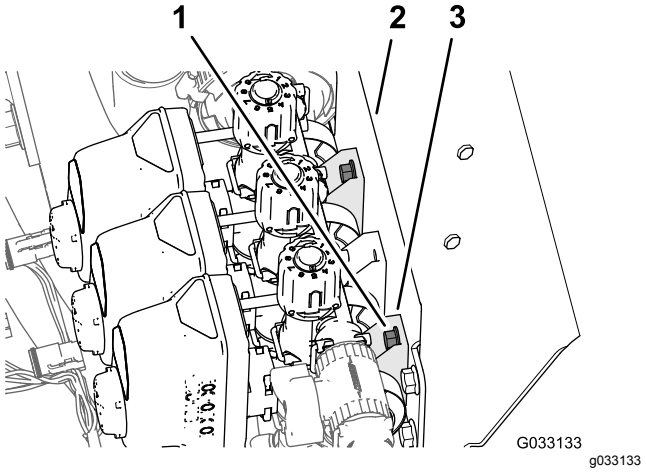

Figure 44

1. Boulons à embase (1/4 x 3/4")
2. Boîtier de vannes (vanne de section)
3. Support de collecteur

2. Retirez les 2 colliers à bride qui fixent le raccord droit aux raccords adaptateurs sur la vanne d'agitation et la vanne de section de rampe gauche (Figure 45).

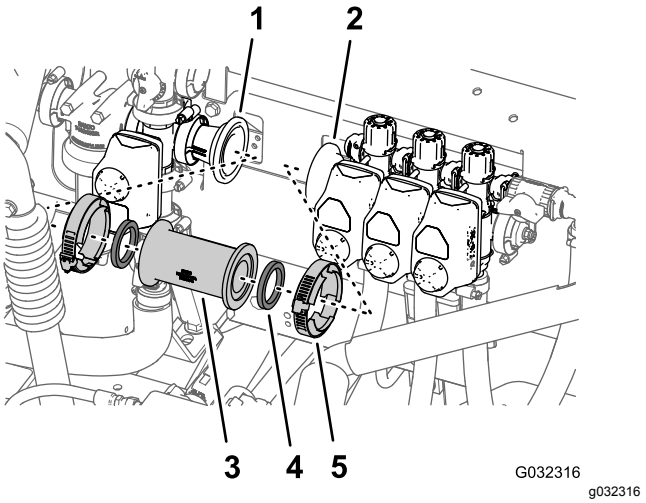

Figure 45

1. Raccord adaptateur (sur la vanne d'agitation)
2. Raccord adaptateur (sur la vanne de section de rampe gauche)
3. Raccord droit
4. Joint
5. Collier bride

3. Déposez le raccord droit et les 2 joints de la machine (Figure 45).

   Remarque: Conservez les colliers et les joints pour la pose à l'opération 2 de Assemblage du débitmètre et du transducteur de pression (page 40), et les opérations 1 et 2 de Montage du débitmètre et du transducteur de pression sur la machine (page 41).

4. Déposez le collier de 76 mm qui fixe le raccord adaptateur et le joint (2-1/4") à la bride de la vanne de section de rampe gauche, et déposez l'adaptateur, le collier et le joint de la machine (Figure 46).

   Remarque: Conservez l'adaptateur réducteur, le collier bride et le joint pour la pose des opérations 4 et 3 de Assemblage du débitmètre et du transducteur de pression (page 40).

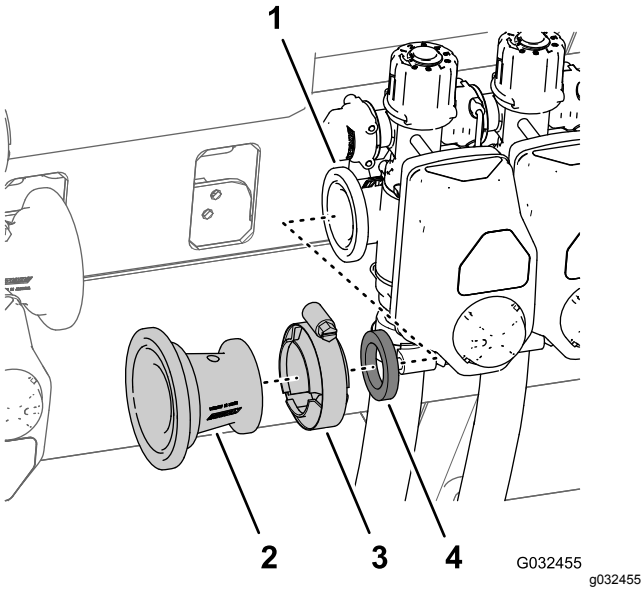

Figure 46

1. Bride (vanne de section de rampe gauche)
2. Adaptateur réducteur
3. Collier bride (76 mm)
4. Joint

Dépose des flexibles de section de rampe

1. Sur la section de rampe extérieure, retirez le collier qui fixe le flexible d'alimentation de la section de rampe au raccord en T cannelé (Figure 47).

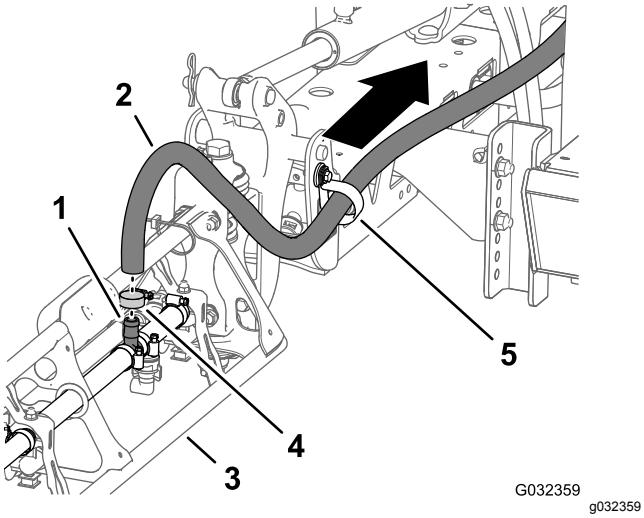

Figure 47

1. Raccord en T cannelé
2. Flexible d'alimentation (section de rampe extérieure)
3. Section de rampe extérieure
4. Collier
5. Collier en R

2. Débranchez le flexible du raccord en T (Figure 47).
3. Sortez l'extrémité libre du flexible du collier en R (Figure 47).
4. Répétez les opérations 1 à 3 pour le flexible d'alimentation sur l'autre section de rampe extérieure.
5. Sous la section de rampe centrale, retirez le collier qui fixe le flexible d'alimentation de la section de rampe au raccord en T cannelé (Figure 48).

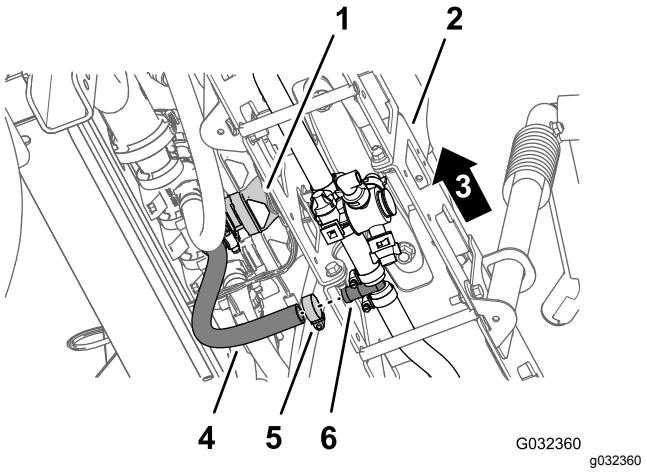

Figure 48

1. Vanne de section de rampe centrale
2. Section de rampe centrale
3. Côté gauche de la machine
4. Flexible (section de rampe centrale)
5. Collier
6. Raccord en T cannelé

6. Retirez les étriers qui fixent les raccords droits cannelés sur les vannes de section de rampe gauche, centrale et droite (Figure 49).

   Remarque: Conservez les étriers en vue de la pose à la section Montage des flexibles sur les vannes de buse 7 à 10 (page 53).

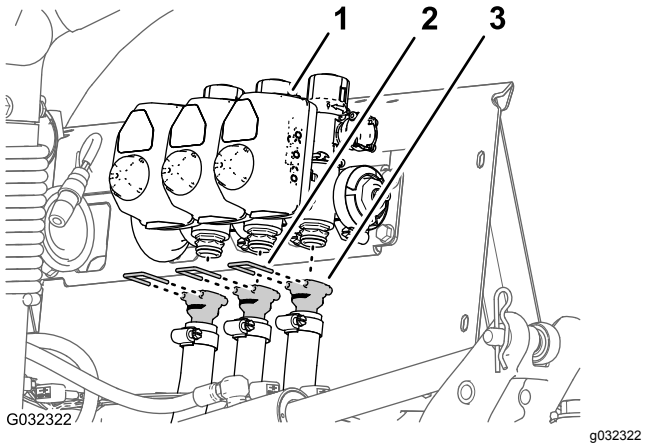

Figure 49

1. Vanne de section de rampe
2. Étrier de fixation
3. Raccord cannelé droit

7. Retirez les flexibles des vannes de section de rampe gauche, centrale et droite de la machine (Figure 49).

   Remarque: Vous n'avez plus besoin des flexibles des vannes de section de rampe gauche, centrale et droite.

Dépose de la vanne de coupure et des flexibles de dérivation

1. À l'extrémité inférieure du flexible de dérivation supérieur, retirez le boulon à embase (5/16 x 3/4"), la rondelle (5/16") et le collier en R qui fixent le flexible de dérivation supérieur à la plaque de serrage arrière de la machine (Figure 50 et Figure 51).

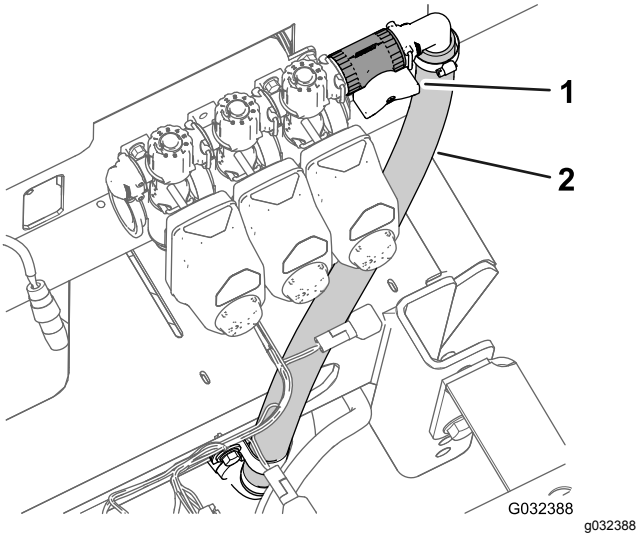

Figure 50

1. Vanne de coupure
2. Flexible de dérivation supérieur

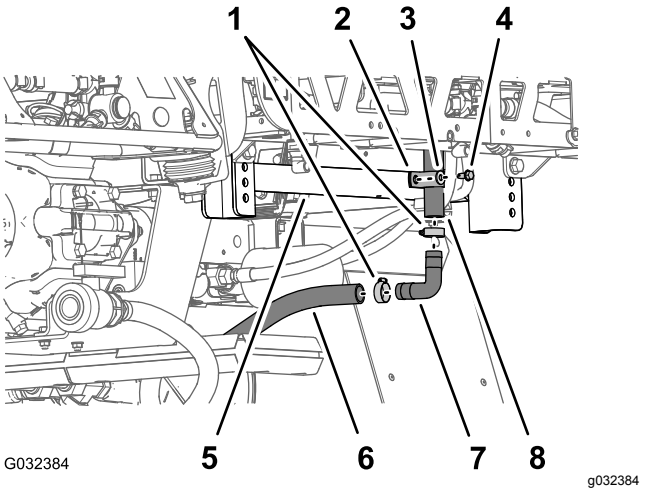

Figure 51

1. Collier
2. Collier en R
3. Rondelle (5/16")
4. Boulon à embase (5/16 x 3/4")
5. Plaque de serrage arrière (cadre de châssis)
6. Flexible de dérivation inférieur
7. Raccord à 90° cannelé
8. Flexible de dérivation supérieur

2. Retirez les 2 colliers qui fixent les flexibles de dérivation supérieur et inférieur sur le raccord à 90° cannelé (Figure 51).
3. Déposez le raccord à 90° cannelé des flexibles (Figure 51).

   Remarque: Conservez le raccord à 90° cannelé et les 2 colliers pour le montage aux opérations 8 et 9.
4. Retirez les colliers qui fixent le flexible de vanne de vidange et le flexible de vidange du réservoir arrière sur le raccord en T cannelé (Figure 52).

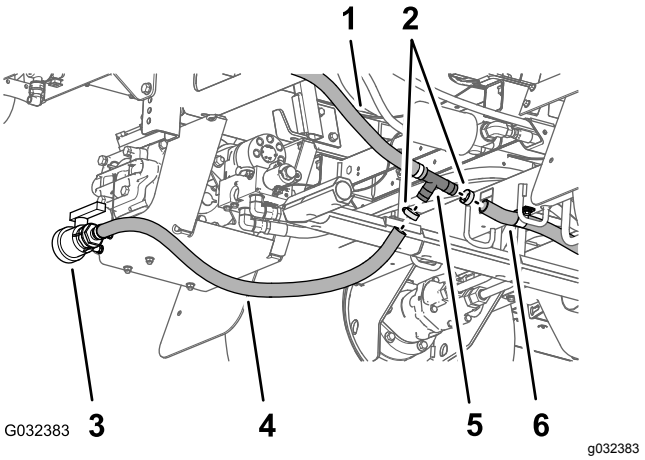

Figure 52

1. Flexible de dérivation inférieur
2. Collier
3. Robinet de vidange
4. Flexible de vanne de vidange
5. Raccord en T cannelé
6. Flexible de vidange de réservoir arrière

5. Déposez le raccord en T du flexible de vanne de vidange et le flexible de vidange du réservoir arrière (Figure 51).
6. Retirez l'étrier qui fixe la vanne de coupure au raccord sur le côté extérieur de la vanne de dérivation associée à la vanne de section de rampe droite, et séparez les vannes (Figure 53).

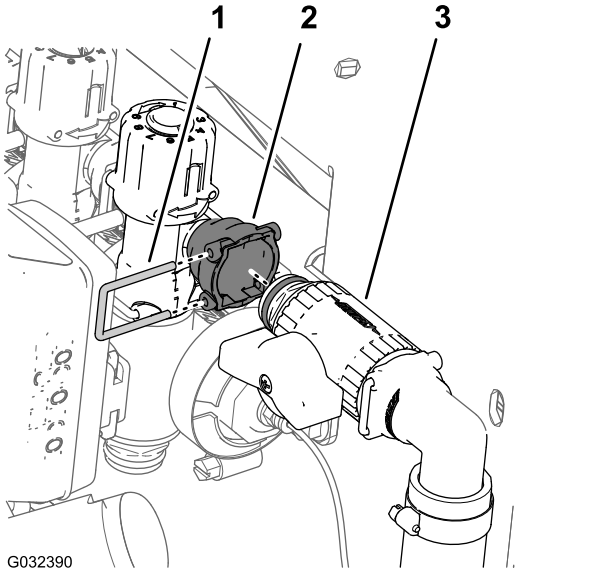

Figure 53

1. Étrier de fixation
2. Raccord (vanne de dérivation)
3. Vanne de coupure

7. Déposez les flexibles de dérivation supérieur et inférieur de la machine (Figure 54).

   Remarque: Vous n'avez plus besoin de la vanne de coupure, du raccord en T, du flexible de dérivation supérieur et du flexible de dérivation inférieur.

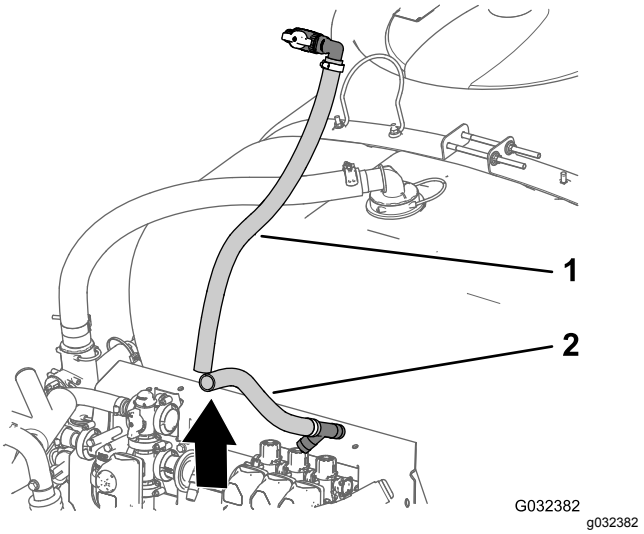

Figure 54

1. Flexible de dérivation supérieur
2. Flexible de dérivation inférieur

8. Insérez le raccord cannelé à 90° que vous avez retiré à l'opération 3 dans le flexible de vanne de vidange et le flexible de vidange du réservoir arrière (Figure 55).

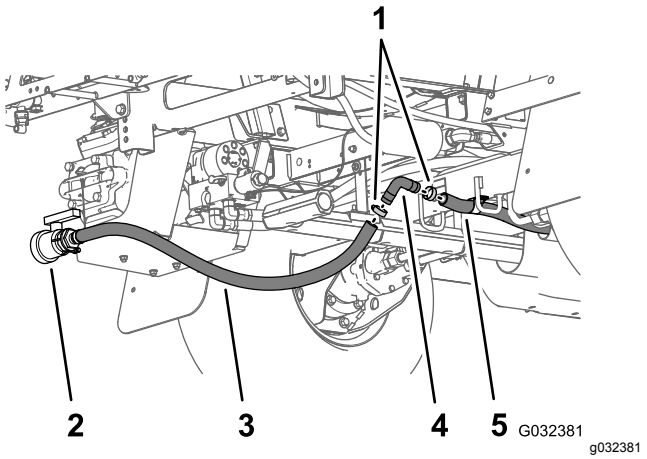

Figure 55

1. Collier
2. Flexible de vanne de vidange
3. Robinet de vidange
4. Raccord à 90° cannelé
5. Flexible de vidange de réservoir arrière

9. Fixez le raccord cannelé à 90° et les flexibles de vidange à l'aide des 2 colliers que vous avez retirés à l'opération 2 (Figure 55).

Dépose de l'actionneur de vanne

1. Retirez l'étrier qui fixe l'actionneur à la soupape du collecteur associée à la vanne de section (Figure 56).

   Remarque: Rapprochez les 2 jambes de l'étrier de fixation tout en le poussant vers le bas.

Remarque: Conservez l'actionneur et l'étrier de fixation pour la pose aux opérations 6 et 7 de Remplacement des vannes de dérivation des vannes de section avec les chapeaux (page 29).

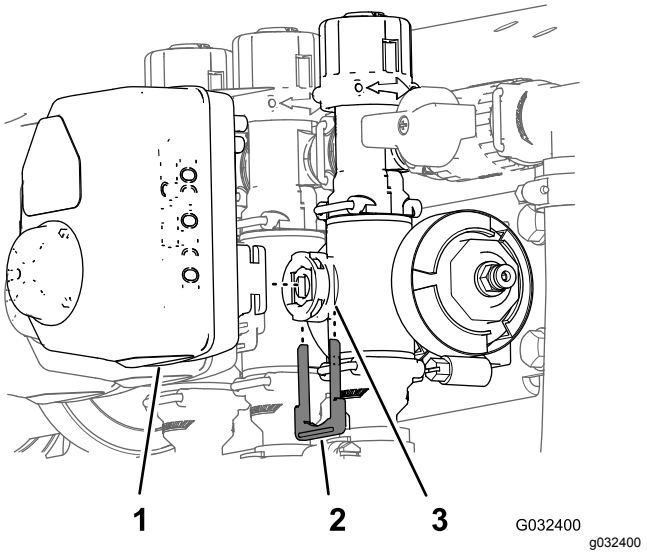

Figure 56

1. Actionneur (vanne de section de rampe)
2. Étrier de fixation
3. Orifice de tige (soupape de collecteur)

2. Déposez l'actionneur de la soupape de collecteur (Figure 56).
3. Répétez les opérations 1 et 2 pour les 2 autres actionneurs.

Remplacement des vannes de dérivation des vannes de section avec les chapeaux

1. Déposez les 3 étriers de fixation qui maintiennent les 3 vannes de dérivation sur les 3 soupapes de collecteur (Figure 57).

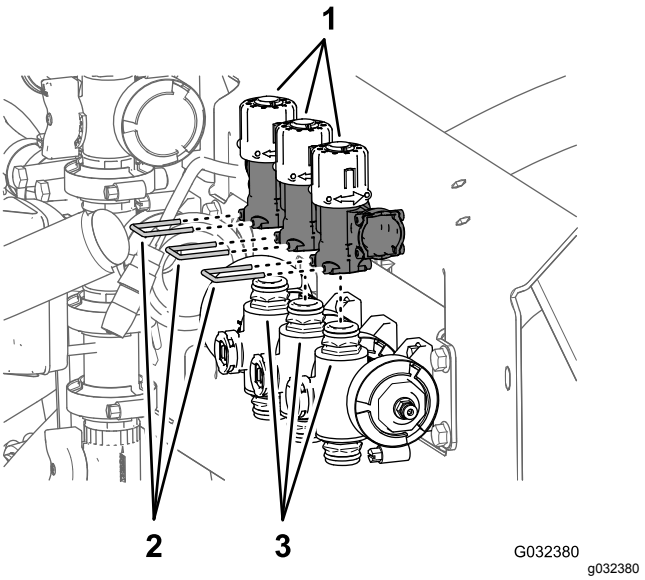

Figure 57

1. Vannes de dérivation
2. Étriers de fixation
3. Raccords rapides (soupapes de collecteur)

2. Soulevez les 3 vannes de dérivation des 3 raccords rapides sur les soupapes de collecteur (Figure 57).

   Remarque: Vous n'avez plus besoin des vannes de dérivation.
3. Lubrifiez les joints toriques supérieur et inférieur du raccord rapide de la vanne de collecteur avec la graisse fournie avec le chapeau du raccord rapide (Figure 58).

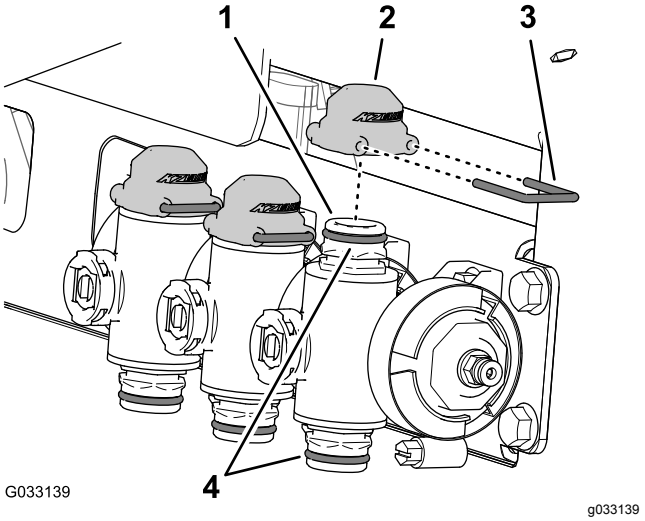

Figure 58

1. Raccord rapide (soupape de collecteur)
2. Chapeau (raccord rapide)
3. Étrier de fixation
4. Joints toriques

4. Assemblez les 3 chapeaux sur les 3 raccords rapides des soupapes de collecteur (Figure 58).

5. Fixez les 3 chapeaux sur les 3 raccords rapides à l'aide des 3 étriers (Figure 58).
6. Alignez le raccord de l'actionneur de vanne de section que vous avez retiré à l'opération 2 de Dépose de l'actionneur de vanne (page 28) et l'orifice de tige de la soupape de collecteur (Figure 59).

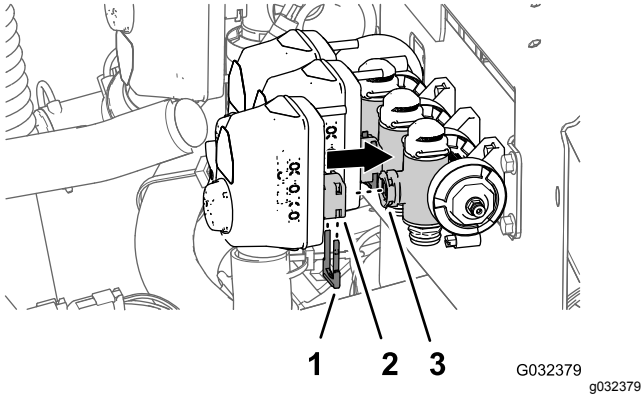

Figure 59

1. Étrier de fixation
2. Raccord (actionneur de vanne de section)
3. Orifice de tige (soupape de collecteur)

7. Fixez l'actionneur de vanne de section à la soupape de collecteur à l'aide de l'étrier (Figure 59) que vous avez retiré à l'opération 1 de Dépose de l'actionneur de vanne (page 28).

Démontage des vannes de section de rampe sur le support de collecteur

Remarque: Vous allez ajouter les vannes de section de rampe aux vannes du système à 10 vannes sous Montage des vannes de pulvérisation 8, 9 et 10 sur le support de vannes (page 44).

1. Retirez les 2 boulons à embase (1/4 x 3/4") et les 2 contre-écrous (1/4") qui fixent la vanne de section de rampe droite au support de collecteur (Figure 60).

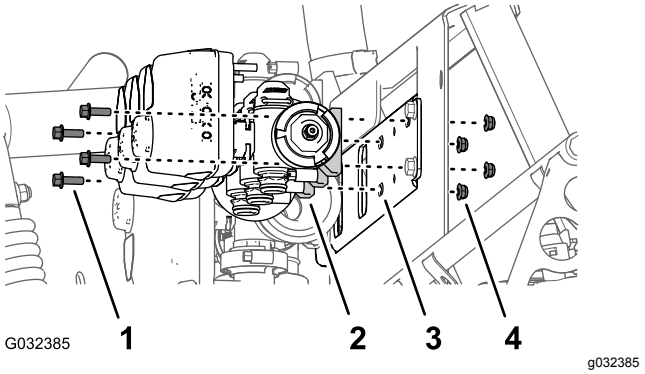

Figure 60

1. Boulon à embase (5/16 x 3/4")
2. Vanne de section de rampe
3. Support de collecteur
4. Contre-écrou (1/4")

2. Retirez les 2 boulons à embase (1/4 x 3/4") et les 2 contre-écrous (1/4") qui fixent la vanne de section de rampe gauche au support de collecteur (Figure 60).
3. Déposez les vannes de section de rampe du support de collecteur et mettez-les de côté (Figure 60).

   Remarque: Conservez les vannes de section de rampe, les boulons à embase et les contre-écrous pour le montage à l'opération 1 de Montage des vannes de pulvérisation 8, 9 et 10 sur le support de vannes (page 44).
4. Enlevez les 3 autocollants de vanne de rampe et les 3 autocollants de réglage de dérivation (Figure 61).

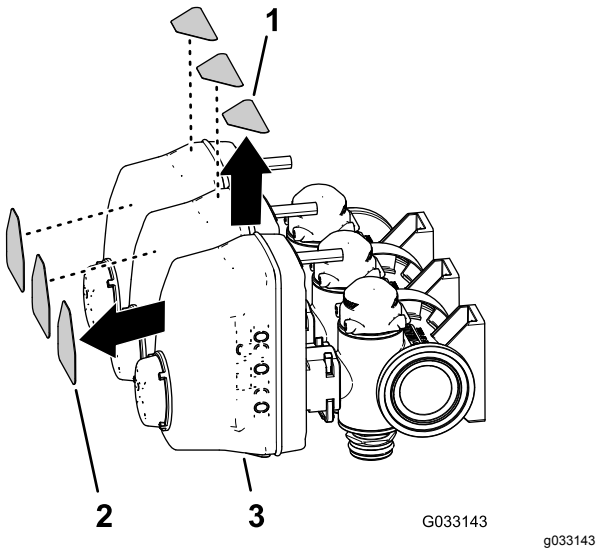

Figure 61

1. Autocollant de réglage de dérivation
2. Autocollants de vanne de rampe
3. Vanne de section de rampe

13

Dépose des sections de rampe

Pièces nécessaires pour cette opération:

1	Serre-câble

Dépose du vérin de levage

Capacité du matériel de levage : 91 kg

Remarque: Sauf indication contraire, conservez toutes les fixations que vous retirez ; elles vous serviront pour le montage de l'extension de la rampe centrale.

1. Utilisez un matériel de levage de la capacité spécifiée pour soutenir la section de rampe extérieure.
2. À l'arrière de la machine, détachez les flexibles hydrauliques entre le collecteur de levage de rampe et le vérin hydraulique (Figure 62).

   Remarque: Protégez le collecteur de levage de rampe et le vérin hydraulique de la poussière et des débris en bouchant les orifices de déploiement et de rétraction.

   Remarque: Mettez les flexibles hydrauliques au rebut.

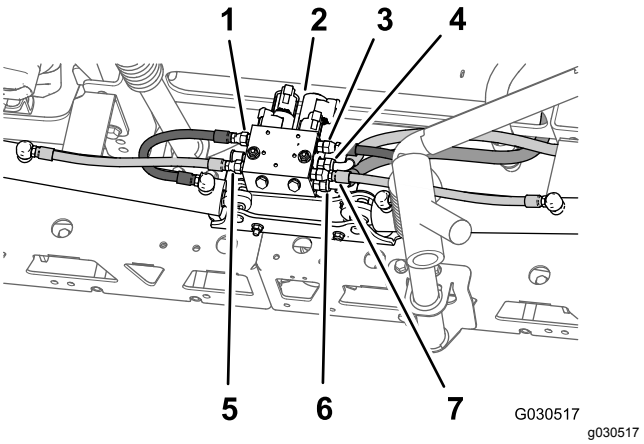

Figure 62

1. Flexible de déploiement gauche (orifice C3 – collecteur de levage de rampe)
2. Collecteur de levage de rampe
3. Flexible de déploiement droit (orifice C1 – collecteur de levage de rampe)
4. Flexible de pression hydraulique (orifice P – collecteur de levage de rampe)
5. Flexible de rétraction gauche (orifice C4 – collecteur de levage de rampe)
6. Flexible de retour hydraulique (orifice T – collecteur de levage de rampe)
7. Flexible de rétraction droit (orifice C2 – collecteur de levage de rampe)

3. Retirez la goupille fendue et l'axe de chape qui fixent l'extrémité de la tige du vérin de levage au support de pivot (Figure 63).

   Remarque: Conservez l'axe de chape et la goupille fendue pour la pose à la section Assemblage des sections de rampes extérieures sur la machine (page 48).

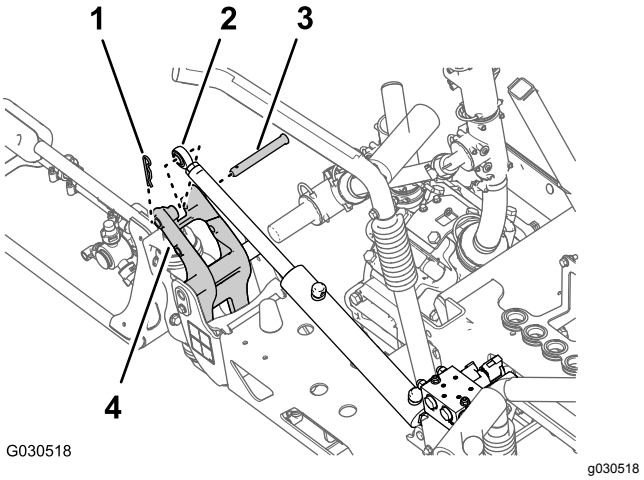

Figure 63

1. Goupille fendue
2. Chape de tige (vérin de levage)
3. Axe de chape
4. Support de pivot

4. Retirez le contre-écrou à embase (5/16") et le boulon à embase (5/16 x 3/4") qui fixent l'axe de pivot au support de vérin (Figure 64).

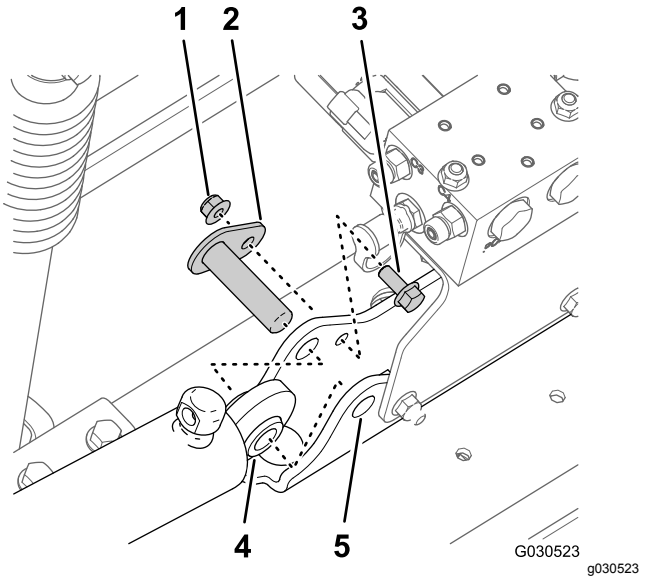

Figure 64

1. Contre-écrou à embase (5/16")
2. Axe de pivot
3. Boulon à embase (5/16 x 3/4")
4. Vérin de levage
5. Support de vérin

5. Déposez l'axe de pivot et le vérin de levage de la machine (Figure 64).
6. Répétez les opérations 3 et 4 pour le vérin de levage de l'autre côté de la machine.

Dépose des sections de rampes extérieures

Capacité du matériel de levage : 91 kg

Remarque: Si la machine est équipée du kit rampe couverte en option, laissez les couvercles en place sur les sections de rampes extérieures.

⚠ ATTENTION

Des accidents graves ou mortels sont possibles si vous ne levez pas les machines et accessoires lourds de la manière correcte.

Lorsque vous devez lever des machines et des accessoires lourds, utilisez un matériel de levage (chaînes et sangles par exemple) capable d'en supporter le poids.

Remarque: Sauf indication contraire, conservez toutes les fixations que vous retirez ; elles vous serviront pour le montage de l'extension de la rampe centrale.

1. Retirez le boulon à embase (5/16 x 1") et le contre-écrou à embase (5/16") qui fixent l'axe de pivot au support de pivot (Figure 65)

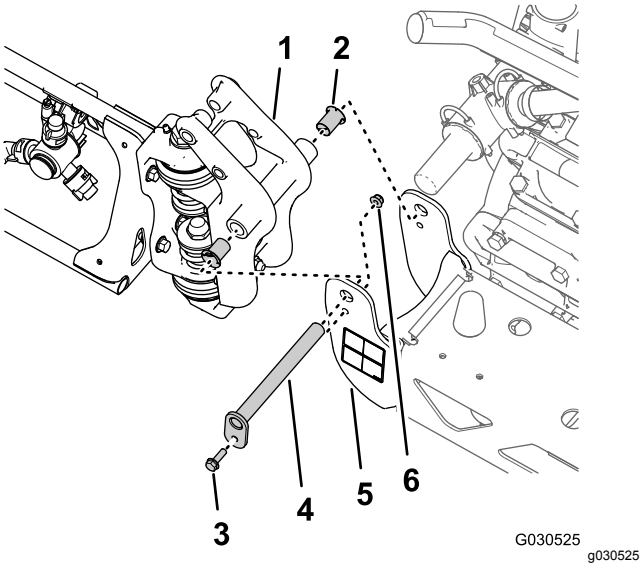

Figure 65

1. Fixation de pivot (section de rampe extérieure)
2. Bague à embase en nylon
3. Boulon à embase (5/16 x 1")
4. Axe de pivot
5. Support de pivot (section de rampe centrale)
6. Contre-écrou à embase (5/16")

2. Retirez l'axe de pivot du support de pivot de la section de rampe centrale et la fixation de pivot de la section de rampe extérieure (Figure 65).

   Remarque: Conservez le boulon à embase, l'écrou à embase et l'axe de pivot pour la pose sous Assemblage des sections de rampes extérieures sur la machine (page 48).
3. Séparez la section de rampe extérieure de la section de rampe centrale et déposez la section extérieure de la machine (Figure 65).
4. Retirez les 2 bagues à embase en nylon de la fixation de pivot de la section de rampe extérieure (Figure 65).

   Remarque: Mettez les bagues au rebut.
5. Répétez les opérations 1 à 4 de Dépose du vérin de levage (page 31) pour la section de rampe extérieure de l'autre côté de la machine.
6. Répétez les opérations 1 à 4 de cette rubrique pour la section de rampe extérieure de l'autre côté de la machine.

Dépose du collecteur de levage de rampe de la section de rampe centrale

1. Au niveau de l'orifice P du collecteur de levage de rampe, repérez le flexible hydraulique de pression avec un serre-câble (Figure 66).

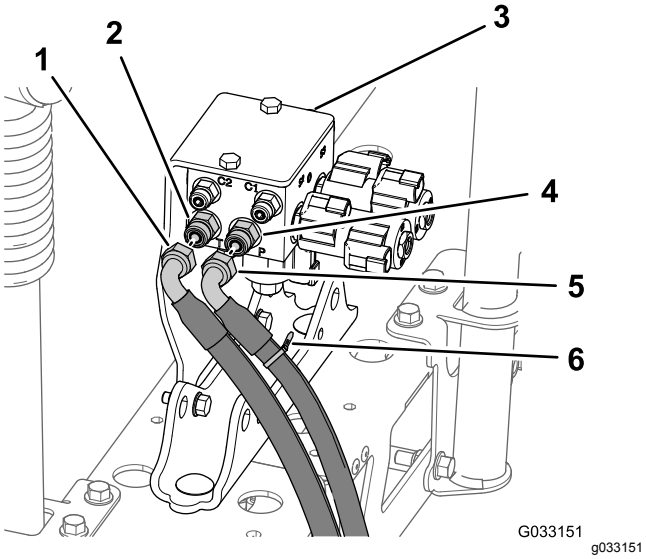

Figure 66

1. Flexible de retour hydraulique
2. Raccord droit (orifice T)
3. Collecteur de levage de rampe
4. Raccord droit (orifice P)
5. Flexible de pression hydraulique
6. Serre-câble

2. Débranchez les flexibles de pression et de retour hydrauliques du collecteur de levage de rampe (Figure 66).

   Important: **Élevez les extrémités libres du flexible hydraulique de retour et du flexible de pression hydraulique pour éviter de vidanger le réservoir hydraulique.**

3. Retirez les 2 contre-écrous à embase (5/16") et les 2 boulons à embase (5/16 x 1") qui fixent le support du collecteur de levage de rampe au support de vérin, et déposez le collecteur et le support de la machine (Figure 67).

   Remarque: Conservez le support et le collecteur de levage, les boulons et les écrous pour la pose aux opérations 1 et 2 de Montage du collecteur de levage de rampe (page 45).

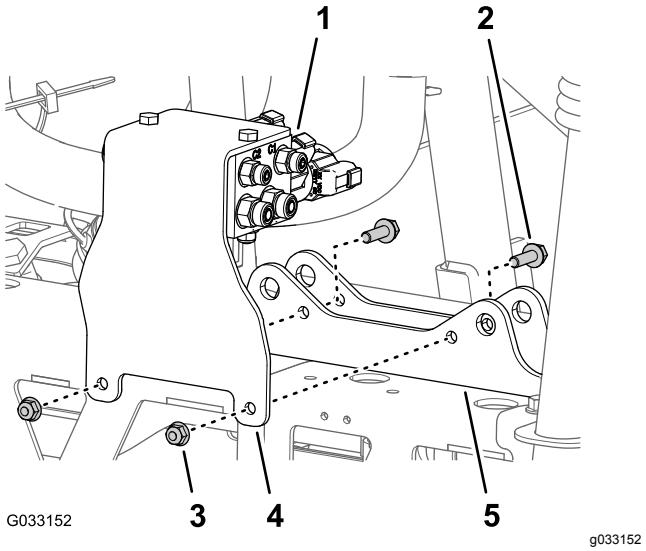

Figure 67

1. Collecteur de levage de rampe
2. Boulon à embase (5/16 x 1")
3. Contre-écrou à embase (5/16")
4. Support (collecteur de levage de rampe)
5. Support de vérin

Dépose de la section de rampe centrale

Capacité du matériel de levage : 41 kg

1. Si la machine est équipée de l'option kit rampe couverte, déposez le couvercle de la section de rampe centrale.
2. Soutenez la section de rampe centrale avec un matériel de levage de la capacité spécifiée.
3. Avec un morceau de ruban adhésif, repérez les trous des 4 boulons à embase (1/2 x 1-1/4") et des 4 contre-écrous à embase (1/2") qui fixent les supports de la section de rampe centrale sur les profilés de montage de la machine (Figure 68).

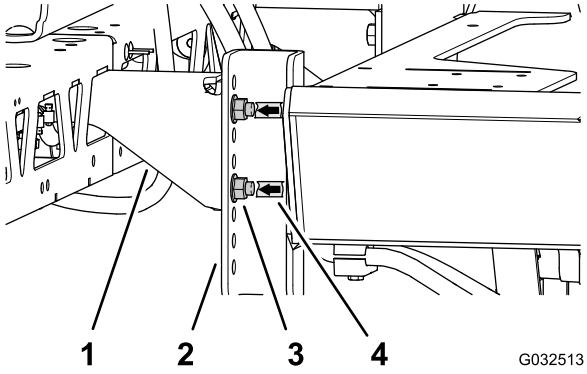

Figure 68

1. Supports (section de rampe centrale)
2. Profilés de montage (machine)
3. Boulon à embase (1/2 x 1-1/4") et contre-écrou à embase (1/2")
4. Ruban de repérage

4. Retirez les 4 boulons à embase (1/2 x 1-1/4") et les 4 contre-écrous à embase (1/2") qui fixent les supports de la section de rampe centrale au profilé de montage sur le cadre du pulvérisateur, et déposez la section de rampe centrale de la machine (Figure 69).

   Remarque: Conservez les boulons et les contre-écrous en vue de la pose de la nouvelle section de rampe centrale.

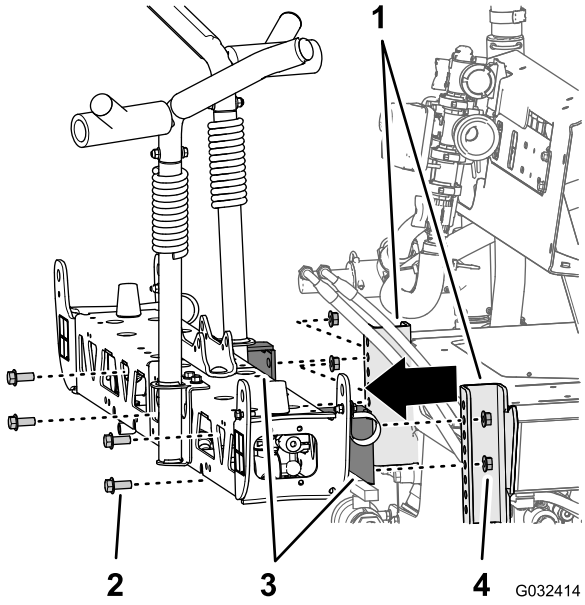

Figure 69

1. Profilés de montage (cadre du pulvérisateur)
2. Boulon à embase (1/2 x 1-1/4")
3. Supports (section de rampe centrale)
4. Contre-écrou à embase (1/2")

14

Montage de l'extension de rampe centrale

Pièces nécessaires pour cette opération:

2	Boulon à embase (3/8 x 1")
2	Contre-écrous à embase (3/8")
1	Extension de rampe centrale
1	Support de vérin (large)
1	Plaque de liaison (large)
4	Boulon de carrosserie (1/2 x 1-1/4")
4	Contre-écrou à embase (1/2")

Dépose des buses de pulvérisation

1. Sur la section de rampe centrale, retirez le contre-écrou à embase qui fixe la buse de pulvérisation à son support (Figure 70 et Figure 71).

   Remarque: Conservez le contre-écrou pour la pose à l'opération 6 de Montage des buses de pulvérisation et des flexibles sur la section de rampe centrale (page 39).

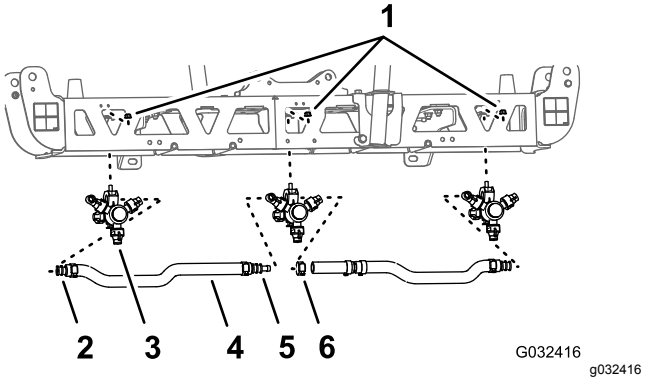

Figure 70

1. Contre-écrou à embase (5/16")
2. Simple anneau cannelé pour flexible (3/4")
3. Buse de pulvérisation
4. Flexible (diamètre intérieur 3/4")
5. Double anneau cannelé pour flexible (3/4")
6. Collier

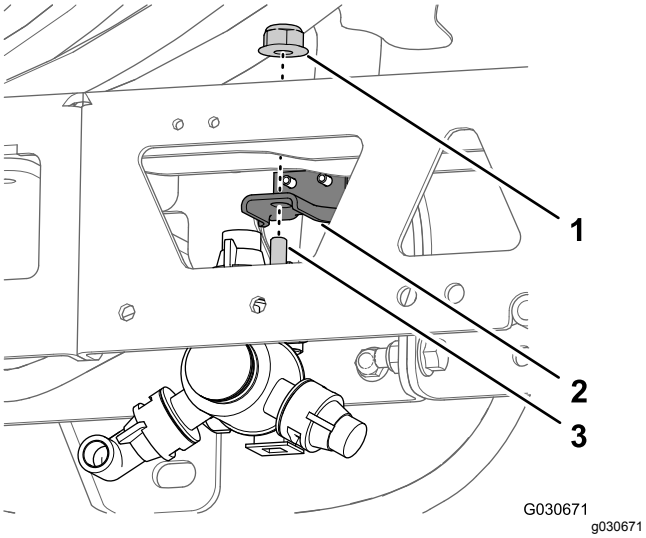

Figure 71

1. Contre-écrou à embase (5/16")
2. Support d'embout
3. Boulon à tête hexagonale (5/16 x 3/4" – buse de pulvérisation)

2. Retirez la vis en acier inoxydable (nº 12 x 1-1/4") qui fixe le demi-collier supérieur et l'anneau cannelé simple ou double (3/4") sur le corps de la buse de pulvérisation, et séparez l'anneau cannelé et le flexible de la buse (Figure 72).

   Remarque: Le boulon à tête hexagonale (5/16 x 3/4" en acier inoxydable) se détache du demi-collier supérieur quand vous ouvrez ce dernier ; conservez le boulon pour la pose.

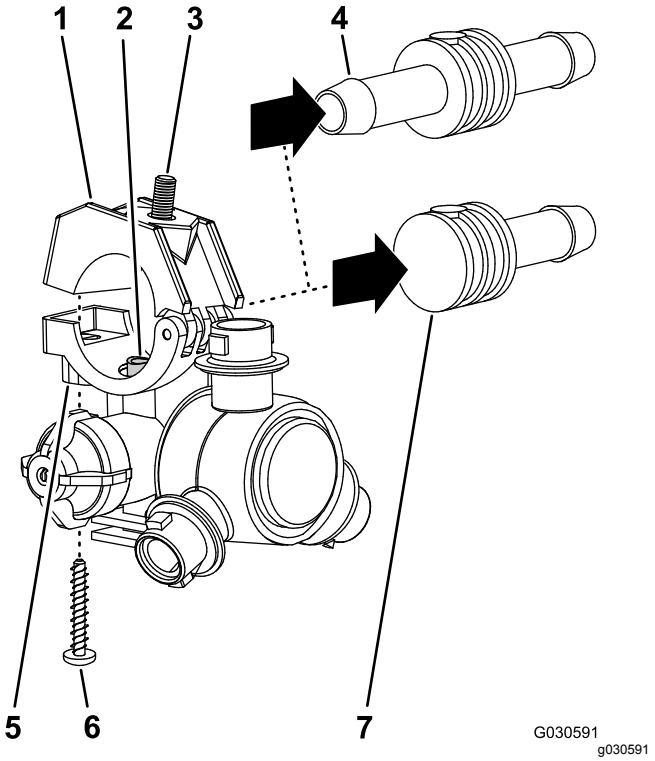

Figure 72

1. Demi-collier supérieur
2. Tube de transfert
3. Boulon à tête hexagonale (5/16 x 3/4" en acier inoxydable)
4. Double anneau cannelé pour flexible (3/4")
5. Demi-collier inférieur (corps de buse de pulvérisation)
6. Vis en acier inoxydable (nº 12 x 1-1/4")
7. Simple anneau cannelé pour flexible (3/4")

3. Déposez la buse de la section de rampe centrale (Figure 70 et Figure 71).
4. Répétez les opérations 1 et 2 pour les 2 autres buses de pulvérisation.

   Remarque: Conservez les buses, les vis en acier inoxydable et les boulons à tête hexagonale pour le montage aux opérations 6 et 7 de Assemblage des buses de pulvérisation et des flexibles de la section de rampe centrale (page 38).
5. Retirez les flexibles (diamètre int. 3/4"), les anneaux cannelés, les colliers et le raccord en T cannelé de la section de rampe centrale (Figure 70).

   Remarque: Vous n'avez plus besoin du flexible, des anneaux, des colliers et du raccord en T.

Dépose des supports de la section de rampe centrale

Capacité du matériel de levage : 41 kg

1. Soutenez la section de rampe centrale avec un matériel de levage de la capacité spécifiée.
2. Retirez les 2 boulons à embase (3/8 x 1") et les 2 contre-écrous à embase (3/8") qui fixent le support à la section de rampe centrale, et déposez le support (Figure 73)

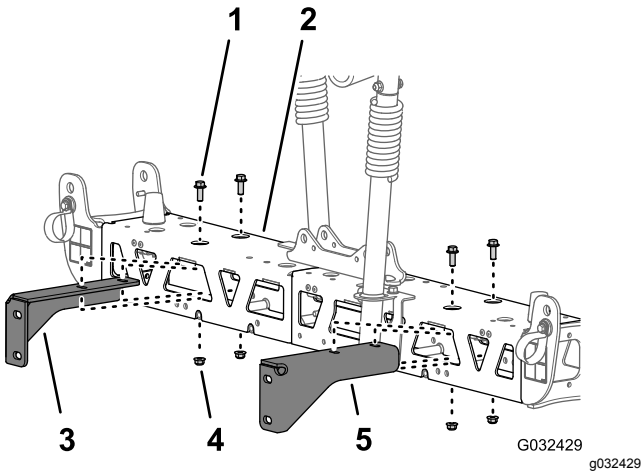

Figure 73

1. Boulon à embase (3/8 x 1")
2. Section de rampe centrale
3. Support droit (section de rampe centrale)
4. Contre-écrou à embase (3/8")
5. Support gauche (section de rampe centrale)

3. Retirez les 2 boulons à embase (3/8 x 1") et les 2 contre-écrous à embase (3/8") qui fixent l'autre support à la section de rampe centrale, et déposez le support (Figure 73)

   Remarque: Conservez les supports, les boulons et les contre-écrous pour la pose aux opérations 3 et 4 de Montage des supports sur la section de rampe centrale (page 38).

Séparation des cadres en treillis de la section de rampe centrale

1. Retirez les 2 boulons à embase (3/8 x 1") et les 2 contre-écrous (3/8") qui fixent les brides verticales des cadres en treillis droit et gauche (Figure 74).

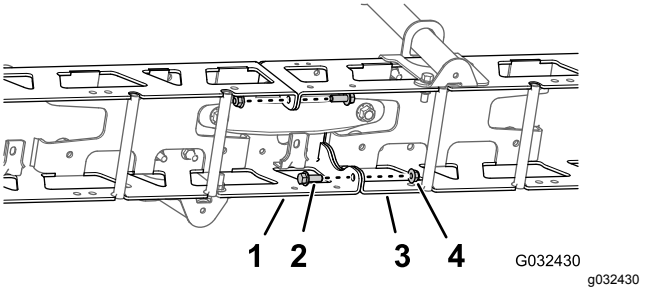

Figure 74

1. Cadre en treillis gauche
2. Boulon à embase (3/8 x 1")
3. Cadre en treillis droit
4. Contre-écrous (3/8")

2. Retirez les 2 boulons de carrosserie (1/2 x 1-1/4") et les 2 contre-écrous (1/2") qui fixent le support de vérin étroit, les cadres en treillis droit et gauche, et la plaque de liaison étroite (Figure 75).

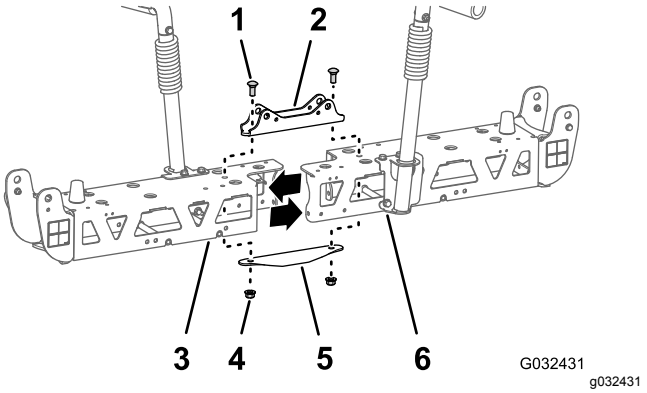

Figure 75

1. Boulon de carrosserie (1/2 x 1-1/4")
2. Support de vérin (étroit)
3. Cadre en treillis gauche
4. Contre-écrous (1/2")
5. Plaque de liaison (étroite)
6. Cadre en treillis droit

   Remarque: Conservez les boulons à embase, les boulons de carrosserie et les contre-écrous pour la pose aux opérations 2 et 7 de Montage de l'extension de rampe centrale (page 36). Vous n'avez plus besoin du support de vérin étroit ni de la plaque de liaison étroite.
3. Séparez les cadres en treillis droit et gauche.

Montage de l'extension de rampe centrale

1. Alignez les trous dans les brides verticales de l'extension de rampe centrale et les trous dans le cadre en treillis (Figure 76).

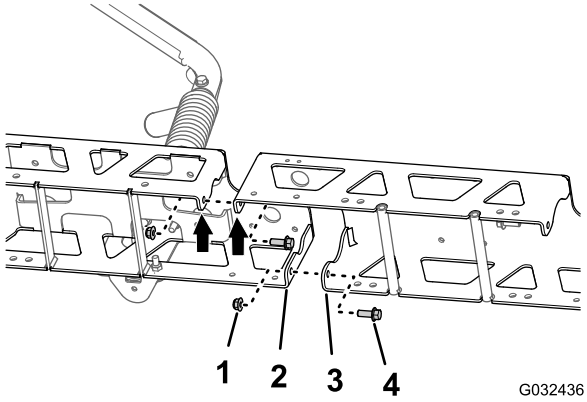

Figure 76

1. Contre-écrous à embase (3/8")
2. Bride verticale (cadre en treillis)
3. Bride verticale (extension de rampe centrale)
4. Boulons à embase (3/8 x 1")

2. Fixez légèrement l'extension de rampe centrale au cadre en treillis (Figure 76) à l'aide des 2 boulons à embase (3/8 x 1") et des 2 contre-écrous à embase (3/8") que vous avez retirés à l'opération 1 de Séparation des cadres en treillis de la section de rampe centrale (page 36).
3. Alignez les trous dans les brides verticales de l'extension de rampe centrale et les trous dans l'autre cadre en treillis (Figure 76).
4. Fixez légèrement l'extension de rampe centrale à l'autre cadre en treillis (Figure 76) à l'aide des 2 boulons à embase (3/8 x 1") et des 2 contre-écrous à embase (3/8") du kit de finition du système de pulvérisation GeoLink (Figure 76).
5. Placez les trous du support de vérin en face des trous dans l'axe du cadre en treillis et de l'extension de rampe centrale (Figure 77).

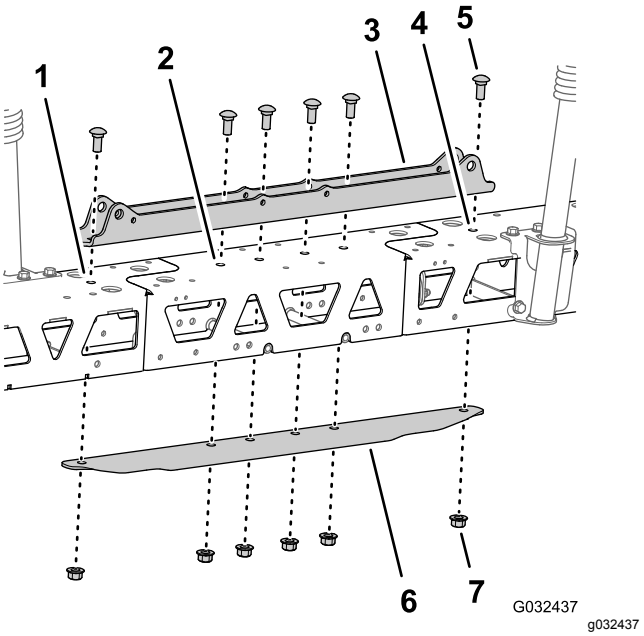

Figure 77

1. Cadre en treillis gauche
2. Extension de rampe centrale
3. Support de vérin (large)
4. Cadre en treillis droit
5. Boulon de carrosserie (1/2 x 1-1/4")
6. Plaque de liaison (large)
7. Contre-écrou à embase (1/2")

6. Insérez la plaque de liaison dans le cadre en treillis et l'extension de rampe centrale, et alignez le trou dans la plaque de liaison et les trous dans l'axe des cadres en treillis et de l'extension de rampe centrale (Figure 77).
7. Assemblez le support de vérin, les cadres en treillis, l'extension de rampe centrale et la plaque de liaison à l'aide des 2 boulons de carrosserie (1/2 x 1-1/4") et des 2 contre-écrous à embase (1/2") que vous avez retirés à l'opération 2 de Séparation des cadres en treillis de la section de rampe centrale (page 36), et des 4 boulons de carrosserie (1/2 x 1-1/4") et des 4 contre-écrous à embase (1/2") du kit de finition du système de pulvérisation GeoLink (Figure 77).
8. Serrez les contre-écrous à embase (3/8") à un couple de 37 à 45 N·m.
9. Serrez les contre-écrous à embase (1/2") à un couple de 91 à 113 N·m.

15

Montage des pattes de support et des buses de pulvérisation sur la section de rampe centrale

Pièces nécessaires pour cette opération:

2	Buse de pulvérisation
2	Ensemble flexibles (vanne de pulvérisation 5 ou 6)
2	Contre-écrou à embase (5/16")

Montage des supports sur la section de rampe centrale

Capacité du matériel de levage : 55 kg

1. Soutenez la section de rampe centrale avec un matériel de levage de la capacité spécifiée.
2. Alignez les trous du support droit et les trous du cadre en treillis droit, comme montré à la Figure 78.

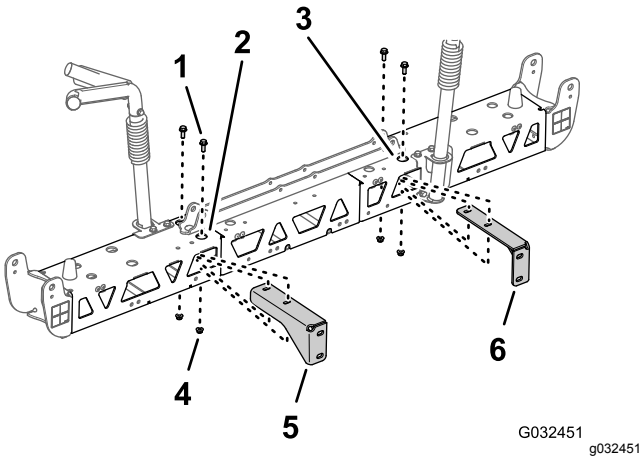

Figure 78

1. Boulon à embase (3/8 x 1")
2. Cadre en treillis droit (section de rampe centrale)
3. Cadre en treillis gauche (section de rampe centrale)
4. Contre-écrou à embase (3/8")
5. Support droit (section de rampe centrale)
6. Support gauche (section de rampe centrale)

3. Montez le support droit sur le cadre en treillis droit (Figure 78) à l'aide des 2 boulons à embase (3/8 x 1") et des 2 contre-écrous à embase (3/8") que vous avez retirés aux opérations 2 et 3 de Dépose des supports de la section de rampe centrale (page 36).
4. Répétez les opérations 2 et 3 pour le support gauche sur le cadre en treillis gauche (Figure 78).
5. Serrez les boulons à embase et les écrous à embase à un couple de 37 à 45 N·m.

Assemblage des buses de pulvérisation et des flexibles de la section de rampe centrale

1. À l'aide d'un matériel de levage, soulevez la section de rampe centrale neuve à une hauteur de travail confortable.
2. Avec les 2 buses de pulvérisation provenant du kit de finition du système de pulvérisation GeoLink, retirez la vis en acier inoxydable qui fixe le demi-collier supérieur au demi-collier inférieur (Figure 79).

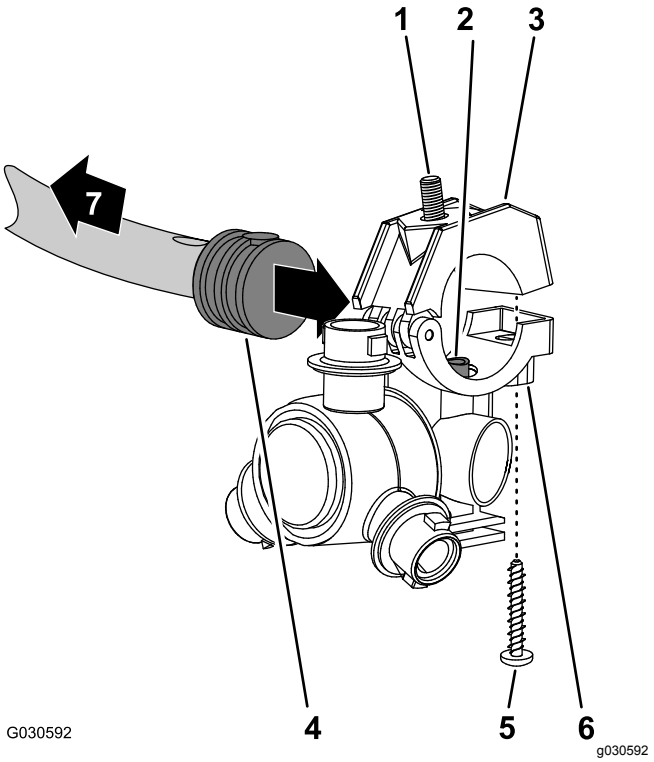

Figure 79

1. Boulon à tête hexagonale (5/16 x 3/4" en acier inoxydable)
2. Tube de transfert
3. Demi-collier supérieur
4. Simple anneau cannelé pour flexible (1/2")
5. Vis en acier inoxydable (nº 12 x 1-1/4")
6. Corps de buse de pulvérisation
7. Vers la section de rampe

3. Localisez le trou dans le côté de l'anneau cannelé simple au bout du flexible de 25 cm de

l'ensemble flexibles (vanne de pulvérisation 5 ou 6) pour la section de rampe centrale (Figure 79 et Figure 80).

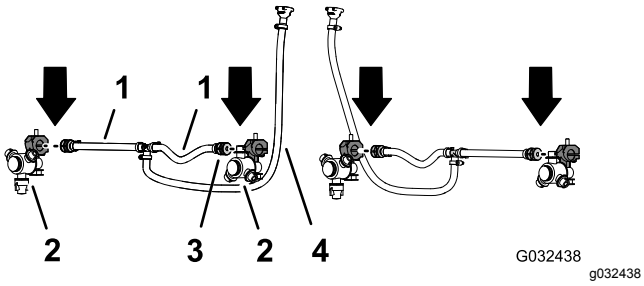

Figure 80

1. Flexible (13 x 250 mm) – vanne de pulvérisation 5 ou 6
2. Buse de pulvérisation
3. Simple anneau cannelé pour flexible (13 mm)
4. Flexible et raccord cannelé (13 x 810 mm) – vanne de pulvérisation 5 ou 6

4. Alignez le tube de transfert dans le demi-collier inférieur d'une buse de pulvérisation (Figure 79) et le trou dans le côté de l'anneau cannelé simple (1/2").
5. Fermez le demi-collier supérieur autour de l'anneau cannelé et fixez le demi-collier et le corps de la buse de pulvérisation (Figure 79) avec la vis en acier inoxydable (nº 12 x 1-1/4") ; serrez la vis en acier inoxydable à un couple de 14 à 18 N·m.

   Important: **Ne serrez pas la vis en acier inoxydable au-delà du couple spécifié à l'opération 5.**

   Remarque: Veillez à bien engager le boulon à tête hexagonale (5/16 x 3/4") dans le creux du demi-collier supérieur quand vous fermez le collier.
6. Avec la buse de pulvérisation, le boulon à tête hexagonale et la vis en acier inoxydable que vous avez retirés aux opérations 1 et 2 de Dépose des buses de pulvérisation (page 34), répétez les opérations 3 à 5 pour l'anneau cannelé simple (Figure 79 et Figure 80) au bout de l'autre flexible (25 cm).
7. Avec les 2 buses de pulvérisation que vous avez retirées à l'opération 4 de Dépose des buses de pulvérisation (page 34), répétez les opérations 3 à 5 pour l'anneau cannelé simple de l'autre ensemble flexibles (vanne de pulvérisation 5 ou 6) pour la section de rampe centrale (Figure 79 et Figure 80).

Montage des buses de pulvérisation et des flexibles sur la section de rampe centrale

1. Faites passer l'ensemble flexibles (13 mm) et buse entre les raidisseurs du cadre en treillis extérieur (Figure 81).

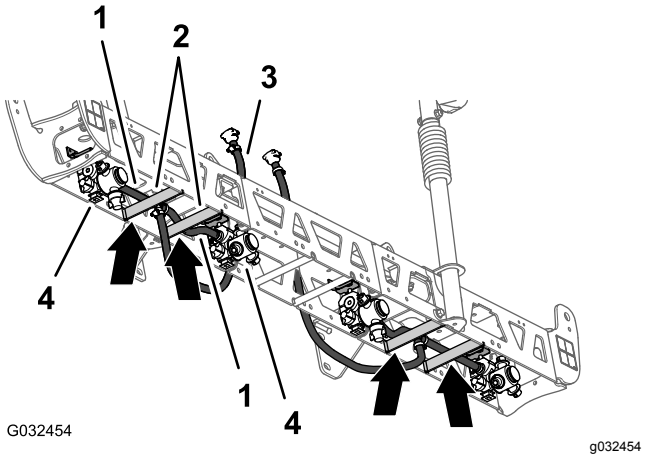

Figure 81

1. Flexibles (13 x 250 mm)
2. Raidisseurs de cadre en treillis gauche
3. Flexible et raccord cannelé (13 x 810 mm)
4. Buses de pulvérisation

2. Faites passer le flexible et la buse au-dessus du raidisseur de cadre en treillis et vers l'extérieur vers le support de buse extérieur (Figure 81).
3. Insérez le boulon à tête hexagonale (5/16 x 3/4") de la buse de pulvérisation dans le trou du support de buse et fixez légèrement la buse sur le support avec un contre-écrou à embase (5/16") du kit de finition du système de pulvérisation GeoLink (Figure 82).

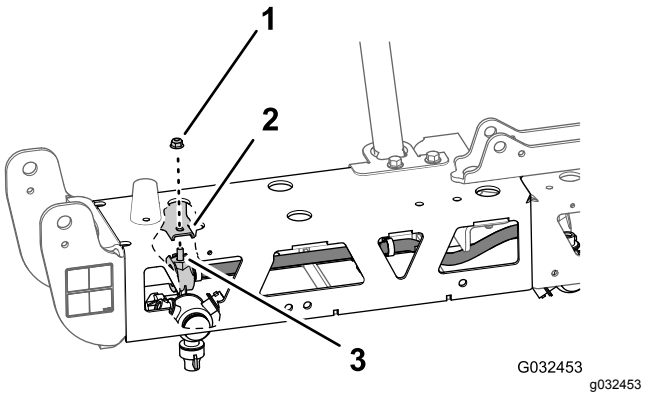

Figure 82

1. Contre-écrou à embase (5/16")
2. Support de buse (extérieur)
3. Boulon à tête hexagonale (5/16 x 3/4" en acier inoxydable)

4. Faites passer l'autre ensemble flexible (13 mm) et buse entre les raidisseurs du cadre en treillis extérieur (Figure 81).
5. Faites passer le flexible et la buse au-dessus du raidisseur de cadre en treillis et vers l'intérieur vers le support de buse intérieur (Figure 81).
6. Insérez le boulon à tête hexagonale (5/16 x 3/4") de la buse de pulvérisation dans le trou du support de buse (Figure 82) et fixez légèrement la buse sur le support avec un contre-écrou à embase (5/16") que vous avez retiré aux opérations 1 et 4 de Dépose des buses de pulvérisation (page 34)).
7. Serrez les contre-écrous à embase à un couple de 19,78 à 25,42 N·m.
8. Acheminez le flexible et le raccord cannelé (13 x 810 mm) vers le côté de la section de rampe centrale avec les supports gauche et droit (Figure 81).
9. Répétez les opérations 1 à 8 pour l'autre ensemble flexible et buse sur l'autre cadre en treillis extérieur (Figure 81 et Figure 82).

16

Montage du débitmètre et du transducteur de pression

Pièces nécessaires pour cette opération:

1	Débitmètre
2	Collier bride (76 mm)
2	Joint (diamètre ext. 2-1/4")
2	Adaptateur réducteur
1	Collier bride (51 mm)
1	Joint (diamètre ext. 1-5/16")
1	Raccord cannelé (1")
1	Flexible (1 x 7-1/4")
3	Collier
1	Transducteur de pression et collecteur
1	Flexible (1 x 8-1/2")
1	Collier en R
1	Boulon à embase (1/4 x 3/4")
1	Contre-écrou à embase (1/4")

Assemblage du débitmètre et du transducteur de pression

1. Alignez le joint (2-1/4") et l'adaptateur réducteur que vous avez retirés à l'opération 4 de Dépose du tube de raccordement et de l'adaptateur réducteur (page 25) et le bout du débitmètre indiqué par la flèche (Figure 83).

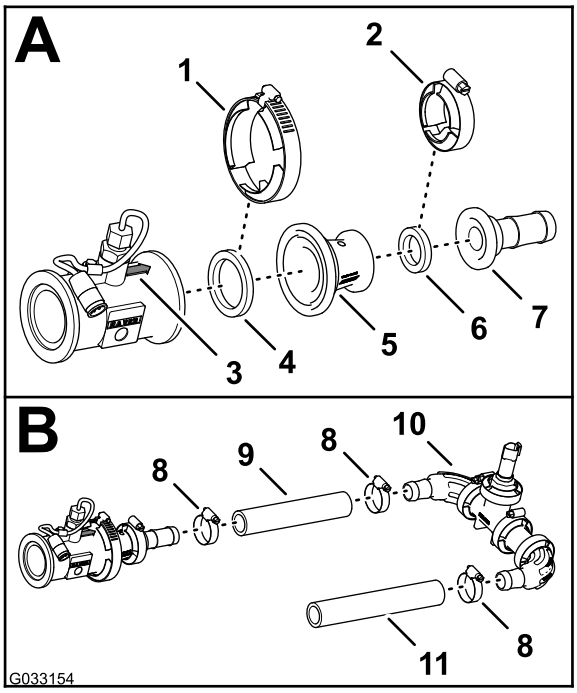

g033154

Figure 83

1. Collier bride (76 mm)
2. Collier bride (51 mm)
3. Flèche de direction (débitmètre)
4. Joint (diamètre ext. 2-1/4")
5. Adaptateur réducteur
6. Joint (diamètre ext. 1-5/16")
7. Raccord cannelé (1")
8. Collier
9. Flexible (1 x 7-1/4")
10. Transducteur de pression et collecteur
11. Flexible (1 x 8-1/2")

2. Fixez le débitmètre et le joint (diamètre ext. 2-1/4") à l'adaptateur (Figure 83) avec un collier bride (76 mm) que vous avez retiré aux opérations 2 et 3 de Dépose du tube de raccordement et de l'adaptateur réducteur (page 25).
3. Alignez le joint (2-1/4") et le raccord cannelé de flexible au bout de l'adaptateur réducteur (Figure 83).
4. Fixez le raccord à bride cannelé, le joint et l'adaptateur réducteur (Figure 83) avec un collier bride (51 mm).
5. Montez le flexible (1 x 7-1/4") sur le raccord à bride cannelé et le raccord coudé cannelé du transducteur de pression et du collecteur, comme montré à la Figure 83.
6. Fixez le flexible et les raccords cannelés au moyen de 2 colliers (Figure 83).
7. Montez le flexible (1 x 8-1/2") sur l'autre raccord coudé cannelé du transducteur de pression et du collecteur, comme montré à la Figure 83.
8. Fixez le flexible et le raccord cannelé au moyen d'un collier (Figure 83).

Montage du débitmètre et du transducteur de pression sur la machine

1. Alignez le joint (2-1/4") que vous avez retiré à l'opération 3 de Dépose du tube de raccordement et de l'adaptateur réducteur (page 25) entre le débitmètre et l'adaptateur réducteur que vous avez montés sur le côté droit de la vanne maîtresse (Figure 84).

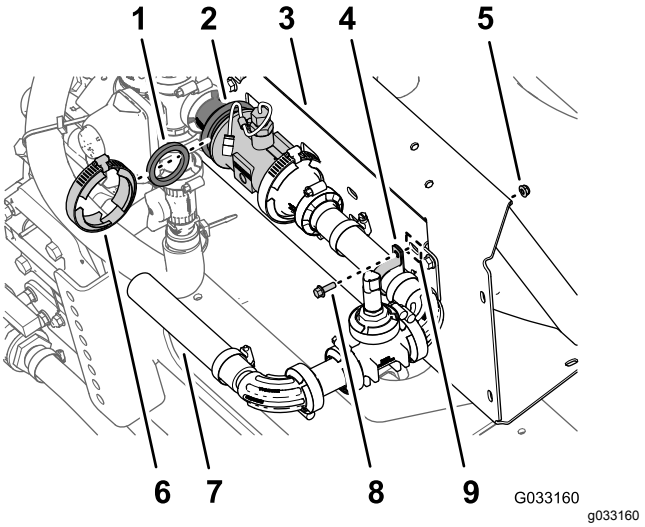

g033160

Figure 84

1. Joint (diamètre ext. 2-1/4")
2. Brides d'adaptateur réducteur et du débitmètre
3. Support de collecteur
4. Collier en R
5. Contre-écrou à embase (1/4")
6. Collier bride (76 mm)
7. Flexible (1 x 8-1/2")
8. Boulon à embase (1/4 x 3/4")
9. Fente (support de collecteur)

2. Fixez légèrement le joint, le débitmètre et l'adaptateur réducteur (Figure 84) avec un collier bride (76 mm) que vous avez retiré à l'opération2 de Dépose du tube de raccordement et de l'adaptateur réducteur (page 25).
3. Fixez le transducteur de pression et le collecteur à la fente du support du collecteur à l'aide d'un collier en R, d'un boulon à embase (1/4 x 3/4") et d'un contre-écrou à embase (1/4"), comme montré à la Figure 84.
4. Serrez le collier bride que vous avez assemblé à l'opération 2.

17

Montage de la section de rampe centrale neuve

Aucune pièce requise

Procédure

Capacité du matériel de levage : 55 kg

1. Avec un matériel de levage de la capacité spécifiée, élevez la section de rampe centrale et alignez les trous dans le support associé à la section de rampe et les troisième et sixième trous dans le profilé de montage du cadre de pulvérisateur (Figure 85).

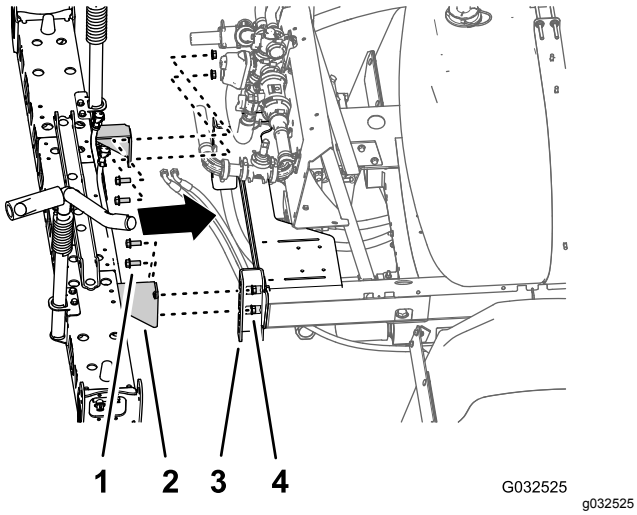

Figure 85

1. Boulon à embase (1/2 x 1-1/4")
2. Support (section de rampe centrale – système de pulvérisation à 10 vannes)
3. Profilé de montage (cadre du pulvérisateur)
4. Contre-écrou à embase (1/2")

2. Fixez la section de rampe centrale sur les profilés de montage (Figure 85) à l'aide des 4 boulons à embase (1/2 x 1-1/4") et des 4 contre-écrous à embase (1/2") que vous avez retirés à l'opération 4 de Dépose de la section de rampe centrale (page 33).
3. Serrez les écrous et les boulons à un couple de de 91 à 113 N·m.

18

Montage du support de vannes et des vannes de pulvérisation

Pièces nécessaires pour cette opération:

1	Support de vannes et bloc de vannes de pulvérisation
4	Boulon (4 x 10 mm)
1	Contrôleur de pulvérisateur
4	Contre-écrou à embase (4 mm)
8	Boulons à embase (5/16 x 3/4")
8	Contre-écrous à embase (5/16")
1	Collier

Montage du contrôleur du pulvérisateur sur le support de vannes

1. Placez le contrôleur en face du côté avant du support de vannes en orientant le connecteur à 40 broches vers l'extérieur (Figure 86).

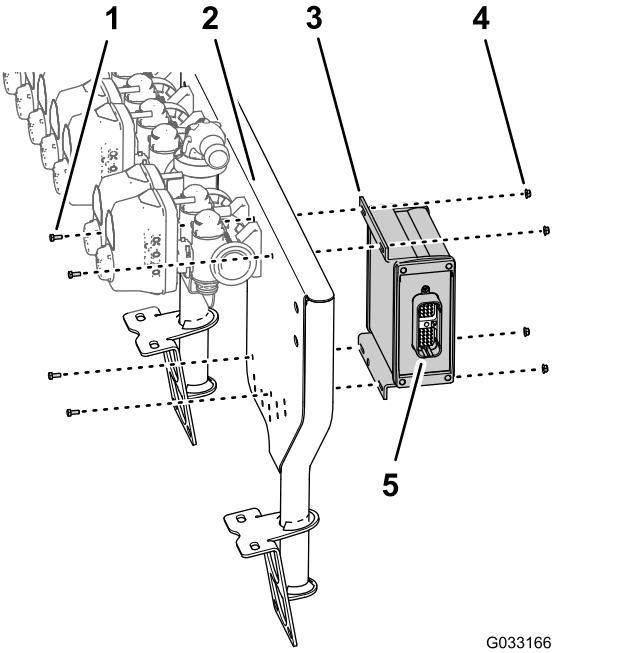

Figure 86

1. Boulon (4 x 10 mm)
2. Support des 10 vannes
3. Contrôleur de pulvérisateur
4. Contre-écrou à embase (4 mm)
5. Connecteur à 40 broches

2. Fixez le contrôleur au support de vannes (Figure 86) à l'aide des 4 boulons (4 x 10 mm) et des 4 contre-écrous à embase (4 mm).
3. Serrez les boulons et les écrous à un couple de 2,37 à 2,82 N·m.

Montage de l'ensemble support de vannes et vannes de pulvérisation sur la machine

Capacité du matériel de levage : 23 kg

1. Avec un matériel de levage de la capacité de levage spécifiée, soulevez le support de vannes et le bloc de vannes de pulvérisation et alignez-le au-dessus de la section de rampe centrale (Figure 87).

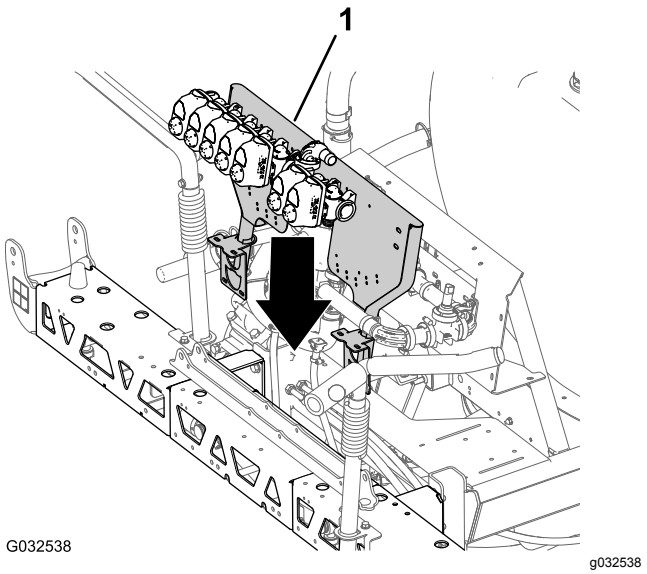

Figure 87

1. Support de vannes et bloc de vannes de pulvérisation

2. Placez les trous de la patte de montage du support de vannes en face des trous dans le cadre en treillis de la section de rampe centrale (Figure 88).

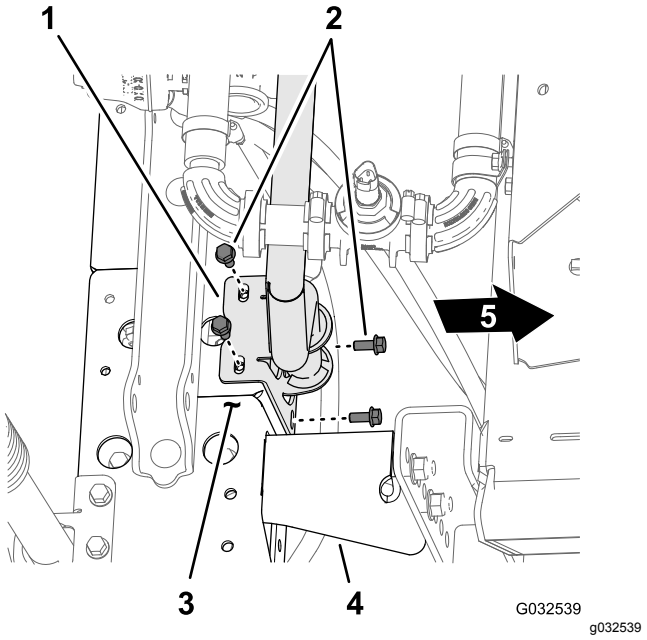

Figure 88

1. Patte de montage (support de vannes)
2. Boulon à embase (5/16 x 3/4")
3. Cadre en treillis (section de rampe centrale)
4. Support
5. Avant de la machine

3. Montez le support de vannes sur le cadre en treillis (Figure 88 et Figure 89) à l'aide de 4 boulons (5/16 x 3/4") et de 4 contre-écrous à embase (5/16").

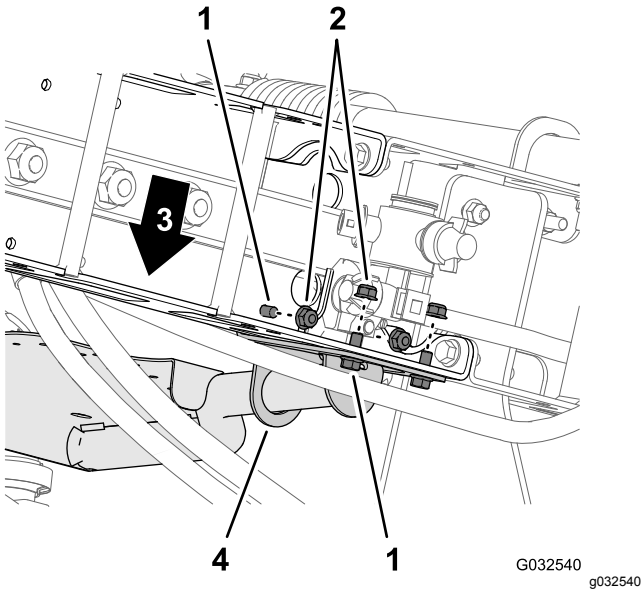

Figure 89

1. Boulon à embase (5/16 x 3/4")
2. Contre-écrous à embase (5/16")
3. Avant de la machine
4. Patte de montage (support de vannes)

4. Répétez les opérations 2 à 3 pour l'autre patte de montage du support de vannes sur l'autre cadre en treillis.
5. Serrez les boulons à embase et les contre-écrous à embase à un couple de 19,78 à 25,42 N·m.

Montage du flexible sur le collecteur des vannes de pulvérisation

1. Engagez le flexible (1 x 8-1/2") sur le raccord à bride à 90° (1"), comme montré à la Figure 90.

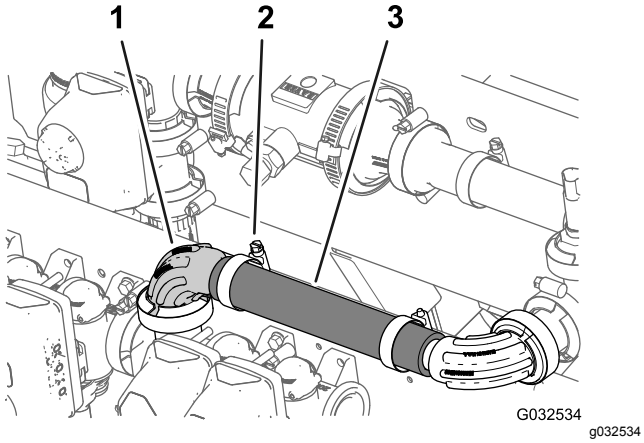

Figure 90

1. Raccord à bride à 90° (1")
2. Collier
3. Flexible (1 x 8-1/2")

2. Fixez le flexible au raccord à bride avec un collier (Figure 90).

Montage des vannes de pulvérisation 8, 9 et 10 sur le support de vannes

Important: **Pour le reste des Instructions d'installation du kit de finition Geolink, la vanne de section de rampe gauche que vous avez retirée à l'opération 3 de Démontage des vannes de section de rampe sur le support de collecteur (page 30) est identifiée comme vanne de buse 8, la vanne de section de rampe centrale est identifiée comme vanne de buse 9 et la vanne de section de rampe droite est identifiée comme vanne de buse 10.**

1. Alignez le joint et la bride de la vanne de section gauche (identifiée comme vanne de buse 8) sur la bride de la vanne de buse 7 (Figure 91).

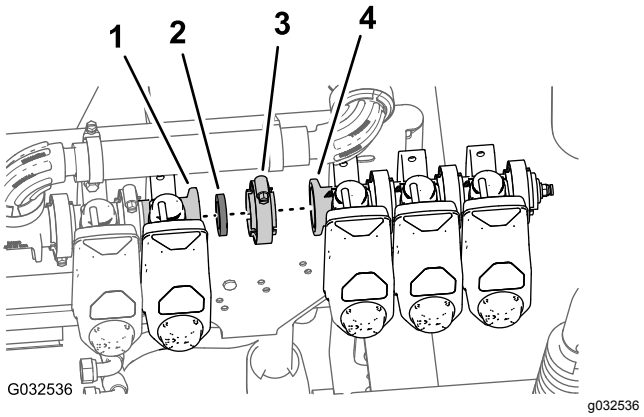

Figure 91

1. Bride (vanne de buse 7)
2. Joint
3. Collier bride
4. Bride (vanne de buse 8)

2. Fixez légèrement le joint et la vanne de buse 8 à la vanne de buse 7 à l'aide d'un collier bride (Figure 91).
3. Montez la vanne de buse 10 sur le support de vannes (Figure 92) à l'aide des 2 boulons à embase (1/4 x 3/4") et des 2 contre-écrous à embase (1/4") que vous avez retirés à l'opération 2 de Démontage des vannes de section de rampe sur le support de collecteur (page 30).

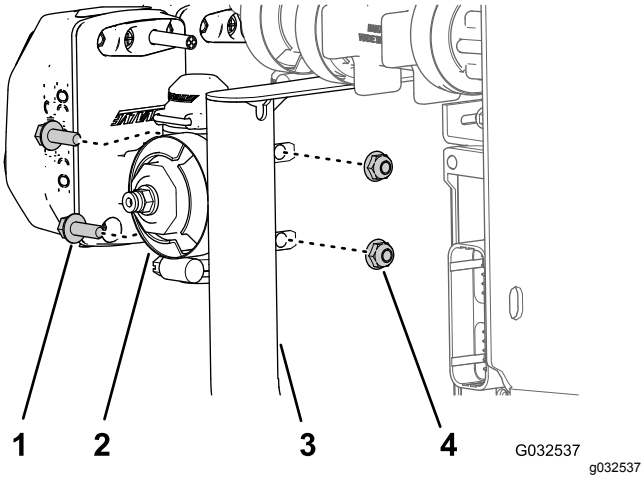

Figure 92

1. Boulon à embase (1/4 x 3/4")
2. Vanne de buse 10
3. Support de vanne
4. Contre-écrou à embase (1/4")

4. Serrez le boulon à embase et le contre-écrou à embase à un couple de 10,17 à 12,43 N·m.
5. Serrez le collier à la main.

19

Montage des vérins de levage de rampe

Pièces nécessaires pour cette opération:

4	Flexible hydraulique (1/4 x 24-3/4")

Montage du collecteur de levage de rampe

1. Placez les trous dans le support du collecteur de levage de rampe que vous avez retiré à l'opération 3 de Dépose du collecteur de levage de rampe de la section de rampe centrale (page 33) en face du large support de vérin de la section de rampe centrale neuve (Figure 93).

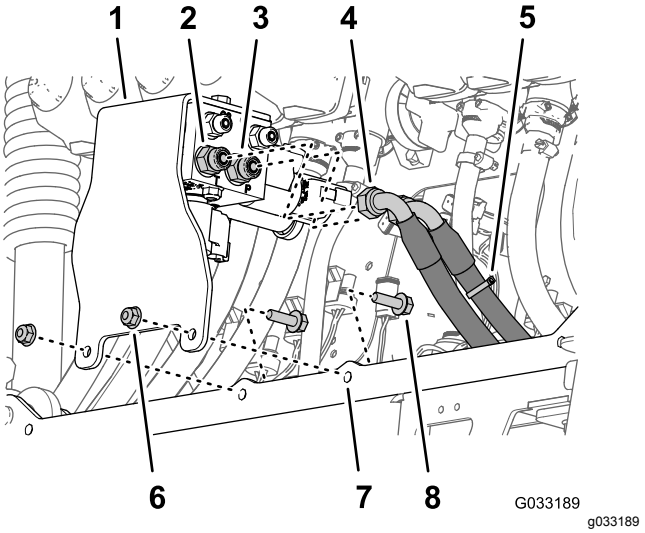

Figure 93

1. Patte de support et collecteur de levage de rampe
2. Raccord droit (orifice T)
3. Raccord droit (orifice P)
4. Flexible de retour hydraulique
5. Flexible de pression hydraulique (identifié par un serre-câble)
6. Contre-écrou à embase (5/16")
7. Support de vérin (large)
8. Boulon à embase (5/16 x 1")

2. Fixez la patte de support sur le support de vérin (Figure 93) à l'aide des 2 boulons à embase (5/16 x 1") et des contre-écrous à embase (5/16") que vous avez retirés à l'opération 3 de Dépose du collecteur de levage de rampe de la section de rampe centrale (page 33).
3. Serrez les écrous et les boulons à un couple de 19,78 à 25,42 N·m.
4. Branchez le flexible de pression hydraulique (identifié par un serre-câble) à l'orifice P du collecteur de levage de rampe (Figure 93).
5. Branchez le flexible de retour hydraulique à l'orifice T du collecteur de levage de rampe (Figure 93).
6. Serrez les écrous orientables des flexibles à un couple de 37 à 45 N·m.

Montage des vérins de levage

1. Placez l'extrémité fixe du vérin de levage que vous avez retiré à l'opération 4 de Dépose du vérin de levage (page 31) en face du trou de 16 mm du support de vérin (Figure 94).

   Remarque: Vérifiez que les orifices de déploiement et de rétraction du vérin s'alignent.

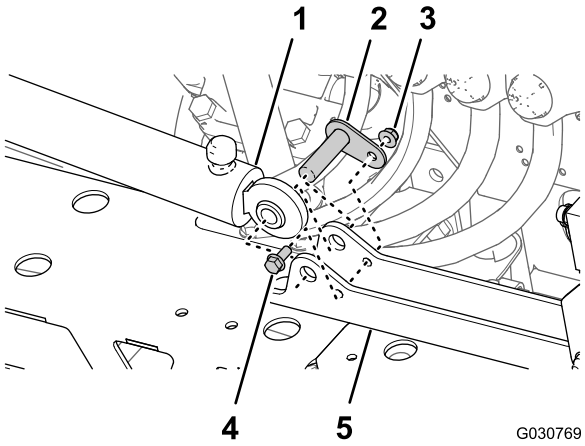

Figure 94

1. Vérin de levage (extrémité fixe)
2. Axe de pivot
3. Contre-écrou à embase (5/16")
4. Boulon à embase (5/16 x 3/4")
5. Support de vérin

2. Fixez le vérin à son support avec l'axe de pivot, le boulon à embase et l'écrou à embase (Figure 94).
3. Serrez le boulon et l'écrou à un couple de 19,78 à 25,42 N·m.
4. Répétez les opérations 1 à 3 pour l'autre vérin de levage de l'autre côté du support.

Branchement des flexibles du vérin de levage

1. Reliez, sans serrer, un flexible hydraulique (1/4 x 24-3/4") neuf entre l'orifice de déploiement du vérin de levage de rampe gauche et l'orifice C3 du collecteur de levage de rampe (Figure 95).

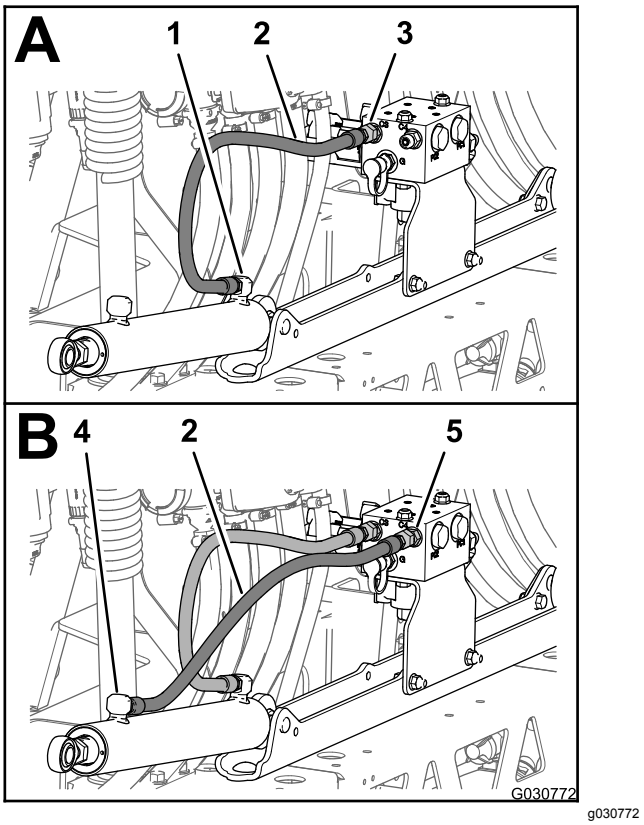

Figure 95

1. Orifice de déploiement (vérin de levage de rampe gauche)
2. Flexible hydraulique (1/4 x 24-3/4")
3. Orifice C3 (collecteur de levage de rampe)
4. Orifice de rétraction (vérin de levage de rampe gauche)
5. Orifice C4 (collecteur de levage de rampe)

2. Reliez, sans serrer, un flexible hydraulique (1/4 x 24-3/4") neuf entre l'orifice de rétraction du vérin de levage de rampe gauche et l'orifice C4 du collecteur de levage de rampe (Figure 95).
3. Reliez, sans serrer, un flexible hydraulique (1/4 x 24-3/4") neuf entre l'orifice de déploiement du vérin de levage de rampe droit et l'orifice C1 du collecteur de levage de rampe (Figure 96).

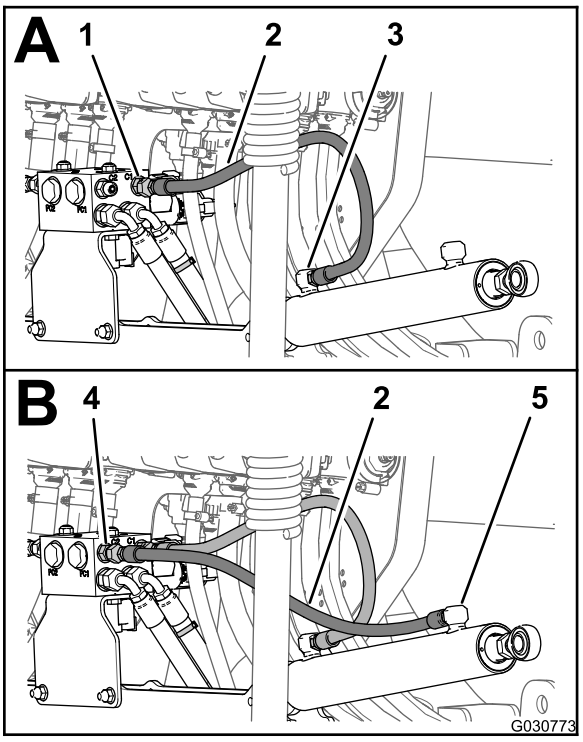

g030773

Figure 96

1. Orifice C1 (collecteur de levage de rampe)
2. Flexible hydraulique (1/4 x 24-3/4")
3. Orifice de déploiement (vérin de levage de rampe droit)
4. Orifice C2 (collecteur de levage de rampe)
5. Orifice de rétraction (vérin de levage de rampe droit)

4. Reliez, sans serrer, un flexible hydraulique (1/4 x 24-3/4") neuf entre l'orifice de rétraction du vérin de levage de rampe droit et l'orifice C2 du collecteur de levage de rampe (Figure 96).
5. Serrez les raccords de flexible reliés aux orifices de déploiement et de rétraction des vérins de levage (Figure 95 et Figure 96) à un couple de 21 à 26 N·m.
6. Serrez les écrous orientables des flexibles sur le collecteur de levage de rampe (Figure 95 et Figure 96) à un couple de 24 à 30 N·m.

20

Montage des sections de rampes extérieures

Pièces nécessaires pour cette opération:

4	Bague à embase en nylon
1	Serre-câble
1	Flexible d'alimentation de 188 cm
1	Flexible d'alimentation de 234 cm
1	Flexible d'alimentation de 279 cm

Dépose des buses de pulvérisation des sections de rampes extérieures

1. Coupez le flexible entre les 2 buses de pulvérisation (Figure 97).

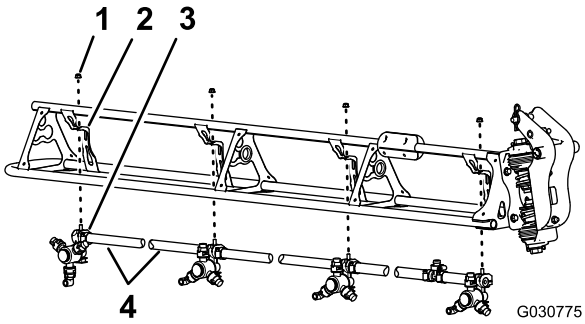

g030775

Figure 97

1. Contre-écrou à embase (5/16")
2. Support de buse
3. Buse de pulvérisation
4. Flexible (diamètre intérieur 3/4")

2. Retirez le contre-écrou à embase (5/16") qui fixe la buse de pulvérisation à son support (Figure 97).
3. Répétez les opérations 2 et 1 pour les 3 autres buses.

Remarque: Conservez le contre-écrou à embase et la buse en vue de la pose sous Pose des buses de pulvérisation sur les sections de rampes extérieures (page 54).

Remarque: Mettez au rebut les flexibles, les colliers et le raccord en T que vous avez retirés de la machine.

4. Répétez les opérations 2 à 3 pour l'autre section de rampe extérieure.
5. Avec les 8 buses de pulvérisation que vous avez retirées à l'opération 1, retirez les vis en acier inoxydable (n° 12 x 1-1/4") qui fixent les demi-colliers supérieurs et les anneaux cannelés simples ou doubles (3/4") sur le corps de chaque buse, et déposez les anneaux cannelés (Figure 98).

   Remarque: Le boulon à tête hexagonale (5/16 x 3/4" en acier inoxydable) se détache du demi-collier supérieur quand vous ouvrez ce dernier ; conservez le boulon pour la pose.

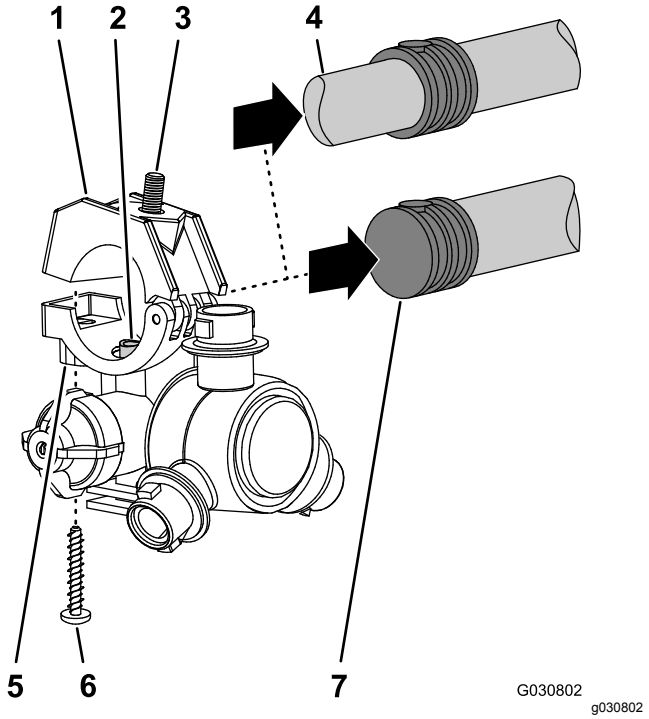

Figure 98

1. Demi-collier supérieur
2. Tube de transfert
3. Boulon à tête hexagonale (5/16 x 3/4" en acier inoxydable)
4. Double anneau cannelé pour flexible (3/4")
5. Corps de buse de pulvérisation
6. Vis en acier inoxydable (n° 12 x 1-1/4")
7. Simple anneau cannelé pour flexible (3/4")

Assemblage des sections de rampes extérieures sur la machine

Capacité du matériel de levage : 91 kg

1. Avec un matériel de levage de la capacité spécifiée, soulevez la rampe extérieure.
2. Insérez des bagues à embase en nylon dans le trou de 31,8 mm de chaque côté de la fixation de pivot (Figure 99).

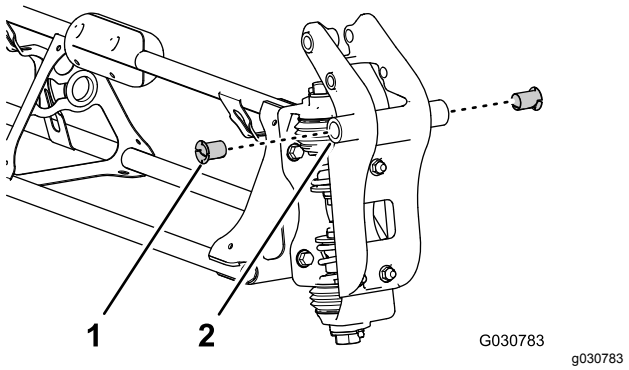

Figure 99

1. Bague à embase en nylon
2. Fixation de pivot (section de rampe extérieure)

3. Alignez les bagues insérées dans la fixation de pivot et les trous dans les brides du support de pivot, au bout de la section de rampe centrale (Figure 100).

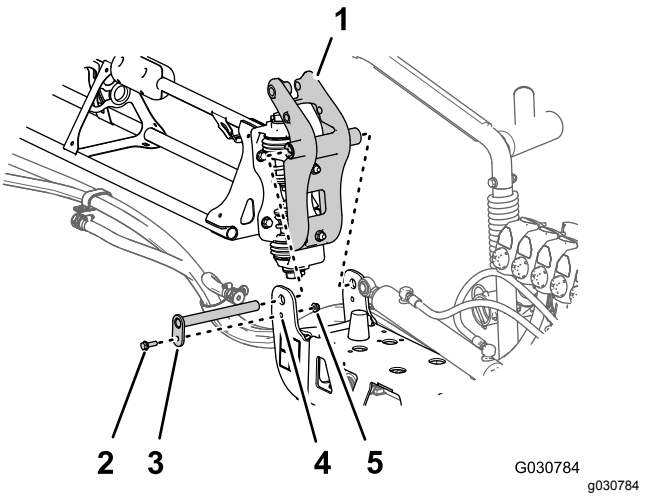

Figure 100

1. Fixation de pivot (section de rampe extérieure)
2. Boulon à embase (5/16 x 1")
3. Axe de pivot
4. Support de pivot (section de rampe centrale)
5. Contre-écrou à embase (5/16")

4. Montez la fixation de pivot sur le support de pivot à l'aide de l'axe, du boulon à embase (5/16 x 1") et du contre-écrou à embase (5/16") que vous avez retirés à l'opération 1 et 2 de Dépose des sections de rampes extérieures (page 32).
5. Serrez le boulon et l'écrou à un couple de 19,8 à 25,4 N·m.
6. Placez la tige du vérin de levage en face du trou de 25 mm dans la fourche de la fixation de pivot (Figure 101).

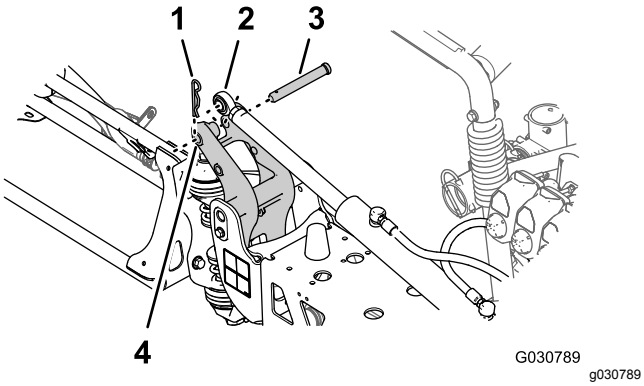

Figure 101

1. Goupille fendue
2. Tige (vérin de levage)
3. Axe de chape
4. Trou de 25 mm – fourche de la fixation de pivot

7. Fixez le vérin de levage à la fixation de pivot à l'aide de l'axe de chape et de la goupille fendue (Figure 101) que vous avez retirés à l'opération 3 de Dépose du vérin de levage (page 31).
8. Répétez les opérations 1 à 7 pour la section de rampe extérieure de l'autre côté de la machine.

21

Installation des flexibles de buses de pulvérisation

Pièces nécessaires pour cette opération:

2	Flexible d'alimentation de 279 cm
2	Flexible d'alimentation de 234 cm
4	Flexible d'alimentation de 188 cm
2	Flexible d'alimentation de 81 cm

Identification des positions des flexibles de buses de pulvérisation

Identifiez les flexibles d'alimentation selon la longueur (Figure 102) pour chacune des position de buse de pulvérisation comme suit :

Table de position des flexibles de buse de pulvérisation

Positions des buses de pulvérisation – section de rampe gauche	Positions des buses de pulvérisation – section de rampe centrale	Positions des buses de pulvérisation – section de rampe droite
Buse de pulvérisation 1 (vanne de buse 1) – flexible d'alimentation de 279 cm	Buses de pulvérisation 5 et 6 (vanne de buse 5) – flexible d'alimentation de 81 cm avec 2 flexibles d'embranchement	Buse de pulvérisation 9 (vanne de buse 7) – flexible d'alimentation de 188 cm
Buse de pulvérisation 2 (vanne de buse 2) – flexible d'alimentation de 234 cm	Buses de pulvérisation 7 et 8 (vanne de buse 6) – flexible d'alimentation de 81 cm avec 2 flexibles d'embranchement	Buse de pulvérisation 10 (vanne de buse 8) – flexible d'alimentation de 188 cm
Buse de pulvérisation 3 (vanne de buse 3) – flexible d'alimentation de 188 cm		Buse de pulvérisation 11 (vanne de buse 9) – flexible d'alimentation de 234 cm
Buse de pulvérisation 4 (vanne de buse 4) – flexible d'alimentation de 188 cm		Buse de pulvérisation 12 (vanne de buse 10) – flexible d'alimentation de 279 cm

Remarque: Reportez-vous à la Figure 103 de la section Montage des flexibles sur les vannes de buse 1 à 4 (page 52), la Figure 104 de la section Montage des flexibles sur les vannes de buse 5 et 6 (page 52) et la Figure 105 de la section Montage des flexibles sur les vannes de buse 7 à 10 (page 53) pour les positions de vanne de buse.

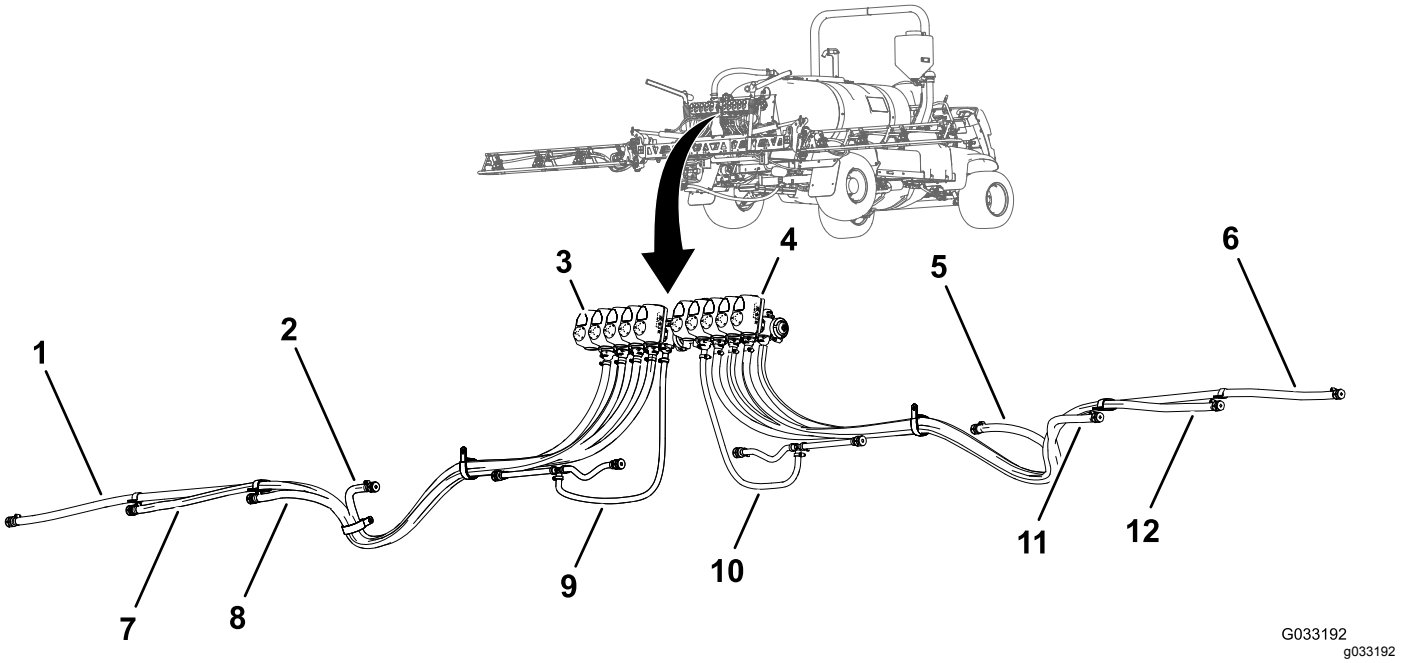

Figure 102

1. Flexible d'alimentation de 279 cm – buse de pulvérisation 1
2. Flexible d'alimentation de 188 cm – buse de pulvérisation 4
3. Vanne de buse 1
4. Vanne de buse 10
5. Flexible d'alimentation de 188 cm – buse de pulvérisation 9
6. Flexible d'alimentation de 279 cm – buse de pulvérisation 12
7. Flexible d'alimentation de 234 cm – buse de pulvérisation 2
8. Flexible d'alimentation de 188 cm – buse de pulvérisation 3
9. Flexible d'alimentation de 81 cm – buses de pulvérisation 5 et 6
10. Flexible d'alimentation de 81 cm – buses de pulvérisation 7 et 8
11. Flexible d'alimentation de 188 cm – buse de pulvérisation 10
12. Flexible d'alimentation de 234 cm – buse de pulvérisation 11

Montage des flexibles sur les vannes de buse 1 à 4

1. Montez le raccord droit cannelé du flexible d'alimentation de 279 cm sur le raccord de la vanne de buse 1 (Figure 103).

   Remarque: Vérifiez que le raccord cannelé s'engage complètement sur le raccord de vanne.

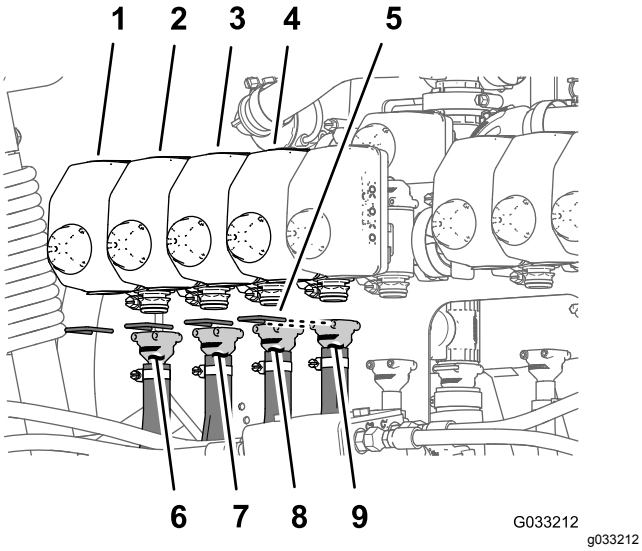

Figure 103

1. Vanne de buse 1
2. Vanne de buse 2
3. Vanne de buse 3
4. Vanne de buse 4
5. Étrier de fixation
6. Flexible d'alimentation de 279 cm
7. Flexible d'alimentation de 234 cm
8. Flexible d'alimentation de 188 cm
9. Flexible d'alimentation de 188 cm

2. Fixez le raccord cannelé au raccord de vanne avec un étrier (Figure 103).
3. Montez le raccord droit cannelé du flexible d'alimentation de 234 cm sur le raccord de la vanne de buse 2 (Figure 103).

   Remarque: Vérifiez que le raccord cannelé s'engage complètement sur le raccord de vanne.
4. Fixez le raccord cannelé au raccord de vanne avec un étrier (Figure 103).
5. Montez le raccord droit cannelé du flexible d'alimentation de 188 cm sur le raccord de la vanne de buse 3 (Figure 103).

   Remarque: Vérifiez que le raccord cannelé s'engage complètement sur le raccord de vanne.
6. Fixez le raccord cannelé au raccord de vanne avec un étrier (Figure 103).
7. Montez le raccord droit cannelé du flexible d'alimentation de 188 cm sur le raccord de la vanne de buse 4 (Figure 103).

   Remarque: Vérifiez que le raccord cannelé s'engage complètement sur le raccord de vanne.
8. Fixez le raccord cannelé au raccord de vanne avec un étrier (Figure 103).

Montage des flexibles sur les vannes de buse 5 et 6

Remarque: Le flexible d'alimentation de 81 cm est muni d'un raccord en T avec 2 flexibles d'embranchement et 2 anneaux cannelés simples.

1. Montez le raccord droit cannelé du flexible d'alimentation de 81 cm sur le raccord de la vanne de buse 5 (Figure 104).

   Remarque: Vérifiez que le raccord cannelé s'engage complètement sur le raccord de vanne.

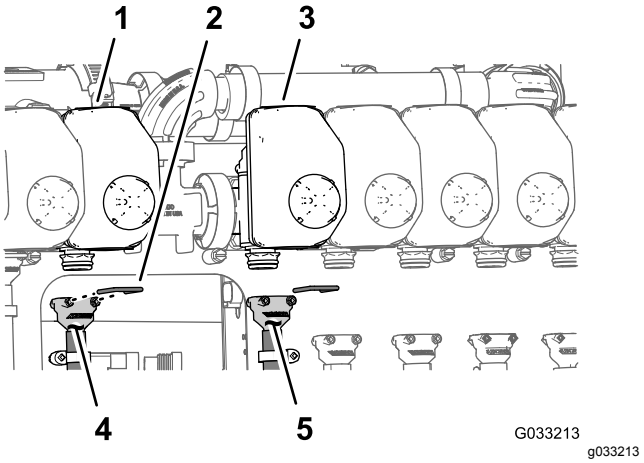

Figure 104

1. Vanne de buse 5
2. Étrier de fixation
3. Vanne de buse 6
4. Flexible d'alimentation de 81 cm
5. Flexible d'alimentation de 81 cm

2. Fixez le raccord cannelé au raccord de vanne avec un étrier (Figure 104).
3. Montez le raccord droit cannelé du flexible d'alimentation de 81 cm sur le raccord de la vanne de buse 6 (Figure 104).

   Remarque: Vérifiez que le raccord cannelé est complètement engagé sur le raccord de vanne.
4. Fixez le raccord cannelé au raccord de vanne avec un étrier (Figure 104).

Montage des flexibles sur les vannes de buse 7 à 10

1. Montez le raccord droit cannelé du flexible d'alimentation de 188 cm sur le raccord de la vanne de buse 7 (Figure 105).

   Remarque: Vérifiez que le raccord cannelé s'engage complètement sur le raccord de vanne.

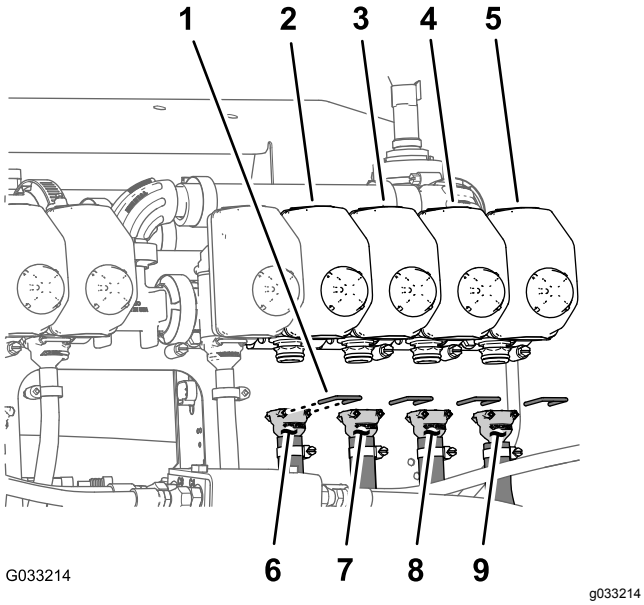

Figure 105

1. Étrier de fixation
2. Vanne de buse 7
3. Vanne de buse 8
4. Vanne de buse 9
5. Vanne de buse 10
6. Flexible d'alimentation de 188 cm
7. Flexible d'alimentation de 188 cm
8. Flexible d'alimentation de 234 cm
9. Flexible d'alimentation de 279 cm

2. Fixez le raccord cannelé au raccord de vanne avec un étrier (Figure 105).
3. Montez le raccord droit cannelé du flexible d'alimentation de 188 cm sur le raccord de la vanne de buse 8 (Figure 105).

   Remarque: Vérifiez que le raccord cannelé s'engage complètement sur le raccord de vanne.
4. Fixez le raccord cannelé au raccord de vanne avec un étrier (Figure 105).
5. Montez le raccord droit cannelé du flexible d'alimentation de 234 cm sur le raccord de la vanne de buse 9 (Figure 105).

   Remarque: Vérifiez que le raccord cannelé s'engage complètement sur le raccord de vanne.
6. Fixez le raccord cannelé au raccord de vanne avec un étrier (Figure 105).
7. Montez le raccord droit cannelé du flexible d'alimentation de 279 cm sur le raccord de la vanne de buse 10 (Figure 105).

   Remarque: Vérifiez que le raccord cannelé s'engage complètement sur le raccord de vanne.
8. Fixez le raccord cannelé au raccord de vanne avec un étrier (Figure 105).

Acheminement des flexibles d'alimentation vers les buses de pulvérisation

1. Faites passer les flexibles des buses de pulvérisation 1, 2, 3 et 4 dans le collier en R sur l'extrémité extérieure gauche de la section de rampe centrale (Figure 106 et Figure 107).

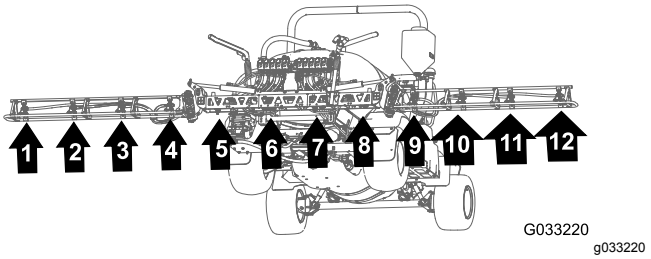

Figure 106

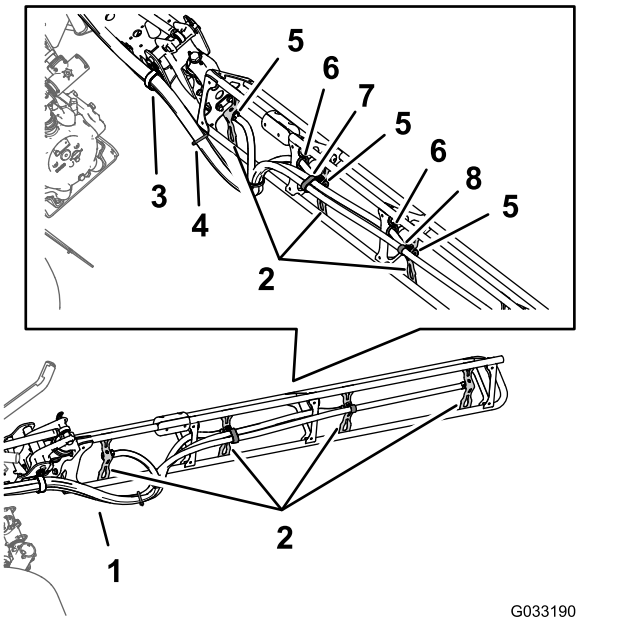

Figure 107

1. Flexibles
2. Supports de buse
3. Collier en R
4. Serre-câble
5. Simple anneau cannelé pour flexible (1/2")
6. Bague
7. Collier en R double
8. Collier en R simple

2. Faites passer les flexibles des buses de pulvérisation 7, 8, 9 et 10 dans le collier en R

sur l'extrémité extérieure droite de la section de rampe centrale (Figure 106 et Figure 107).

3. Acheminez les flexibles d'alimentation de 279 cm et les anneaux cannelés (3/4") le long de la section de rampe vers les buses de pulvérisation 1 et 10, comme montré à la Figure 106 et la Figure 107.
4. Acheminez les flexibles d'alimentation de 234 cm et les anneaux cannelés (3/4") le long de la section de rampe vers les buses de pulvérisation 2 et 9, comme montré à la Figure 106 et la Figure 107.
5. Acheminez les flexibles d'alimentation de 188 cm et les anneaux cannelés (3/4") le long de la section de rampe vers les buses de pulvérisation 3 et 8, comme montré à la Figure 106 et la Figure 107.

   Remarque: Faites passer les flexibles à travers les bagues inférieures arrière dans les supports du cadre tubulaire.
6. Acheminez les flexibles d'alimentation de 188 cm et les anneaux cannelés (3/4") le long de la section de rampe vers les buses de pulvérisation 4 et 7, comme montré à la Figure 106 et la Figure 107.

   Remarque: Faites passer les flexibles à travers les bagues inférieures arrière dans les supports du cadre tubulaire.
7. Attachez les 4 flexibles des buses de pulvérisation ensemble avec un serre-câble, comme montré à la Figure 107.

Pose des buses de pulvérisation sur les sections de rampes extérieures

1. Alignez le tube de transfert dans le demi-collier inférieur d'une buse de pulvérisation (Figure 108) et le trou dans le côté de l'anneau cannelé simple (1/2").

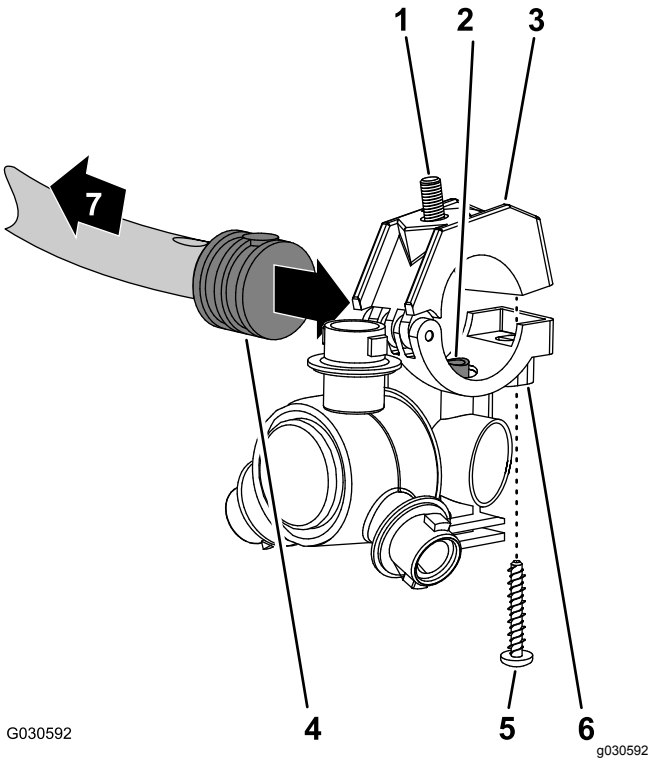

Figure 108

1. Boulon à tête hexagonale (5/16 x 3/4" en acier inoxydable)
2. Tube de transfert
3. Demi-collier supérieur
4. Simple anneau cannelé pour flexible (1/2")
5. Vis en acier inoxydable (nº 12 x 1-1/4")
6. Corps de la buse de pulvérisation
7. Vers la section de rampe

2. Fermez le demi-collier supérieur autour de l'anneau cannelé et fixez le demi-collier et le corps de la buse de pulvérisation (Figure 108) avec la vis en acier inoxydable (nº 12 x 1-1/4") ; serrez la vis en acier inoxydable à un couple de 14 à 18 N·m.

   Remarque: Veillez à bien engager le boulon à tête hexagonale (5/16 x 3/4") dans le creux du demi-collier supérieur quand vous fermez le collier.
3. Montez les buses de pulvérisation sur la section de rampe extérieure comme suit :
   - À l'emplacement des buses 1 et 4, fixez la buse à son support (A de Figure 109) à l'aide du contre-écrou à embase (5/16") que vous avez retiré à l'opération 2 de Dépose des buses de pulvérisation des sections de rampes extérieures (page 47)).
   - À l'emplacement des buses 2 et 3, fixez la buse à son support (A et B de Figure 109) à l'aide du contre-écrou à embase (5/16") que vous avez retiré à l'opération 2 de Dépose

des buses de pulvérisation des sections de rampes extérieures (page 47)).

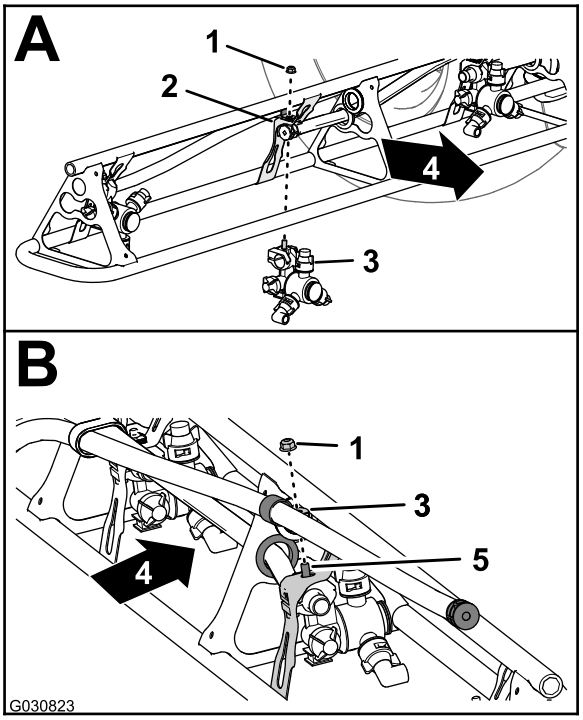

Figure 109

1. Contre-écrou à embase (5/16")
2. Support de buse
3. Buse de pulvérisation
4. Arrière de la machine
5. Boulon à tête hexagonale (acier inoxydable – 5/16 x 3/4")

4. Serrez les contre-écrous à embase à un couple de 19,78 à 25,42 N·m.
5. Répétez les opérations 1 à 4 pour les autres buses de la section de rampe.
6. Répétez les opérations 1 à 5 pour la section de rampe extérieure de l'autre côté de la machine.

22

Montage du faisceau de câblage arrière sur la machine

Pièces nécessaires pour cette opération:

1	Faisceau de câblage arrière
3	Serre-câble

Acheminement du faisceau de câblage le long du tube de cadre

1. Localisez la branche de 165 cm et la branche de 203 cm du faisceau neuf (Figure 110).

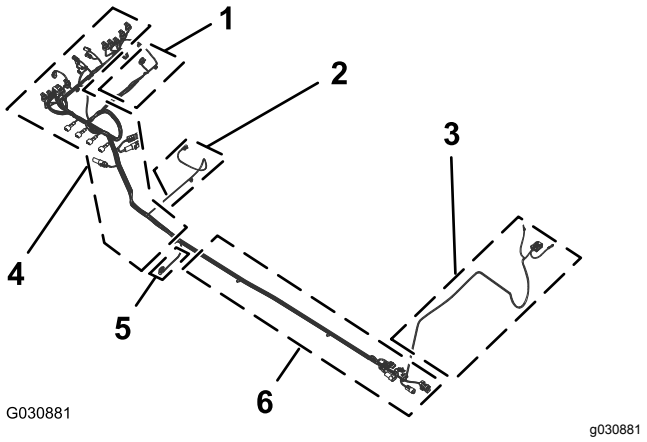

Figure 110

1. Branche de 81 cm du faisceau de câblage – **débitmètre et vanne d'agitation**
2. Branche de 86 cm du faisceau de câblage – **solénoïde de pompe de pulvérisation**
3. Branche de 165 cm du faisceau de câblage – cosses à anneau et fusible (non marqué)
4. Branche de 203 cm du faisceau de câblage – **ASC10**, solénoïdes de vérin de levage, **vannes de buse** 1 à 10
5. Branche de 33 cm du faisceau de câblage – capteur de vitesse
6. Branche de 170 cm du faisceau de câblage – connecteurs d'interface de faisceau avant

2. Acheminez la branche de 165 cm et la branche de 203 cm du faisceau neuf entre le support des 10 vannes de pulvérisation et le support droit du support de collecteur (Figure 111).

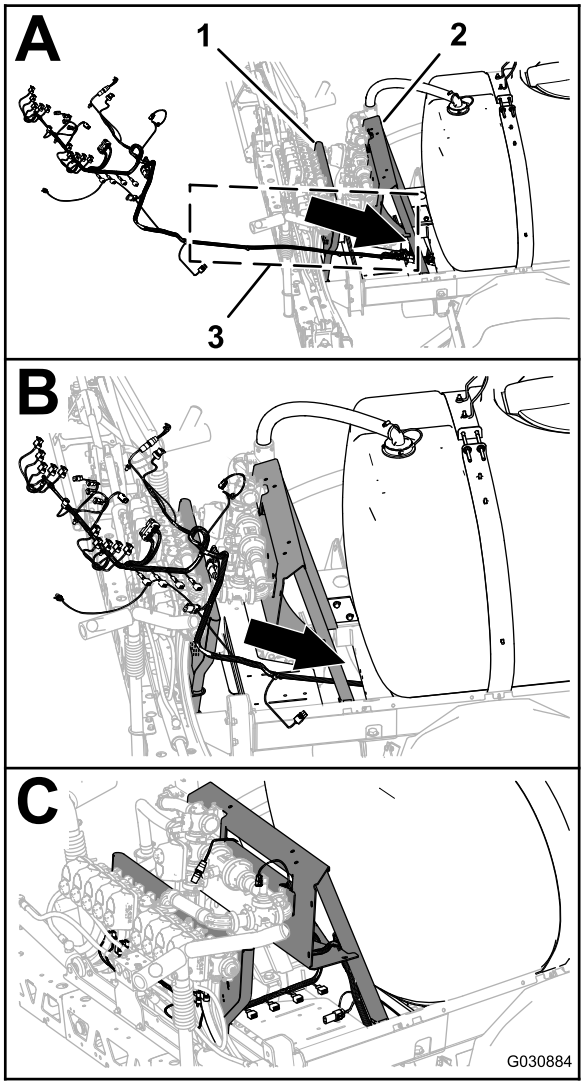

g030884

Figure 111

1. Support de vannes (10 vannes de pulvérisation)
2. Support de collecteur
3. Branches de 165 cm et de 203 cm (faisceau de câblage)

3. Acheminez la branche de 165 cm et la branche de 203 cm du faisceau vers l'avant, le long du tube de cadre droit (Figure 112).

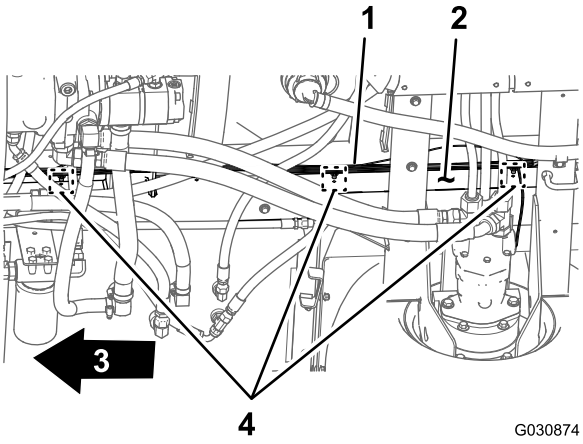

g030874

Figure 112

1. Faisceau arrière – branche de 203 cm
2. Tube de cadre droit
3. Avant de la machine
4. Clips sapin et des serre-câbles

4. Insérez les clips sapin de la branche de 203 cm du faisceau de câblage arrière dans les trous du tube de cadre droit (Figure 112) occupés auparavant par les clips de l'ancien faisceau ; voir l'opération 3 de Débranchement des faisceaux de câblage avant et arrière (page 20).

Branchement des faisceaux de câblage avant et arrière

Remarque: Utilisez un appareil de levage quand vous branchez les faisceaux avant et arrière.

1. En passant sous la machine, le long du tube de cadre droit, localisez les connecteurs pour les faisceaux avant et arrière de la machine (Figure 113).

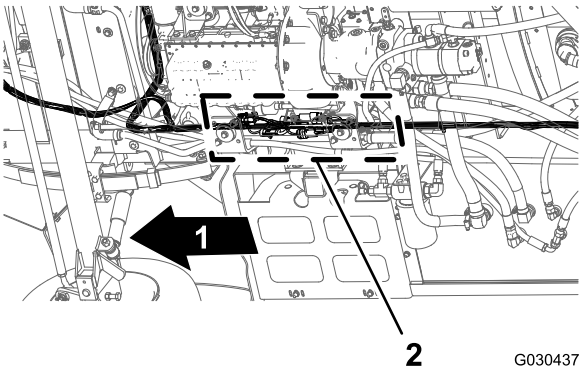

g030437

Figure 113

1. Avant de la machine
2. Interfaces de connexion (faisceaux de câblage avant et arrière)

Remarque: Le connecteur à 3 douilles du faisceau avant ne va pas vous servir (Figure 114).

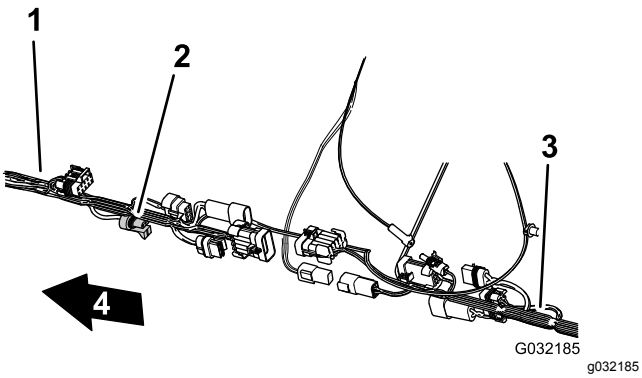

Figure 114

1. Faisceau de câblage avant
2. Connecteur à 3 douilles – **inutilisé** (débitmètre – faisceau avant)
3. Faisceau de câblage arrière
4. Avant de la machine

2. Branchez le connecteur à 10 douilles du faisceau avant pour l'interconnexion du faisceau du pulvérisateur au connecteur à 10 broches du faisceau arrière pour l'interconnexion du faisceau du pulvérisateur (Figure 115).

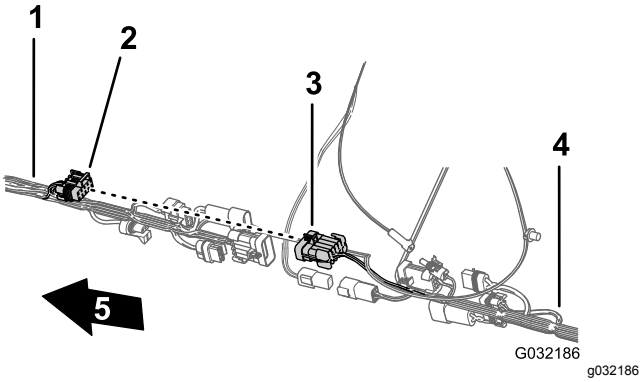

Figure 115

1. Faisceau de câblage avant
2. Connecteur à 10 douilles – interconnexion de faisceau de pulvérisateur (faisceau avant)
3. Connecteur à 10 broches – interconnexion de faisceau de pulvérisateur (faisceau arrière)
4. Faisceau de câblage arrière
5. Avant de la machine

3. Branchez le connecteur à 8 broches du faisceau avant pour l'interconnexion du faisceau du pulvérisateur au connecteur à 8 douilles du faisceau arrière pour l'interrupteur de régulation de débit (Figure 116).

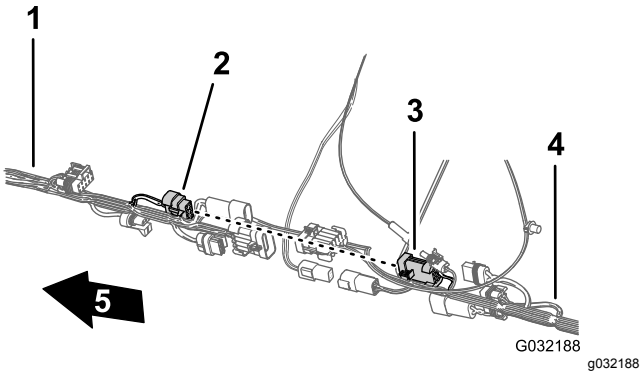

Figure 116

1. Faisceau de câblage avant
2. Connecteur à 8 broches – interconnexion de faisceau de pulvérisateur (faisceau avant)
3. Connecteur à 8 douilles – interrupteur de régulation de débit (faisceau arrière)
4. Faisceau de câblage arrière
5. Avant de la machine

4. Branchez le connecteur à 2 broches du faisceau avant pour la pompe de rinçage au connecteur à 2 douilles du faisceau arrière pour la pompe de rinçage (Figure 117).

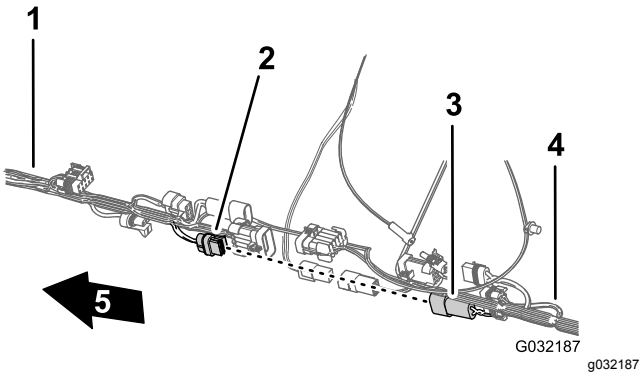

Figure 117

1. Faisceau de câblage avant
2. Connecteur à 2 douilles – pompe de rinçage (faisceau arrière)
3. Connecteur à 2 broches – pompe de rinçage (faisceau avant)
4. Faisceau de câblage arrière
5. Avant de la machine

5. Branchez le connecteur à 2 broches du faisceau avant pour l'alimentation du dévidoir au connecteur à 2 douilles du faisceau arrière pour l'alimentation du dévidoir (Figure 118).

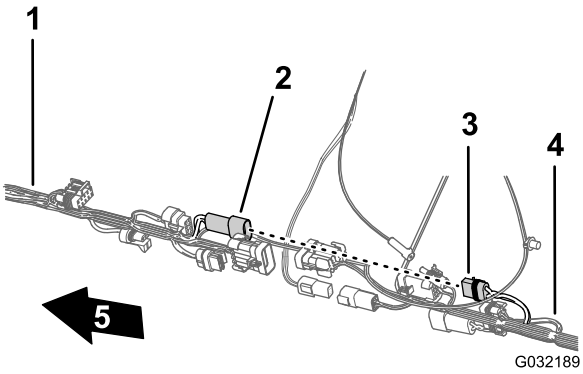

Figure 118

1. Faisceau de câblage avant
2. Connecteur à 2 broches – dévidoir (faisceau avant)
3. Connecteur à 2 douilles – dévidoir (faisceau arrière)
4. Faisceau de câblage arrière
5. Avant de la machine

6. Branchez le connecteur à 10 broches du faisceau avant pour l'interconnexion du faisceau du pulvérisateur au connecteur à 10 douilles du faisceau arrière pour l'interconnexion du faisceau du pulvérisateur (Figure 119).

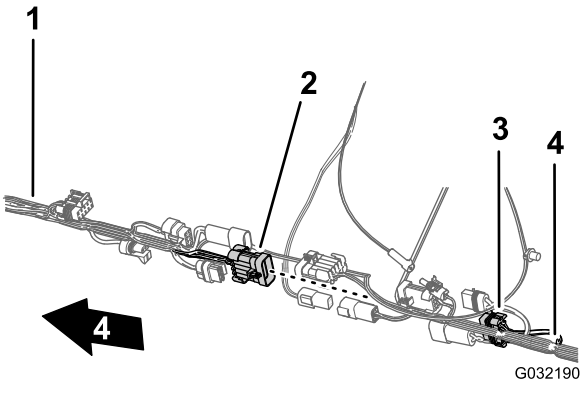

Figure 119

1. Faisceau de câblage avant
2. Connecteur à 10 broches – interconnexion de faisceau de pulvérisateur (faisceau avant)
3. Connecteur à 10 douilles – interconnexion de faisceau de pulvérisateur (faisceau arrière)
4. Faisceau de câblage arrière
5. Avant de la machine

7. Pour faciliter la connexion des faisceaux électriques de navigation et de données, vérifiez que le connecteur à 1 douille et le connecteur à 4 douilles du faisceau arrière sont alignés avec le haut du faisceau (Figure 120).

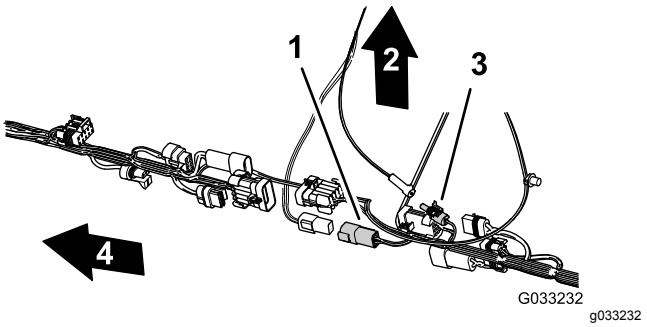

Figure 120

1. Connecteur à 4 douilles (faisceau arrière)
2. Sommet de la machine
3. Connecteur à 1 douilles (faisceau arrière)
4. Avant de la machine

Acheminement du tube de détection de pression du manomètre de planche de bord le long du faisceau de câblage arrière

1. Acheminez le tube de détection de pression du manomètre de planche de bord le long du faisceau de câblage arrière de la machine (Figure 121).

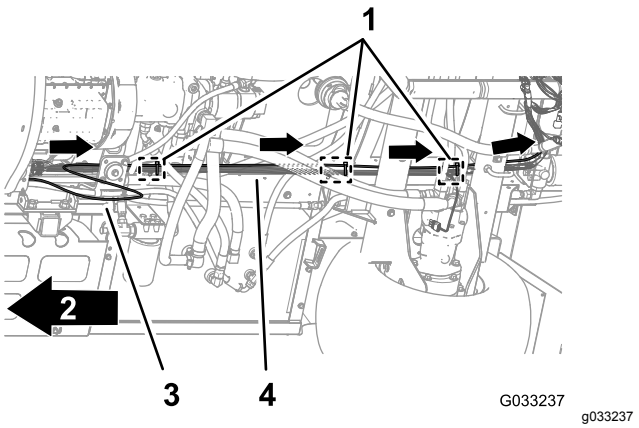

Figure 121

1. Serre-câbles (3 clips sapin – points d'ancrage du châssis)
2. Avant de la machine
3. Tube de détection de pression
4. Faisceau de câblage arrière

2. Attachez le tube de détection de pression au faisceau arrière à l'aide de 3 serre-câbles adjacents aux 3 clips sapin sur les points d'ancrage de châssis du faisceau arrière (Figure 121).

Important: **Ne pincez pas et n'écrasez pas le tube de détection de pression ; serrez juste assez les serre-câbles pour soutenir le tube.**

23

Pose du module de commande du moteur et du support de montage (machines à moteur à essence uniquement)

Aucune pièce requise

Procédure

1. Alignez les trous dans le support de montage du module de commande du moteur et le trou dans le support du moteur et le boîtier auxiliaire du moteur (Figure 122).

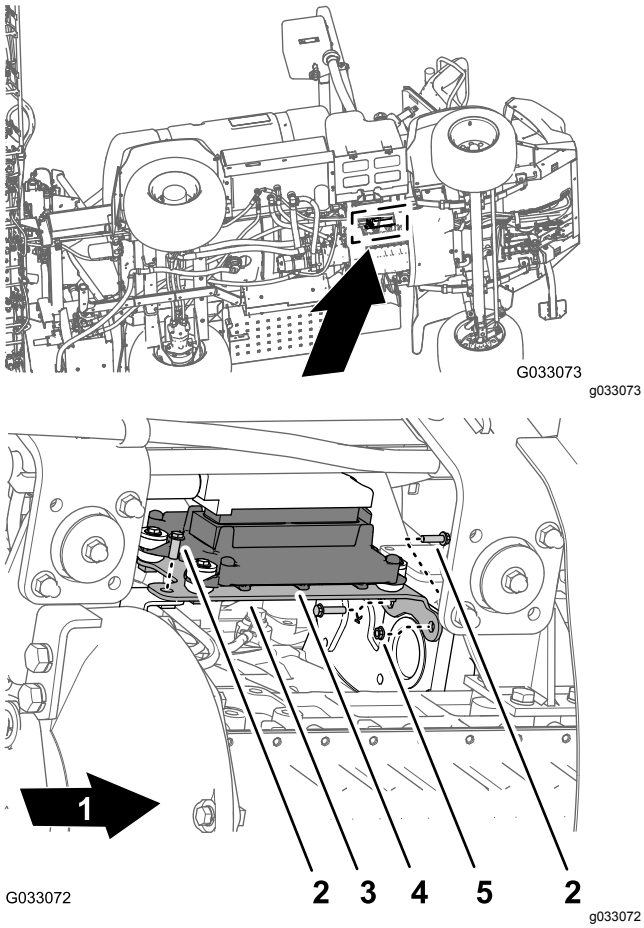

Figure 122

1. Avant de la machine
2. Boulon à embase
3. Support de montage
4. Module de commande du moteur
5. Écrou à embase

2. Fixez le support de montage sur le moteur à l'aide des 3 boulons à embase et de 1 écrou à embase que vous avez retirés à l'opération 1 de 8 Dépose du module de commande du moteur et du support de montage (pour les machines à moteur à essence uniquement) (page 17), et serrez les boulons et les écrous à la main.

24

Pose du carénage de soubassement

Aucune pièce requise

Procédure

1. Alignez le carénage de soubassement sur le châssis inférieur de la machine (Figure 123).

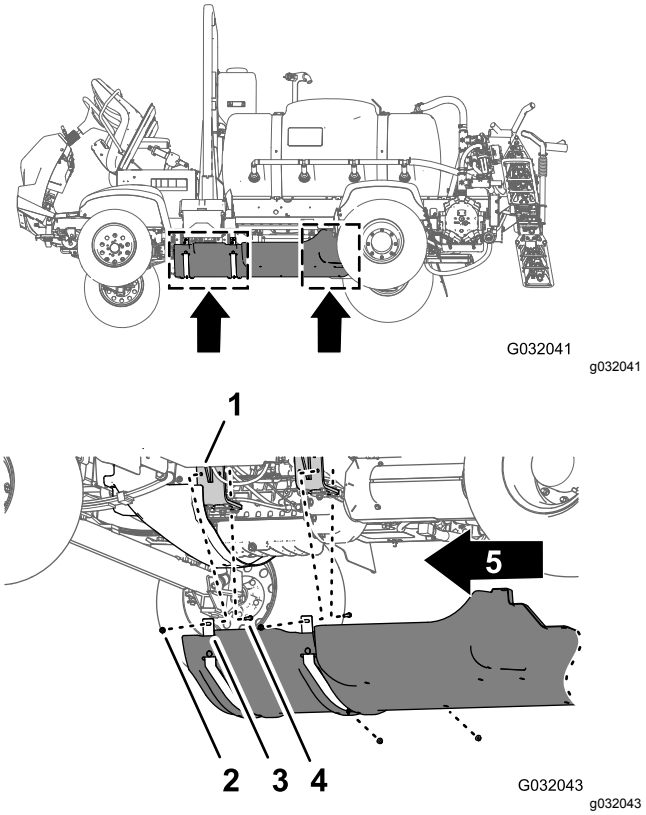

Figure 123

1. Carénage de soubassement
2. Boulons à embase (5/16 x 7/8")
3. Rondelles (5/16")
4. Contre-écrous à embase (5/16")
5. Avant de la machine

2. Glissez les barrettes de support du carénage de soubassement par dessus les boulons et

le boulon de carrosserie sur les supports du moteur de la machine (Figure 123).

3. Fixez le carénage de soubassement aux supports du moteur et aux boulons (Figure 123) à l'aide des 4 contre-écrous à embase (5/16") que vous avez retirés à l'opération 2 de 7 Dépose du carénage de soubassement (page 16).
4. Alignez les trous dans la partie arrière du carénage de soubassement et les trous dans le châssis (Figure 124).

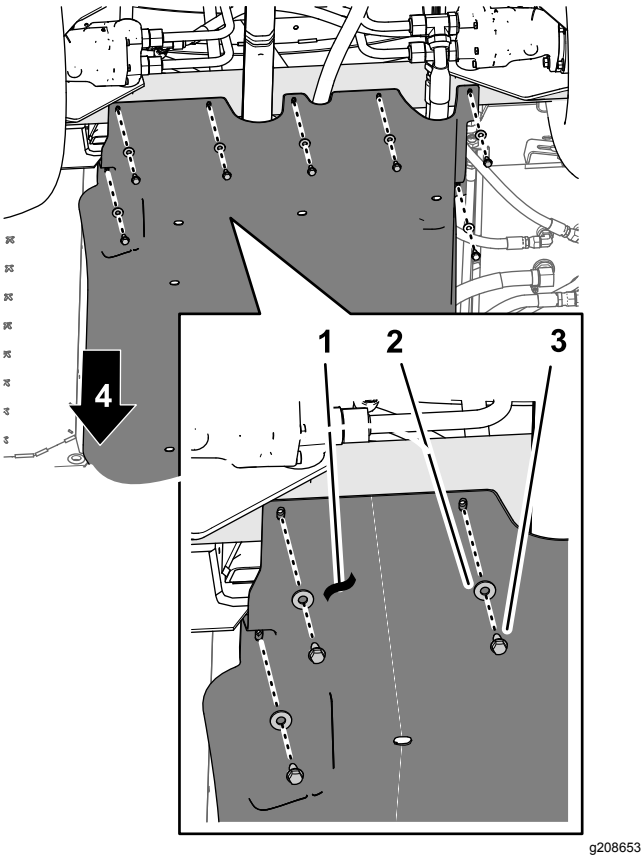

Figure 124

1. Carénage de soubassement
2. Rondelles (5/16")
3. Boulons à embase (5/16 x 7/8")
4. Avant de la machine

5. Fixez la partie arrière du carénage de soubassement au châssis à l'aide des 7 boulons à embase (5/16 x 7/8") et des 7 rondelles (5/16") que vous avez retirés à l'opération 1 de 7 Dépose du carénage de soubassement (page 16) (Figure 124).
6. Serrez les écrous et les boulons à un couple de 11,29 à 15,82 N·m.

25

Branchement du faisceau de câblage arrière

Aucune pièce requise

Acheminement du faisceau de câblage sur le support du collecteur

1. Acheminez la branche de 203 cm du faisceau à l'intérieur du renfort du support de vanne et vers l'arrière dans la direction du support des 10 vannes, comme montré à la Figure 125.

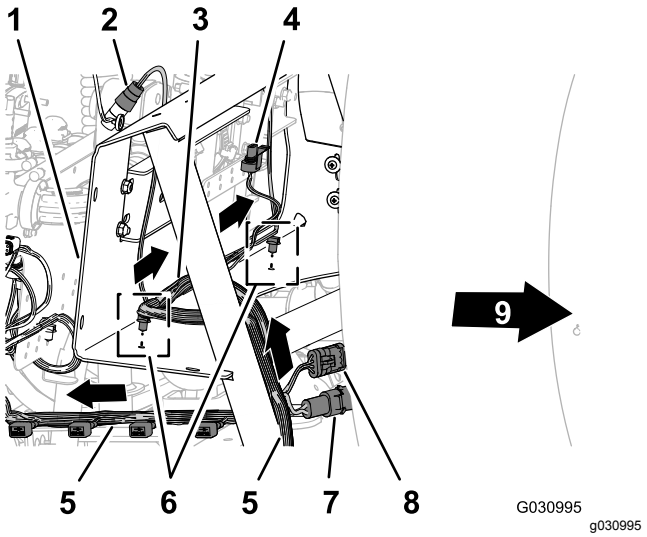

Figure 125

1. Support de collecteur
2. Connecteur à 3 douilles (débitmètre)
3. Branche de 81 cm du faisceau de câblage – débitmètre et vanne d'agitation
4. Connecteur électrique (vanne d'agitation)
5. Branche de 203 cm du faisceau de câblage – ASC10, solénoïdes de vérin de levage, vannes de buse 1 à 10
6. Clips sapin
7. Connecteur à 2 broches (alimentation électrique du dévidoir)
8. Connecteur à 3 douilles (dévidoir)
9. Avant de la machine

2. Acheminez la branche de 81 cm du faisceau pour le débitmètre et la vanne d'agitation en travers de l'avant du support de collecteur (Figure 125).

3. Insérez les clips sapin de la branche de 81 cm dans les trous sur la bride inférieure du support de collecteur (Figure 125).

Acheminement du faisceau de câblage sur le support des 10 vannes

1. Acheminez la branche de 203 cm du faisceau en travers de l'arrière du support des 10 vannes, en plaçant les 10 connecteurs des vannes de buse vers l'arrière et sous les vannes (Figure 126).

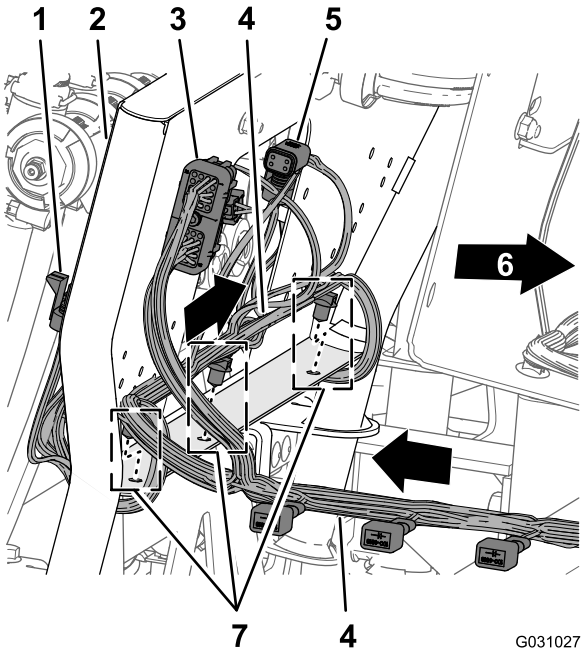

Figure 126

1. Connecteur à 3 douilles (position de vanne de buse nº 10)
2. Support des 10 vannes
3. Connecteur à 40 douilles (ASC 10)
4. Branche de 203 cm du faisceau de câblage – ASC10, solénoïdes de vérin de levage, vannes de buse 1 à 10
5. Connecteur à 4 douilles (vers ASC 10)
6. Avant de la machine
7. Clips sapin

2. Insérez les clips sapin de la branche de 203 cm dans les trous sur la bride inférieure du support des 10 vannes (Figure 126).

Acheminement du faisceau de câblage de la pompe de pulvérisation

1. Acheminez la branche de 86 cm du faisceau pour le solénoïde de pompe de pulvérisation transversalement au sommet du profilé du cadre du pulvérisateur et vers le bas en direction du solénoïde de la pompe (Figure 127).

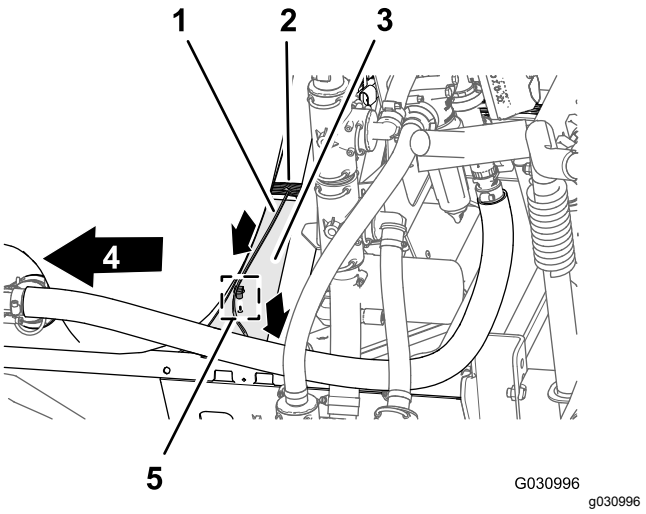

Figure 127

1. Branche de 86 cm du faisceau de câblage – solénoïde de pompe de pulvérisation
2. Branche de 203 cm du faisceau de câblage – ASC10, solénoïdes de vérin de levage, vannes de buse 1 à 10
3. Profilé (cadre du pulvérisateur)
4. Avant de la machine
5. Clip sapin

2. Insérez le clip sapin de la branche de 86 cm dans le trou sur le profilé de cadre du pulvérisateur (Figure 127).

Branchement du faisceau de câblage aux composants du support du collecteur

1. Acheminez les connecteurs de la branche de 203 cm du faisceau identifié par **Flow Meter** (débitmètre) et **Pressure Transducer** (transducteur de pression) à l'arrière du support de collecteur (Figure 128).

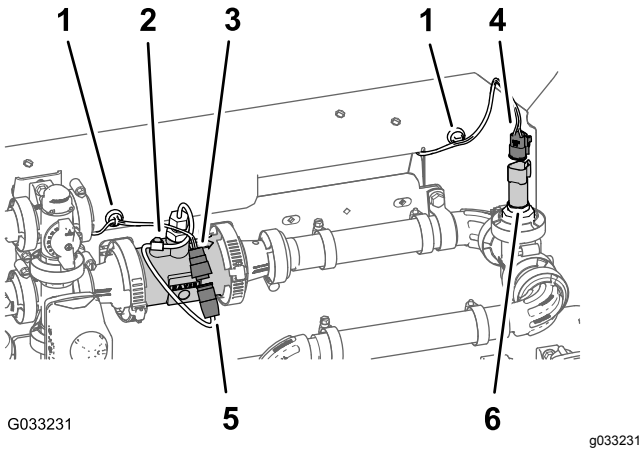

Figure 128

1. Ancrage magnétique de faisceau
2. Débitmètre
3. Connecteur à 3 douilles (faisceau de câblage arrière – identifié par « Flow Meter »)
4. Connecteur à 3 douilles (faisceau de câblage arrière – identifié par « Pressure Transducer »)
5. Connecteur à 3 broches (faisceau de débitmètre)
6. Connecteur à 3 broches (transducteur de pression)

2. Branchez le connecteur à 3 douilles de la branche de 203 cm du du faisceau pour le débitmètre (non identifié) au connecteur à 3 broches du faisceau du débitmètre (Figure 128).
3. Branchez le connecteur à 3 douilles de la branche de 203 cm du du faisceau associé au **transducteur de pression** (identifié) au connecteur à 3 broches du transducteur de pression (Figure 128).
4. Collez les ancrages magnétiques de faisceau pour le débitmètre et le transducteur de pression sur la surface du support de collecteur (Figure 128).
5. Acheminez le connecteur à 3 broches du faisceau de la vanne d'agitation vers l'avant du support de collecteur (Figure 129).

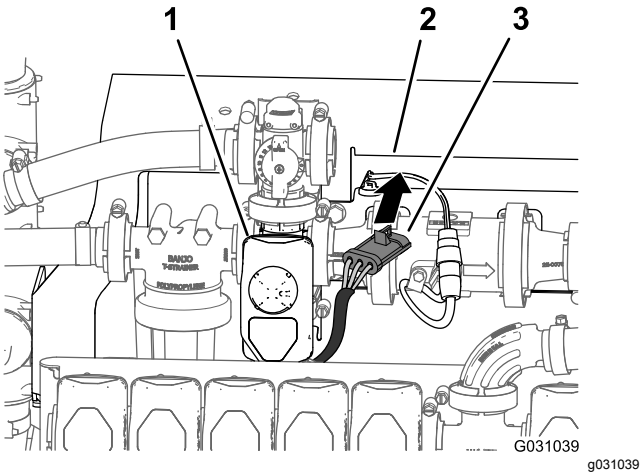

Figure 129

1. Vanne d'agitation
2. Support de collecteur
3. Connecteur à 3 douilles (faisceau de vanne d'agitation)

6. Branchez le connecteur à 3 broches du faisceau de la vanne d'agitation au connecteur à 3 douilles de la branche de 203 cm du faisceau identifié par **Agitation Valve** (Figure 130).

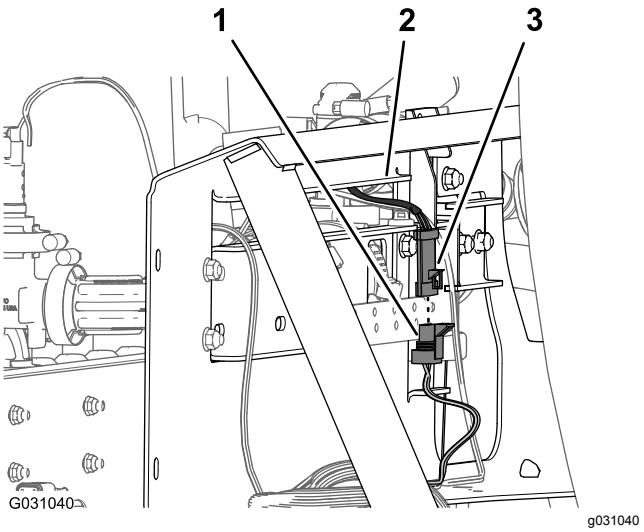

Figure 130

1. Connecteur à 3 broches (faisceau de câblage arrière – identifié par « Agitation Valve »)
2. Support de collecteur
3. Connecteur à 3 douilles (faisceau de vanne d'agitation)

Branchement du faisceau de câblage aux solénoïdes du collecteur de vérin de levage

1. Au bas du collecteur de levage de vérin, branchez le connecteur à 2 douilles du faisceau arrière identifié par **Enable Solenoid** (solénoïde

d'activation) au connecteur à 2 broches pour le solénoïde d'activation (Figure 131 et Figure 132).

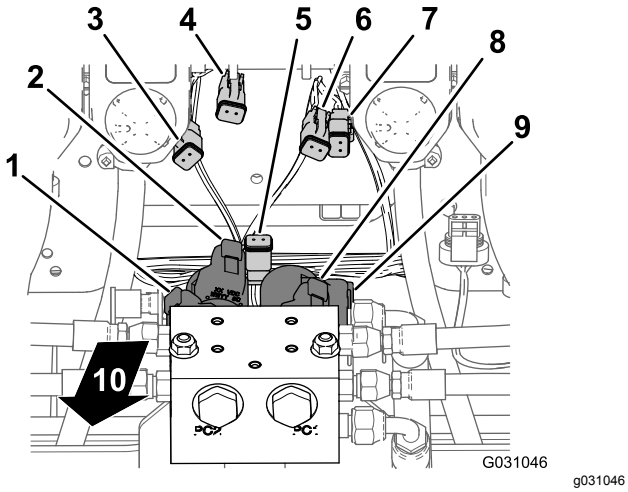

Figure 131

1. Connecteur à 2 broches – solénoïde de descente gauche (collecteur de vérin de levage)
2. Connecteur à 2 broches – solénoïde de levée gauche (collecteur de vérin de levage)
3. Connecteur à 2 douilles – descente côté gauche (connecteur de faisceau principal)
4. Connecteur à 2 douilles – levée côté gauche (connecteur de faisceau principal)
5. Connecteur à 2 douilles – solénoïde d'activation (connecteur de faisceau principal)
6. Connecteur à 2 douilles – levée côté droit (connecteur de faisceau principal)
7. Connecteur à 2 douilles – levée côté droit (connecteur de faisceau principal)
8. Connecteur à 2 broches – solénoïde de levée droit (collecteur de vérin de levage)
9. Connecteur à 2 broches – solénoïde de descente droit (collecteur de vérin de levage)
10. Arrière de la machine

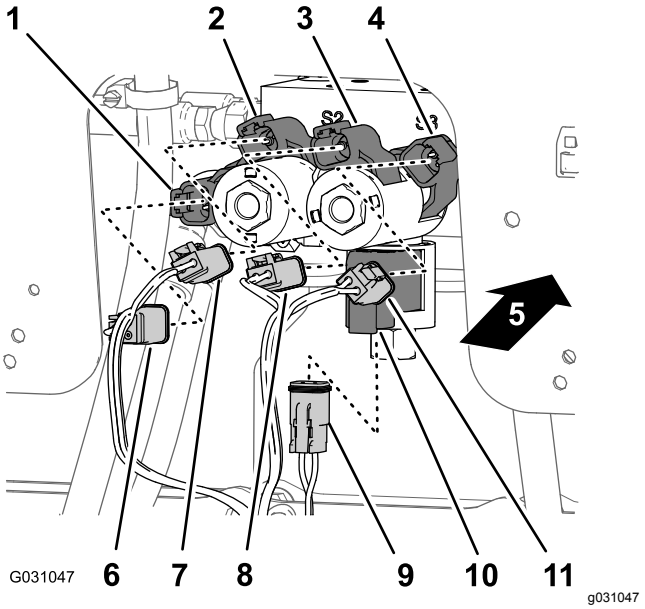

Figure 132

1. Connecteur à 2 broches – solénoïde de descente droit (collecteur de vérin de levage)
2. Connecteur à 2 broches – solénoïde de levée droit (collecteur de vérin de levage)
3. Connecteur à 2 broches – solénoïde de levée gauche (collecteur de vérin de levage)
4. Connecteur à 2 broches – solénoïde de descente gauche (collecteur de vérin de levage)
5. Arrière de la machine
6. Connecteur à 2 douilles – descente côté droit (connecteur de faisceau principal)
7. Connecteur à 2 douilles – levée côté droit (connecteur de faisceau principal)
8. Connecteur à 2 douilles – levée côté gauche (connecteur de faisceau principal)
9. Connecteur à 2 douilles – solénoïde d'activation (connecteur de faisceau principal)
10. Connecteur à 2 broches – solénoïde d'activation (collecteur de vérin de levage)
11. Connecteur à 2 douilles – descente côté gauche (connecteur de faisceau principal)

2. Au niveau du solénoïde inférieur droit, branchez le connecteur à 2 douilles du faisceau arrière identifié par **Right Down** (descente côté droit) au connecteur à 2 broches pour le solénoïde de descente droit (Figure 131 et Figure 132).
3. Au niveau du solénoïde supérieur droit, branchez le connecteur à 2 douilles du faisceau arrière identifié par **Right Up** (levée côté droit) au connecteur à 2 broches pour le solénoïde de levée droit (Figure 131 et Figure 132).
4. Au niveau du solénoïde inférieur gauche, branchez le connecteur à 2 douilles du faisceau arrière identifié par **Left Down** (descente côté gauche) au connecteur à 2 broches pour le

solénoïde de descente gauche (Figure 131 et Figure 132).

5. Au niveau du solénoïde supérieur gauche, branchez le connecteur à 2 douilles du faisceau arrière identifié par **Left Up** (levée côté gauche) au connecteur à 2 broches pour le solénoïde de levée gauche.

Branchement du faisceau de câblage aux vannes de pulvérisation

1. Acheminez les connecteurs à 3 douilles de la branche de 203 cm du faisceau identifiés par les mentions **Nozzle Valve 1** (vanne de buse 1) à **Nozzle Valve 5** (vanne de buse 5) à l'arrière du support des 10 vannes et sous les vannes 1 à 5 (Figure 133).

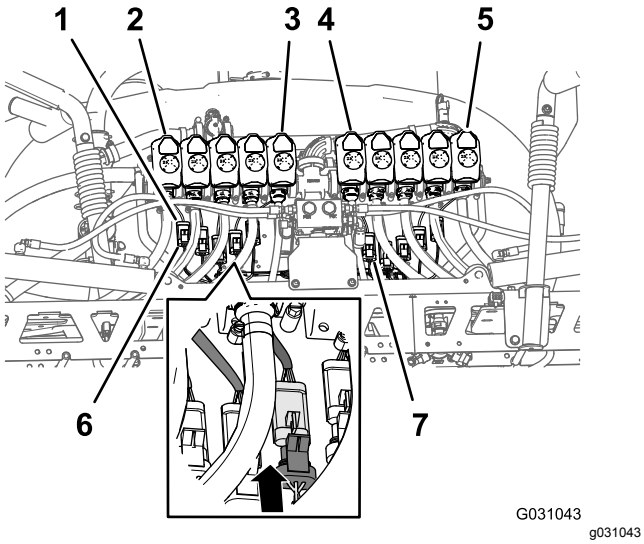

Figure 133

1. Connecteur à 3 broches (faisceau de vanne de buse)
2. Vanne de buse 1
3. Vanne de buse 5
4. Vanne de buse 6
5. Vanne de buse 10
6. Connecteur à 3 broches (faisceau de câblage arrière – identifié « Nozzle 1 »)
7. Connecteur à 3 broches (faisceau de câblage arrière – identifié « Nozzle 6 »)

2. Acheminez les connecteurs à 3 douilles de la branche de 203 cm du faisceau identifiés par les mentions **Nozzle Valve 6** (vanne de buse 6) à **Nozzle Valve 10** (vanne de buse 10) à l'arrière du support des 10 vannes et sous les vannes 1 à 5 (Figure 133).
3. Branchez le connecteur à 3 douilles du faisceau arrière identifié par **Nozzle 1** (buse 1) au connecteur à 3 broches du faisceau de la vanne de buse 1 (Figure 133).

Important: **Il est important de brancher chaque connecteur à 3 douilles du faisceau arrière au connecteur à 3 broches correct à chaque position de vanne de buse.**

4. Répétez l'opération 3 pour les positions de vanne de buse 2 à 10 (Figure 133).

Branchement du faisceau de câblage à la pompe de pulvérisation et au capteur de vitesse

1. À l'arrière de la machine (du côté intérieur de la pompe de pulvérisation), branchez le connecteur à 2 douilles identifié par **Spray Pump Solenoid** (solénoïde de pompe de pulvérisation) de la branche de 86 cm du faisceau au connecteur à 2 broches du relais de la pompe (Figure 134).

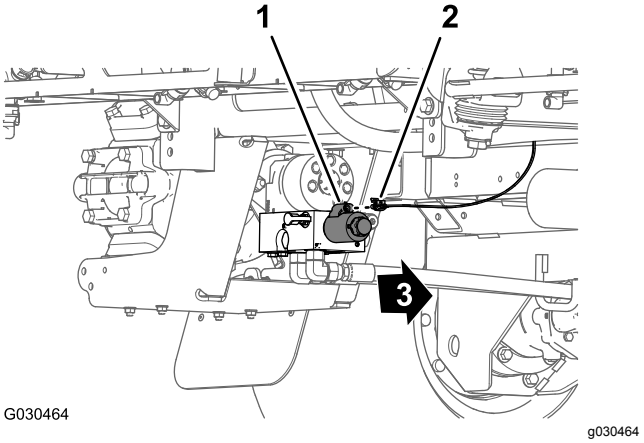

Figure 134

1. Connecteur à 2 broches (relais de pompe)
2. Connecteur à 2 douilles – branche de 86 cm du faisceau
3. Avant de la machine

2. À l'arrière de la machine (entre le tube de cadre droit et l'aile droite), branchez le connecteur à 3 broches du faisceau du capteur de vitesse sur le moteur de traction hydraulique droit au connecteur à 3 douilles (non identifié) du faisceau principal arrière (Figure 135).

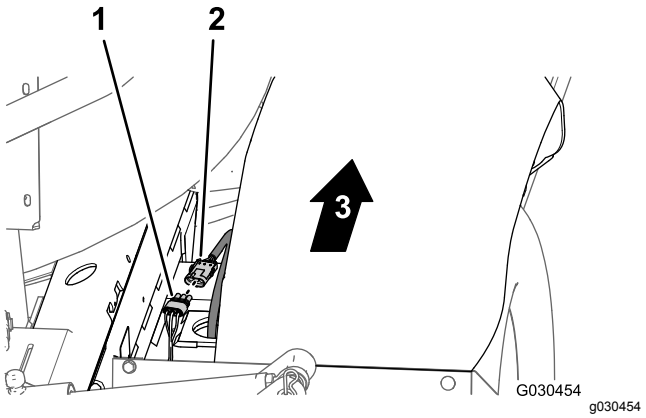

Figure 135

1. Connecteur à 3 douilles (faisceau principal arrière)
2. Connecteur à 3 broches (faisceau de moteur hydraulique
3. Avant de la machine

Acheminement du faisceau de câblage dans le compartiment moteur

1. Acheminez la branche de 165 cm du faisceau de câblage vers le haut et dans l'arrière du compartiment moteur, le long du support droit du carénage du moteur, devant le conduit qui relie le filtre à air et le moteur (Figure 136).

   Remarque: Vous fixerez la branche de 165 cm du faisceau arrière à la section Acheminement du faisceau électrique de navigation vers la batterie (page 75).

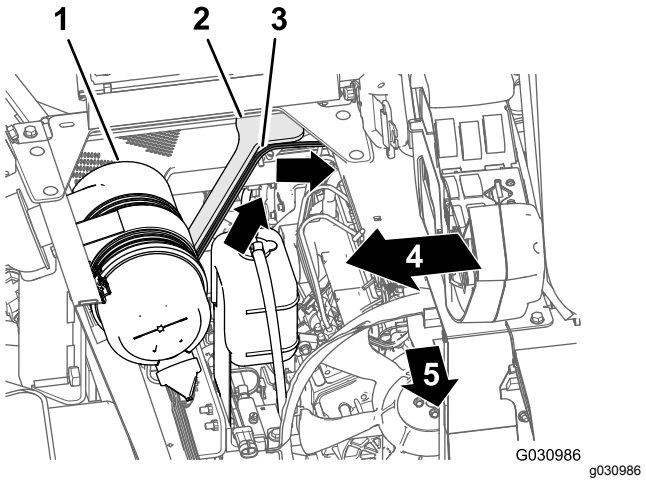

Figure 136

1. Filtre à air (moteur)
2. Support du carénage du moteur (droit)
3. Branche de 165 cm (faisceau de câblage arrière)
4. Côté droit de la machine
5. Avant de la machine

2. Acheminez la branche de 165 cm du faisceau transversalement à l'angle du boîtier du siège et vers le bas le long du support gauche du carénage du moteur Figure 137.

   Remarque: Vous fixerez la branche de 165 cm du faisceau arrière à la section Acheminement du faisceau électrique de navigation vers la batterie (page 75).

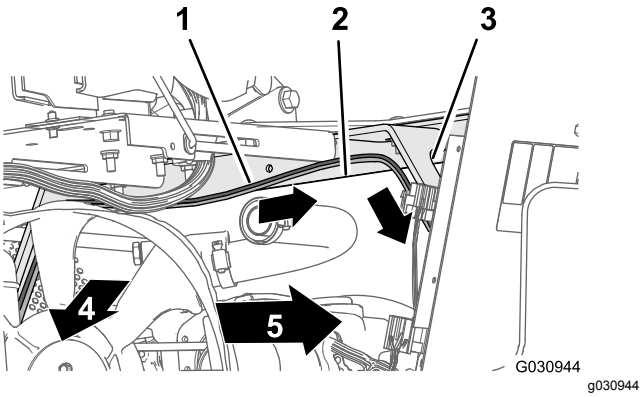

Figure 137

1. Branche de 165 cm (faisceau de câblage arrière)
2. Angle du boîtier du siège
3. Support du carénage du moteur (gauche)
4. Avant de la machine
5. Côté gauche de la machine

3. Acheminez la branche de 165 cm du faisceau vers le bas, le long du support gauche du carénage du moteur et et sous le tube de cadre gauche (Figure 138).

   Remarque: Vous fixerez la branche de 165 cm du faisceau arrière à la section Acheminement du faisceau électrique de navigation vers la batterie (page 75).

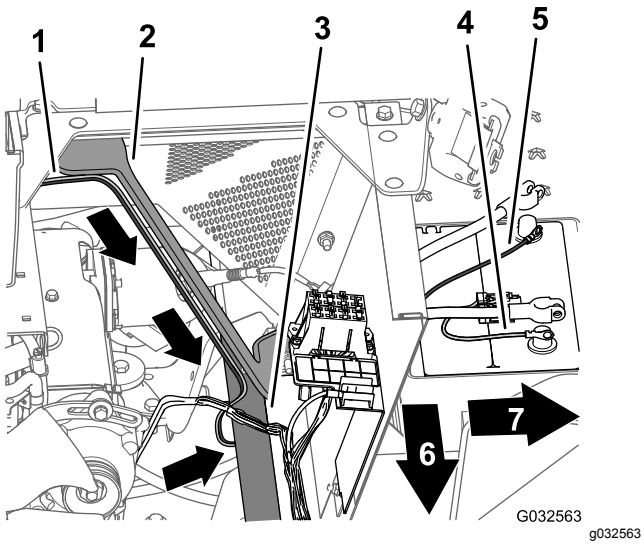

Figure 138

1. Branche de 165 cm (faisceau de câblage arrière)
2. Support du carénage du moteur (gauche)
3. Tube de cadre gauche
4. Borne positive (câble rouge) – branche de 165 cm (faisceau arrière)
5. Borne négative (câble noir) – branche de 165 cm (faisceau arrière)
6. Avant de la machine
7. Côté gauche de la machine

4. Amenez le fusible de 50 A et les cosses à anneau positive et négative de la branche de 165 cm du faisceau au sommet de la batterie (Figure 138).

   Remarque: Vous terminerez l'installation des cosses à anneau à la section Assemblage du faisceau arrière et du faisceau électrique de navigation avec les câbles de batterie (page 78).

26

Branchement du tube de détection de pression pour le manomètre de planche de bord

Aucune pièce requise

Branchement du tube de détection de pression pour le manomètre de planche de bord

Machines sans le kit dévidoir en option

1. Alignez le bout du tube de détection de pression (plastique) associé au manomètre monté sur la planche de bord et la bague de blocage du raccord de tube (Figure 139).

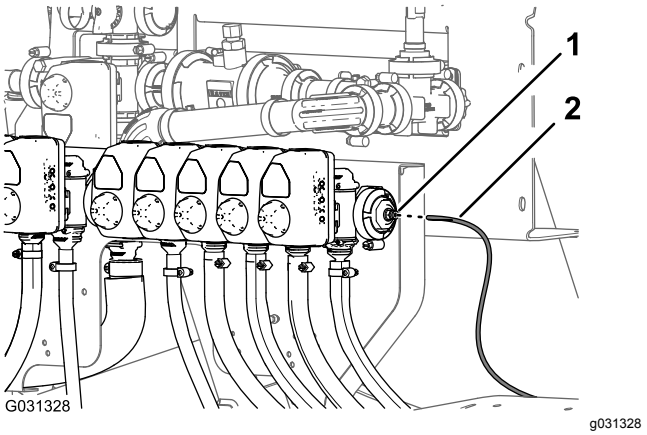

Figure 139

1. Bague de blocage (raccord de tube)
2. Tube de détection de pression (manomètre de planche de bord)

2. Insérez le tube de détection dans la bague de blocage jusqu'à ce que le tube soit complètement engagé (Figure 139).

Branchement du tube de détection de pression

Kit pistolet-pulvérisateur en option ou kit dévidoir pivotant en option

1. Alignez le bout du tube de détection de pression (plastique) associé au manomètre monté sur la planche de bord et la bague de blocage du raccord de tube (Figure 140 et Figure 141).

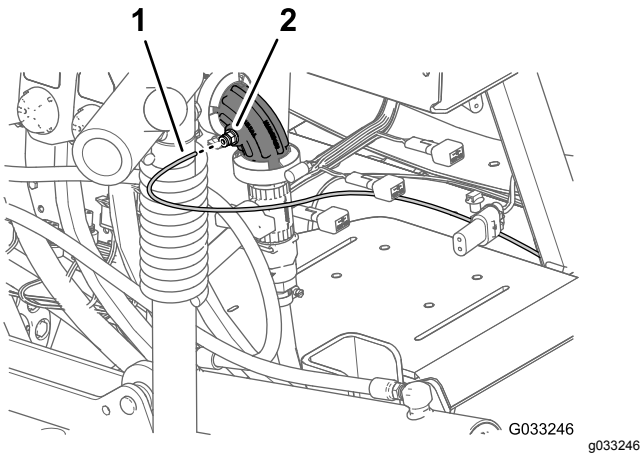

Figure 140

Kit pistolet-pulvérisateur en option

1. Tube de détection de pression (manomètre de planche de bord)
2. Raccord de tube (raccord coudé à 90° – vanne de buse 10)

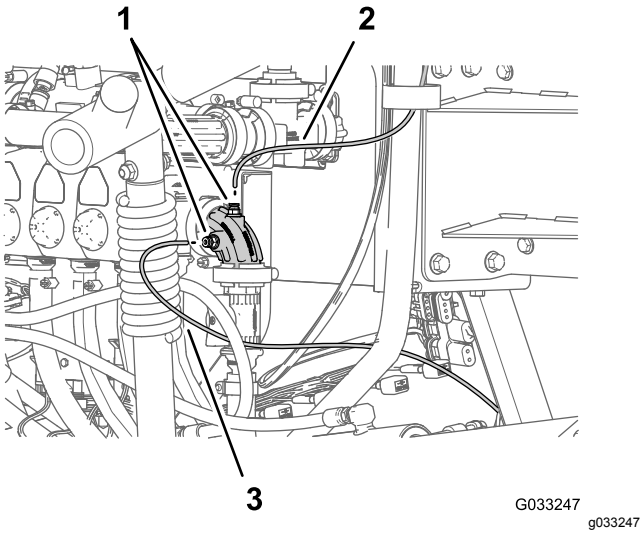

Figure 141

Kit dévidoir pivotant en option

1. Tube de détection de pression (manomètre de dévidoir pivotant)
2. Raccords de tube (raccord coudé à 90° – vanne de buse 10)
3. Tube de détection de pression (manomètre de planche de bord)

2. Insérez le tube de détection dans la bague de blocage jusqu'à ce que le tube soit complètement engagé (Figure 140 et Figure 141).

27

Montage du récepteur de navigation

Pièces nécessaires pour cette opération:

1	Récepteur de navigation – kit système de pulvérisation de précision GeoLink (Modèle 41623)
1	Support de récepteur
2	Étrier fileté
1	Support d'antenne RTK (kit modem à correction CDMA RTK ou kit modem à correction GSM RTK en option)
4	Contre-écrou à embase (3/8")
3	Boulon à tête hexagonale (5 x 16 mm)
3	Rondelle (5 mm)
1	Antenne cellulaire (kit modem à correction CDMA RTK ou kit modem à correction GSM RTK en option)
1	Câble coaxial (kit modem à correction CDMA RTK ou kit modem à correction GSM RTK en option)
1	Étiquette de numéro de série (fait partie des kits de finition pour système de pulvérisation de précision X25 ou X30 GeoLink)

Montage du récepteur de navigation sur la machine

1. Alignez les fentes au centre du support du récepteur et la soudure sur l'axe du tube du système ROPS (Figure 142).

   Remarque: Veillez à placer la grande bride munie de 2 trous à l'arrière du tube et la petite bride munie d'un trou à l'avant.

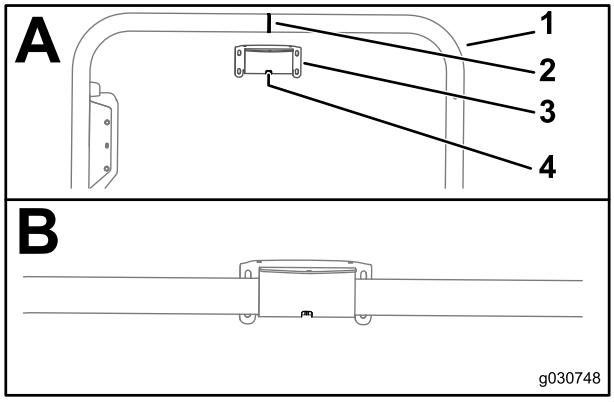

Figure 142

1. Tube du système ROPS
2. Soudure (tube du système ROPS)
3. Support de récepteur
4. Fente

2. Montez le support du récepteur sur le tube du système ROPS comme suit :
   - Si votre machine est équipée d'un système mondial de navigation par satellite (GNSS) avec système de renforcement à couverture étendue (WAAS), montez le support du récepteur sur le tube du système ROPS (Figure 143) à l'aide de 2 étriers filetés et de 4 contre-écrous à embase (3/8").

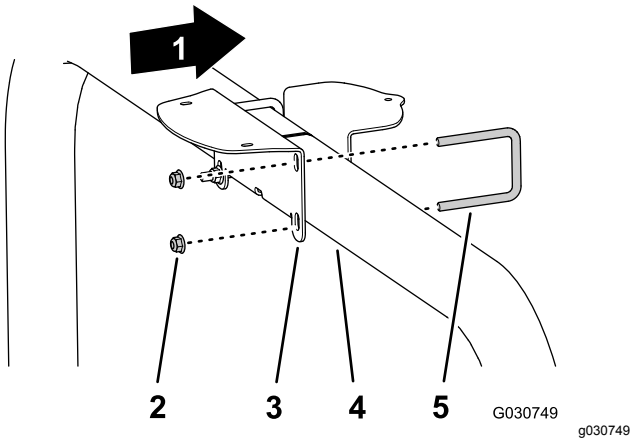

Figure 143

1. Avant de la machine
2. Contre-écrous à embase (3/8")
3. Support de récepteur
4. Tube du système ROPS
5. Étrier fileté

   - Si votre machine est équipée du système GNSS et du kit modem à correction RTK CDMA ou GSM, montez le support du récepteur et le support de l'antenne RTK sur le tube du système ROPS (Figure 144) à l'aide de 2 étriers filetés et de 4 contre-écrous à embase (3/8").

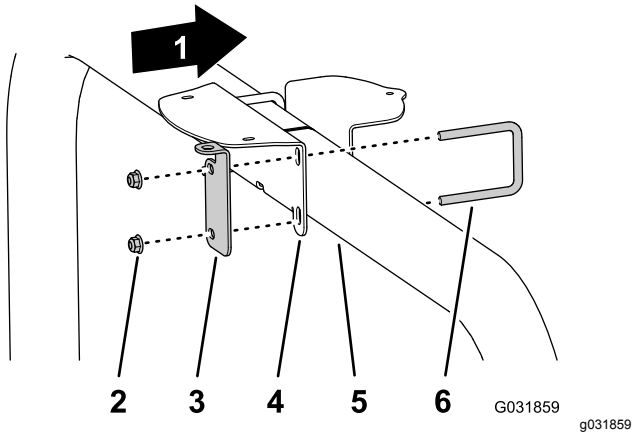

Figure 144

1. Avant de la machine
2. Contre-écrous à embase (3/8")
3. Support d'antenne RTK
4. Support de récepteur
5. Tube du système ROPS
6. Étrier fileté

3. Serrez les écrous à un couple de 37 à 45 N·m.
4. Alignez les 3 boulons vissés dans la base du récepteur de navigation et les 3 trous dans le support du récepteur (Figure 145).

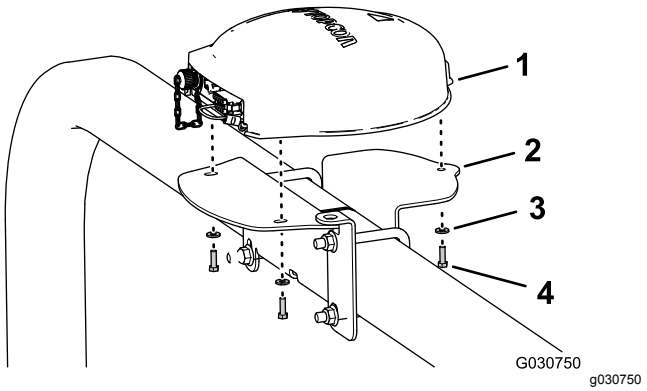

Figure 145

Montré avec support d'antenne RTK ; les machines avec GNSS seulement sont similaires

1. Récepteur de navigation
2. Support de récepteur
3. Rondelles (5 mm)
4. Boulon à tête hexagonale (5 x 16 mm)

5. Fixez le récepteur sur le support (Figure 145) à l'aide des 3 boulons à tête hexagonale (5 x 16 mm) et des 3 rondelles (5 mm).
6. Serrez les 3 boulons à un couple de 5,76 à 7,12 N·m.
7. Apposez l'étiquette du numéro de série sur le support de récepteur (Figure 146).

   Remarque: L'étiquette fait partie des kits de finition pour système de pulvérisation de précision X25 ou X30 GeoLink.

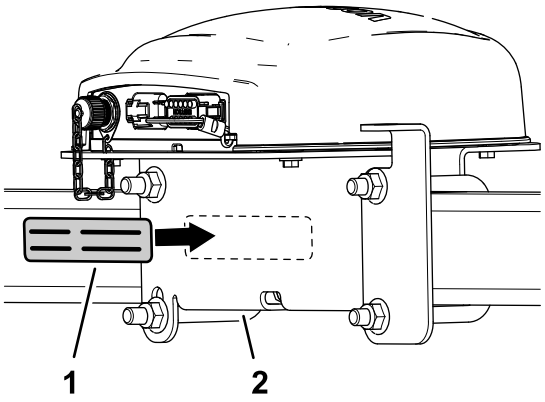

Figure 146

1. Étiquette du numéro de série
2. Support de récepteur

Montage de l'antenne RTK sur le récepteur de navigation

Remarque: Montez l'antenne RTK si la machine est équipée d'un modem à correction CDMA RTK ou GSM RTK.

1. Passez le coupleur coaxial dans l'ouverture du support d'antenne RTK en orientant les filetages de traversée vers le bas (Figure 147).

   Remarque: Tournez le coupleur coaxial au besoin pour aligner la partie plate du filetage de traversée et la partie plate de l'ouverture dans le support d'antenne RTK.

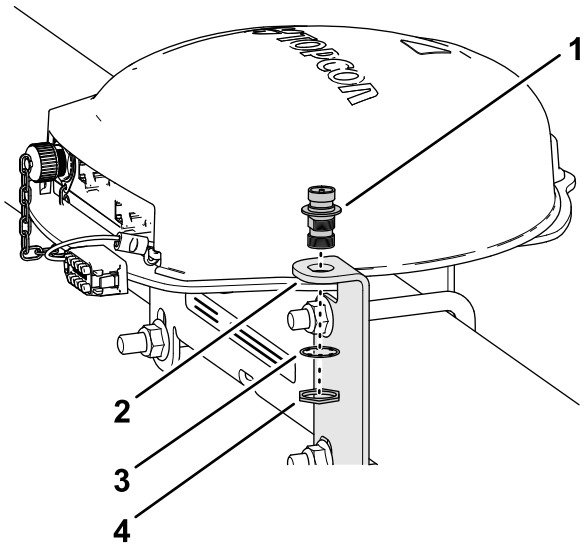

Figure 147

1. Coupleur coaxial
2. Support d'antenne RTK
3. Rondelle-frein
4. Écrou de blocage

2. Assemblez le coupleur coaxial sur le support d'antenne à l'aide de la rondelle-frein et de l'écrou de blocage, et serrez l'écrou à la main (Figure 147).
3. Assemblez l'antenne RTK sur le raccord supérieur du coupleur coaxial, et serrez l'écrou moleté de l'antenne à la main (Figure 148).

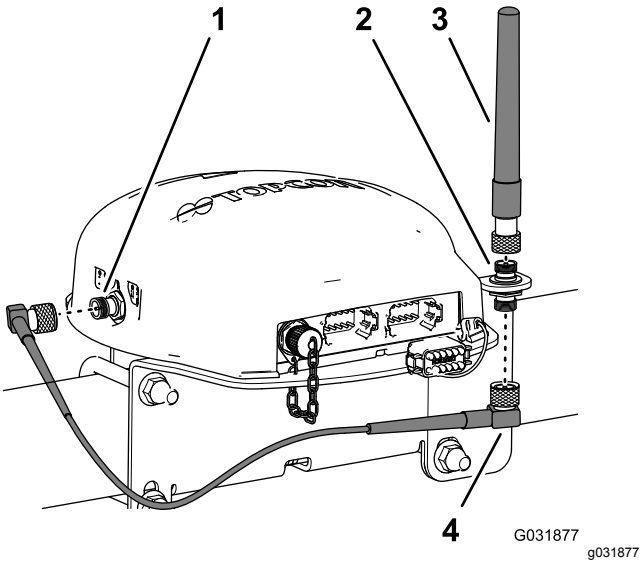

Figure 148

1. Connecteur coaxial (modem cellulaire CDMA ou GSM)
2. Coupleur coaxial
3. Antenne RTK
4. Câble d'antenne

4. Serrez légèrement le câble d'antenne sur le raccord inférieur du coupleur coaxial (Figure 148).
5. Acheminez le câble derrière le récepteur de navigation jusqu'au connecteur coaxial du modem cellulaire CDMA ou GSM (Figure 148).
6. Branchez le câble d'antenne au connecteur coaxial du modem cellulaire CDMA ou GSM (Figure 148)
7. Serrez les écrous moletés du câble d'antenne à la main.

28

Montage du moniteur de pulvérisation

Pièces nécessaires pour cette opération:

1	Moniteur de pulvérisation – kit système de pulvérisation de précision GeoLink (modèle 41623)
1	Capot de l'affichage
1	Support à rotule – kit système de pulvérisation de précision GeoLink (modèle 41623)
1	Bras du moniteur – kit système de pulvérisation de précision GeoLink (modèle 41623)
1	Plaque de renfort
4	Boulon à embase (1/4 x 1-1/2")
4	Contre-écrou à embase (1/4")

Montage du capot de l'affichage sur le moniteur de pulvérisation

1. Au dos du moniteur de pulvérisation, les 2 connecteurs (26 broches) étant en bas, retirez le contre-écrou supérieur (5 mm) du goujon de la fixation à rotule (Figure 149).

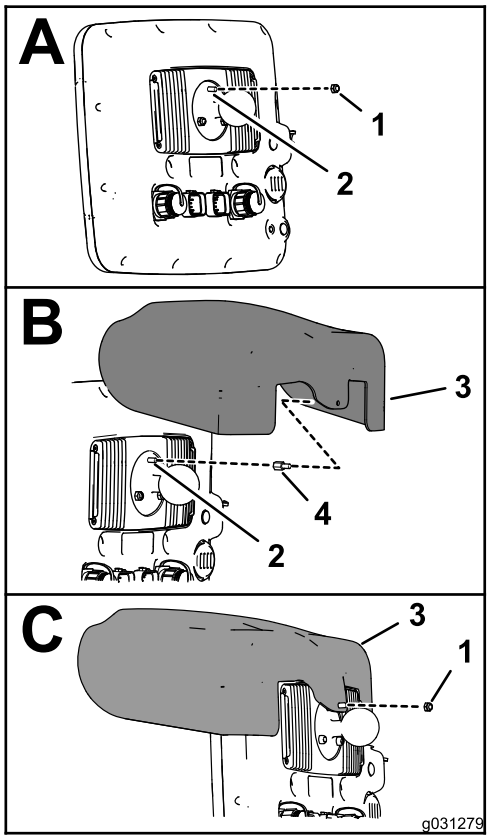

g031279

Figure 149

1. Contre-écrou (5 mm)
2. Goujon de 5 mm (moniteur de pulvérisation sur fixation à rotule)
3. Capot de l'affichage
4. Cheville filetée

2. Appliquez une couche de frein-filet (capacité de capillarité moyenne à forte) sur le filetage de la partie écrou de la cheville filetée (Figure 150).

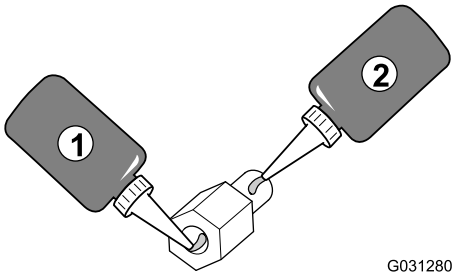

g031280

Figure 150

1. Frein-filet (capacité de capillarité moyenne à forte) – filet de l'écrou de la
2. Frein-filet (capacité de capillarité moyenne à forte) – filet du goujon

3. Vissez la cheville dans le goujon de la fixation à rotule (Figure 149) et serrez-la à un couple de 2,50 N·m.
4. Appliquez une couche de frein-filet (capacité de capillarité moyenne à forte) sur le filetage de la partie goujon de la cheville filetée (Figure 150).

5. Alignez le trou dans le capot de l'affichage et la partie goujon de la cheville filetée (Figure 149).
6. Fixez le capot sur le moniteur (Figure 149) à l'aide du contre-écrou (5 mm) que vous avez retiré à l'opération 1.
7. Serrez l'écrou à 2,50 N·m.

Perçage de la planche de bord

1. Sur la planche de bord de la machine, localisez la vis située à droite du passe-câble inséré dans le trou de la planche (Figure 151).

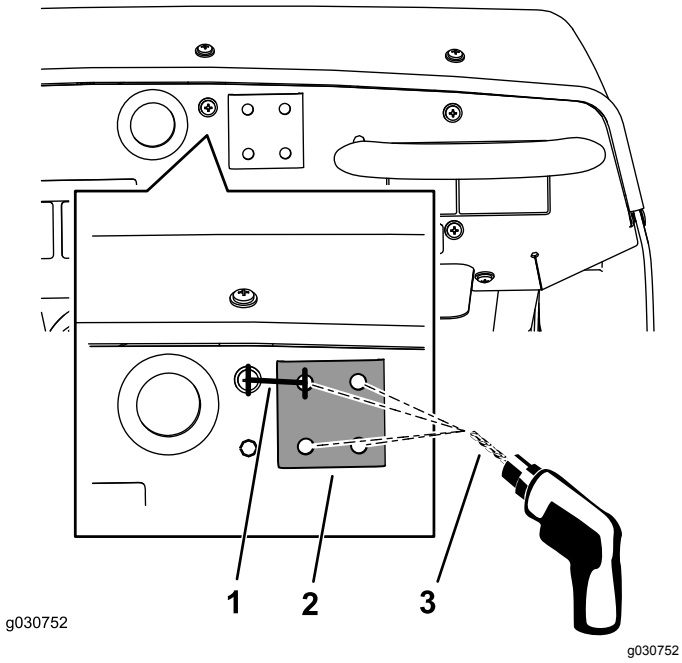

Figure 151

1. 33,3 mm
2. Raidisseur
3. Foret de 8 mm

2. Mesurez 33,3 mm du centre de la vis vers la droite et marquez cet emplacement d'un trait vertical avec un crayon (Figure 151).
3. Mesurez 21 mm du bord supérieur de la planche de bord et marquez cet emplacement d'un trait horizontal.
4. Marquez au pointeau la planche de bord à l'intersection des deux repères.
5. À l'aide d'un foret de 8 mm, percez la planche à l'emplacement marqué au pointeau (Figure 151).
6. Alignez temporairement le côté plat du raidisseur sur la planche de bord à l'aide d'un boulon à embase (5/16 x 3/4").
7. Alignez le raidisseur horizontalement au sommet de la planche de bord puis, en vous servant du raidisseur comme gabarit, percez les 3 derniers trous dans la planche (Figure 151).
8. Retirez le raidisseur de la face avant de la planche de bord.

Montage du moniteur de pulvérisation sur la planche de bord de la machine

1. Fixez le support à rotule à la planche de bord à l'aide des 4 boulons (1/4 x 1-1/2"), du raidisseur et du contre-écrou à embase (1/4"), comme montré à la Figure 152.

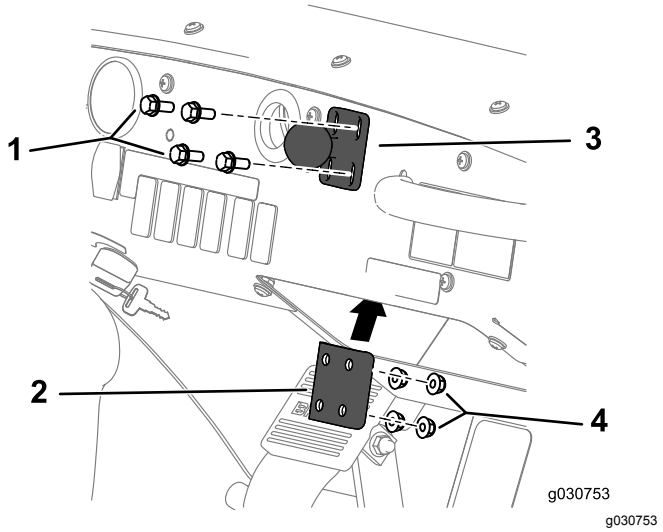

Figure 152

1. Boulon (1/4 x 1-1/2")
2. Support à rotule
3. Raidisseur
4. Contre-écrou à embase (1/4")

2. Serrez les boulons et les écrous à un couple de 10,17 à 12,43 N·m.
3. Desserrez le bouton du bras du moniteur jusqu'à ce que vous puissiez passer la rotule pour la fixation au dos du moniteur et la rotule pour le support sur la planche de bord dans le bras creux du moniteur (Figure 153).

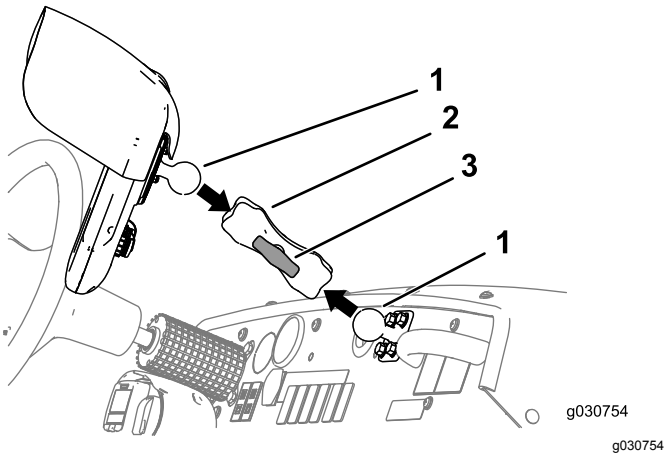

Figure 153

1. Rotule
2. Bras de moniteur
3. Bouton

4. Depuis le siège du conducteur (siège gauche), réglez la position du moniteur de pulvérisation de manière à voir facilement l'écran d'affichage (Figure 153).
5. Serrez le bouton du bras du moniteur à la main (Figure 153).

29

Montage des faisceaux de câblage des composants de navigation

Pièces nécessaires pour cette opération:

1	Faisceau de données (système de navigation) – kit système de pulvérisation de précision GeoLink (Modèle 41623)
1	Faisceau électrique (système de navigation) – kit système de pulvérisation de précision GeoLink (Modèle 41623)
5	Serre-câble

Branchement des faisceaux de données de navigation et électrique

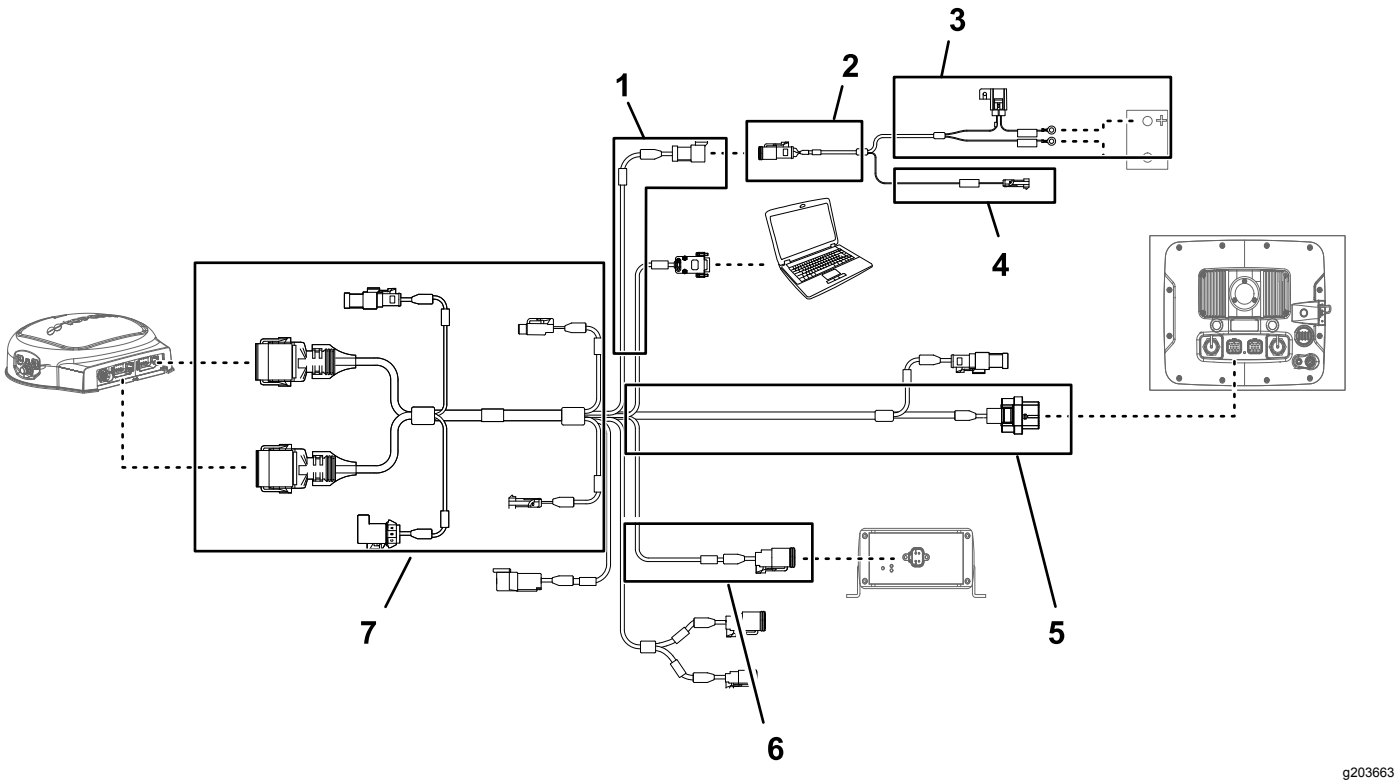

Figure 154

1. Branche de 100 cm du faisceau de données (alimentation électrique)
2. Branche de 100 cm du faisceau de batterie
3. Branche de 220 cm du faisceau de batterie
4. Branche de 100 cm du faisceau de batterie (alimentation commutée)
5. Branche de 390 cm du faisceau de données (récepteur de navigation)
6. Branche de 13 cm du faisceau de données (interface de faisceau de kit)
7. Branche de 220 cm du faisceau de données (moniteur de pulvérisation)

Important: **Certains connecteurs du faisceau de données ne sont pas utilisés. Vérifiez que les capuchons et les obturateurs des connecteurs inutilisés sont bien fixés.**

Branchez le connecteur à 3 douilles (interface d'alimentation électrique) du faisceau de navigation au connecteur à 3 broches (interface d'alimentation électrique) du faisceau de données (Figure 154 et Figure 155).

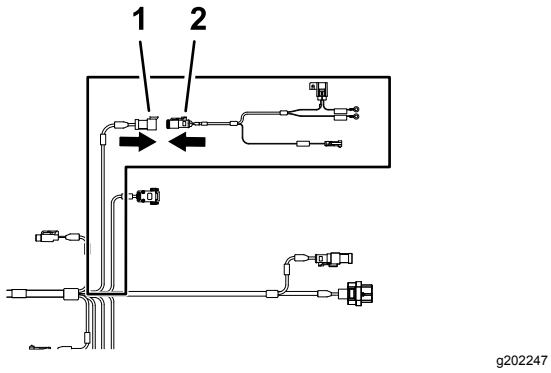

Figure 155

1. Connecteur à 3 broches – faisceau de données (identifié par SYSTEM POWER SEPARATION)
2. Connecteur à 3 douilles – faisceau de batterie (interface d'alimentation électrique)

Acheminement et branchement du câble de données au récepteur de navigation

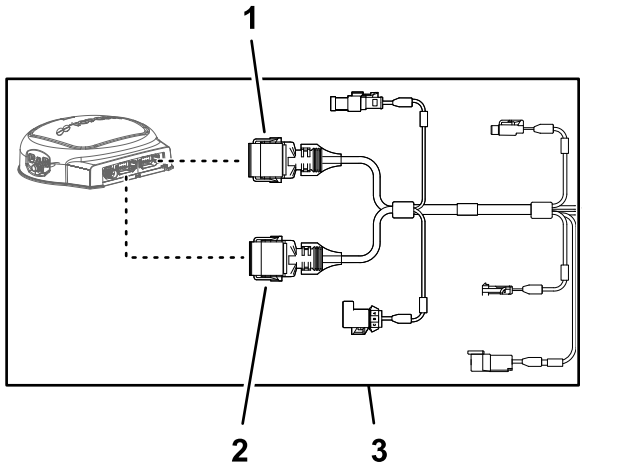

Figure 156

1. Connecteur à 12 douilles (gris) – faisceau de données (récepteur de navigation)
2. Connecteur à 12 douilles (noir) – faisceau de données (récepteur de navigation)
3. Branche de 390 cm du faisceau de données (récepteur de navigation)

1. Acheminez la branche de 390 cm du faisceau de données dans le côté droit du compartiment moteur (près du filtre à air du moteur) et vers l'arrière, sous la partie inférieure droite du carénage arrière du moteur (Figure 157).

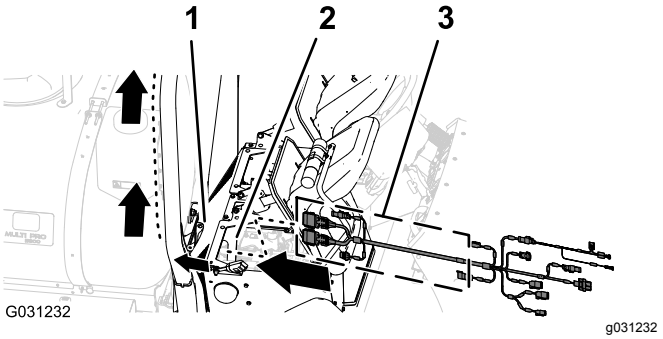

Figure 157

1. Carénage arrière du moteur
2. Compartiment moteur
3. Branche de 390 cm (faisceau de données)

2. Acheminez la branche de 390 cm du faisceau de données le long du tube droit du système ROPS, en orientant le connecteur à 12 douilles (gris) et le connecteur à 12 douilles (noir) vers le haut et le récepteur de navigation (Figure 158).

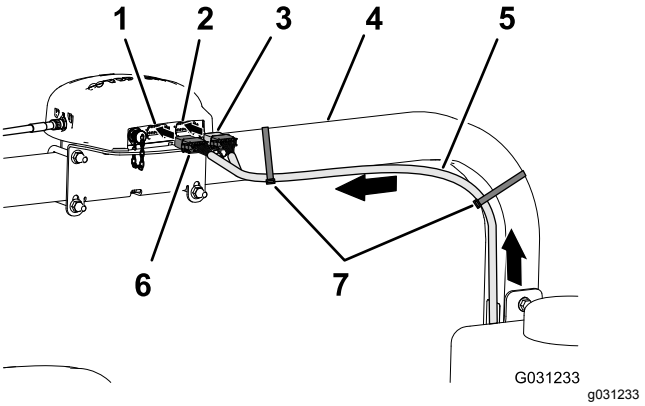

Figure 158

1. Connecteur à 12 broches gauche (gris) – récepteur de navigation
2. Connecteur à 12 broches droit (noir) – récepteur de navigation
3. Connecteur à 12 douilles (noir) – faisceau de données
4. Tube droit du système ROPS
5. Branche de 390 cm du faisceau de données
6. Connecteur à 12 douilles (gris/noir) – faisceau de données
7. Serre-câbles

3. Placez les 2 détrompeurs situés sur la face longue du connecteur à 12 douilles gris et noir du faisceau de donnée en face des 2 rainures dans la paroi horizontale inférieure du connecteur à 12 broches gauche (gris) du récepteur de navigation (Figure 159).

Remarque: Faites attention quand vous connectez le faisceau de câblage au récepteur de navigation ; les détrompeurs des connecteurs sont particuliers aux rainures correspondantes sur les connecteurs à broches du récepteur de navigation.

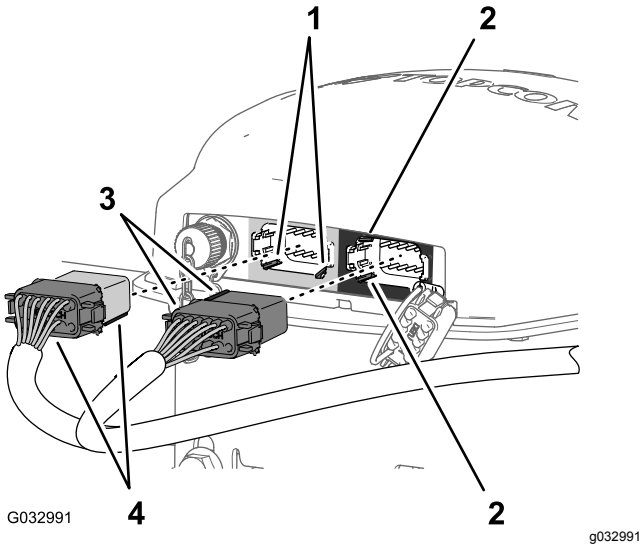

Figure 159

1. Rainures – paroi horizontale inférieure (connecteur à 12 broches gauche (gris) – récepteur de navigation)
2. Rainures – paroi verticale gauche (connecteur à 12 broches droit (noir) – récepteur de navigation)
3. Détrompeurs – connecteur à 12 douilles (noir) à face courte – faisceau de données
4. Détrompeurs – connecteur à 12 douilles (gris/noir) à face longue – faisceau de données

4. Branchez le connecteur à 12 douilles gris et noir du faisceau de données au connecteur à 12 broches gauche (gris) du récepteur de navigation jusqu'à ce que les connecteurs s'enclenchent solidement (Figure 159).
5. Placez les 2 détrompeurs situés sur le côté court du connecteur à 12 douilles noir du faisceau de donnée en face des 2 rainures dans la paroi verticale gauche du connecteur à 12 broches droit (noir) du récepteur de navigation (Figure 159).

   Remarque: Faites attention quand vous connectez le faisceau de câblage au récepteur de navigation ; les détrompeurs des connecteurs sont particuliers aux rainures correspondantes sur les connecteurs à broches du récepteur de navigation.
6. Branchez le connecteur à 12 douilles noir seulement du faisceau de données au connecteur à 12 broches gauche (noir) du récepteur de navigation jusqu'à ce que les connecteurs s'enclenchent solidement (Figure 159).
7. Avec 2 serre-câbles, attachez la branche de 390 cm du faisceau de données au tube droit du système ROPS, comme montré à la Figure 158.

   Remarque: Le câble ne doit être trop tendu entre les connecteurs à 12 douille et le serre-câble.

Branchement des faisceaux électrique de navigation et de données au faisceau arrière de la machine

1. Acheminez la branche de 100 cm du faisceau électrique (Figure 160) munie du connecteur à 1 broche jusqu'au point de connexion des faisceaux avant et arrière de la machine ; voir Figure 120 de Branchement des faisceaux de câblage avant et arrière (page 56).

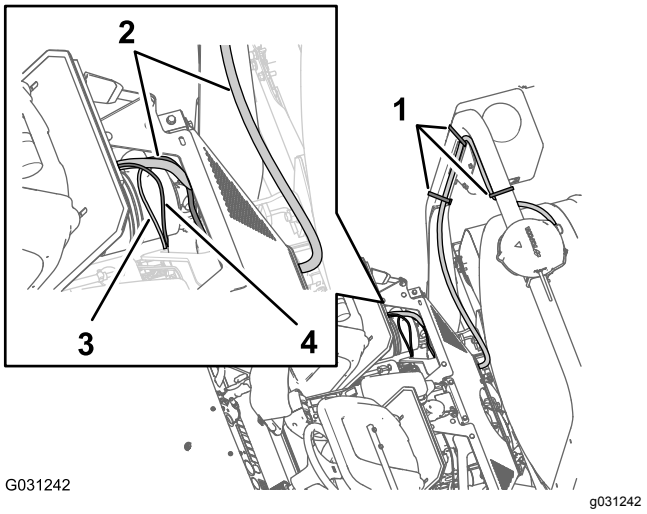

Figure 160

1. Serre-câbles
2. Branche de 390 cm du faisceau de données
3. Branche de 100 cm du faisceau électrique
4. Branche de 100 cm du faisceau de données

2. Acheminez la branche de 100 cm du faisceau de données (Figure 160) munie du connecteur à 4 broches de CAN 2/contrôleur de pulvérisation jusqu'au point de connexion des faisceaux avant et arrière de la machine ; voir Figure 120 de Branchement des faisceaux de câblage avant et arrière (page 56).
3. Branchez le connecteur à 4 broches du faisceau de données pour CAN 2/contrôleur de pulvérisation au connecteur à 4 douilles du faisceau arrière pour le circuit Can 2/contrôleur de pulvérisation (Figure 161).

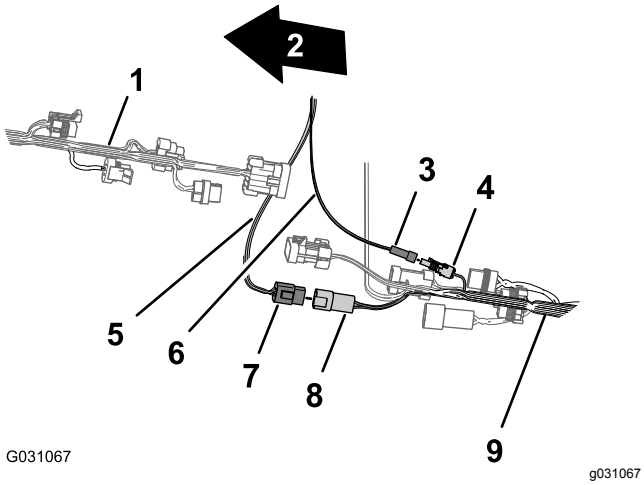

Figure 161

1. Avant de la machine
2. Faisceau de câblage avant de la machine
3. Connecteur à 1 broche – branche de faisceau électrique ((alimentation commutée)
4. Connecteur à 1 douille – faisceau arrière (alimentation commutée)
5. Faisceau de données (CAN 2/contrôleur de pulvérisation)
6. Faisceau électrique (alimentation commutée)
7. Connecteur à 4 broches – faisceau de données (CAN 2/contrôleur de pulvérisation)
8. Connecteur à 4 douilles – faisceau arrière (CAN 2/contrôleur de pulvérisation)
9. Faisceau de câblage arrière de la machine

4. Branchez le connecteur à 1 broche du faisceau électrique au connecteur à 1 douille du faisceau arrière (Figure 161).

Acheminement du faisceau électrique de navigation vers la batterie

1. Acheminez la branche de 220 cm du faisceau électrique du système de navigation transversalement à l'angle du boîtier du siège et vers le bas le long du support gauche du carénage du moteur Figure 162.

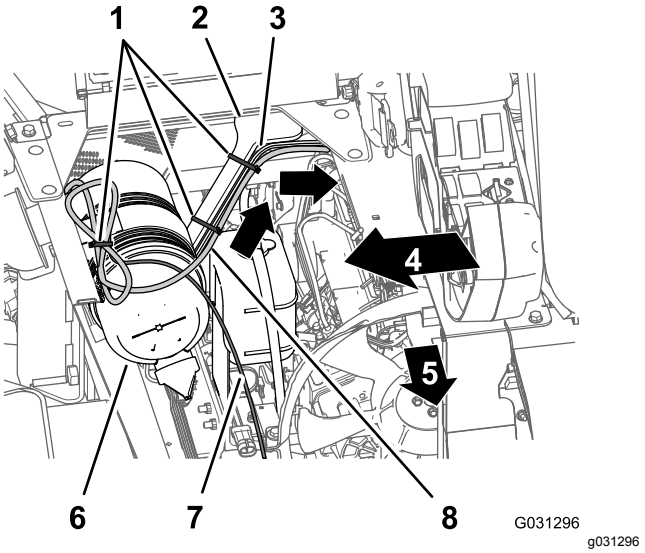

Figure 162

1. Serre-câbles
2. Support du carénage du moteur
3. Branche de 165 cm (faisceau de câblage arrière)
4. Côté droit de la machine
5. Avant de la machine
6. Filtre à air (moteur)
7. Branche de 220 cm (faisceau de données)
8. Branche de 220 cm (faisceau électrique de navigation)

2. Attachez le faisceau au support du carénage du moteur avec des serre-câbles (Figure 162).
3. Acheminez la branche de 220 cm du faisceau électrique du système de navigation vers le bas et le long du support gauche du carénage du moteur, puis sous le tube de cadre gauche (Figure 163).

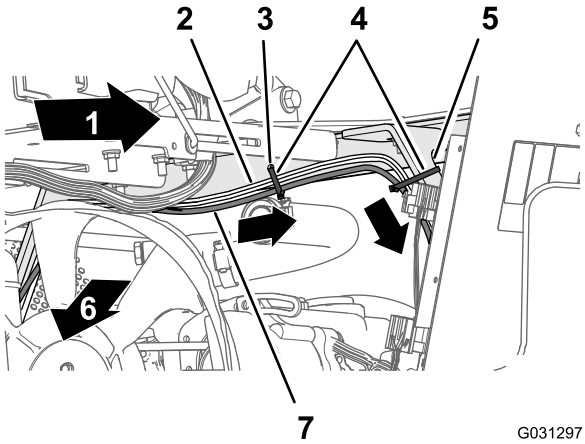

Figure 163

1. Côté gauche de la machine
2. Branche de 165 cm (faisceau de câblage arrière)
3. Trou dans l'angle du boîtier du siège
4. Serre-câbles
5. Support du carénage du moteur
6. Avant de la machine
7. Branche de 220 cm (faisceau électrique de navigation)

4. Avec 3 serre-câbles , fixez le faisceau au trou dans l'angle du boîtier de siège et le support du carénage du moteur (Figure 163 et Figure 164).

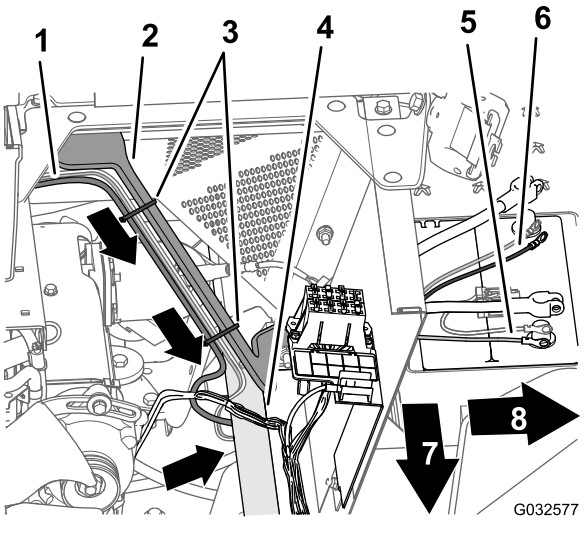

Figure 164

1. Branche de 165 cm (faisceau de câblage arrière)
2. Support du carénage du moteur
3. Serre-câbles
4. Tube de cadre gauche
5. Cosse en anneau négative (câble noir) – branche de 165 cm (faisceau arrière)
6. Cosse en anneau positive (câble rouge) – branche de 165 cm (faisceau arrière)
7. Avant de la machine
8. Côté gauche de la machine

5. Amenez le fusible de 10 A et les cosses à anneau positive et négative de la branche de 220 cm du faisceau électrique du système de navigation au sommet de la batterie (Figure 164).

Remarque: Vous terminerez l'installation des cosses à anneau à la section Acheminement du faisceau électrique de navigation vers la batterie (page 75).

Acheminement et branchement du câble de données au moniteur de pulvérisation

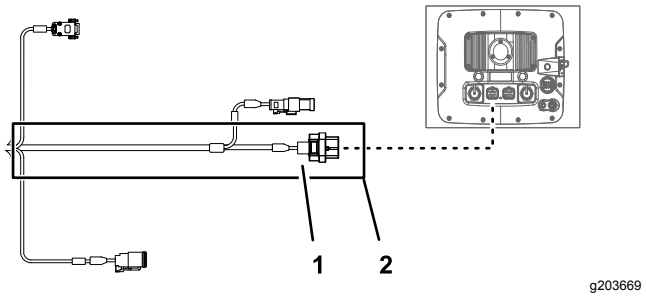

Figure 165

1. Connecteur à 26 douilles – faisceau de données (moniteur de pulvérisation)
2. Branche de 220 cm du faisceau de données (moniteur de pulvérisation)

1. Sur le côté droit du compartiment moteur, acheminez la branche de 220 cm du faisceau de données vers l'avant du filtre à air du moteur et vers le bas en direction du coin inférieur droit du radiateur (Figure 166).

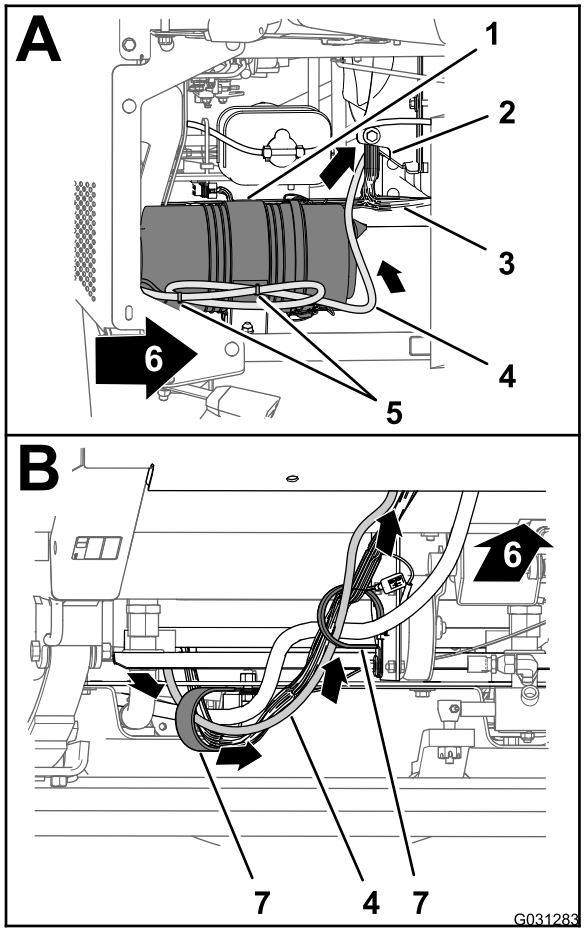

g031283

Figure 166

1. Filtre à air (moteur)
2. Radiateur
3. Faisceau de câblage avant de la machine
4. Branche de 220 cm du faisceau de données
5. Serre-câbles
6. Avant de la machine
7. Colliers en R

2. Acheminez la branche de 220 cm du faisceau de données vers l'avant et à travers les 2 colliers en R au bas de la machine (Figure 166).
3. Acheminez la branche de 220 cm du faisceau de données vers l'avant et à travers le passe-câble qui entoure le trou dans le panneau de plancher (Figure 167).

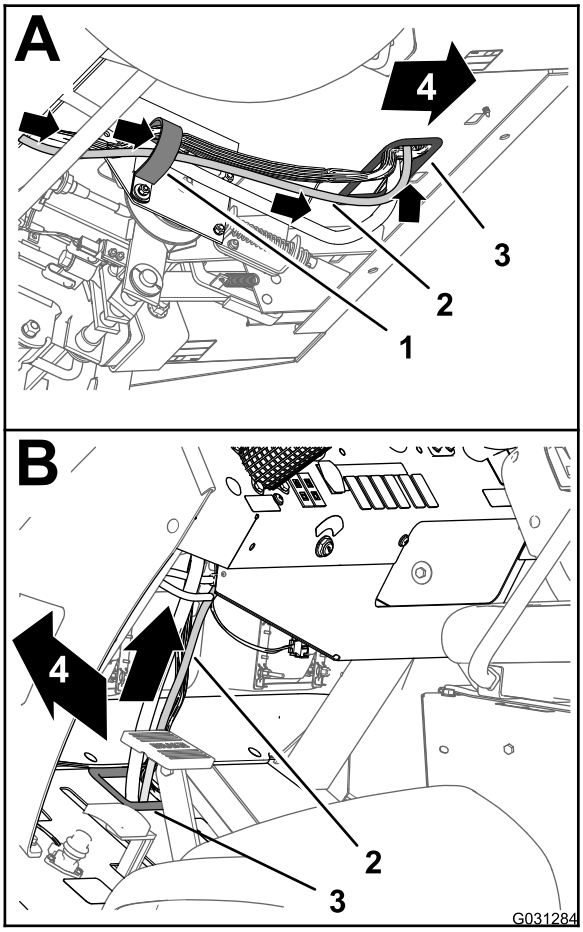

g031284

Figure 167

1. Collier en R
2. Branche de 220 cm du faisceau de données
3. Passe-câble (tôle de plancher)
4. Avant de la machine

4. Acheminez la branche de 220 cm du faisceau de données vers le haut et le long du faisceau avant de la machine (Figure 167).
5. Acheminez la branche de 220 cm du faisceau de données vers le haut et dans le passe-câble qui entoure le trou dans la planche de bord (Figure 168).

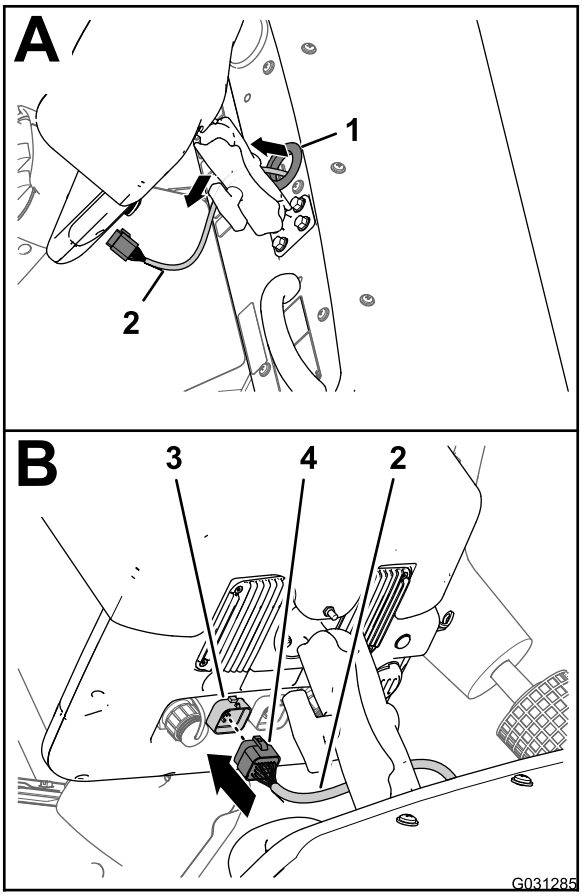

g031285

Figure 168

1. Passe-câble (planche de bord)
2. Branche de 220 cm du faisceau de données
3. Connecteur à 26 broches (affichage du pulvérisateur)
4. Connecteur à 26 douilles – faisceau de données (moniteur de pulvérisation)

6. Alignez le connecteur à 26 douilles du faisceau de données et le connecteur à 26 broches de l'affichage du pulvérisateur, puis poussez le connecteur à douilles dans le connecteur à broches jusqu'à ce qu'il s'enclenche solidement (Figure 168).

Assemblage du faisceau arrière et du faisceau électrique de navigation avec les câbles de batterie

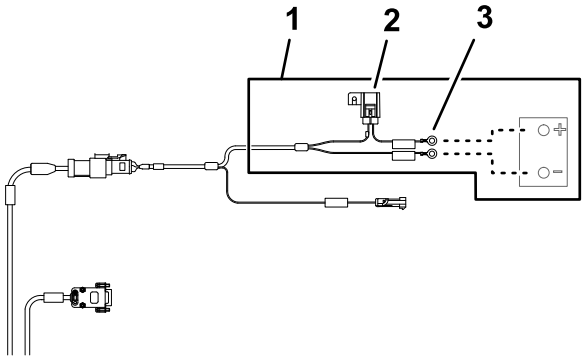

g203667

Figure 169

1. Branche de 220 cm du faisceau de batterie
2. Fusible de 10 A (batterie)
3. Cosses en anneau (batterie)

1. Acheminez la borne positive (câble rouge), la borne négative (câble noir) et le porte-fusible de 50 A du faisceau de câblage arrière vers le haut, entre le boîtier de la batterie et le châssis de la machine (Figure 170).

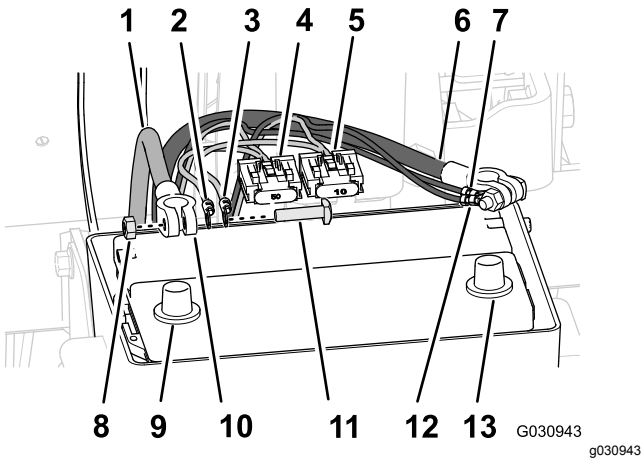

Figure 170

1. Câble positif de la batterie
2. Cosse à anneau positive (câble rouge) – branche de 165 cm (faisceau arrière)
3. Cosse à anneau positive (câble rouge) – branche de 220 cm (faisceau électrique de navigation)
4. Porte-fusible 50 A – faisceau arrière
5. Porte-fusible 10 A – faisceau électrique de navigation
6. Câble négatif de la batterie
7. Écrou hexagonal
8. Borne de la batterie (positive)
9. Borne (câble de batterie)
10. Boulon en T
11. Cosse en anneau négative (câble noir) – branche de 165 cm (faisceau arrière)
12. Cosse à anneau négative (câble noir) – branche de 220 cm (faisceau électrique de navigation)
13. Borne de la batterie (négative)

2. Acheminez la borne positive (câble rouge), la borne négative (câble noir) et le porte-fusible de 10 A du faisceau électrique de navigation vers le haut, entre le boîtier de la batterie et le châssis de la machine.
3. Retirez les boulons en T et les écrous hexagonaux qui fixent les câbles de batterie positif et négatif (Figure 170).
4. Insérez un boulon en T dans la borne positive (câble rouge) du faisceau de câblage arrière, la borne positive du faisceau électrique de navigation et la borne du câble de batterie positif (Figure 170).
5. Fixez légèrement les bornes et le boulon en T avec un écrou hexagonal (Figure 170).

   Remarque: Ne branchez pas le câble de batterie à la batterie à ce stade.
6. Insérez un boulon en T dans la borne négative (câble noir) du faisceau de câblage arrière, la borne négative du faisceau électrique de navigation et la borne du câble de batterie négatif (Figure 170).
7. Fixez légèrement les bornes et le boulon en T avec un écrou hexagonal (Figure 170).

   Remarque: Ne branchez pas les câbles de batterie à la batterie à ce stade.

30

Branchement du faisceau de câblage du kit dévidoir pivotant en option

Aucune pièce requise

Procédure

1. À l'arrière de la machine, localisez le faisceau de câblage du kit dévidoir électrique situé à l'arrière de la cuve du pulvérisateur (Figure 171).

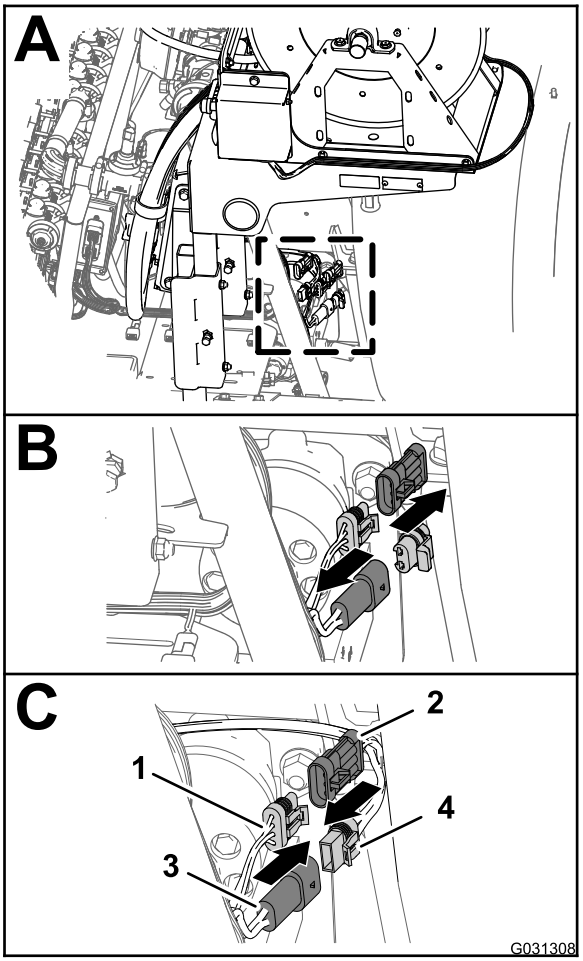

Figure 171

1. Connecteur à 3 douilles (faisceau principal arrière)
2. Connecteur à 3 broches (faisceau de dévidoir électrique)
3. Connecteur à 2 broches (faisceau principal arrière)
4. Connecteur à 2 douilles (faisceau de dévidoir électrique)

2. Enlevez l'obturateur du connecteur à 2 broches du faisceau principal arrière associé à l'alimentation du dévidoir (Figure 171).
3. Branchez le connecteur à 2 douilles du faisceau associé au dévidoir électrique au connecteur à 2 broches du faisceau principal arrière (Figure 171).
4. Enlevez l'obturateur du connecteur à 3 douilles du faisceau principal arrière associé à l'interconnexion du faisceau de pulvérisation (Figure 171).
5. Branchez le connecteur à 3 broches du faisceau associé au dévidoir électrique au connecteur à 3 douilles du faisceau principal arrière (Figure 171).

31

Branchement du kit traceur à mousse en option

Pièces nécessaires pour cette opération:

4	Serre-câble

Branchement du faisceau de câblage du compresseur

1. À l'extrémité de la branche de 236 cm du faisceau, alignez le connecteur à 4 douilles du faisceau du kit de finition et le connecteur à 4 broches du faisceau du compresseur (Figure 172).

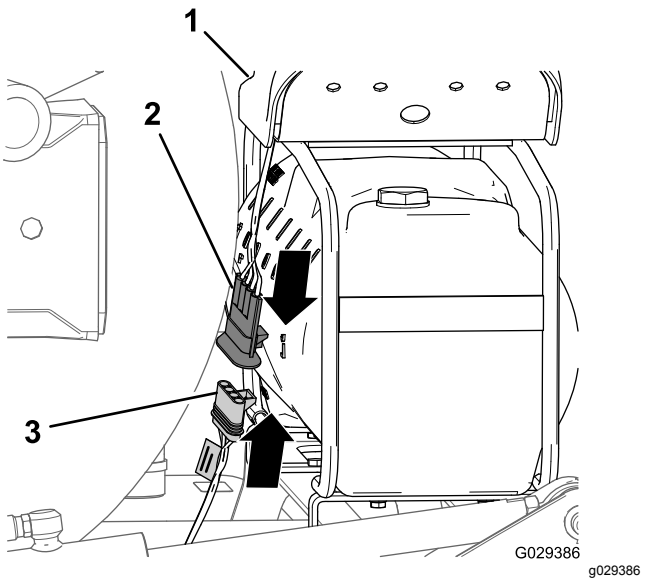

Figure 172

1. Compresseur
2. Connecteur à 4 broches (faisceau de câblage du compresseur)
3. Connecteur à 4 douilles (faisceau de câblage du kit de finition)

2. Insérez le connecteur à 4 broches dans le connecteur à 4 douilles (Figure 172).

   Remarque: Poussez les 2 connecteurs ensemble jusqu'à ce que le verrou s'enclenche fermement.

Branchement des tubes des buses du traceur à mousse

1. Déplacez en arrière les tubes des buses de mousse sur la section de rampe gauche et droite et passez-les dans le collier en R près du point de pivotement de chaque section de rampe extérieure (Figure 173).

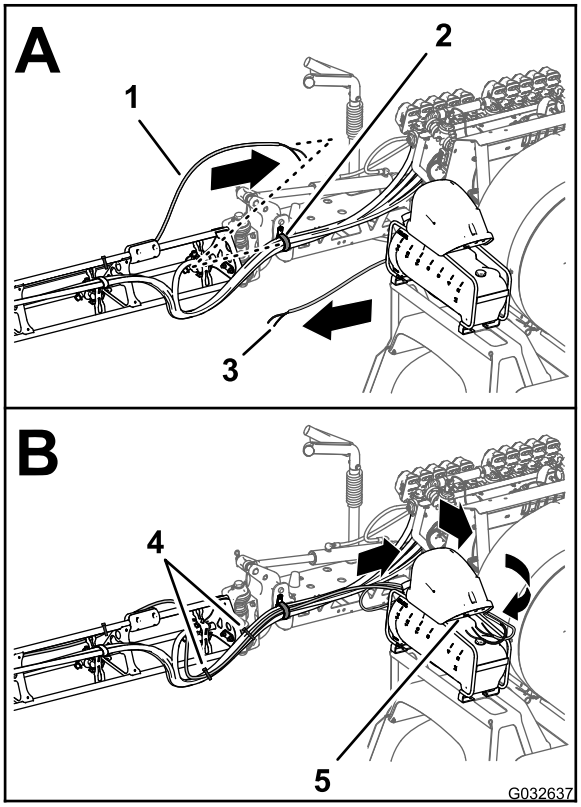

g032637

Figure 173

1. Tube – buse de traceur à mousse (section de rampe droite)
2. Collier en R
3. Tube – buse de traceur à mousse (section de rampe gauche)
4. Serre-câbles
5. Panneau de connexion (compresseur du traceur à mousse)

2. Acheminez les tubes vers l'avant, le long du côté intérieur du compresseur du réservoir (Figure 173).
3. Branchez le tube avec le serre-câble que vous avez préparé à l'opération 9 de Dépose des tubes de liquide et d'air de la machine (page 9) en reliant le tube bleu pour la section de rampe droite au raccord à compression pour le circuit d'eau de la section de rampe droite (Figure 174).

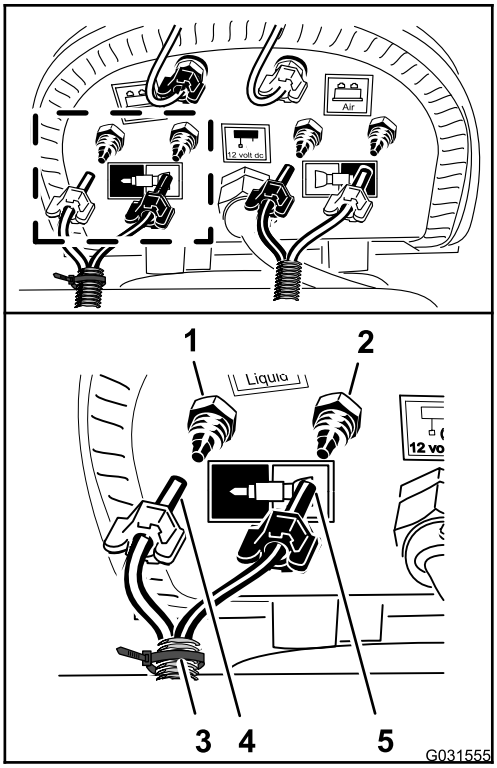

g031555

Figure 174

1. Raccord à compression – eau (section de rampe droite – tube bleu)
2. Raccord à compression – air (section de rampe droite – tube transparent)
3. Serre-câble
4. Écrou à compression – air (section de rampe droite – tube bleu)
5. Écrou à compression – eau (section de rampe droite – tube transparent)

4. Vissez l'écrou à compression du tube sur le raccord à la main (Figure 174).
5. Branchez le tube transparent pour la section de rampe droite au raccord à compression pour le circuit d'air de la section de rampe droite (Figure 174).
6. Vissez l'écrou à compression du tube sur le raccord à la main (Figure 174).
7. Branchez les tubes non repérés (sans serre-câble) en reliant le tube bleu de la section de rampe gauche au raccord à compression du circuit d'eau de la section de rampe gauche (Figure 175).

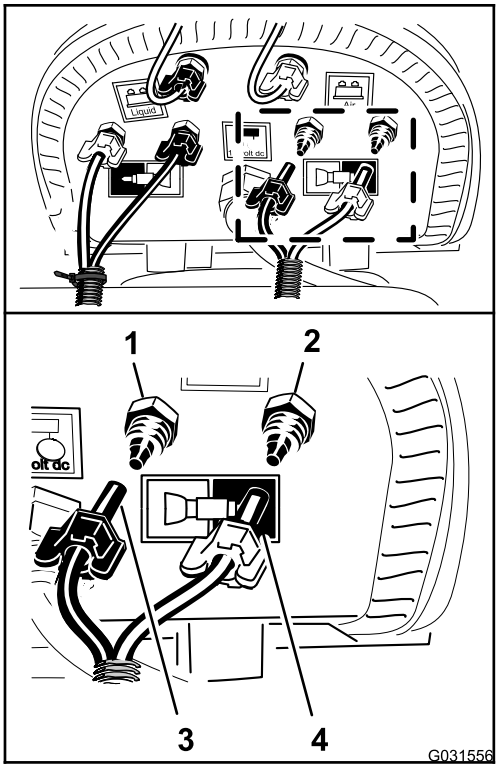

g031556

Figure 175

1. Raccord à compression – eau (section de rampe gauche – tube bleu)
2. Raccord à compression – air (section de rampe gauche – tube transparent)
3. Écrou à compression (section de rampe gauche – tube bleu)
4. Écrou à compression (section de rampe gauche – tube transparent)

8. Vissez l'écrou à compression du tube sur le raccord à la main (Figure 175).
9. Branchez le tube transparent pour la section de rampe gauche au raccord à compression pour le circuit d'air de la section de rampe gauche (Figure 175).
10. Vissez l'écrou à compression du tube sur le raccord à la main (Figure 175).
11. Attachez les tubes du traceur à mousse aux flexibles des buses du pulvérisateur avec 2 serre-câbles (Figure 173).

32

Branchement du kit rampe ultrasonique en option

Aucune pièce requise

Branchement du faisceau de câblage au collecteur de vérin de levage

1. Branchez le connecteur à 2 broches du faisceau de rampe sonique au connecteur à 2 broches du solénoïde d'activation de vérin droit sur le collecteur de vérin de levage (Figure 176).

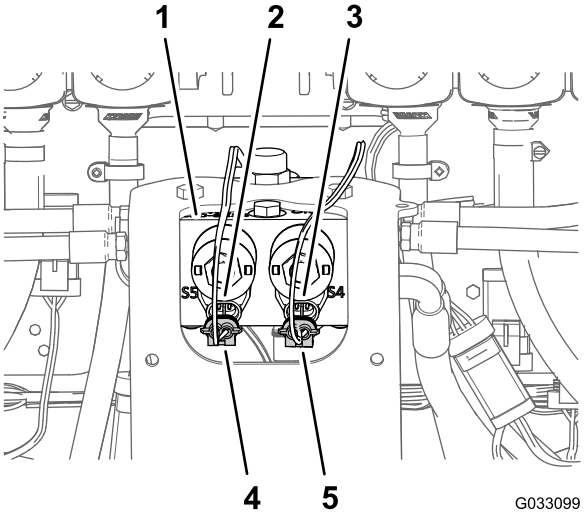

g033099

Figure 176

1. Collecteur de vérin de levage
2. Connecteur à 2 broches (collecteur de vérin de levage – activation du vérin gauche)
3. Connecteur à 2 broches (collecteur de vérin de levage – activation du vérin droit)
4. Connecteur à 2 douilles (faisceau de rampe sonique – activation du vérin gauche)
5. Connecteur à 2 douilles (faisceau de rampe sonique – activation du vérin droit)

2. Branchez le connecteur à 2 broches du faisceau de rampe sonique au connecteur à 2 broches du solénoïde d'activation de vérin gauche sur le collecteur de vérin de levage (Figure 176).
3. Débranchez le connecteur à 2 douilles du faisceau du kit de finition pour rampe sonique (Figure 177) du connecteur à 2 broches des

solénoïdes du collecteur de vérin de levage comme suit :

- Section de rampe gauche levée
- Section de rampe droite levée
- Section de rampe gauche abaissée
- Section de rampe droite abaissée

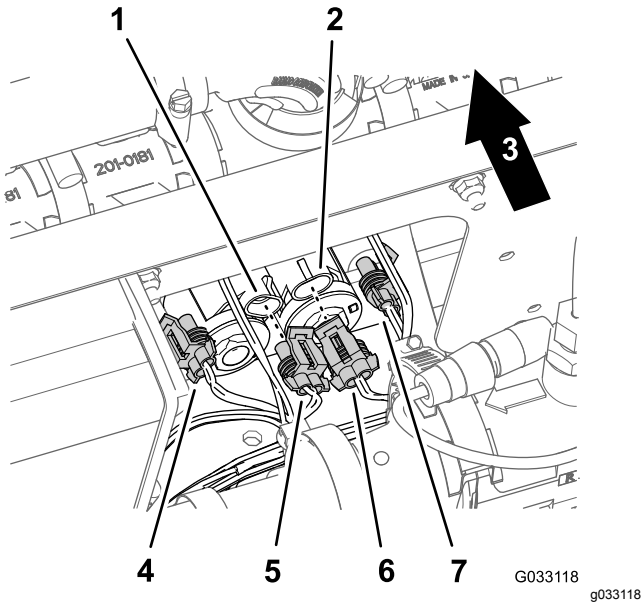

g033118

Figure 177

1. Connecteur à 2 broches (collecteur de vérin de levage – section de rampe gauche levée)
2. Connecteur à 2 broches (collecteur de vérin de levage – section de rampe droite levée)
3. Arrière de la machine
4. Connecteur à 2 douilles (faisceau de câblage de kit de finition pour rampe sonique – section de rampe gauche abaissée)
5. Connecteur à 2 douilles (faisceau de câblage de kit de finition pour rampe sonique – section de rampe gauche levée)
6. Connecteur à 2 douilles (faisceau de câblage de kit de finition pour rampe sonique – section de rampe droite levée)
7. Connecteur à 2 douilles (faisceau de câblage de kit de finition pour rampe sonique – section de rampe droite abaissée)

Branchement du câble du capteur ultrasonique du faisceau

1. Branchez le connecteur à 3 douilles du faisceau de rampe sonique au connecteur à 3 broches du câble du capteur ultrasonique droit (Figure 178).

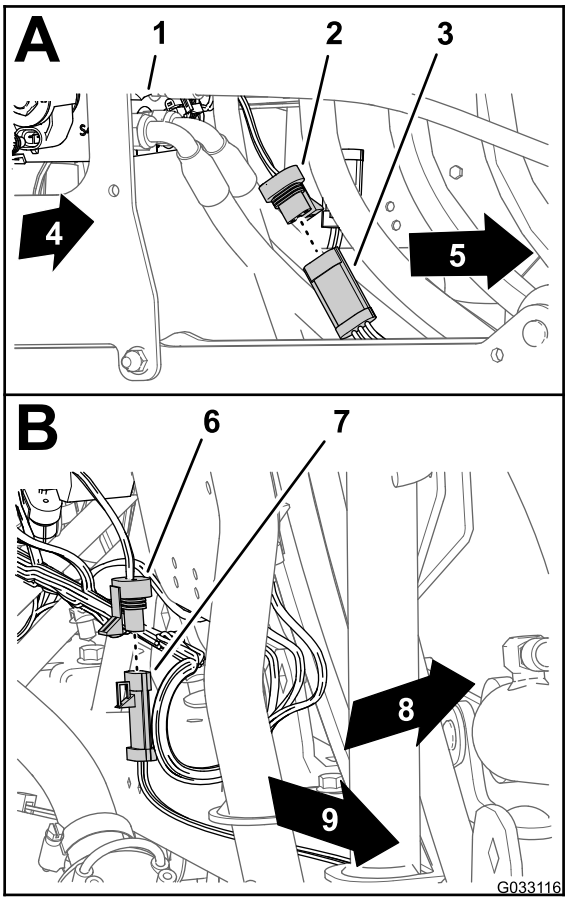

g033116

Figure 178

1. Collecteur de vérin de levage
2. Connecteur à 3 douilles (faisceau de rampe sonique – capteur droit)
3. Connecteur à 3 broches (câble – capteur ultrasonique droit)
4. Côté droit de la machine
5. Connecteur à 3 douilles (faisceau de rampe sonique – capteur gauche)
6. Connecteur à 3 broches (câble – capteur ultrasonique gauche)
7. Côté gauche de la machine
8. Arrière de la machine
9. Côté gauche de la machine

2. Branchez le connecteur à 3 douilles du faisceau de rampe sonique au connecteur à 3 broches du câble du capteur ultrasonique gauche (Figure 178).

33

Montage du kit rampe couverte en option

Pièces nécessaires pour cette opération:

1	Extension de couvercle (12 buses – réf. Toro 120-0621)
22	Rivet aveugle (réf. Toro 114439)
4	Support (couvercle de section centrale – réf. Toro 131–3703–03)
4	Écrou à clip (réf. Toro 94-2413)
16	Boulon à embase (3/8 x 1-1/4" – réf. Toro 110-5050)
16	Contre-écrou à embase (3/8" – réf. Toro 104-8301)
2	Bride de couvercle (réf. Toro 120-0629)
4	Boulon à embase (5/16 x 1-1/4" – réf. Toro 323-36)

Montage de l'extension de couvercle sur le couvercle de la section centrale (11 buses)

1. À l'aide d'un foret de 5 mm, percez les 11 rivets aveugles (Figure 179) qui fixent la plaque de renfort (simple) et la protection en caoutchouc au bout du couvercle de la section à 11 buses de la section de rampe centrale que vous avez retirée à l'opération 2 de 6 Dépose du couvercle de la section centrale (11 buses) du kit rampe couverte en option (page 15).

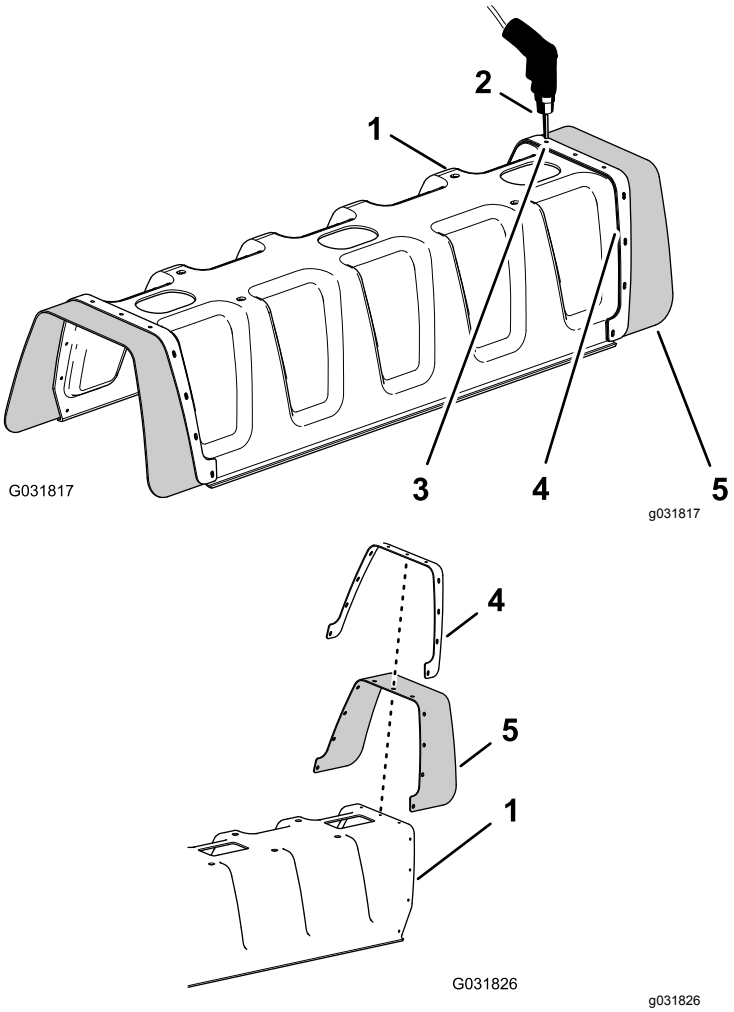

Figure 179

1. Couvercle de section à 11 buses
2. Perceuse et foret de 5 mm
3. Rivet aveugle (3/16 x 1/2")
4. Plaque de renfort (simple rangée)
5. Protection en caoutchouc

2. Déposez la plaque de renfort, les 11 rondelles (3/16") et la protection en caoutchouc du couvercle de la rampe à 11 buses (Figure 179).

   Remarque: Conservez la plaque de renfort, les rondelles et la protection en caoutchouc pour le montage aux opérations 5 et 6.

3. Alignez les trous de la plaque de renfort (double) sur l'extension du couvercle et ceux au bout du couvercle de la rampe à 11 buses (Figure 180).

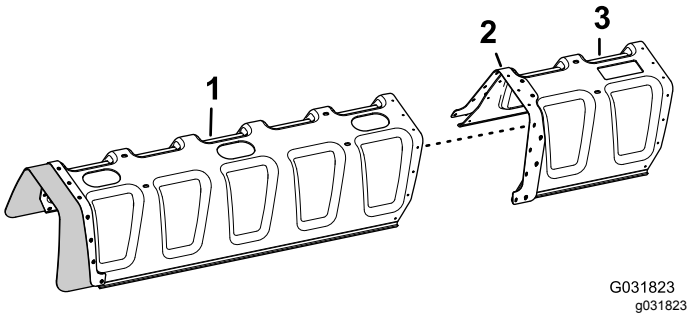

Figure 180

1. Couvercle de section à 11 buses
2. Plaque de renfort (double)
3. Extension de couvercle

4. Fixez l'extension au couvercle de la section à 11 buses (Figure 181) au moyen des 11 rivets aveugles (réf. Toro 114439).

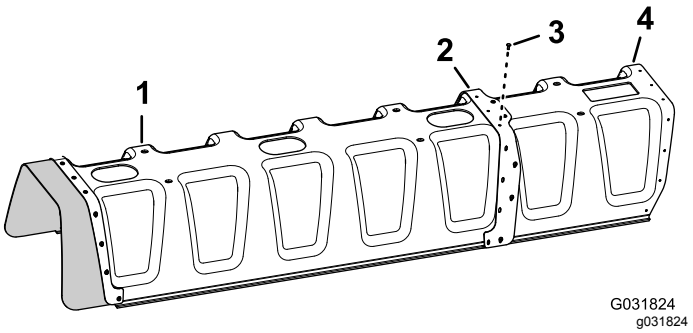

Figure 181

1. Couvercle de section à 11 buses
2. Plaque de renfort (double)
3. Rivets aveugles (réf. Toro 114439)
4. Extension de couvercle

5. Alignez les trous dans la protection en caoutchouc et la plaque de renfort (simple) que vous avez retirées à l'opération 2 et les trous au bout de l'extension de couvercle (Figure 182).

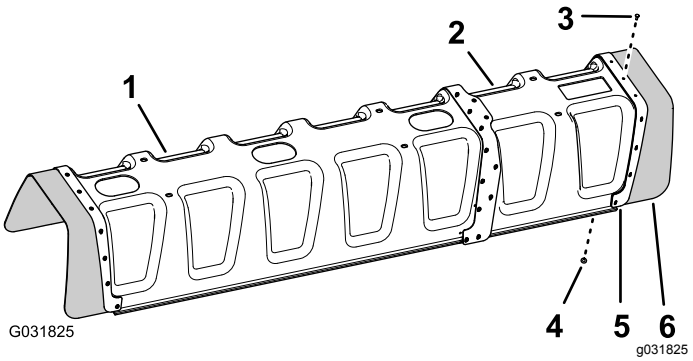

Figure 182

1. Couvercle de section à 11 buses
2. Extension de couvercle
3. Rivet aveugle (réf. Toro 114439)
4. Rondelle (3/16")
5. Plaque de renfort (simple rangée)
6. Protection en caoutchouc

6. Fixez la plaque de renfort et la protection en caoutchouc à l'extension du couvercle à l'aide des 11 rivets aveugles (réf. Toro 114439) et des 11 rondelles (3/16") que vous avez retirés à l'opération 5.

   Remarque: Alignez les rondelles (3/16") contre la surface intérieure de l'extension du couvercle.

Montage du support du couvercle de la section centrale

1. Montez les 4 écrous à clip (réf. Toro 94-2413) sur les 2 supports du couvercle de la section centrale (réf. Toro 131-3703-03), comme montré à la (Figure 183).

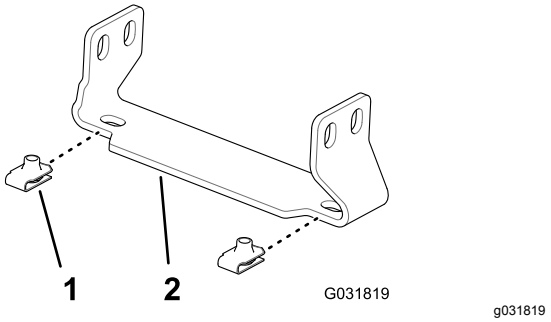

Figure 183

1. Écrou à clip (réf. Toro 94-2413)
2. Support (couvercle de section centrale – réf. Toro 131–3703–03)

2. Sur l'extension de la section de rampe centrale, localisez dans la face verticale du cadre en treillis les 2 paires de trous espacés de 25 mm (Figure 184).

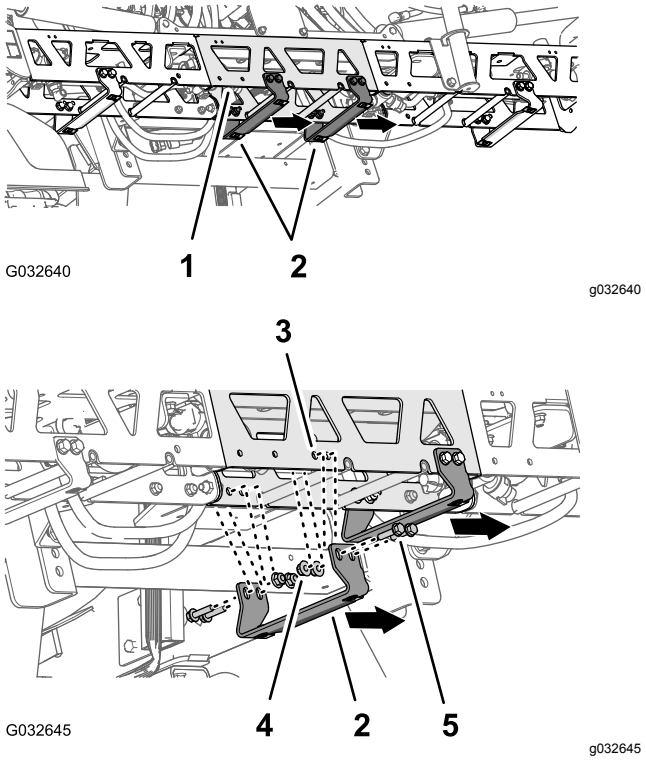

Figure 184

1. Extension (section de rampe centrale)
2. Support – réf. Toro 131-3703-03 (bord large à droite)
3. Trou dans cadre en treillis (extension de section de rampe centrale)
4. Contre-écrous à embase (3/8" – réf. Toro 104-8301)
5. Boulons à embase (3/8 x 1-1/4" – réf. Toro 110-5050)

3. Alignez les trous d'un support (réf. Toro 131-3703-03) et les trous dans l'extension de la section de rampe centrale que vous avez identifiés à l'opération 2 en plaçant le bord large du support à gauche ; voir (Figure 184).
4. Fixez le support sur le cadre en treillis (Figure 184) à l'aide de 4 boulons à embase (3/8 x 1-1/4" – réf. Toro 110-5050) et de 4 contre-écrous à embase (3/8" – réf. Toro 104-8301).
5. Répétez les opérations 2 à 4 pour les 2 autres paires de trous dans l'extension de la section de rampe centrale et l'autre support, ainsi que les autres boulons et contre-écrous à embase.
6. Serrez les écrous et les boulons à un couple de de 37 à 45 N·m.

Montage du couvercle de la section centrale

1. Alignez les trous dans le couvercle de la section centrale et ceux dans les supports du couvercle (Figure 185).

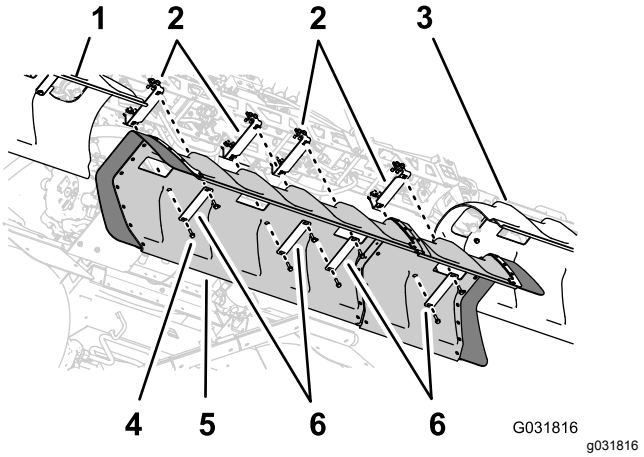

Figure 185

1. Couvercle de rampe gauche
2. Supports
3. Couvercle de rampe droite
4. Boulons à embase (5/16 x 1-1/4")
5. Couvercle de rampe centrale
6. Brides de couvercle

2. Alignez les trous dans 2 des brides de couvercle que vous avez retirées à l'opération 1 de 6 Dépose du couvercle de la section centrale (11 buses) du kit rampe couverte en option (page 15) et les trous dans le couvercle et 2 des supports (Figure 185).
3. Fixez les brides du couvercle et le couvercle aux supports à l'aide des 4 boulons à embase (5/16 x 1-1/4") que vous avez retirés à l'opération 1 de 6 Dépose du couvercle de la section centrale (11 buses) du kit rampe couverte en option (page 15).
4. Alignez les trous dans les 2 brides de couvercle (réf. Toro 120–0629) sur les 4 trous restants dans le couvercle et les 4 trous restants dans les supports (Figure 185).
5. Fixez les brides et le couvercle aux supports (Figure 185) à l'aide des 4 boulons à embase (5/16 x 1-1/4" – réf. Toro 323-36)
6. Serrez les boulons à un couple de 19,78 à 25,42 N·m.

34

Branchement du kit de rinçage de cuve en option

Aucune pièce requise

Procédure

1. Branchez le connecteur à 6 broches du faisceau de la pompe de rinçage au connecteur à 6 douilles du faisceau principal arrière (Figure 186).

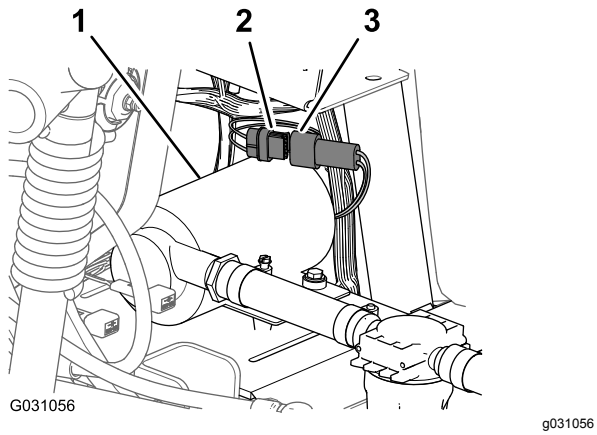

Figure 186

1. Pompe de rinçage
2. Connecteur à 6 douilles (faisceau principal arrière)
3. Connecteur à 6 broches (faisceau de pompe de rinçage)

2. Placez le couvercle de la pompe de rinçage par dessus la plaque de serrage de la pompe (Figure 187).

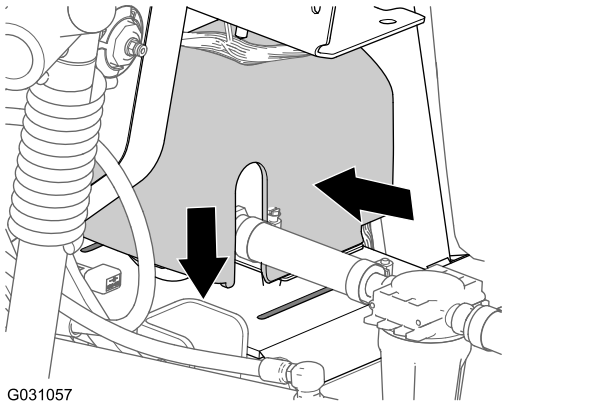

Figure 187

3. Appuyez de chaque côté du couvercle de la pompe de rinçage et alignez les languettes du couvercle sur les fentes dans la plaque de serrage (Figure 187).
4. Insérez les languettes dans les fentes et relâchez les côtés du couvercle (Figure 187).

35

Dernières opérations d'installation du kit de finition du système de pulvérisation GeoLink

Aucune pièce requise

Procédure

1. Placez la béquille des sièges dans les fentes et abaissez les sièges.
2. Branchez le câble positif (rouge) à la borne positive (+) de la batterie et le câble négatif (noir) à la borne négative (–) à l'aide des boulons et écrous ; voir Figure 2 sous Débranchement de la batterie (page 6).
3. Glissez le capuchon isolant sur les deux bornes de la batterie ; voir Figure 2 sous Débranchement de la batterie (page 6).
4. Posez le couvercle de la batterie et fixez-le avec la sangle ; voir Figure 1 sous Débranchement de la batterie (page 6).

Remarques:

Remarques:

Remarques:

Déclaration de confidentialité européenne

Les renseignements recueillis par Toro
Toro Warranty Company (Toro) respecte votre vie privée. Pour nous permettre de traiter votre réclamation au titre de la garantie et de vous contacter dans l'éventualité d'un rappel de produit, nous vous prions de nous communiquer certains renseignements personnels, soit directement soit par l'intermédiaire de votre société ou concessionnaire Toro local(e).

Le système de garantie de Toro est hébergé sur des serveurs situés aux États-Unis où la loi relative à la protection de la vie privée n'offre pas forcément la même protection que dans votre pays.

EN NOUS FOURNISSANT DES RENSEIGNEMENTS PERSONNELS, VOUS CONSENTEZ À CE QUE NOUS LES TRAITIONS COMME DÉCRIT DANS LE PRÉSENT AVIS DE CONFIDENTIALITÉ.

L'utilisation des renseignements par Toro
Toro peut utiliser vos renseignements personnels pour traiter vos réclamations au titre de la garantie et vous contacter dans l'éventualité d'un rappel de produit, ainsi que pour vous communiquer toute information nécessaire. Toro pourra partager les renseignements personnels que vous lui aurez communiqués avec les filiales, concessionnaires ou autres associés Toro en rapport avec ces activités. Nous ne vendrons vos renseignements personnels à aucune autre société. Nous nous réservons le droit de divulguer des renseignements personnels afin de satisfaire aux lois applicables et aux demandes des autorités concernées, pour assurer l'utilisation correcte de nos systèmes ou votre protection et celle d'autres usagers.

Conservation de vos renseignements personnels
Nous conserverons vos renseignements personnels uniquement pendant la durée nécessaire pour répondre aux fins pour lesquelles nous les avons collectés ou autres fins légitimes (comme la conformité réglementaire), ou conformément à la loi en vigueur.

Engagement de Toro relatif à la sécurité de vos renseignements personnels
Nous prenons toutes les précautions raisonnables pour protéger la sécurité de vos renseignements personnels. Nous prenons également les mesures nécessaires pour que vos renseignements personnels restent exacts et à jour.

Consultation et correction de vos renseignements personnels
Si vous souhaitez vérifier ou corriger vos renseignements personnels, veuillez nous contacter par courriel à legal@toro.com.

Droit australien de la consommation

Les clients australiens trouveront les détails concernant le Droit australien de la consommation à l'intérieur de l'emballage ou auprès de leur concessionnaire Toro local.

La garantie Toro

Garantie limitée de deux ans

Conditions et produits couverts

The Toro Company et sa filiale, Toro Warranty Company, en vertu de l'accord passé entre elles, certifient conjointement que votre produit commercial Toro (« Produit ») ne présente aucun défaut de matériau ni vice de fabrication pendant une période de deux ans ou 1 500 heures de service*, la première échéance prévalant. Cette garantie s'applique à tous les produits à l'exception des Aérateurs (veuillez-vous reporter aux déclarations de garantie séparées de ces produits). Dans l'éventualité d'un problème couvert par la garantie, nous nous engageons à réparer le Produit gratuitement, frais de diagnostic, pièces, main-d'œuvre et transport compris. La période de garantie commence à la date de réception du Produit par l'acheteur d'origine.
* Produit équipé d'un compteur horaire.

Comment faire intervenir la garantie

Il est de votre responsabilité de signaler le plus tôt possible à votre Distributeur de produits commerciaux ou au Concessionnaire de produits commerciaux agréé qui vous a vendu le Produit, toute condition couverte par la garantie. Pour obtenir l'adresse d'un Distributeur de produits commerciaux ou d'un Concessionnaire agréé, ou pour tout renseignement concernant vos droits et responsabilités vis-à-vis de la garantie, veuillez nous contacter à l'adresse suivante :

Toro Commercial Products Service Department
Toro Warranty Company
8111 Lyndale Avenue South
Bloomington, MN 55420-1196, États-Unis

+1–952–888–8801 ou +1–800–952–2740
Courriel : commercial.warranty@toro.com

Responsabilités du propriétaire

En tant que propriétaire du Produit, vous êtes responsable des entretiens et réglages mentionnés dans le *Manuel de l'utilisateur*. Ne pas effectuer les entretiens et réglages requis peut constituer un motif de rejet d'une réclamation au titre de la garantie.

Ce que la garantie ne couvre pas

Les défaillances ou anomalies de fonctionnement survenant au cours de la période de garantie ne sont pas toutes dues à des défauts de matériaux ou des vices de fabrication. Cette garantie ne couvre pas :

- Les défaillances du produit dues à l'utilisation de pièces qui ne sont pas d'origine ou au montage et à l'utilisation d'accessoires ajoutés ou modifiés d'une autre marque. Une garantie séparée peut être fournie par le fabricant de ces accessoires.
- Les défaillances du Produit dues au non respect du programme d'entretien et / ou des réglages recommandés. Les réclamations au titre de la garantie pourront être refusées si vous ne respectez pas le programme d'entretien recommandé pour votre produit Toro et énoncé dans le *manuel de l'utilisateur*.
- Les défaillances du Produit dues à une utilisation abusive, négligente ou dangereuse.
- Les pièces sujettes à l'usure pendant l'utilisation, sauf si elles s'avèrent défectueuses. Par exemple, les pièces consommées ou usées durant le fonctionnement normal du Produit, notamment mais pas exclusivement : plaquettes et garnitures de freins, garnitures d'embrayage, lames, cylindres, galets et roulements (étanches ou graissables), contre-lames, bougies, roues pivotantes et roulements, pneus, filtres, courroies, et certains composants des pulvérisateurs, notamment membranes, buses et clapets antiretour, etc.
- Les défaillances dues à une influence extérieure. Les conditions constituant une influence extérieure comprennent, sans y être limités, les conditions atmosphériques, les pratiques de remisage, la contamination, l'utilisation de carburants, liquides de refroidissement, lubrifiants, additifs, engrais, ou produits chimiques, etc. non agréés.
- Les défaillances ou mauvaises performances causées par l'utilisation de carburants (essence, gazole ou biodiesel par exemple) non conformes à leurs normes industrielles respectives.
- Les bruits, vibrations, usure et détérioration normaux.
- L'usure normale comprend, mais pas exclusivement, les dommages des sièges dus à l'usure ou l'abrasion, l'usure des surfaces peintes, les autocollants ou vitres rayés, etc.

Pièces

Les pièces à remplacer dans le cadre de l'entretien courant seront couvertes par la garantie jusqu'à la date du premier remplacement prévu. Les pièces remplacées au titre de cette garantie bénéficient de la durée de garantie du produit d'origine et deviennent la propriété de Toro. Toro se réserve le droit de prendre la décision finale concernant la réparation ou le remplacement de pièces ou ensembles existants. Toro se réserve le droit d'utiliser des pièces remises à neuf pour les réparations couvertes par la garantie.

Garantie de la batterie ion-lithium à décharge complète :

Les batteries ion-lithium à décharge complète disposent d'un nombre de kilowatt-heures spécifique à fournir au cours de leur vie. Les techniques d'utilisation, de recharge et d'entretien peuvent contribuer à augmenter ou réduire la vie totale des batteries. À mesure que les batteries de ce produit sont consommées, la proportion de travail utile qu'elles offrent entre chaque recharge diminue lentement jusqu'à leur épuisement complet. Le remplacement de batteries usées, suite à une consommation normale, est la responsabilité du propriétaire du produit. Le remplacement des batteries, aux frais du propriétaire, peut être nécessaire au cours de la période de garantie normale du produit. Remarque (batterie ion-lithium uniquement) : une batterie ion-lithium est couverte uniquement par une garantie pièces au prorata de la 3ème à la 5ème année, basée sur la durée de service et les kilowatts heures utilisés. Reportez-vous au *Manuel de l'utilisateur* pour tout renseignement complémentaire.

Entretien aux frais du propriétaire

La mise au point du moteur, le graissage, le nettoyage et le polissage, le remplacement des filtres, du liquide de refroidissement et les entretiens recommandés font partie des services normaux requis par les produits Toro qui sont aux frais du propriétaire.

Conditions générales

La réparation par un distributeur ou un concessionnaire Toro agréé est le seul dédommagement auquel cette garantie donne droit.

The Toro Company et Toro Warranty Company déclinent toute responsabilité en cas de dommages secondaires ou indirects liés à l'utilisation des produits Toro couverts par cette garantie, notamment quant aux coûts et dépenses encourus pour se procurer un équipement ou un service de substitution durant une période raisonnable pour cause de défaillance ou d'indisponibilité en attendant la réparation sous garantie. Il n'existe aucune autre garantie expresse, à part la garantie spéciale du système antipollution, le cas échéant. Toutes les garanties implicites relatives à la qualité marchande et à l'aptitude à l'emploi sont limitées à la durée de la garantie expresse.

L'exclusion de la garantie des dommages secondaires ou indirects, ou les restrictions concernant la durée de la garantie implicite, ne sont pas autorisées dans certains états et peuvent donc ne pas s'appliquer dans votre cas. Cette garantie vous accorde des droits spécifiques, auxquels peuvent s'ajouter d'autres droits qui varient selon les états.

Note concernant la garantie du moteur :

Le système antipollution de votre Produit peut être couvert par une garantie séparée répondant aux exigences de l'agence américaine de défense de l'environnement (EPA) et/ou de la direction californienne des ressources atmosphériques (CARB). Les limitations d'heures susmentionnées ne s'appliquent pas à la garantie du système antipollution. Pour plus de renseignements, reportez-vous à la Déclaration de garantie de conformité à la réglementation antipollution fournie avec votre produit ou figurant dans la documentation du constructeur du moteur.

Pays autres que les États-Unis et le Canada

Pour les produits Toro exportés des États-Unis ou du Canada, demandez à votre distributeur (concessionnaire) Toro la police de garantie applicable dans votre pays, région ou état. Si, pour une raison quelconque, vous n'êtes pas satisfait des services de votre distributeur, ou si vous avez du mal à vous procurer des renseignements sur la garantie, adressez-vous à l'importateur Toro.