Form No. 3412-193 Rev B

Kit di finitura dell'impianto di irrorazione GeoLink®

Irroratrici per tappeti erbosi Multi Pro® 5800 con numero di serie 315000000-315999999

Nº del modello 131-7260

Istruzioni di installazione

Il kit impianto di irrorazione GeoLink™ è un accessorio per il veicolo per l'irrorazione, pensato per l'utilizzo in applicazioni professionali da parte di operatori professionisti del verde. Il suo scopo è quello di irrorare l'erba di parchi, campi da golf, campi sportivi e aree verdi commerciali ben tenuti.

Per ricevere materiali di formazione sulla sicurezza e il funzionamento dei prodotti, avere informazioni sugli accessori, ottenere assistenza nella ricerca di un distributore o registrare il vostro prodotto, potete contattare Toro direttamente all'indirizzo www.Toro.com.

⚠ AVVERTENZA

CALIFORNIA
Avvertenza norma "Proposition 65"

Il presente prodotto contiene una o più sostanze chimiche che nello Stato della California sono considerate cancerogene e causa di anomalie congenite o di altre problematiche della riproduzione.

L'utilizzo del presente prodotto potrebbe esporre a sostanze chimiche che nello Stato della California sono considerate cancerogene e causa di anomalie congenite o di altre problematiche della riproduzione.

Sicurezza

⚠ AVVERTENZA

I prodotti chimici usati nell'impianto di irrorazione possono essere pericolosi per voi, gli astanti, gli animali, le piante, il terreno, ecc.

- **Per l'utilizzo di qualsiasi prodotto chimico, leggete e osservate scrupolosamente quanto indicato sulle etichette dei prodotti stessi e nelle schede tecniche di sicurezza dei materiali (MSDS); proteggetevi come raccomandato dal produttore. Ad esempio, usate dispositivi di protezione individuale (DPI), compresi quelli per la protezione di viso e occhi, guanti o altri dispositivi che impediscano il contatto diretto con un prodotto chimico.**
- **Potrebbe essere utilizzato più di un prodotto chimico; è necessario disporre di informazioni su ognuno dei prodotti chimici impiegati.**
- **Non utilizzate l'irroratrice se non disponete delle suddette informazioni.**
- **Prima di utilizzare un'irroratrice, pulite la macchina e assicuratevi che l'impianto di irrorazione sia stato lavato e pulito tre volte con prodotti neutralizzanti, secondo le raccomandazioni del/i produttore/i dei prodotti chimici e che tutte le valvole siano state sottoposte al ciclo tre volte.**
- **Verificate che nelle vicinanze sia disponibile un'adeguata quantità di acqua pulita e sapone per eliminare immediatamente qualsiasi prodotto chimico con cui potreste venire a contatto.**

© 2017—The Toro® Company
8111 Lyndale Avenue South
Bloomington, MN 55420

Registrate il vostro prodotto presso www.Toro.com.

CE

Traduzione dell'originale (IT)
Stampato negli USA
Tutti i diritti sono riservati

3412-193 B

Installazione

Parti sciolte

Verificate che sia stata spedita tutta la componentistica, facendo riferimento alla seguente tabella.

Procedura	Descrizione	Qté	Uso
1	Non occorrono parti	–	Preparazione all'installazione del kit.
2	Non occorrono parti	–	Scollegamento del cablaggio preassemblato posteriore dall'accessorio opzionale.
3	Tappo dell'interruttore (kit avvolgitubo orientabile - n. cat. Toro 99-7420)	1	Scollegamento del kit avvolgitubo orientabile opzionale.
4	Gruppo tubo (n. cat. Toro 114-9553) Fascetta per cavi	2 8	Scollegamento del kit tracciafile schiumogeno opzionale.
5	Non occorrono parti	–	Scollegamento del kit Ultra Sonic Boom.
6	Non occorrono parti	–	Rimozione della copertura della sezione centrale (11 ugelli) del kit barre coperte opzionale.
7	Non occorrono parti	–	Rimozione della copertura del carrello.
8	Non occorrono parti	–	Rimozione del modulo di controllo del motore e della staffa di montaggio (modelli di macchine con motori a benzina).
9	Non occorrono parti	–	Scollegamento del tubo di rilevamento della pressione per il manometro del cruscotto.
10	Cablaggio posteriore	1	Rimozione del cablaggio preassemblato posteriore della macchina.
11	Fascetta per cavi Tappo dell'interruttore	1 1	Rimozione dell'interruttore di comando del volume.
12	Tappo (accoppiatore rapido) Fermo	3 3	Rimozione delle valvole di sezione delle barre.
13	Fascetta per cavi	1	Rimozione delle sezioni delle barre.
14	Bullone a testa flangiata (3/8" x 1") Dadi di bloccaggio flangiati (3/8") Prolunga della barra centrale Supporto del cilindro (largo) Piastra di ancoraggio (larga) Bullone a testa tonda (½" x 1¼") Dado di bloccaggio flangiato (½")	2 2 1 1 1 4 4	Montaggio della prolunga della barra centrale.
15	Ugello dell'irroratrice Gruppo flessibili (valvola dell'irroratrice 5 o 6) Dado di bloccaggio flangiato (5/16")	2 2 2	Montate le staffe di supporto e gli ugelli dell'irroratrice sulla sezione della barra centrale.

Procedura	Descrizione	Qté	Uso
16	Flussometro Morsetto flangiato da 76 mm Guarnizione (diametro esterno di 2¼") Adattatore del riduttore Morsetto flangiato da 51 mm Guarnizione (diametro esterno di 1-5/16") Raccordo flangiato dentellato (1") Flessibile (1" x 7¼") Fascetta stringitubo Trasduttore di pressione e collettore Flessibile (1" x 8½") Serratubi a R Bullone a testa flangiata (¼" x ¾") Dado di bloccaggio flangiato (¼")	1 2 2 2 1 1 1 1 3 1 1 1 1 1	Montaggio del flussometro e del trasduttore di pressione.
17	Non occorrono parti	–	Montaggio della nuova sezione della barra centrale.
18	Gruppo supporti delle valvole e valvole dell'irroratrice Bullone (4 X 10 mm) Programmatore dell'irroratrice Dado di bloccaggio flangiato (4 mm) Bulloni a testa flangiata (5/16" x ¾") Dadi di bloccaggio flangiati (5/16") Fascetta stringitubo	1 4 1 4 8 8 1	Montaggio del supporto delle valvole e delle valvole dell'irroratrice.
19	Flessibile idraulico (¼" x 24¾")	4	Montaggio dei cilindri di sollevamento delle barre.
20	Boccola flangiata in nylon Fascetta per cavi Gruppo flessibile di mandata — 188 cm (74") Gruppo flessibile di mandata — 234 cm (92") Gruppo flessibile di mandata — 279 cm (110")	4 1 1 1 1	Montate le sezioni della barra esterna.
21	Flessibile di alimentazione — 279 cm (110”) Flessibile di alimentazione — 234 cm (92”) Flessibile di alimentazione — 188 cm (74”) Flessibile di alimentazione — 81 cm (32”)	2 2 4 2	Montaggio dei flessibili degli ugelli dell'irroratrice.
22	Cablaggio posteriore Fascetta per cavi	1 3	Montate il cablaggio preassemblato posteriore sulla macchina.
23	Non occorrono parti	–	Montate il modulo di controllo del motore e la staffa di montaggio (solo macchine con motore a benzina).
24	Non occorrono parti	–	Montaggio della copertura del carrello.
25	Non occorrono parti	–	Collegamento del cablaggio preassemblato posteriore.

Procedura	Descrizione	Qté	Uso
26	Non occorrono parti	–	Collegamento del tubo di rilevamento della pressione per il manometro del cruscotto.
27	Ricevitore di navigazione - Kit impianto di irrorazione di precisione GeoLink (Modello 41623) Supporto del ricevitore Bullone a U Staffa dell'antenna RTK (kit modem di correzione CDMA RTK o kit modem di correzione GSM RTK opzionali) Dado di bloccaggio flangiato (3/8") Bullone a testa esagonale (5 x 16 mm) Rondella (5 mm) Antenna cellulare (kit modem di correzione CDMA RTK o kit modem di correzione GSM RTK opzionali) Cavo coassiale (kit modem di correzione CDMA RTK o kit modem di correzione GSM RTK opzionali) Etichetta del numero di serie (parte del kit impianto di irrorazione di precisione GeoLink X25 o X30)	1 1 2 1 4 3 3 1 1 1	Montaggio del ricevitore di navigazione.
28	Monitor dell'irroratrice - Kit impianto di irrorazione di precisione GeoLink (Modello 41623) Cofano di visualizzazione Supporto a sfera - Kit impianto di irrorazione di precisione GeoLink (Modello 41623) Braccio del monitor - Kit impianto di irrorazione di precisione GeoLink (Modello 41623) Piastra di rinforzo Bullone a testa flangiata (¼" x 1½") Dado di bloccaggio flangiato (¼")	1 1 1 1 1 4 4	Montaggio del monitor dell'irroratrice.
29	Cablaggio dati (sistema di navigazione) - Kit impianto di irrorazione di precisione GeoLink (modello 41623) Cablaggio elettrico (sistema di navigazione) - Kit impianto di irrorazione di precisione GeoLink (modello 41623) Fascetta per cavi	1 1 5	Montaggio del cablaggio preassemblato per i componenti di navigazione.
30	Non occorrono parti	–	Collegamento del cablaggio preassemblato per il kit avvolgitubo girevole opzionale.
31	Fascetta per cavi	4	Collegate il kit tracciafile schiumogeno opzionale.
32	Non occorrono parti	–	Collegamento del kit Ultra Sonic Boom.

Procedura	Descrizione	Qté	Uso
33	Gruppo di prolunga della copertura (12 ugelli - N. cat. Toro 120-0621) Ribattino con spina (N. cat. Toro 114439) Staffa di supporto (copertura della sezione centrale - N. cat. Toro 131-3703-03) Dado a clip (N. cat. Toro 94-2413) Bullone a testa flangiata (3/8" x 1¼" - N. cat. Toro 110-5050) Dado di bloccaggio flangiato (3/8" - N. cat. Toro 104-8301) Cinghia della copertura (N. cat. Toro 120-0629) Bullone a testa flangiata (5/16" x 1¼" - N. cat. Toro 323-36)	1 22 4 4 16 16 2 4	Montaggio del kit barre coperte opzionale.
34	Non occorrono parti	–	Collegate il kit di lavaggio del serbatoio opzionale.
35	Non occorrono parti	–	Completate l'installazione del kit di finitura del sistema di irrorazione GeoLink.

1

Preparazione all'installazione del kit

Non occorrono parti

Preparazione del serbatoio e del serbatoio di lavaggio opzionale dell'irroratrice

1. Parcheggiate la macchina su terreno pianeggiante.
2. Inserite il freno di stazionamento.
3. Estendete le sezioni delle barre sinistra e destra nella posizione orizzontale.
4. Pulite l'irroratrice; fate riferimento alla sezione Pulizia dell'irroratrice del *Manuale dell'operatore* della macchina.

   Importante: **Dovete svuotare completamente il serbatoio dell'irroratrice prima di installare il kit di finitura dell'impianto di irrorazione GeoLink.**
5. **Per macchine con kit di lavaggio del serbatoio opzionale, eseguite le seguenti operazioni:**

   A. Pompate l'acqua dal serbatoio di lavaggio nel serbatoio dell'irroratrice; fate riferimento alla sezione Utilizzo del kit di lavaggio nelle *Istruzioni di installazione* per il kit di lavaggio del serbatoio.

   B. Spurgate l'acqua dal serbatoio dell'irroratrice; fate riferimento alla sezione Pulizia dell'irroratrice del *Manuale dell'operatore* della macchina.

   C. Spegnete il motore e togliete la chiave.

Scollegamento della batteria

⚠ AVVERTENZA

Le scintille elettriche possono fare esplodere i gas delle batterie e causare infortuni.

Se il percorso dei cavi della batteria è errato, le scintille possono danneggiare l'irroratrice e i cavi.

- **Scollegate sempre il cavo negativo (nero) della batteria prima di quello positivo (rosso).**
- **Collegate sempre il cavo positivo (rosso) della batteria prima di quello negativo (nero).**

I terminali della batteria e gli attrezzi metallici possono creare cortocircuiti contro i componenti metallici dell'irroratrice e provocare scintille.

- **In sede di rimozione o montaggio della batteria, impedite ai terminali di toccare le parti metalliche dell'irroratrice.**
- **Non lasciate che gli attrezzi metallici creino cortocircuiti fra i terminali della batteria e le parti metalliche dell'irroratrice.**
- **Tenete sempre correttamente posizionata la cinghia della batteria in modo da proteggerla e fissarla saldamente.**

1. Staccate il coperchio della batteria e scollegate il cavo negativo (nero, di terra) dal polo della batteria (Figura 1 e Figura 2).

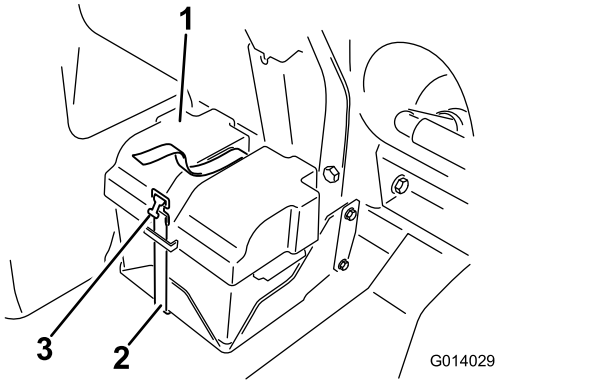

g014029

Figura 1

1. Coperchio batteria
2. Cinghia
3. Fibbia

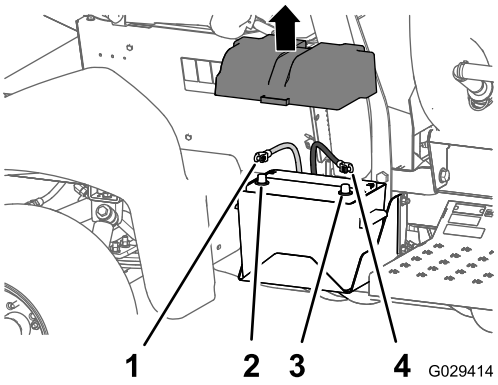

g029414

Figura 2

1. Cavo positivo della batteria
2. Polo positivo
3. Polo negativo
4. Cavo negativo della batteria

2. Staccate il cavo positivo (rosso) dal polo della batteria (Figura 2).
3. Inclinate entrambi i sedili in avanti e fissateli spostando le aste di supporto negli arresti all'estremità delle scanalature nella base della consolle centrale.
4. Attendete che il motore si raffreddi completamente.

2

Scollegamento del cablaggio preassemblato posteriore dagli accessori opzionali

Non occorrono parti

Scollegamento del kit avvolgitubo girevole

1. Nella parte posteriore della macchina, individuate il cablaggio preassemblato per il kit avvolgitubo elettrico nella parte posteriore del serbatoio dell'irroratrice (Figura 3).

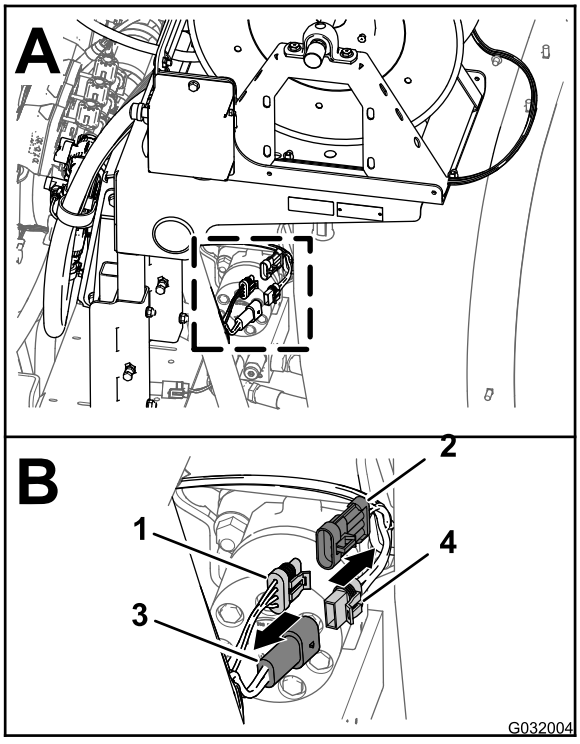

Figura 3

1. Connettore a 3 prese (cablaggio principale posteriore)
2. Connettore a 3 pin (cablaggio - avvolgitubo elettrico)
3. Pin a 2 prese (cablaggio principale posteriore)
4. Connettore a 2 prese (cablaggio - avvolgitubo elettrico)

2. Scollegate il connettore a 2 prese del cablaggio per il kit avvolgitubo elettrico dal connettore a 2 pin del cablaggio principale posteriore (Figura 3).
3. Scollegate il connettore a 3 pin del cablaggio per il kit avvolgitubo elettrico dalla presa a 3 pin del cablaggio principale posteriore (Figura 3).

Scollegamento del compressore per il kit tracciafile schiumogeno

1. Nella parte posteriore del serbatoio del tracciafile schiumogeno, individuate il cablaggio preassemblato nel compressore (Figura 4).

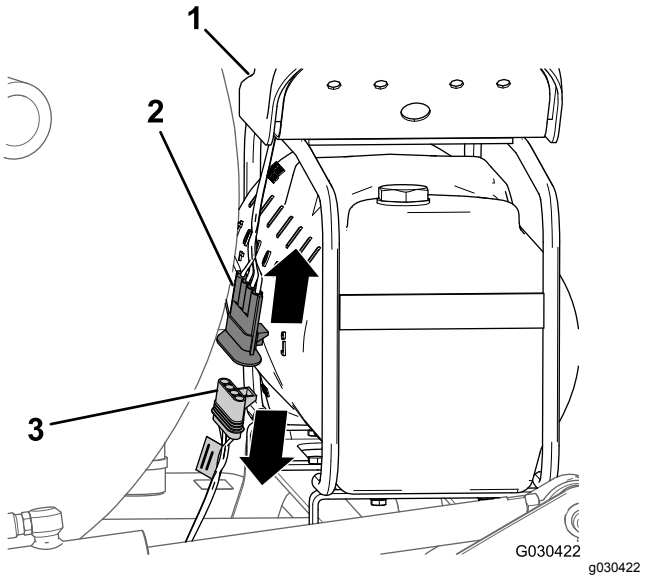

Figura 4

1. Compressore
2. Connettore a 4 pin (cablaggio preassemblato per il compressore)
3. Connettore a 4 prese (cablaggio preassemblato per il kit di finitura)

2. Scollegate il connettore a 4 pin del cablaggio del compressore dal connettore a 4 prese del cablaggio preassemblato posteriore della macchina (Figura 4).

Scollegamento della pompa per il kit di lavaggio del serbatoio

1. Nella parte posteriore della macchina, premete insieme i lati del coperchio della pompa di lavaggio e sollevate il coperchio fino a quando le relative alette non sono distanti dalle scanalature nella piastra a sella e rimuovete il coperchio dalla macchina (Figura 5).

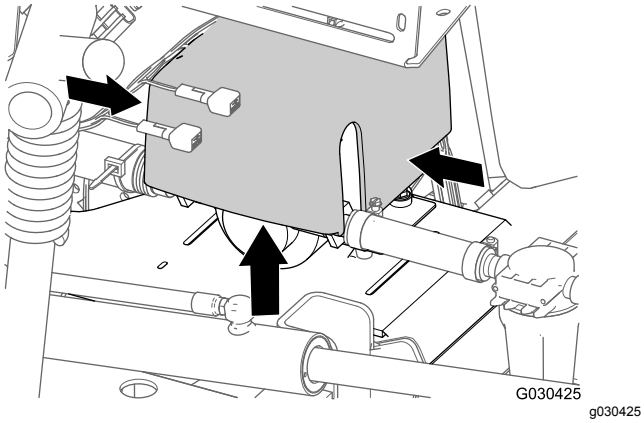

Figura 5

2. Scollegate il connettore a 6 pin del cablaggio della pompa di lavaggio dal connettore a 6 prese del cablaggio principale posteriore (Figura 6).

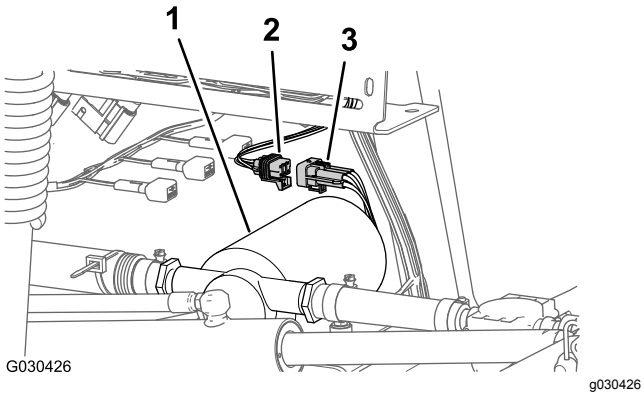

Figura 6

1. Pompa di lavaggio
2. Connettore a 6 prese (cablaggio principale posteriore)
3. Connettore a 6 pin (cablaggio della pompa di lavaggio)

3

Rimozione dell'interruttore di comando della pressione - Kit avvolgitubo girevole opzionale

Parti necessarie per questa operazione:

1	Tappo dell'interruttore (kit avvolgitubo orientabile - n. cat. Toro 99-7420)

Procedura

1. Rimuovete i 2 bulloni (5/16" x ¾") e i 2 dadi di bloccaggio (5/16") che fissano la scatola di comando alla piastra di montaggio dei cilindri (Figura 7).

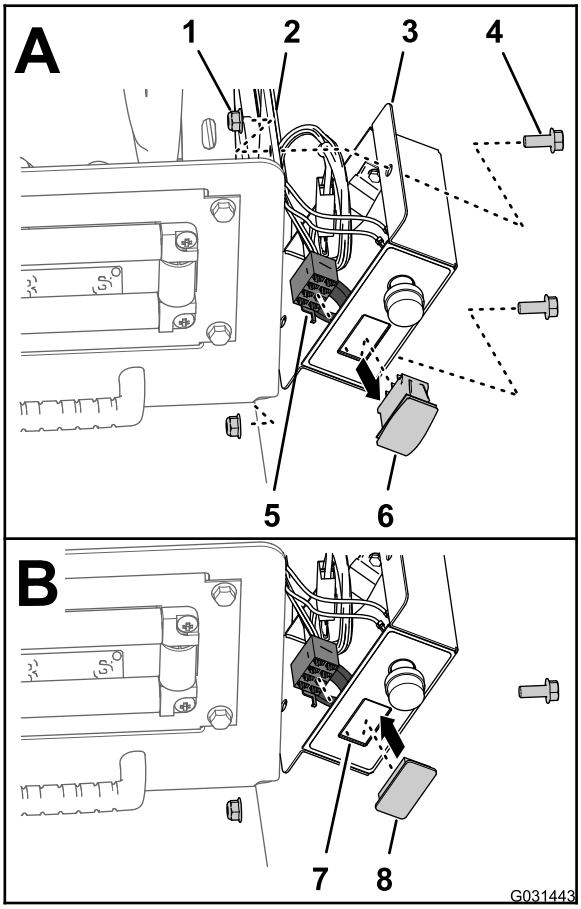

g031443

Figura 7

1. Dado di bloccaggio (5/16")
2. Piastra di montaggio dei cilindri
3. Scatola di comando
4. Bullone (5/16" x ¾")
5. Connettore a 8 prese (cablaggio della scatola di comando)
6. Interruttore di comando della pressione
7. Apertura (coperchio della scatola di comando)
8. Tappo dell'interruttore

2. Scollegate il connettore a 8 prese del cablaggio della scatola di comando dall'interruttore di comando della pressione (Figura 7).
3. Disponete il connettore a 8 prese all'interno della scatola di comando (Figura 7).
4. Spremete le alette di bloccaggio dell'interruttore di comando della pressione e premete l'interruttore fuori dalla scatola di comando (Figura 7).

   Nota: Eliminate l'interruttore che avete rimosso dalla macchina.
5. Allineate il tappo dell'interruttore sull'apertura nella scatola di comando dove avete rimosso l'interruttore (Figura 7).
6. Inserite il tappo dell'interruttore nella scatola di comando, fino a quando il tappo non scatta nel coperchio in modo sicuro (Figura 7).
7. Allineate la scatola di comando alla piastra di montaggio dei cilindri (Figura 7) e fissate la scatola alla piastra con i 2 bulloni (5/16" x ¾") e i 2 dadi di bloccaggio (5/16").
8. Serrate i bulloni e i dadi a una coppia di 1978–2.542 N·cm.

4

Scollegamento del kit tracciafile schiumogeno opzionale

Parti necessarie per questa operazione:

2	Gruppo tubo (n. cat. Toro 114-9553)
8	Fascetta per cavi

Rimozione dei tubi del liquido e dell'aria dalla macchina

1. Nel pannello di connessione del compressore per il kit tracciafile schiumogeno, fissate una fascetta per cavi attorno al tubo trasparente e blu per la sezione delle barre di destra (Figura 8).

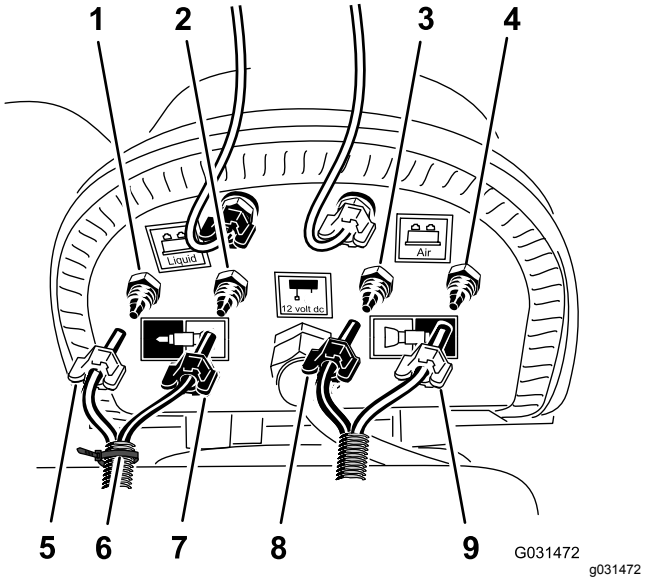

Figura 8

1. Raccordo di compressione - acqua (sezione delle barre di destra - tubo blu)
2. Raccordo di compressione - aria (sezione delle barre di destra - tubo trasparente)
3. Raccordo di compressione - acqua (sezione delle barre di sinistra - tubo blu)
4. Raccordo di compressione - aria (sezione delle barre di sinistra - tubo trasparente)
5. Dado di compressione - aria (sezione delle barre di destra - tubo blu)
6. Fascetta per cavi
7. Dado di compressione - acqua (sezione delle barre di destra - tubo trasparente)
8. Dado di compressione (sezione delle barre di sinistra - tubo blu)
9. Dado di compressione (sezione delle barre di sinistra - tubo trasparente)

2. Allentate i dadi di compressione per i 2 tubi trasparenti e i 2 tubi blu per gli ugelli della schiuma nella sezione della barra di sinistra e destra (Figura 8).
3. Rimuovete i 4 tubi dai raccordi di compressione per le sezioni delle barre (Figura 8).
4. Nella sezione della barra esterna, utilizzate un pezzo di nastro adesivo per segnare i tubi del liquido e dell'aria di sinistra per la sezione della barra di sinistra e i tubi del liquido e dell'aria di destra per la sezione della barra di destra.
5. Spostate i tubi per gli ugelli della schiuma nella sezione delle barre di sinistra e destra, indietro e attraverso il serratubi a R accanto al punto di articolazione per la sezione delle barre (Figura 9).

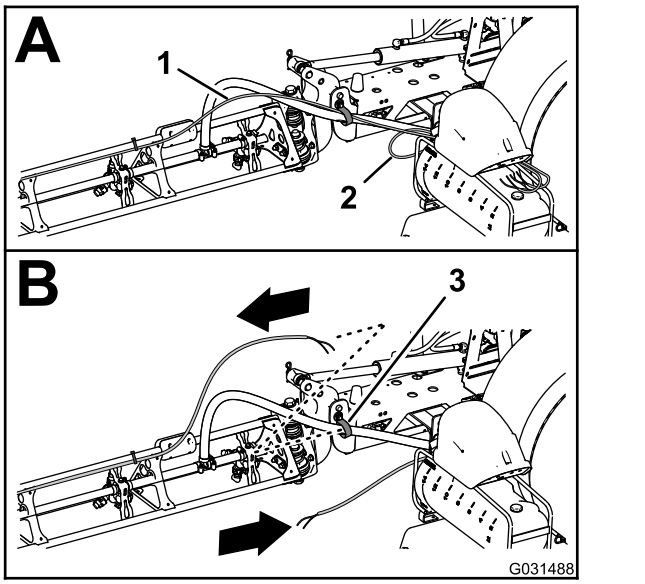

Figura 9

1. Tubo - ugello del tracciafile schiumogeno (sezione delle barre di destra)
2. Tubo - ugello del tracciafile schiumogeno (sezione delle barre di sinistra)
3. Serratubi a R

6. Se la vostra macchina è dotata del **kit di prolunga della barra centrale** montato, fissate, senza serrarla, l'estremità libera dei tubi del liquido e dell'aria alla sezione della barra esterna e saltate le procedure per Rimozione dei tubi del liquido e dell'aria dalla macchina (pagina 9) e Montaggio del nuovo gruppo tubi (pagina 12).

Preparazione dei nuovi gruppi dei tubi per gli ugelli del tracciafile schiumogeno

Macchine senza kit di prolunga della barra centrale

1. Rimuovete le fascette per cavi che fissano i tubi del liquido e dell'aria del kit tracciafile schiumogeno alla sezione della barra esterna (Figura 10).

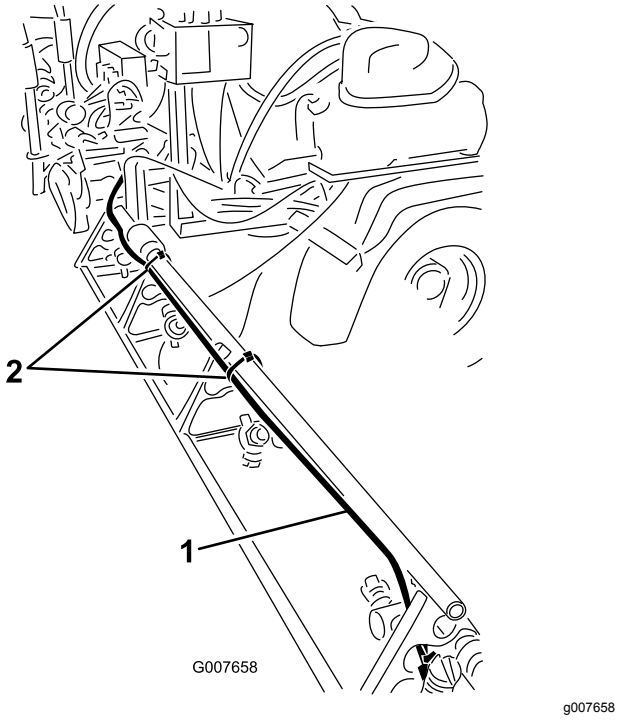

Figura 10

1. Tubi del liquido e dell'aria (sezione della barra di destra illustrata)
2. Fascette per cavi

2. Nell'ugello del tracciafile schiumogeno, allentate il dado di compressione che fissa il tubo blu (acqua) al raccordo di compressione blu dell'ugello del tracciafile schiumogeno (Figura 11).

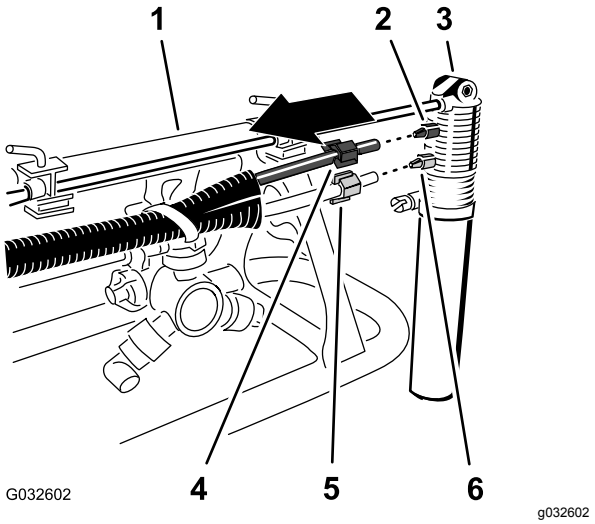

Figura 11

1. Sezione della barra esterna
2. Raccordo di compressione (blu)
3. Ugello del tracciafile schiumogeno
4. Dado di compressione (blu, tubo dell'acqua blu)
5. Dado di compressione (bianco, tubo dell'aria trasparente)
6. Raccordo di compressione (bianco)

3. Allentate il dado di compressione che fissa il tubo trasparente (aria) al raccordo di compressione bianco dell'ugello del tracciafile schiumogeno (Figura 11).
4. Rimuovete i tubi del liquido e dell'aria dalla macchina.
5. Rimuovete i dadi di compressione alle estremità dei tubi (Figura 11).

   Nota: Conservate i dadi di compressione per l'installazione alla fase 1 di Montaggio del nuovo gruppo tubi (pagina 12).
6. Allineate i vecchi tubi del liquido e dell'aria (Figura 12) al nuovo gruppo tubi (N. cat. Toro 114-9553).

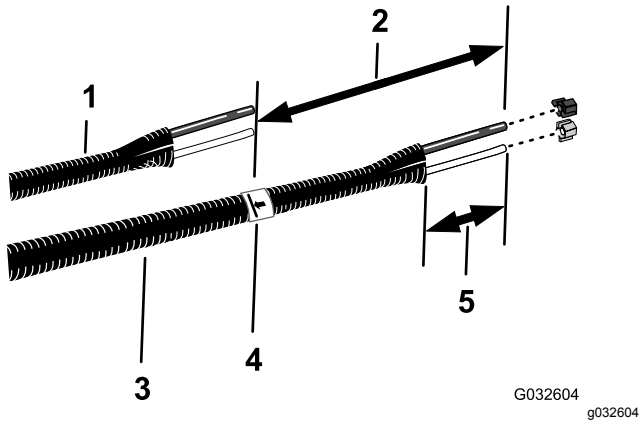

Figura 12

1. Vecchi tubi del liquido e dell'aria
2. 26 cm
3. Nuovo gruppo tubi (N. cat. Toro 114-9553)
4. Nastro adesivo e segno
5. 77–102 mm

7. Utilizzate un pezzo di nastro adesivo per contrassegnare la lunghezza dei vecchi tubi del liquido e dell'aria sul nuovo gruppo tubi.
8. Nel nuovo gruppo tubi, aggiungete una lunghezza di 26 cm dal segno marcato nella fase 7, contrassegnate il gruppo tubi e tagliate i tubi sul secondo (e più lungo) segno (Figura 12).
9. Se i vecchi tubi del liquido e dell'aria sono contrassegnati con una fascetta per cavi, contrassegnate il nuovo gruppo tubi con una fascetta per cavi, altrimenti saltate alla fase 10.

   Nota: I vecchi tubi del liquido e dell'aria non vi occorrono più.
10. Rimuovete 77-102 mm di guaina attorno a ciascun'estremità del gruppo tubi (Figura 12).
11. Ripetete i passaggi da 1 a 10 per i tubi del liquido e dell'aria sull'altro lato della macchina.

Montaggio del nuovo gruppo tubi

Macchine senza kit di prolunga della barra centrale

1. Inserite il dado di compressione blu sulle estremità del tubo blu e il dado di compressione bianco sul tubo trasparente (Figura 13).

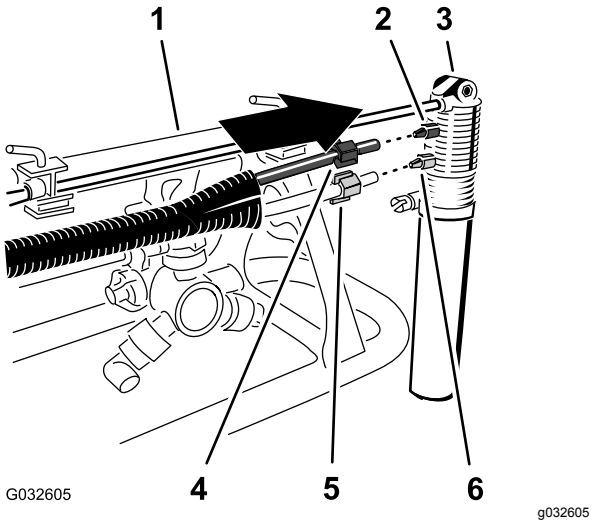

Figura 13

1. Sezione della barra esterna
2. Raccordo di compressione (blu)
3. Ugello del tracciafile schiumogeno
4. Dado di compressione (blu, tubo dell'acqua blu)
5. Dado di compressione (bianco, tubo dell'aria trasparente)
6. Raccordo di compressione (bianco)

2. Allineate l'estremità del tubo trasparente con il dado di compressione bianco al raccordo bianco dell'ugello del tracciafile schiumogeno e serrate il dado di compressione manualmente (Figura 13).
3. Allineate l'estremità del tubo blu con il dado di compressione blu al raccordo blu dell'ugello del tracciafile schiumogeno e serrate il dado di compressione manualmente (Figura 13).
4. Disponete il gruppo tubi lungo il lato posteriore dell'asta di supporto superiore della sezione della barra esterna, come illustrato nella Figura 14.

   Importante: **Se il gruppo tubi è montato sul lato errato dell'asta di supporto superiore, i tubi saranno schiacciati tra l'alloggiamento e la sezione della barra esterna quando le barre sono in posizione di trasporto.**

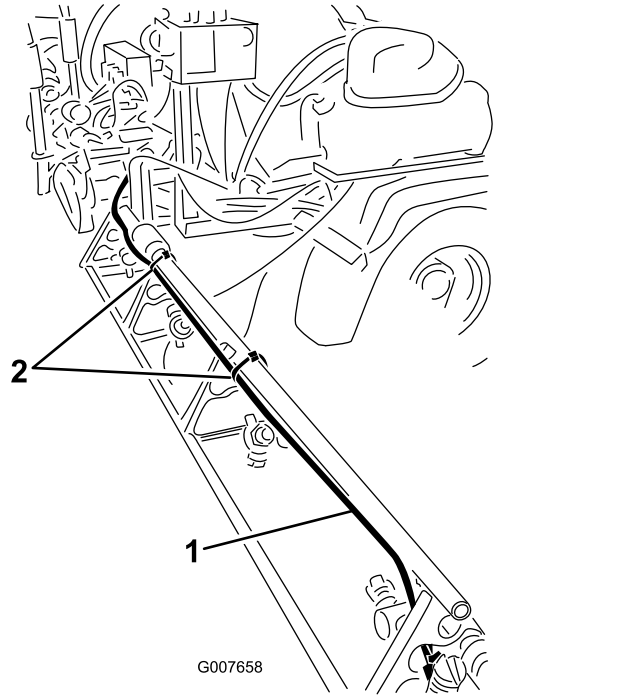

Figura 14

1. Gruppo tubi (sezione della barra di destra illustrata)
2. Fascette per cavi

5. Fissate il gruppo tubi al foro nel supporto dell'ugello con una fascetta per cavi, come illustrato nella Figura 15.

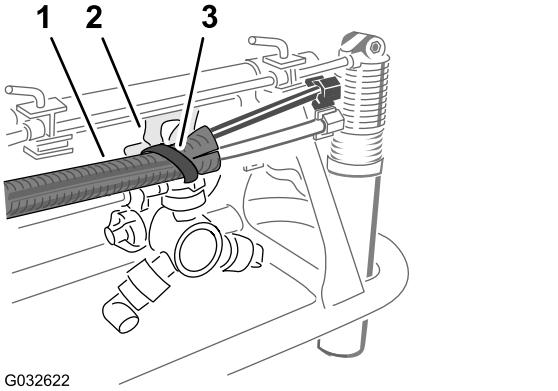

Figura 15

1. Gruppo tubi
2. Supporto dell'ugello
3. Fascetta per cavi

6. Fissate il gruppo tubi alla sezione della barra esterna con fascette per cavi, come illustrato nella Figura 14.
7. Fissate, senza serrarla, l'estremità libera del gruppo tubi alla sezione della barra esterna.
8. Ripetete i passaggi da 1 a 6 per il gruppo tubi sull'altro lato della macchina.

5

Scollegamento del kit Ultra Sonic Boom opzionale

Non occorrono parti

Scollegamento del cablaggio preassemblato nel collettore del cilindro di sollevamento

Kit Ultra Sonic Boom opzionale

1. Scollegate il connettore a 2 pin del cablaggio preassemblato di Sonic Boom dal connettore a 2 pin del solenoide di attivazione del cilindro destro del collettore del cilindro di sollevamento (Figura 16).

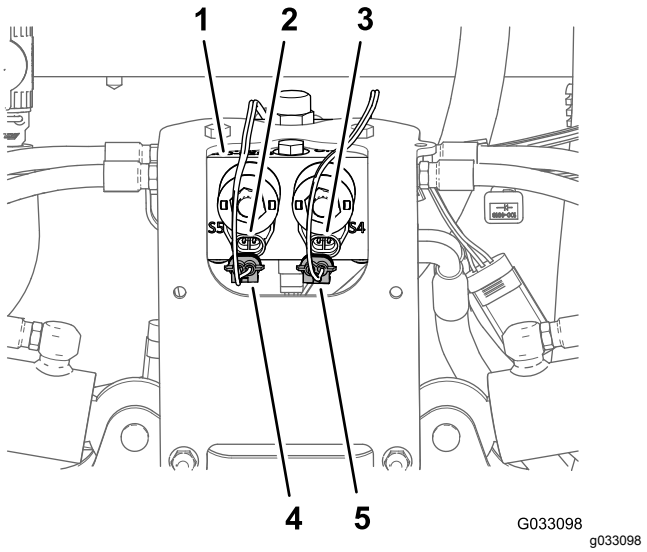

Figura 16

1. Collettore del cilindro di sollevamento
2. Connettore a 2 pin (collettore del cilindro di sollevamento – attivazione del cilindro sinistro)
3. Connettore a 2 pin (collettore del cilindro di sollevamento – attivazione del cilindro destro)
4. Connettore a 2 prese (cablaggio preassemblato di Sonic Boom – attivazione del cilindro sinistro)
5. Connettore a 2 prese (cablaggio preassemblato di Sonic Boom – attivazione del cilindro destro)

2. Scollegate il connettore a 2 pin del cablaggio preassemblato di Sonic Boom dal connettore a 2 pin del solenoide di attivazione del cilindro

sinistro del collettore del cilindro di sollevamento (Figura 16).

3. Scollegate il connettore a 2 prese del cablaggio preassemblato per il kit di finitura Sonic Boom (Figura 17) dal connettore a 2 pin dei solenoidi del collettore del cilindro di sollevamento nel modo seguente:

   Nota: Non rimuovete il cablaggio preassemblato di Sonic Boom dalla macchina.

   - Sezione della barra sinistra sollevata
   - Sezione della barra destra sollevata
   - Sezione della barra sinistra abbassata
   - Sezione della barra destra abbassata

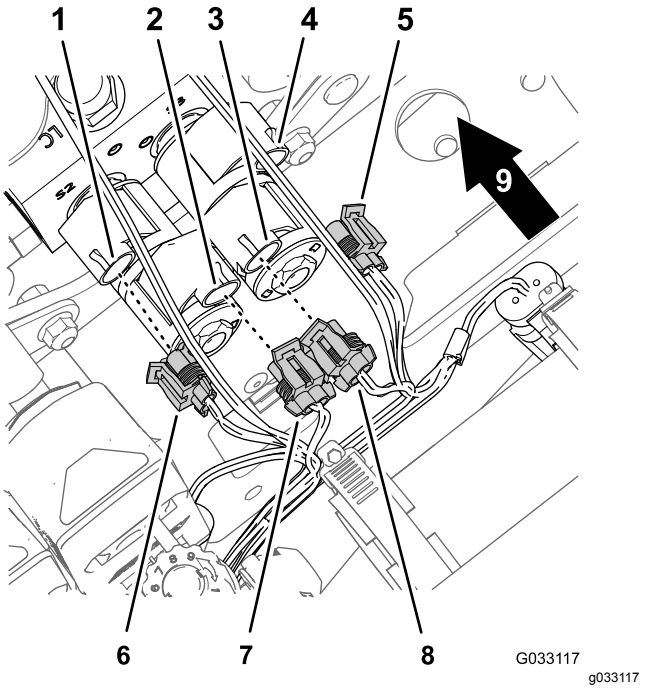

Figura 17

1. Connettore a 2 pin (collettore del cilindro di sollevamento – sezione della barra sinistra abbassata)
2. Connettore a 2 pin (collettore del cilindro di sollevamento – sezione della barra sinistra sollevata)
3. Connettore a 2 pin (collettore del cilindro di sollevamento – sezione della barra destra sollevata)
4. Connettore a 2 pin (collettore del cilindro di sollevamento – sezione della barra destra abbassata)
5. Connettore a 2 prese (cablaggio preassemblato per il kit di finitura di Sonic Boom – sezione della barra destra abbassata)
6. Connettore a 2 prese (cablaggio preassemblato per il kit di finitura di Sonic Boom – sezione della barra sinistra abbassata)
7. Connettore a 2 prese (cablaggio preassemblato per il kit di finitura di Sonic Boom – sezione della barra sinistra sollevata)
8. Connettore a 2 prese (cablaggio preassemblato per il kit di finitura di Sonic Boom – sezione della barra destra sollevata)
9. Parte posteriore della macchina

Scollegamento del cavo del sensore Ultra-Sonic dal cablaggio preassemblato

1. Scollegate il connettore a 3 prese del cablaggio preassemblato di Sonic Boom dal connettore a 3 pin del cavo per il sensore Ultra-Sonic destro (Figura 18).

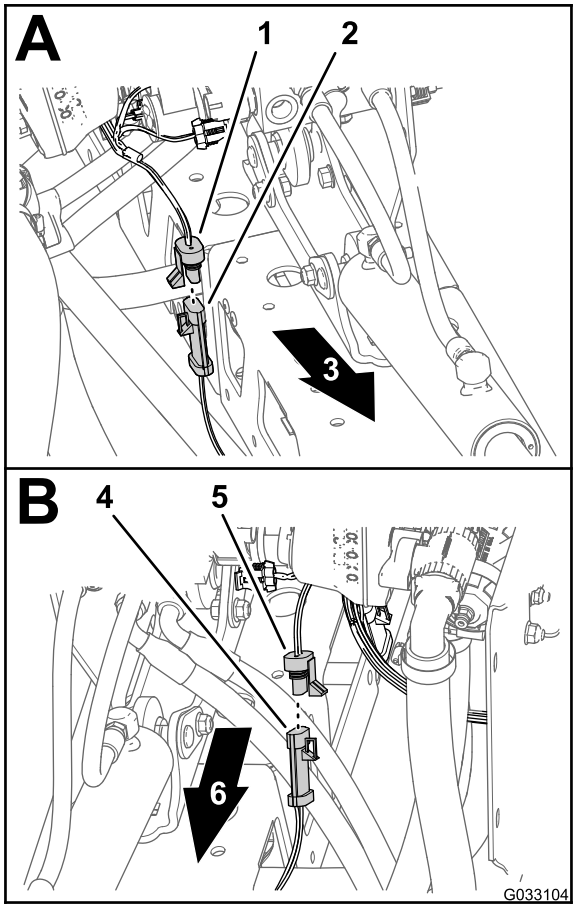

g033104

Figura 18

1. Connettore a 3 prese (cablaggio preassemblato di Sonic Boom – sensore destro)
2. Connettore a 3 pin (cavo – sensore Ultra-Sonic destro)
3. Lato destro della macchina
4. Connettore a 3 pin (cavo – sensore Ultra-Sonic sinistro)
5. Connettore a 3 prese (cablaggio preassemblato di Sonic Boom – sensore sinistro)
6. Lato sinistro della macchina

2. Scollegate il connettore a 3 prese del cablaggio preassemblato di Sonic Boom dal connettore a 3 pin del cavo per il sensore Ultra-Sonic sinistro (Figura 18).
3. Fascio di cavi per i sensori Ultra-Sonic per le sezioni della barra sinistra e destra.

   Nota: Non rimuovete il cablaggio preassemblato di Sonic Boom dalla macchina.

6

Rimozione della copertura della sezione centrale (11 ugelli) del kit barre coperte opzionale

Non occorrono parti

Procedura

1. Supportando la copertura della sezione centrale (11 ugelli), rimuovete i 4 bulloni a testa flangiata (5/16" x 1¼") e le 2 cinghie della copertura che fissano la copertura alla staffa di supporto della copertura (Figura 19).

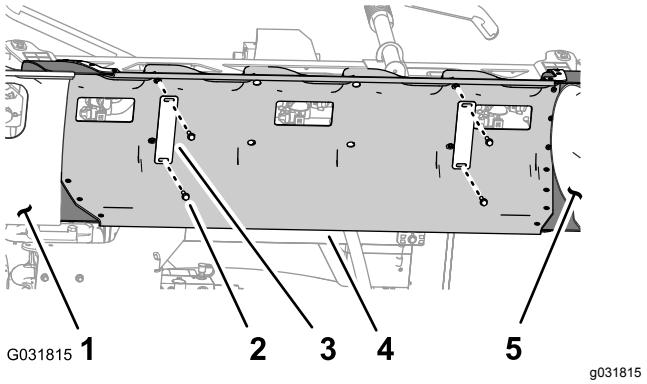

g031815

Figura 19

1. Copertura della sezione della barra (sinistra)
2. Bullone a testa flangiata (5/16" x 1¼")
3. Cinghia della copertura
4. Copertura della sezione centrale
5. Copertura della sezione della barra (destra)

2. Rimuovete la copertura della sezione centrale dalla macchina (Figura 20).

   Nota: Conservate la copertura per il montaggio, le cinghie della copertura e i bulloni a testa flangiata per l'installazione nelle fasi 1 e 2 di Montaggio della copertura della sezione centrale (pagina 87).

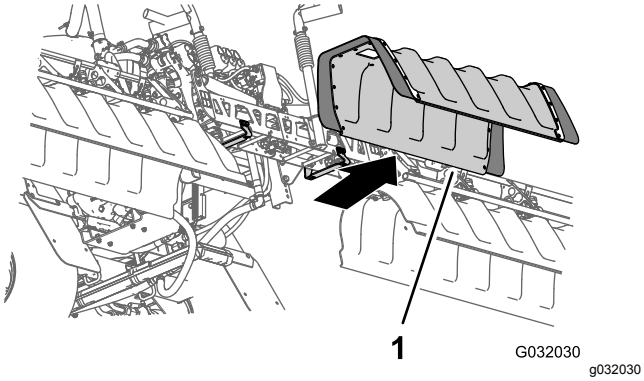

Figura 20

1. Copertura della sezione centrale

7

Rimozione della copertura del carrello

Non occorrono parti

Procedura

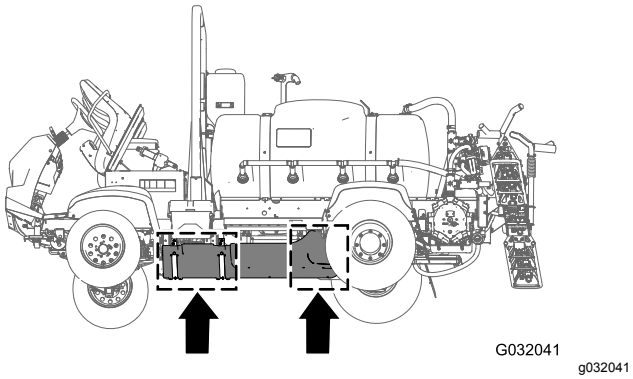

Figura 21

1. Rimuovete i 7 bulloni a testa flangiata (5/16" x 7/8") e le 7 rondelle (5/16") che fissano la parte posteriore della copertura del carrello al telaio della macchina (Figura 22).

   Nota: Conservate i bulloni a testa flangiata e le rondelle per l'installazione alla fase 5 di 24 Montaggio della copertura del carrello (pagina 59).

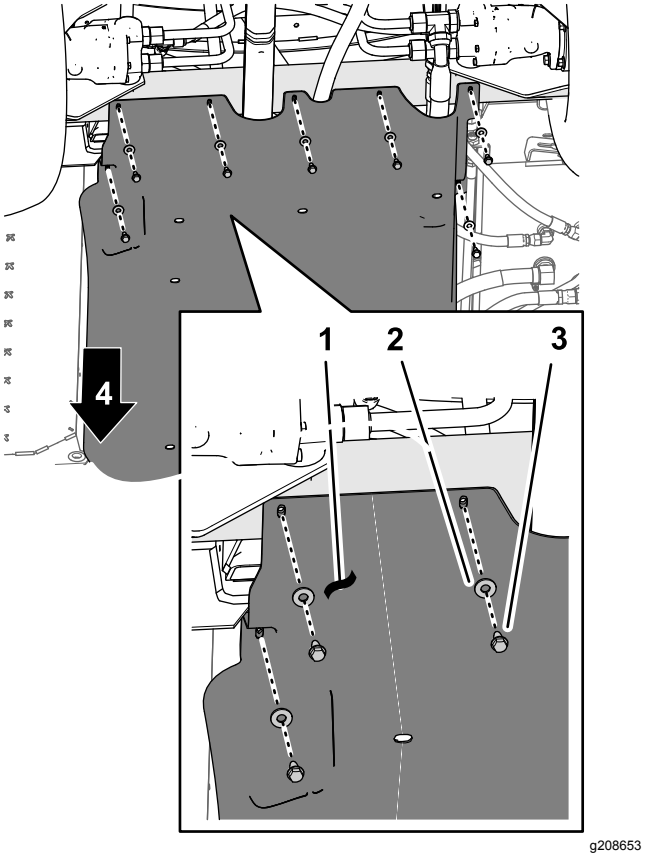

Figura 22

1. Copertura del carrello
2. Rondelle (5/16")
3. Bulloni a testa flangiata (5/16" x 7/8")
4. Parte anteriore della macchina

2. Rimuovete i 4 dadi di bloccaggio flangiati (5/16") dai bulloni e dal bullone a testa tonda che fissano le cinghie di supporto della copertura del carrello alle staffe di supporto del motore della macchina (Figura 23).

   Nota: Non rimuovete i bulloni dalla macchina. Conservate i dadi di bloccaggio flangiati per l'installazione alla fase 3 di 24 Montaggio della copertura del carrello (pagina 59).

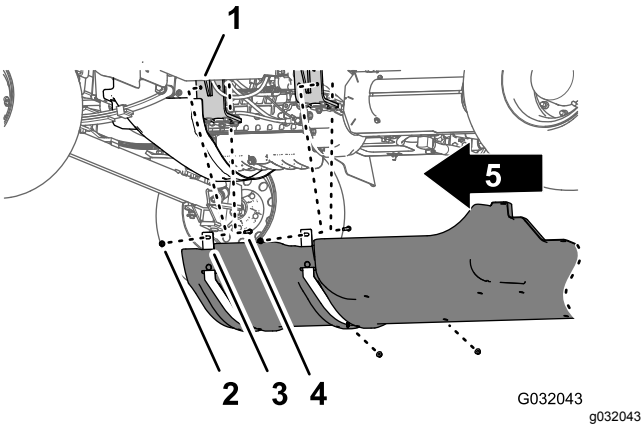

Figura 23

1. Supporto del motore
2. Bullone - illustrato ai fini della chiarezza; non rimuovetelo
3. Cinghie di supporto (copertura del carrello)
4. Dadi di bloccaggio flangiati (5/16")
5. Parte anteriore della macchina

3. Sollevate le cinghie di supporto sopra i bulloni che fissano la copertura del carrello alle staffe di supporto del motore.
4. Rimuovete la copertura del carrello dalla macchina (Figura 22 e Figura 23).

8

Rimozione del modulo di controllo del motore e della staffa di montaggio (solo per macchine con motore a benzina)

Non occorrono parti

Procedura

1. Rimuovete i 3 bulloni a testa flangiata e 1 dado flangiato che fissano la staffa di montaggio del modulo di controllo del motore alla staffa di supporto del motore e al vano accessorio del motore (Figura 24).

   Nota: Conservate i bulloni a testa flangiata e il dado flangiato per l'installazione alla fase 2 di 23 Montaggio del modulo di controllo del motore e della staffa di montaggio (solo macchine con motore a benzina) (pagina 59).

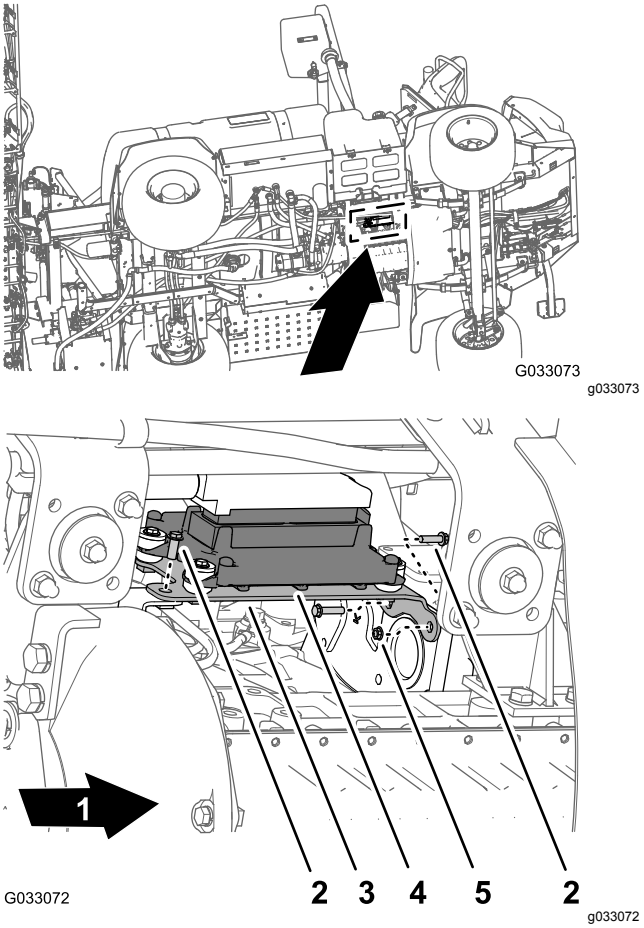

Figura 24

1. Parte anteriore della macchina
2. Bullone a testa flangiata
3. Staffa di montaggio
4. Modulo di controllo del motore
5. Dado flangiato

2. Spostate il modulo di controllo del motore e la staffa di montaggio verso il basso e indietro per creare accesso ai connettori dei cablaggi preassemblati anteriore e posteriore per la macchina.

   Nota: Non rimuovete il dispositivo di scollegamento del modulo di controllo del motore dal motore.

9

Scollegamento del tubo di rilevamento della pressione per il manometro del cruscotto

Non occorrono parti

Scollegamento del tubo di rilevamento della pressione per il manometro del cruscotto

Macchine senza kit avvolgitubo opzionale

Nota: Se la vostra macchina è dotata di un kit pistola di irrorazione opzionale, fate riferimento a Scollegamento del tubo di rilevamento della pressione e del flessibile di alimentazione (pagina 18).

1. Premete sul collare per l'accoppiatore del tubo sul tappo terminale della valvola di sezione delle barre di destra (Figura 25).

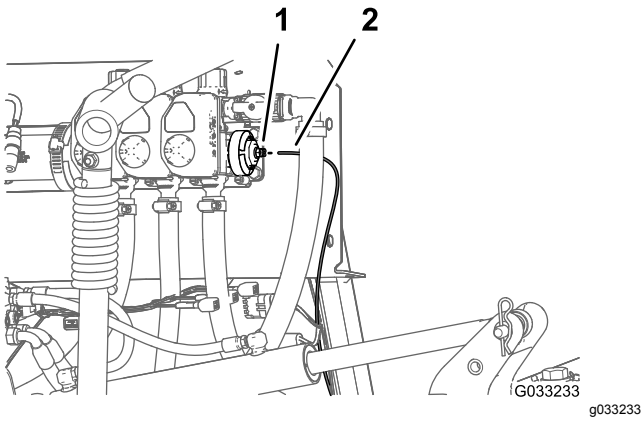

Figura 25

1. Accoppiatore del tubo (tappo terminale della valvola di sezione delle barre di sinistra)
2. Tubo di rilevamento della pressione

2. Tirate il tubo di rilevamento della pressione per il manometro del cruscotto estraendolo dall'accoppiatore del tubo (Figura 25).

Scollegamento del tubo di rilevamento della pressione e del flessibile di alimentazione

Kit pistola di irrorazione opzionale o kit avvolgitubo orientabile opzionale

1. Premete sul collare per l'accoppiatore del tubo sul gomito a 90° della valvola di sezione delle barre di destra (Figura 26 o Figura 27).

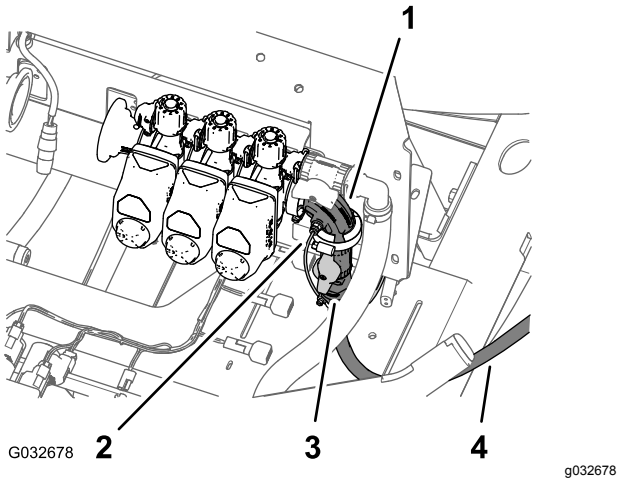

Figura 26

Kit pistola a spruzzo opzionale

1. Gomito a 90° (valvola di sezione delle barre di destra)
2. Tubo di rilevamento della pressione (manometro del cruscotto)
3. Valvola di intercettazione (pistola a spruzzo)
4. Flessibile di alimentazione (pistola a spruzzo)

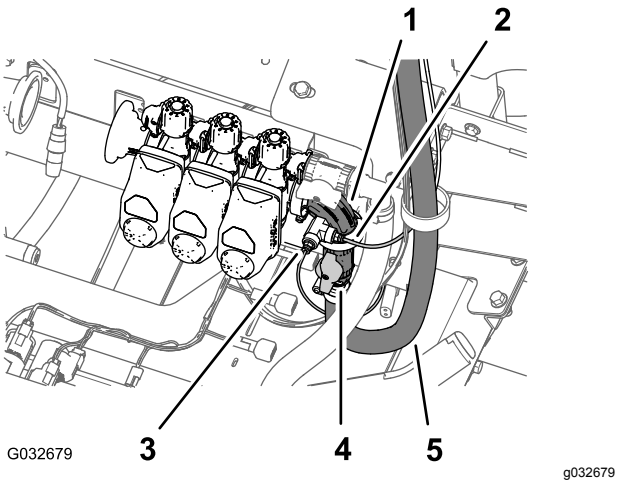

Figura 27

Kit avvolgitubo girevole opzionale

1. Gomito a 90° (valvola di sezione delle barre di destra)
2. Tubo di rilevamento della pressione (manometro dell'avvolgitubo)
3. Tubo di rilevamento della pressione (manometro del cruscotto)
4. Valvola di intercettazione (avvolgitubo girevole)
5. Flessibile di alimentazione (avvolgitubo girevole)

2. Tirate il tubo di rilevamento della pressione per il manometro del cruscotto estraendolo dall'accoppiatore del tubo (Figura 26 o Figura 27).

   Nota: Non rimuovete il gomito a 90° della valvola di intercettazione per il flessibile di alimentazione dell'avvolgitubo dalla flangia della valvola di sezione delle barre di destra.

10

Rimozione del cablaggio preassemblato posteriore della macchina

Parti necessarie per questa operazione:

1	Cablaggio posteriore

Scollegamento del cablaggio anteriore e posteriore

Nota: Utilizzate un paranco durante lo scollegamento del cablaggio anteriore e posteriore.

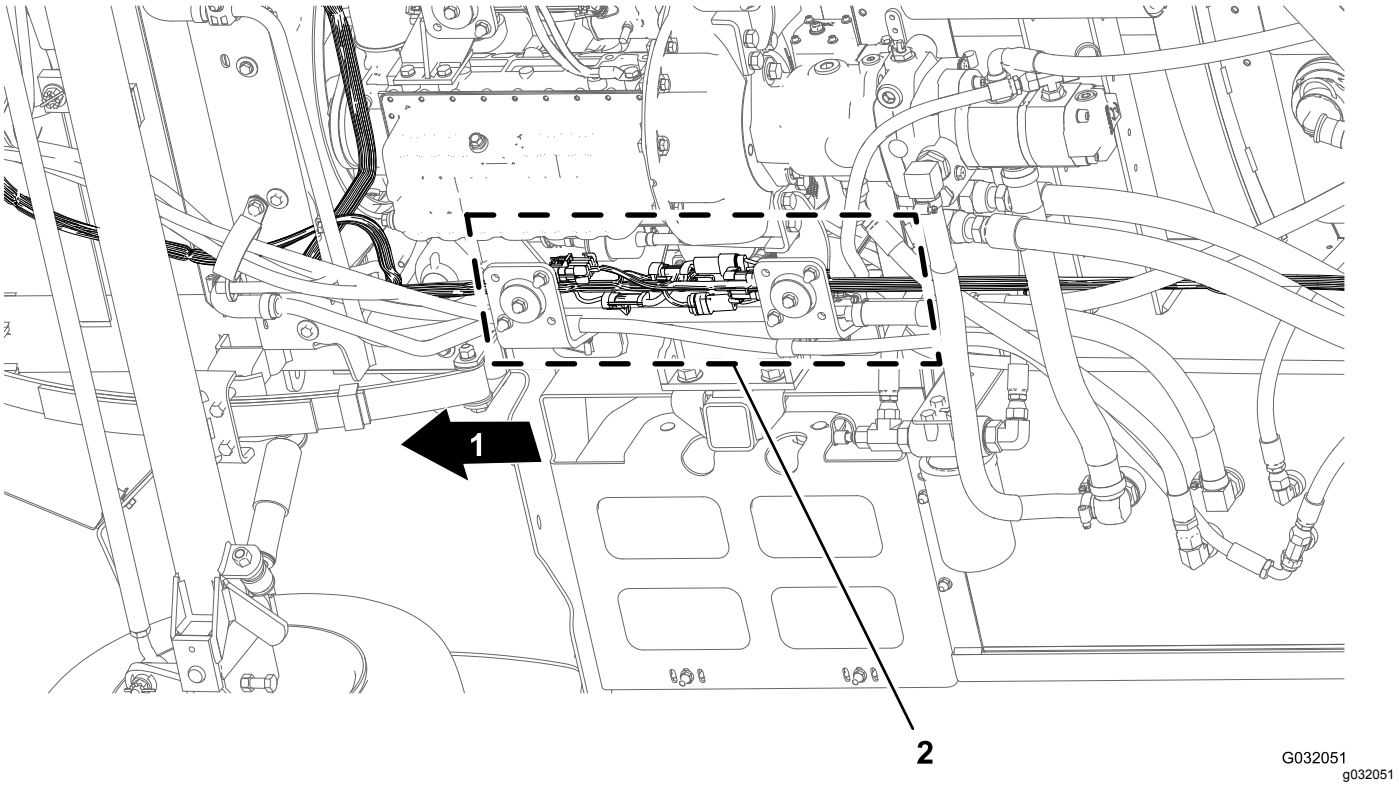

Figura 28

1. Parte anteriore della macchina
2. Interfacce dei connettori (cablaggio anteriore e posteriore)

1. Da sotto la macchina, lungo il tubo del telaio di destra, individuate i connettori elettrici per il cablaggio preassemblato anteriore e posteriore della macchina (Figura 28).
2. Scollegate le 6 paia di connettori tra il cablaggio preassemblato anteriore e posteriore, come illustrato nelle figure dalla Figura 29 alla Figura 34.

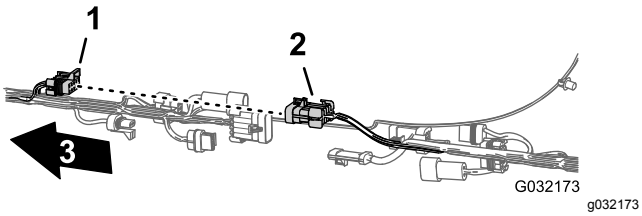

Figura 29

1. Connettore a 10 prese - interconnessione irroratrice-cablaggio (cablaggio anteriore)
2. Connettore a 10 pin - interconnessione irroratrice-cablaggio (cablaggio posteriore)
3. Parte anteriore della macchina

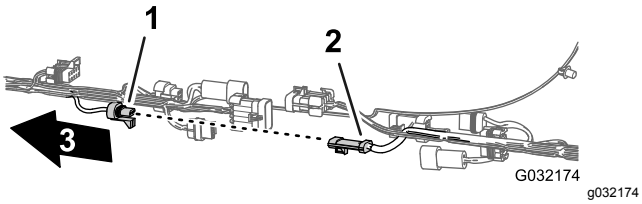

Figura 30

1. Connettore a 3 prese - flussometro (cablaggio anteriore)
2. Connettore a 3 pin - flussometro (cablaggio posteriore)
3. Parte anteriore della macchina

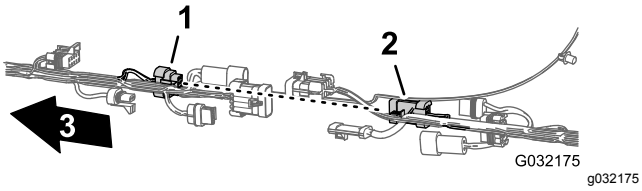

Figura 31

1. Connettore a 8 prese - interconnessione irroratrice-cablaggio (cablaggio anteriore)
2. Connettore a 8 pin - interconnessione irroratrice-cablaggio (cablaggio posteriore)
3. Parte anteriore della macchina

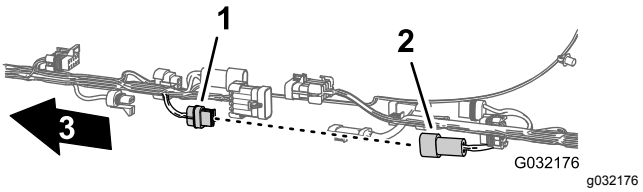

Figura 32

1. Connettore a 2 prese - pompa di lavaggio (cablaggio anteriore)
2. Connettore a 2 pin - pompa di lavaggio (cablaggio posteriore)
3. Parte anteriore della macchina

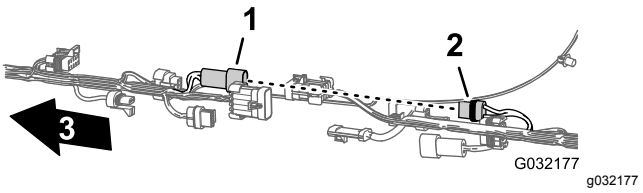

Figura 33

1. Connettore a 2 pin - avvolgitubo (cablaggio anteriore)
2. Connettore a 2 prese - avvolgitubo (cablaggio posteriore)
3. Parte anteriore della macchina

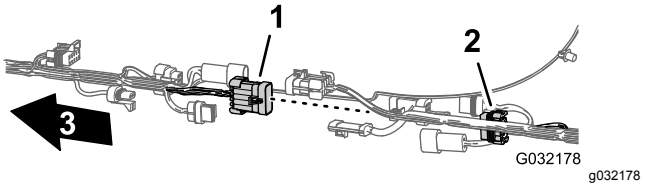

Figura 34

1. Connettore a 10 pin - interconnessione irroratrice-cablaggio (cablaggio anteriore)
2. Connettore a 10 prese - interconnessione irroratrice-cablaggio (cablaggio posteriore)
3. Parte anteriore della macchina

3. Rimuovete i 3 ancoraggi ad alette che fissano il cablaggio preassemblato posteriore ai fori sul tubo del telaio di destra della macchina (Figura 35).

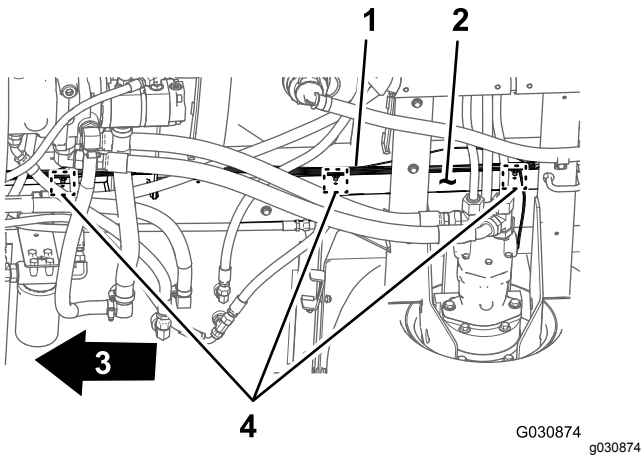

Figura 35

1. Cablaggio posteriore
2. Tubo del telaio di destra
3. Parte anteriore della macchina
4. Ancoraggi ad alette

Scollegamento dei connettori per i componenti

1. Nella parte posteriore della macchina (tra il tubo del telaio di destra e il parafango di destra), scollegate il connettore a 3 pin del cablaggio del sensore di velocità nel motore idraulico della trazione di destra dal connettore a 3 prese del cablaggio principale posteriore (Figura 36).

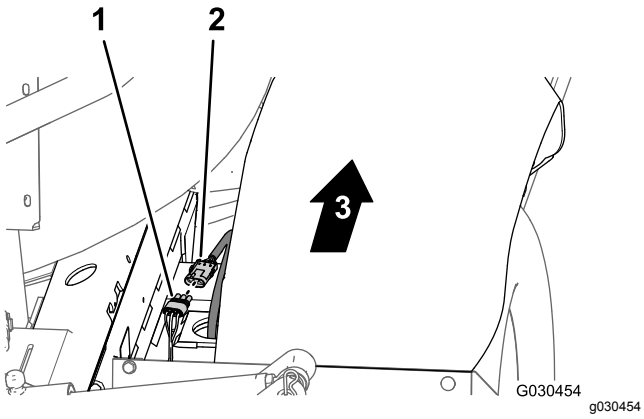

Figura 36

1. Connettore a 3 prese (cablaggio principale posteriore)
2. Connettore a 3 pin (cablaggio del motore idraulico)
3. Parte anteriore della macchina

2. Nella parte posteriore del supporto del collettore, scollegate il connettore a 3 prese dalla valvola dell'agitatore e i connettori a 3 prese dalle 3 valvole della sezione delle barre (Figura 37).

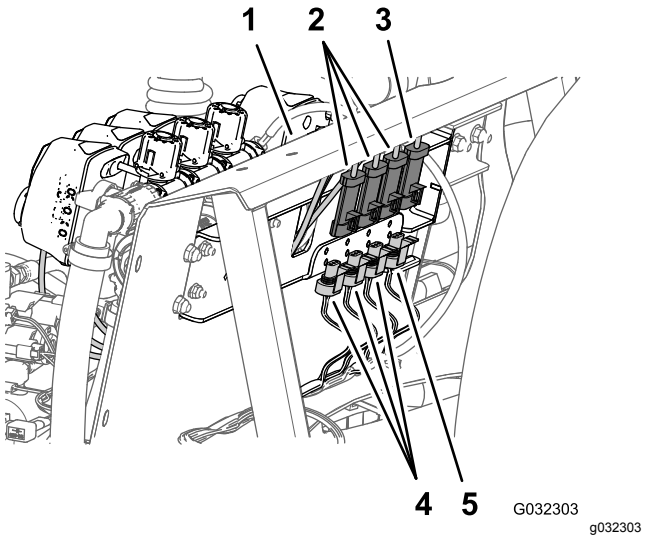

Figura 37

1. Supporto del collettore
2. Connettori a 3 prese (cablaggi delle valvole della sezione delle barre)
3. Connettore a 3 prese (cablaggio della valvola dell'agitatore)
4. Connettori a 3 pin (cablaggio preassemblato della macchina - posteriore)
5. Connettore a 3 pin (cablaggio preassemblato della macchina - posteriore)

3. Rimuovete gli ancoraggi ad alette che fissano il cablaggio preassemblato posteriore ai fori sul lato anteriore e sulla piastra inferiore del supporto del collettore (Figura 38).

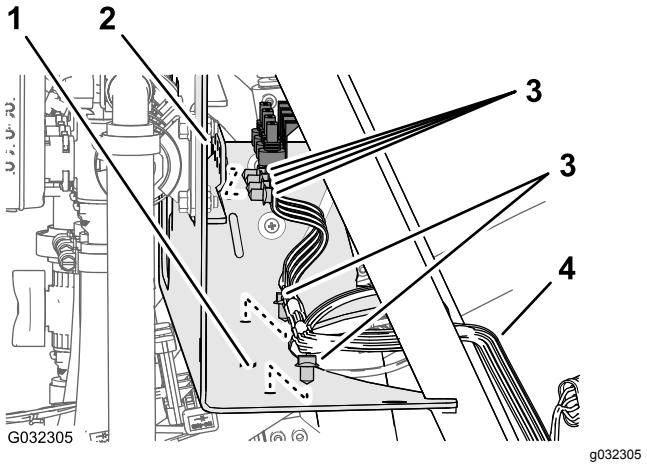

Figura 38

1. Supporto del collettore (piastra inferiore)
2. Supporto del collettore (lato anteriore)
3. Ancoraggio ad alette
4. Cablaggio posteriore

4. Nella parte posteriore della macchina, scollegate i seguenti 2 connettori a 2 prese (Figura 39) per il collettore del cilindro di sollevamento come segue:

Nota: Per le macchine con kit Ultra Sonic Boom; fate riferimento a Scollegamento del cablaggio preassemblato nel collettore del cilindro di sollevamento (pagina 13).

- Destra - solenoide su
- Sinistra - solenoide su
- Attivazione solenoide
- Destra - solenoide giù
- Sinistra - solenoide giù

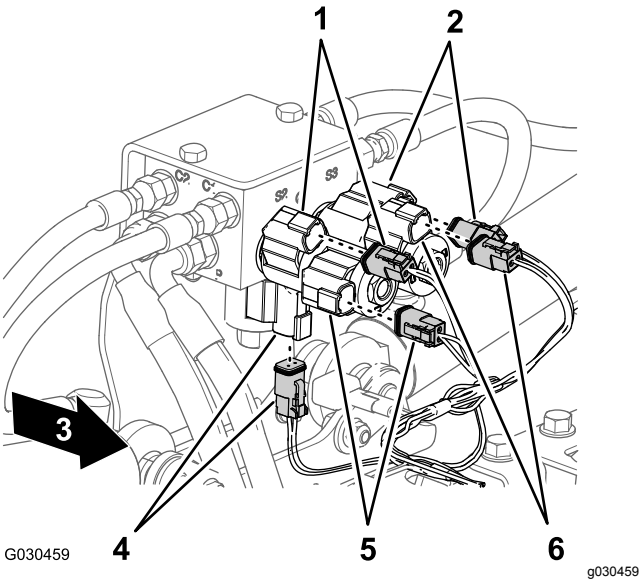

Figura 39

1. Destra - su (solenoide e connettore del cablaggio principale)
2. Sinistra - su (solenoide e connettore del cablaggio principale)
3. Parte anteriore della macchina
4. Attivazione (solenoide e connettore del cablaggio principale)
5. Destra - giù (solenoide e connettore del cablaggio principale)
6. Sinistra - giù (solenoide e connettore del cablaggio principale)

5. Nella parte posteriore della macchina, nella parte interna della pompa dell'irroratrice, scollegate il connettore a 2 prese del cablaggio principale posteriore dal connettore a 2 pin del relè della pompa (Figura 40).

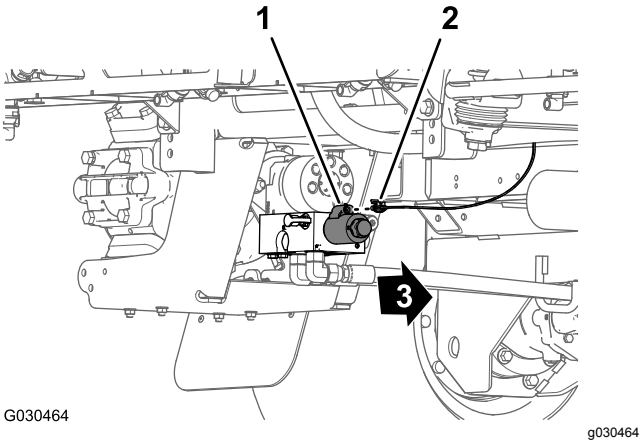

Figura 40

1. Connettore a 2 pin (relè della pompa)
2. Connettore a 2 prese (cablaggio principale posteriore)
3. Parte anteriore della macchina

6. Rimuovete l'ancoraggio ad alette che fissa il cablaggio preassemblato posteriore (Figura 41) ai fori sul tubo trasversale posteriore (nella parte posteriore dei motori idraulici della trazione).

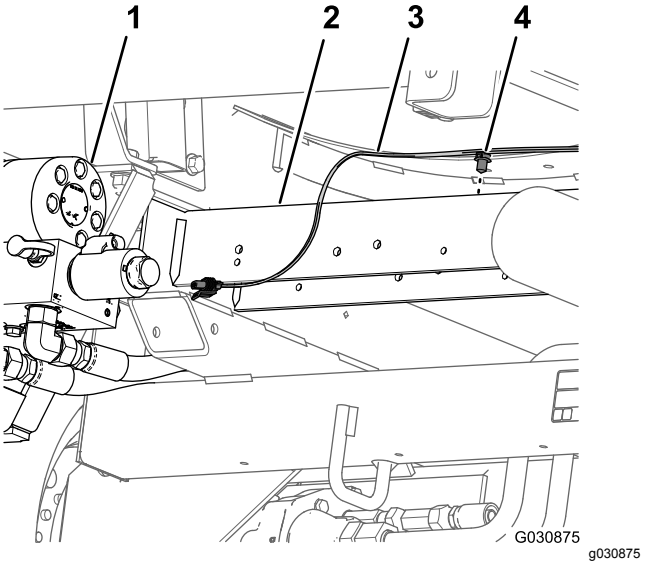

Figura 41

1. Pompa dell'irroratrice
2. Tubo trasversale posteriore
3. Cablaggio posteriore
4. Ancoraggio ad alette

7. Rimuovete il tubo di rilevamento della pressione per il manometro del cruscotto dal cablaggio preassemblato posteriore proveniente dalla macchina (Figura 42).

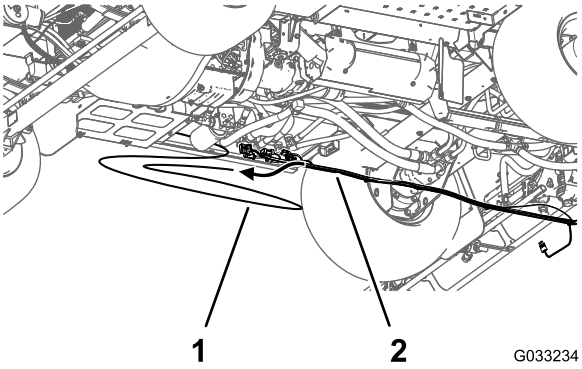

Figura 42

1. Tubo di rilevamento della pressione (manometro del cruscotto)
2. Cablaggio posteriore

8. Rimuovete il cablaggio preassemblato posteriore dalla macchina.

   Nota: Il cablaggio principale posteriore che avete rimosso dalla macchina non vi occorre più.

11

Rimozione dell'interruttore di comando del volume

Parti necessarie per questa operazione:

1	Fascetta per cavi
1	Tappo dell'interruttore

Procedura

1. Da sotto il cruscotto della macchina, spremete tra loro le alette di bloccaggio dell'interruttore di comando del volume e spingete verso l'alto l'interruttore di comando del volume, fuori dal cruscotto (Figura 43).

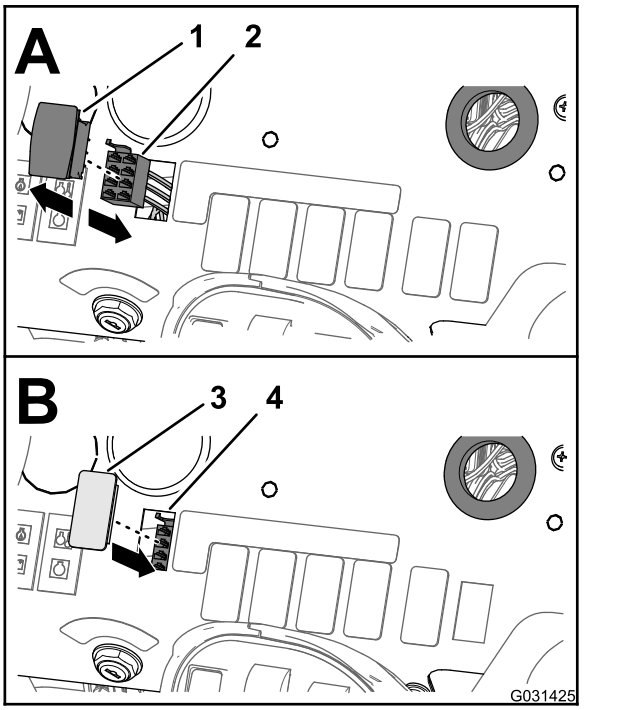

Figura 43

1. Interruttore di comando del volume
2. Connettore a 8 prese (cablaggio anteriore)
3. Tappo dell'interruttore
4. Apertura (cruscotto)

2. Scollegate il connettore a 8 prese del cablaggio anteriore della macchina (indicato dall'etichetta RATE SWITCH (interruttore volume)) dal connettore a 8 pin dell'interruttore (Figura 43).

   Nota: L'interruttore del volume rimosso dalla macchina non vi occorre più.

3. Disponete la diramazione del cablaggio anteriore per l'interruttore del volume attraverso l'apertura nel cruscotto e fissate la diramazione del cablaggio contro il cablaggio anteriore con una fascetta per cavi.
4. Allineate il tappo dell'interruttore sull'apertura nel cruscotto dove avete rimosso l'interruttore del volume (Figura 43).
5. Inserite il tappo dell'interruttore nel cruscotto, fino a quando il tappo non scatta nel cruscotto in modo sicuro (Figura 43).

12

Rimozione delle valvole di sezione delle barre

Parti necessarie per questa operazione:

3	Tappo (accoppiatore rapido)
3	Fermo

Rimozione del tubo del connettore e dell'adattatore del riduttore

1. Allentate i 4 bulloni a testa flangiata (¼" x ¾") e i 4 dadi di bloccaggio flangiati (¼") che fissano le 3 valvole di sezione delle barre al supporto del collettore (Figura 44).

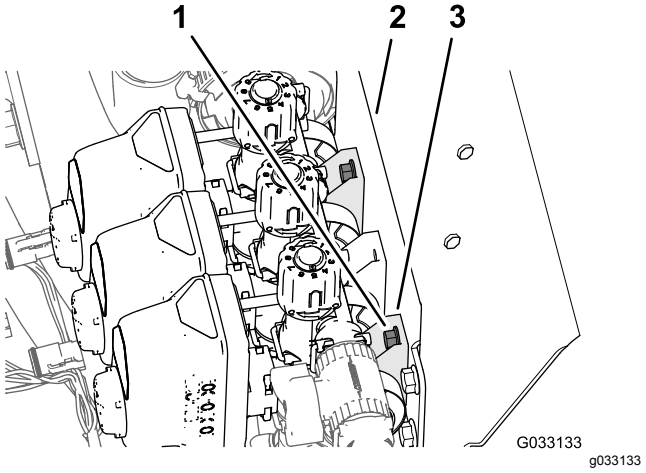

Figura 44

1. Bulloni a testa flangiata (¼" x ¾")
2. Alloggiamento della valvola (valvola di sezione)
3. Supporto del collettore

2. Rimuovete i 2 morsetti flangiati che fissano l'accoppiatore diritto agli accoppiatori dell'adattatore nella valvola dell'agitatore e nella valvola di sezione delle barre di sinistra (Figura 45).

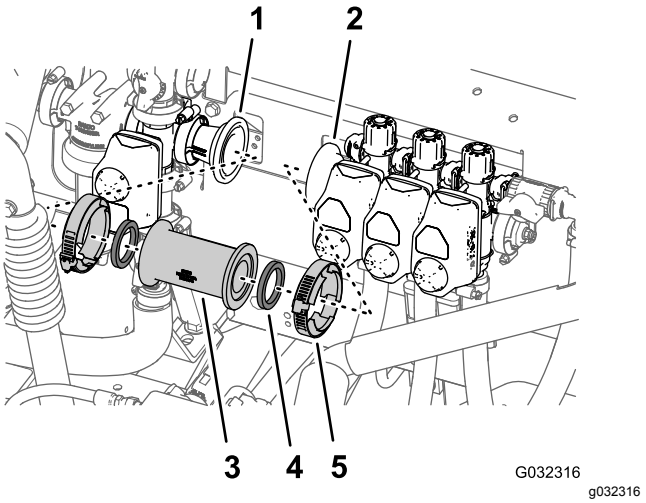

Figura 45

1. Accoppiatore dell'adattatore (nella valvola dell'agitatore)
2. Accoppiatore dell'adattatore (nella valvola di sezione delle barre di sinistra)
3. Accoppiatore diritto
4. Guarnizione
5. Morsetto flangiato

3. Rimuovete l'accoppiatore diritto e le 2 guarnizioni dalla macchina (Figura 45).

   Nota: Conservate i morsetti e le guarnizioni per l'installazione alla fase 2 di Montaggio del flussometro e del trasduttore di pressione (pagina 40) e alle fasi 1 e 2 di Montaggio del flussometro e del trasduttore di pressione sulla macchina (pagina 41).

4. Rimuovete il morsetto flangiato da 76 mm che fissa l'adattatore del riduttore e la guarnizione (2¼") alla flangia della valvola di sezione delle barre di sinistra e rimuovete l'adattatore, il morsetto e la guarnizione dalla macchina (Figura 46).

   Nota: Conservate l'adattatore del riduttore, il morsetto flangiato e la guarnizione per l'installazione nelle fasi 4 e 3 di Montaggio del flussometro e del trasduttore di pressione (pagina 40).

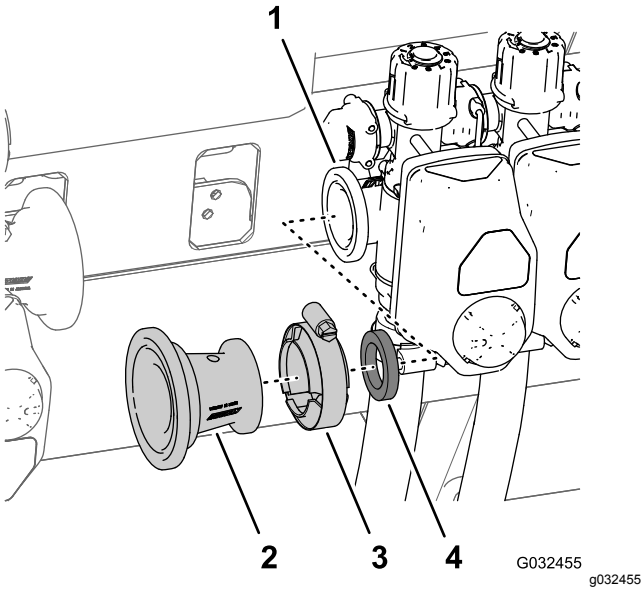

Figura 46

1. Flangia (valvola di sezione delle barre di sinistra)
2. Adattatore del riduttore
3. Morsetto flangiato da 76 mm
4. Guarnizione

Rimozione dei flessibili di sezione delle barre

1. Nella sezione della barra esterna, rimuovete la fascetta stringitubo che fissa il flessibile di alimentazione per la sezione della barra al raccordo a T dentellato (Figura 47).

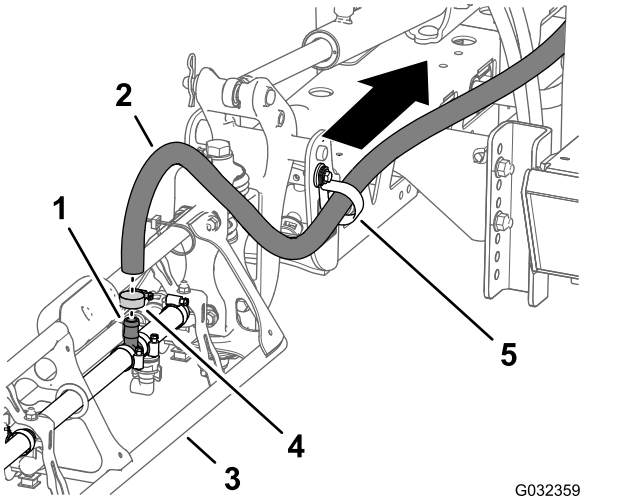

Figura 47

1. Raccordo a T dentellato
2. Flessibile di mandata (sezione della barra esterna)
3. Sezione della barra esterna
4. Fascetta stringitubo
5. Serratubi a R

2. Rimuovete il flessibile dal raccordo a T (Figura 47).
3. Rimuovete l'estremità libera del flessibile dal serratubi a R (Figura 47).
4. Ripetete i passaggi da 1 a 3 per il flessibile di alimentazione sull'altra sezione della barra esterna.
5. Sotto la sezione della barra centrale, rimuovete la fascetta stringitubo che fissa il flessibile di alimentazione per la sezione della barra al raccordo a T dentellato (Figura 48).

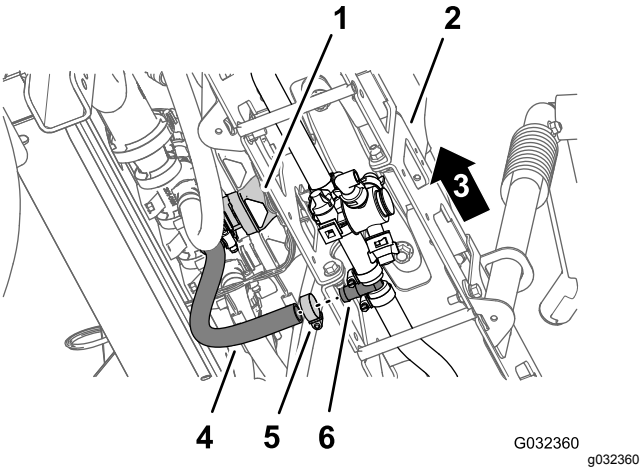

Figura 48

1. Valvola di sezione della barra centrale
2. Sezione della barra centrale
3. Lato sinistro della macchina
4. Flessibile (sezione della barra centrale)
5. Fascetta stringitubo
6. Raccordo a T dentellato

6. Rimuovete i fermi che fissano i raccordi diritti dentellati alle valvole di sezione delle barre centrali, di sinistra e di destra (Figura 49).

   Nota: Conservate i fermi per l'installazione descritta in Montaggio dei flessibili sulle valvole degli ugelli 7-10 (pagina 53).

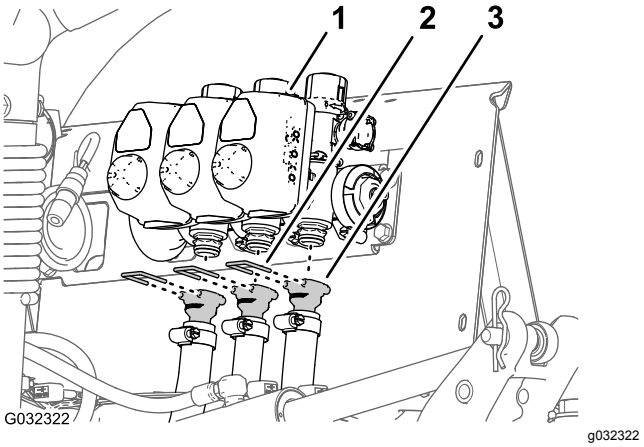

Figura 49

1. Valvola di sezione delle barre
2. Fermo
3. Raccordo diritto dentellato

7. Rimuovete i flessibili per le valvole di sezione delle barre centrali, di sinistra e di destra dalla macchina (Figura 49).

   Nota: I flessibili per le valvole di sezione delle barre centrali, di sinistra e di destra non vi occorrono più.

Rimozione della valvola di intercettazione e dei flessibili di bypass

1. All'estremità inferiore del flessibile di bypass superiore, rimuovete il bullone a testa flangiata (5/16" x ¾"), la rondella (5/16") e il serratubi a R che fissano il flessibile di bypass superiore alla piastra a sella posteriore della macchina (Figura 50 e Figura 51).

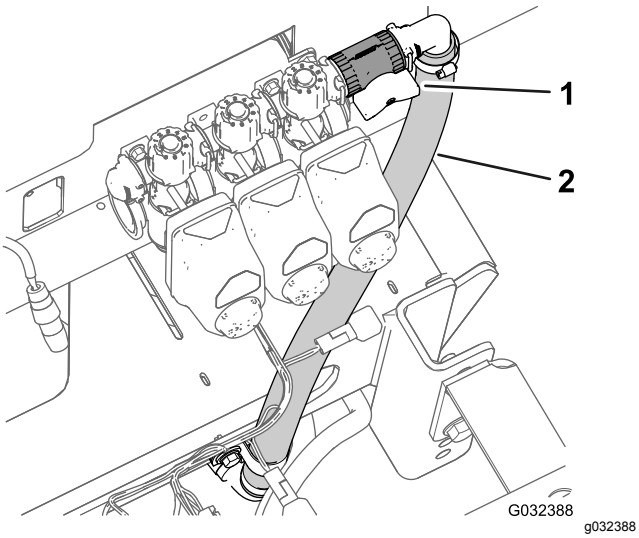

Figura 50

1. Valvola di intercettazione
2. Flessibile di bypass superiore

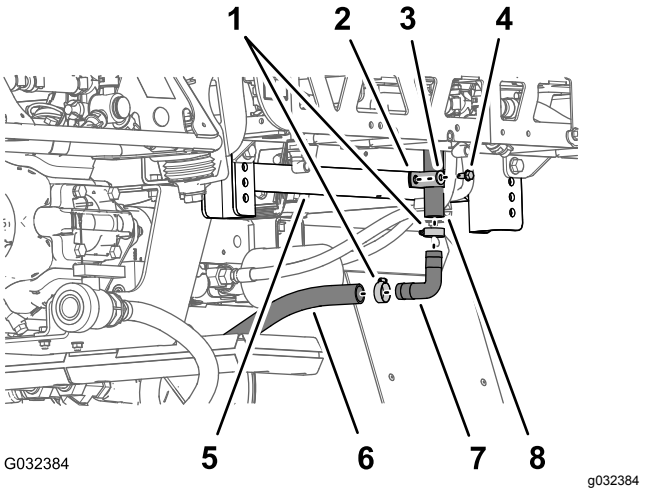

Figura 51

1. Fascetta stringitubo
2. Serratubi a R
3. Rondella (5/16")
4. Bullone a testa flangiata (5/16" x ¾")
5. Piastra a sella posteriore (telaio dello chassis)
6. Flessibile di bypass inferiore
7. Raccordo dentellato a 90°
8. Flessibile di bypass superiore

2. Rimuovete le 2 fascette stringitubo che fissano il flessibile di bypass superiore e il flessibile di bypass inferiore al raccordo dentellato a 90° (Figura 51).
3. Rimuovete il raccordo dentellato a 90° dai flessibili (Figura 51).

   Nota: Conservate il raccordo dentellato a 90° e le 2 fascette stringitubo per l'installazione nelle fasi 8 e 9.

4. Rimuovete le fascette stringitubo che fissano il flessibile della valvola di spurgo e il flessibile di spurgo del serbatoio posteriore al raccordo a T dentellato (Figura 52).

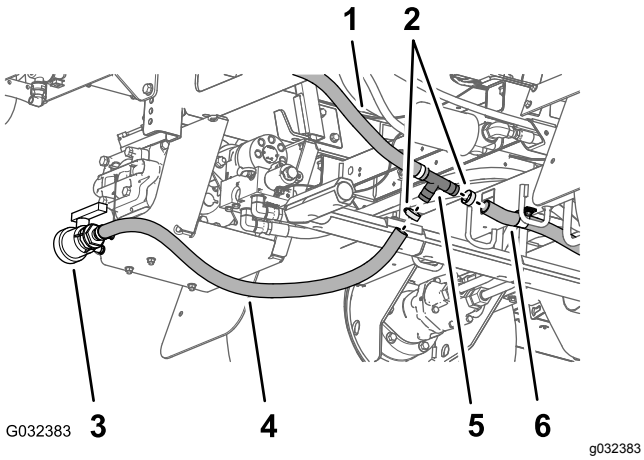

Figura 52

1. Flessibile di bypass inferiore
2. Fascetta stringitubo
3. Valvola di spurgo
4. Flessibile della valvola di spurgo
5. Raccordo a T dentellato
6. Flessibile di spurgo del serbatoio posteriore

5. Rimuovete il raccordo a T dal flessibile della valvola di spurgo e dal flessibile di spurgo del serbatoio posteriore (Figura 51).
6. Rimuovete il fermo che fissa la valvola di intercettazione al raccordo dell'accoppiatore sul lato esterno della valvola di bypass per la valvola di sezione delle barre di destra e separate le valvole (Figura 53).

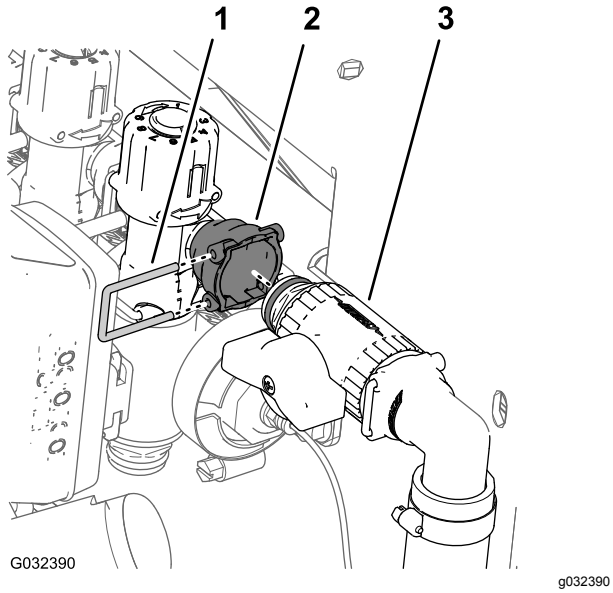

Figura 53

1. Fermo
2. Raccordo dell'accoppiatore (valvola di bypass)
3. Valvola di intercettazione

7. Rimuovete i flessibili di bypass superiore e inferiore dalla macchina (Figura 54).

Nota: La valvola di intercettazione, il raccordo a T, il flessibile di bypass superiore e il flessibile di bypass inferiore non vi occorrono più.

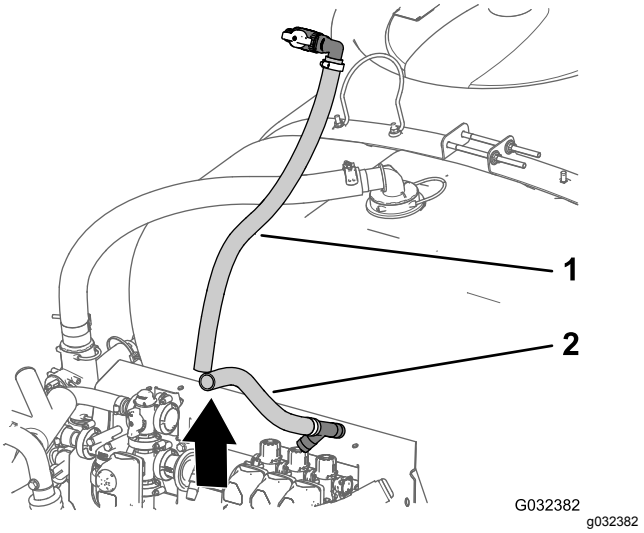

Figura 54

1. Flessibile di bypass superiore
2. Flessibile di bypass inferiore

8. Inserite il raccordo dentellato a 90° rimosso nella fase 3 nel flessibile della valvola di spurgo e nel flessibile di spurgo del serbatoio posteriore (Figura 55).

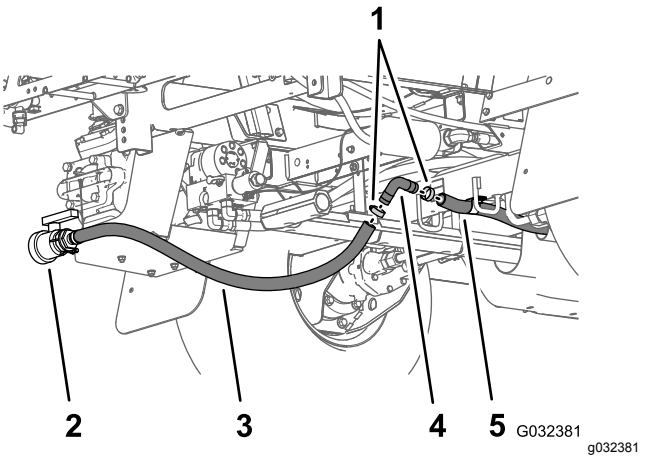

Figura 55

1. Fascetta stringitubo
2. Flessibile della valvola di spurgo
3. Valvola di spurgo
4. Raccordo dentellato a 90°
5. Flessibile di spurgo del serbatoio posteriore

9. Fissate il raccordo dentellato a 90° e i flessibili di spurgo con le 2 fascette stringitubo che avete rimosso nella fase 2 (Figura 55).

Rimozione dell'attuatore della valvola

1. Rimuovete il fermo che fissa l'attuatore alla valvola del collettore del gruppo della valvola di sezione (Figura 56).

   Nota: Schiacciate insieme le 2 gambe del fermo mentre lo spingete verso il basso.

   Nota: Conservate l'attuatore e il fermo per l'installazione nelle fasi 6 e 7 di Sostituzione delle valvole di bypass dalle valvole di sezione con tappi (pagina 29).

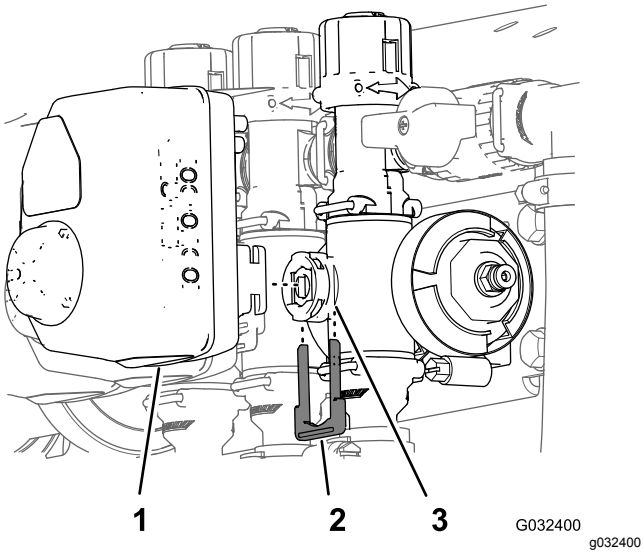

Figura 56

1. Attuatore (valvola di sezione)
2. Fermo
3. Porta dello stelo (valvola del collettore)

2. Togliete l'attuatore dalla valvola del collettore (Figura 56).
3. Ripetete i passaggi 1 e 2 per gli altri 2 attuatori delle valvole.

Sostituzione delle valvole di bypass dalle valvole di sezione con tappi

1. Rimuovete i 3 fermi che fissano le 3 valvole di bypass alle 3 valvole del collettore (Figura 57).

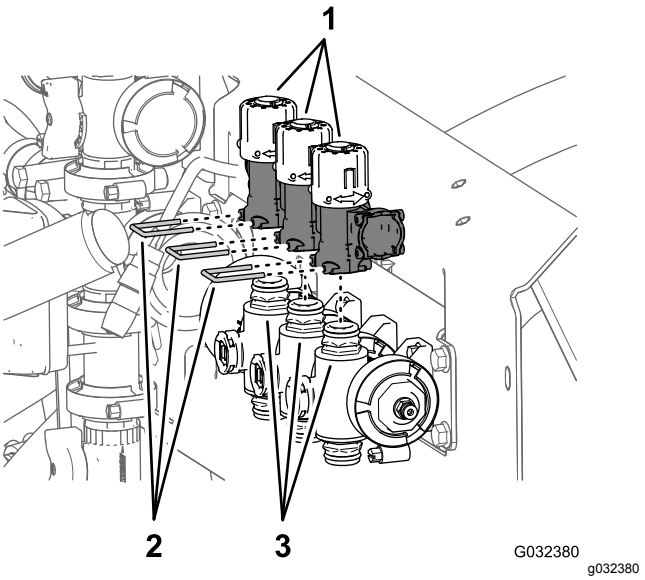

Figura 57

1. Valvole di bypass
2. Fermi
3. Accoppiatori rapidi (valvole del collettore)

2. Sollevate le valvole di bypass dai 3 accoppiatori rapidi delle valvole del collettore (Figura 57).

   Nota: Le valvole di bypass non vi occorrono più.

3. Lubrificate gli O-ring superiori e inferiori sull'accoppiatore rapido della valvola del collettore con grasso fornito con il tappo dell'accoppiatore rapido (Figura 58).

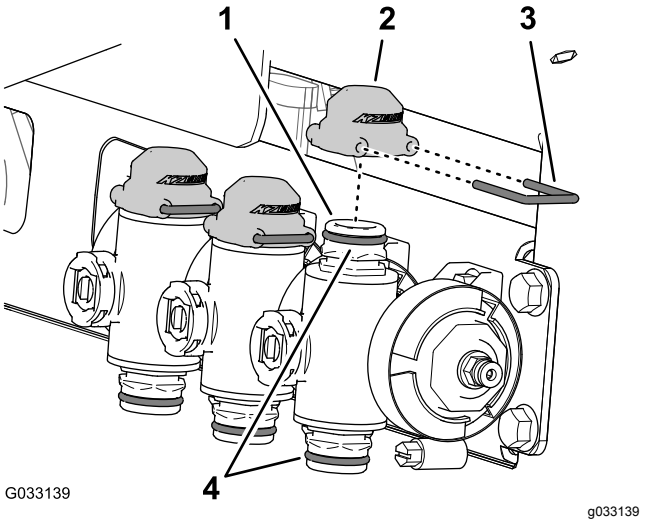

Figura 58

1. Accoppiatore rapido (valvola del collettore)
2. Tappo (accoppiatore rapido)
3. Fermo
4. O-ring

4. Montate i 3 tappi per gli accoppiatori rapidi sui 3 accoppiatori rapidi per le valvole del collettore (Figura 58).

5. Fissate i 3 tappi ai 3 accoppiatori rapidi con i 3 fermi (Figura 58).
6. Allineate l'accoppiatore dell'attuatore della valvola di sezione che avete rimosso al passaggio 2 di Rimozione dell'attuatore della valvola (pagina 29) con la porta dello stelo della valvola del collettore (Figura 59).

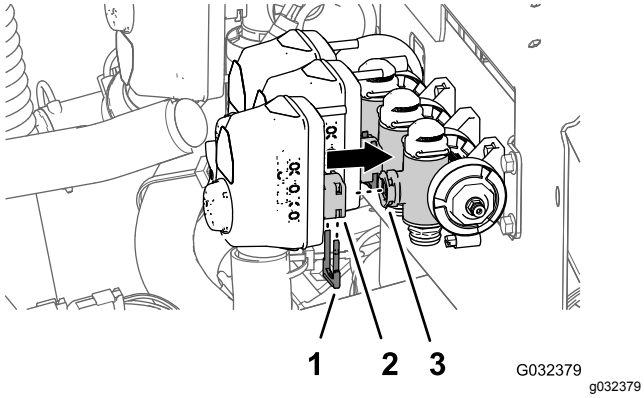

Figura 59

1. Fermo
2. Accoppiatore (attuatore della valvola di sezione)
3. Porta dello stelo (valvola del collettore)

7. Fissate l'attuatore della valvola di sezione alla valvola del collettore con il fermo (Figura 59) rimosso al passaggio 1 della sezione Rimozione dell'attuatore della valvola (pagina 29).

Smontaggio delle valvole di sezione delle barre dal supporto del collettore

Nota: Aggiungerete le valvole di sezione delle barre alle valvole per il sistema a 10 valvole nella sezione Montaggio delle valvole 8, 9 e 10 dell'irroratrice sul supporto valvole (pagina 44).

1. Rimuovete i 2 bulloni a testa flangiata (¼" x ¾") e i 2 dadi di bloccaggio (¼") che fissano la valvola di sezione delle barre di destra al supporto del collettore (Figura 60).

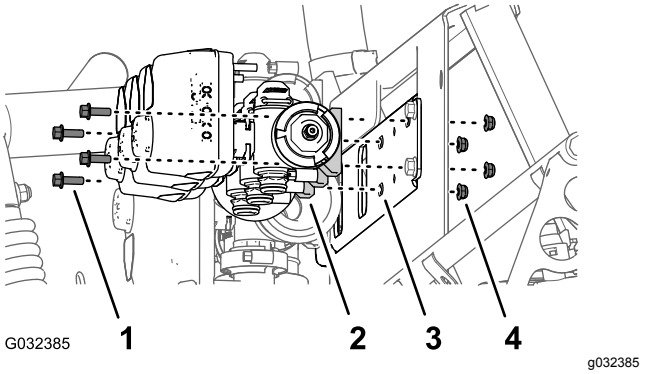

Figura 60

1. Bullone a testa flangiata (5/16" x ¾")
2. Valvola di sezione delle barre
3. Supporto del collettore
4. Dado di bloccaggio (¼")

2. Rimuovete i 2 bulloni a testa flangiata (¼" x ¾") e i 2 dadi di bloccaggio (¼") che fissano la valvola di sezione delle barre di sinistra al supporto del collettore (Figura 60).
3. Rimuovete le valvole di sezione delle barre dal supporto del collettore e mettetele da parte (Figura 60).

   Nota: Conservate le valvole di sezione delle barre, i bulloni a testa flangiata e i dadi di bloccaggio per l'installazione ai passaggi 1 di Montaggio delle valvole 8, 9 e 10 dell'irroratrice sul supporto valvole (pagina 44).
4. Rimuovete i 3 adesivi delle valvole delle barre e i 3 adesivi di regolazione di bypass (Figura 61).

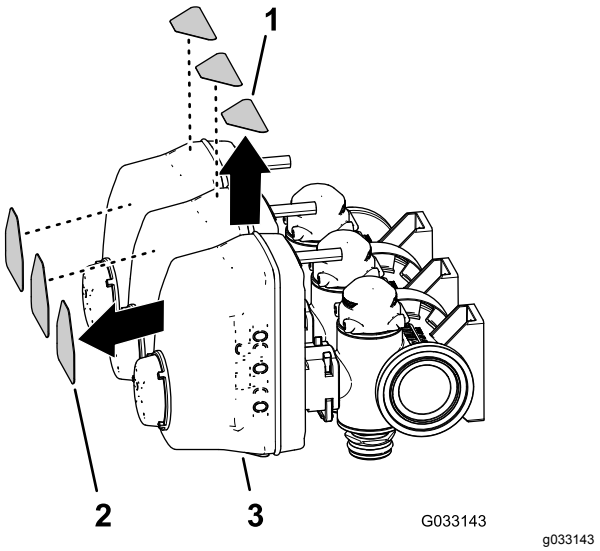

Figura 61

1. Adesivo di regolazione di bypass
2. Adesivi delle valvole delle barre
3. Valvola di sezione delle barre

13

Rimozione delle sezioni delle barre

Parti necessarie per questa operazione:

1	Fascetta per cavi

Rimozione del cilindro di sollevamento

Capacità attrezzatura di sollevamento: 91 kg (200 lb)

Nota: Ad eccezione di dove indicato, conservate tutta la bulloneria che rimuovete: la utilizzerete per montare la prolunga della barra centrale.

1. Utilizzate l'attrezzatura di sollevamento della capacità indicata per supportare la sezione della barra esterna.
2. Nella parte posteriore della macchina, rimuovete i flessibili idraulici tra il collettore di sollevamento delle barre e il cilindro idraulico (Figura 62).

   Nota: Proteggete il collettore di sollevamento delle barre e il cilindro idraulico da polvere e detriti tappando i fori di estensione e ritrazione.

   Nota: Eliminate i flessibili idraulici.

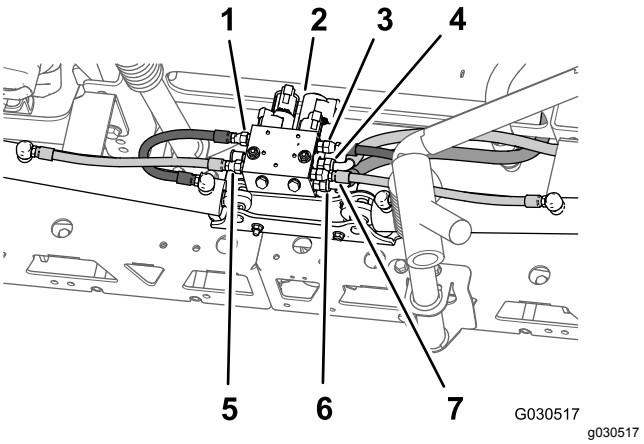

Figura 62

1. Flessibile di estensione di sinistra (foro C3 - collettore di sollevamento delle barre)
2. Collettore di sollevamento delle barre
3. Flessibile di estensione di destra (foro C1 - collettore di sollevamento delle barre)
4. Flessibile di pressione idraulica (foro P - collettore di sollevamento delle barre)
5. Flessibile di ritrazione di sinistra (foro C4 - collettore di sollevamento delle barre)
6. Flessibile di ritorno idraulico (foro T - collettore di sollevamento delle barre)
7. Flessibile di ritrazione di destra (foro C2 - collettore di sollevamento delle barre)

3. Rimuovete la coppiglia e il perno con testa che fissano l'estremità dell'asta del cilindro di sollevamento alla staffa orientabile (Figura 63).

   Nota: Conservate il perno con testa e la coppiglia per l'installazione descritta in Montaggio delle sezioni della barra esterna sulla macchina (pagina 48).

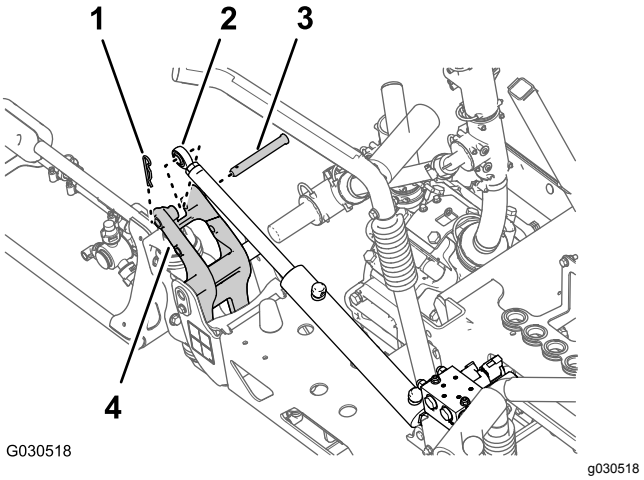

Figura 63

1. Coppiglia
2. Raccordo dell'asta (cilindro di sollevamento)
3. Perno con testa
4. Staffa orientabile

4. Rimuovete il dado di bloccaggio flangiato (5/16") e il bullone a testa flangiata (5/16" x ¾") che fissano il perno orientabile al supporto del cilindro (Figura 64).

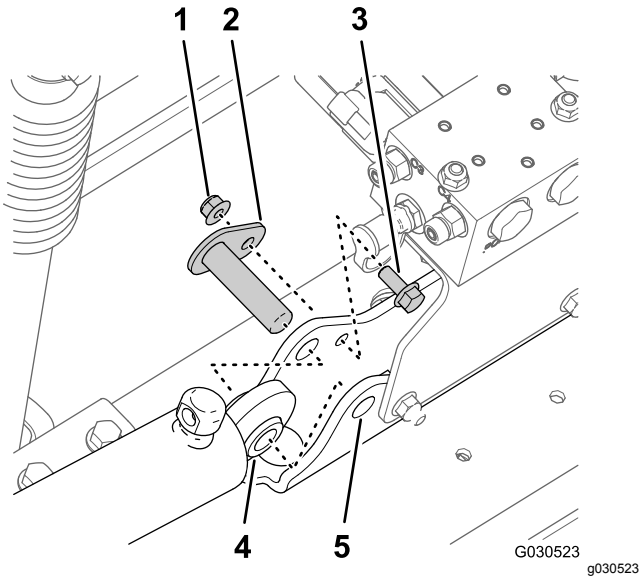

Figura 64

1. Dado di bloccaggio flangiato (5/16")
2. Perno orientabile
3. Bullone a testa flangiata (5/16" x ¾")
4. Cilindro di sollevamento
5. Supporto del cilindro

5. Rimuovete il perno orientabile e il cilindro di sollevamento dalla macchina (Figura 64).
6. Ripetete i passaggi 3 e 4 per il cilindro di sollevamento sull'altro lato della macchina.

Rimozione delle sezioni della barra esterna

Capacità attrezzatura di sollevamento: 91 kg (200 lb)

Nota: Se la vostra macchina è dotata del kit barre coperte opzionale, lasciate le coperture montate nelle sezioni della barra esterna.

⚠ AVVERTENZA

Sollevare macchine e attrezzi pesanti in modo improprio può comportare gravi infortuni o anche la morte.

Durante il sollevamento di macchine e attrezzi pesanti utilizzate attrezzatura di sollevamento, come catene e cinghie, idonea per il peso dell'attrezzatura.

Nota: Ad eccezione di dove indicato, conservate tutta la bulloneria che rimuovete: la utilizzerete per montare la prolunga della barra centrale.

1. Rimuovete il bullone flangiato (5/16" x 1") e il dado di bloccaggio flangiato (5/16") che fissano il perno orientabile alla staffa orientabile (Figura 65).

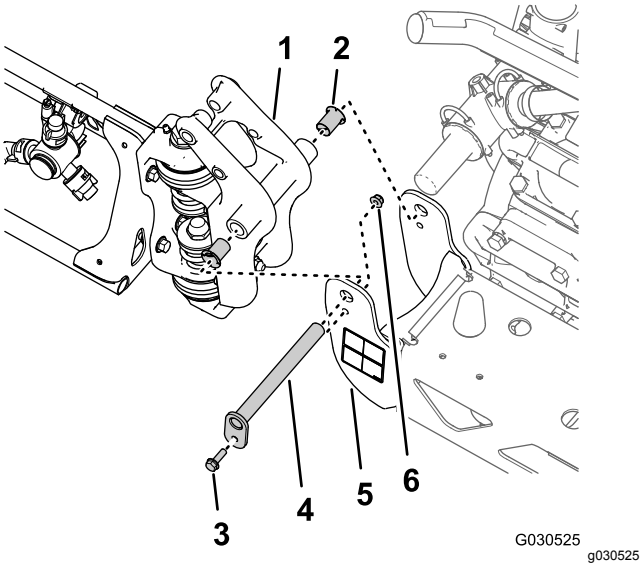

Figura 65

1. Raccordo orientabile (sezione della barra esterna)
2. Boccola flangiata in nylon
3. Bullone flangiato (5/16" x 1")
4. Perno orientabile
5. Staffa orientabile (sezione della barra centrale)
6. Dado di bloccaggio flangiato (5/16")

2. Rimuovete il perno orientabile dalla staffa orientabile per la sezione della barra centrale e il raccordo orientabile per la sezione della barra esterna (Figura 65).

   Nota: Conservate il bullone flangiato, il dado flangiato e il perno orientabile per l'installazione descritta in Montaggio delle sezioni della barra esterna sulla macchina (pagina 48).
3. Separate la sezione della barra esterna da quella centrale e rimuovete la sezione esterna dalla macchina (Figura 65).
4. Rimuovete le 2 boccole flangiate in nylon dal raccordo orientabile della sezione della barra esterna (Figura 65).

   Nota: Eliminate le boccole.
5. Ripetete i passaggi da 1 a 4 nella sezione Rimozione del cilindro di sollevamento (pagina 31) per la sezione della barra esterna sull'altro lato della macchina.
6. Ripetete i passaggi da 1 a 4 di questa sezione per la sezione della barra esterna sull'altro lato della macchina.

Rimozione del collettore di sollevamento delle barre dalla sezione della barra centrale

1. Nel foro P del collettore di sollevamento delle barre, contrassegnate il flessibile idraulico della pressione con una fascetta per cavi (Figura 66).

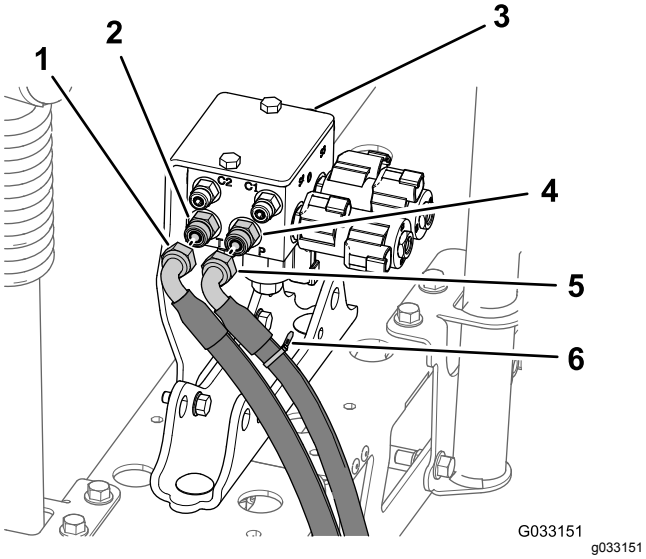

Figura 66

1. Flessibile di ritorno idraulico
2. Raccordo diritto (foro T)
3. Collettore di sollevamento delle barre
4. Raccordo diritto (foro P)
5. Flessibile idraulico della pressione
6. Fascetta per cavi

2. Scollegate i flessibili idraulico della pressione e di ritorno dal collettore di sollevamento delle barre (Figura 66).

   Importante: **Sollevate le estremità libere del flessibile di ritorno idraulico e del flessibile della pressione idraulica per evitare di svuotare il serbatoio idraulico.**

3. Rimuovete i 2 dadi di bloccaggio flangiati (5/16") e i 2 bulloni a testa flangiata (5/16" x 1") che fissano la staffa di supporto per il collettore di sollevamento delle barre al supporto del cilindro e rimuovete il collettore e la staffa dalla macchina (Figura 67).

   Nota: Conservate la staffa di supporto e il collettore di sollevamento, i bulloni e i dadi per l'installazione nelle fasi 1 e 2 di Montaggio del collettore di sollevamento delle barre (pagina 45).

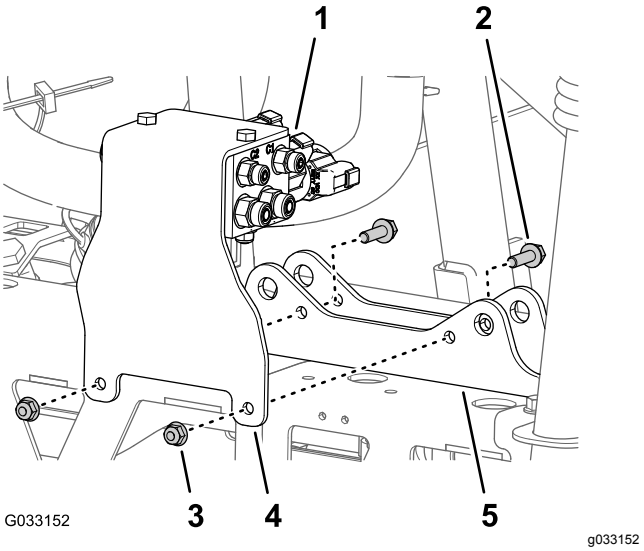

Figura 67

1. Collettore di sollevamento delle barre
2. Bullone a testa flangiata (5/16" x 1")
3. Dado di bloccaggio flangiato (5/16")
4. Staffa di supporto (collettore di sollevamento delle barre)
5. Supporto del cilindro

Rimozione della sezione della barra centrale

Capacità attrezzatura di sollevamento: 41 kg (90 lb)

1. Se la vostra macchina è dotata del kit barre coperte opzionale, rimuovete la copertura dalle sezioni della barra centrale.
2. Supportate la sezione della barra centrale con l'attrezzatura di sollevamento della capacità specificata.
3. Utilizzate un pezzo di nastro adesivo per segnare i fori in cui i 4 bulloni a testa flangiata (½" x 1¼") e i 4 dadi di bloccaggio flangiati (½") fissano le staffe di supporto per la sezione della barra centrale ai canali di montaggio della macchina (Figura 68).

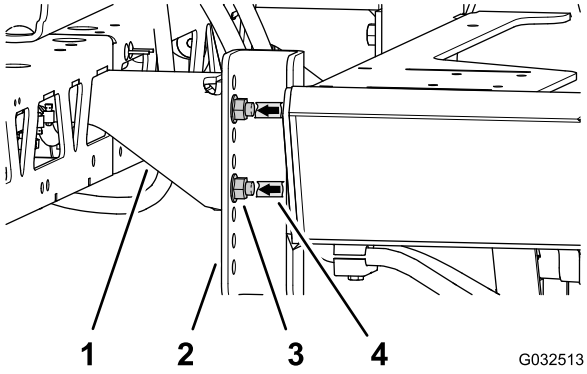

Figura 68

1. Staffe di supporto (sezione della barra centrale)
2. Canali di montaggio (macchina)
3. Bullone a testa flangiata (½" x 1¼") e dado di bloccaggio flangiato (½")
4. Segno del nastro adesivo

4. Rimuovete i 4 bulloni a testa flangiata (½" x 1¼") e i 4 dadi di bloccaggio flangiati (½") che fissano le staffe di supporto della sezione della barra centrale al profilato di montaggio sul telaio dell'irroratrice e rimuovete la sezione della barra centrale dalla macchina (Figura 69).

   Nota: Conservate i bulloni e i dadi di bloccaggio per il montaggio della nuova sezione della barra centrale.

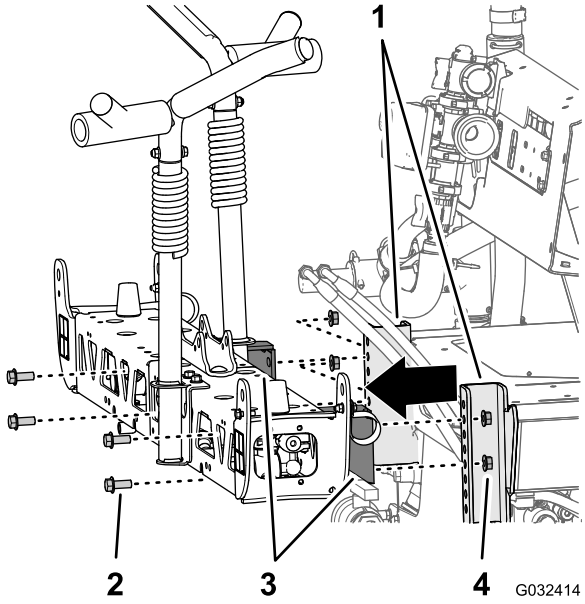

Figura 69

1. Canali di montaggio (telaio irroratrice)
2. Bullone a testa flangiata (½" x 1¼")
3. Staffe di supporto (sezione della barra centrale)
4. Dado di bloccaggio flangiato (½")

14

Montaggio della prolunga della barra centrale

Parti necessarie per questa operazione:

2	Bullone a testa flangiata (3/8" x 1")
2	Dadi di bloccaggio flangiati (3/8")
1	Prolunga della barra centrale
1	Supporto del cilindro (largo)
1	Piastra di ancoraggio (larga)
4	Bullone a testa tonda (½" x 1¼")
4	Dado di bloccaggio flangiato (½")

Rimozione degli ugelli dell'irroratrice

1. Nella sezione della barra centrale, rimuovete il dado di bloccaggio flangiato che fissa l'ugello dell'irroratrice al supporto dell'ugello (Figura 70 e Figura 71).

   Nota: Conservate il dado di bloccaggio per l'installazione alla fase 6 di Montaggio degli ugelli e dei flessibili dell'irroratrice sulla sezione della barra centrale (pagina 39).

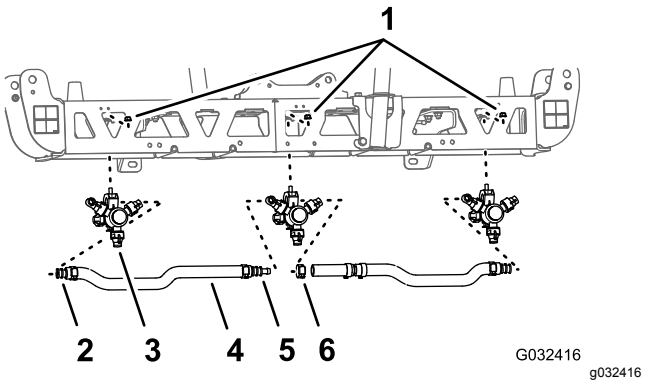

Figura 70

1. Dado di bloccaggio flangiato (5/16")
2. Portagomma dentellato singolo (¾")
3. Ugello dell'irroratrice
4. Flessibile (diametro interno ¾")
5. Portagomma dentellato doppio (¾")
6. Fascetta stringitubo

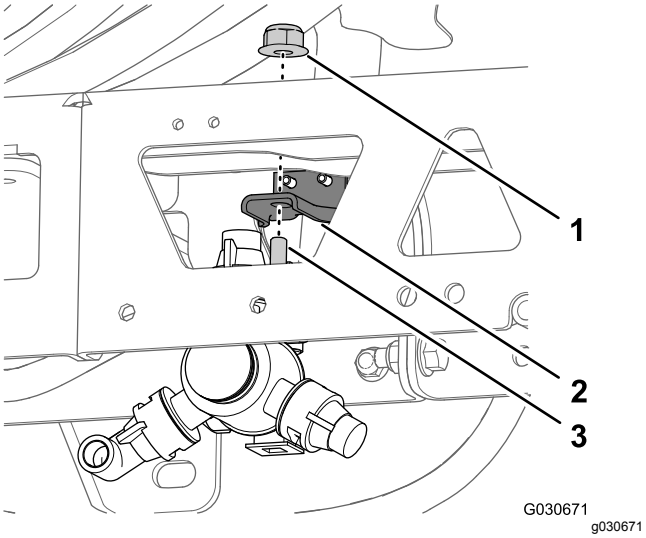

Figura 71

1. Dado di bloccaggio flangiato (5/16")
2. Attacco ugello
3. Bullone a testa esagonale (5/16" x ¾" - ugello dell'irroratrice)

2. Rimuovete la vite in acciaio inox (n. 12 x 1¼") che fissa la metà superiore della fascetta e il portagomma dentellato singolo o doppio (¾") al corpo dell'ugello dell'irroratrice e separate il portagomma dentellato e il flessibile dall'ugello (Figura 72).

   Nota: Il bullone a testa esagonale (5/16" x ¾" - acciaio inox) si separerà dalla metà superiore della fascetta quando aprite la fascetta; conservate il bullone per l'installazione.

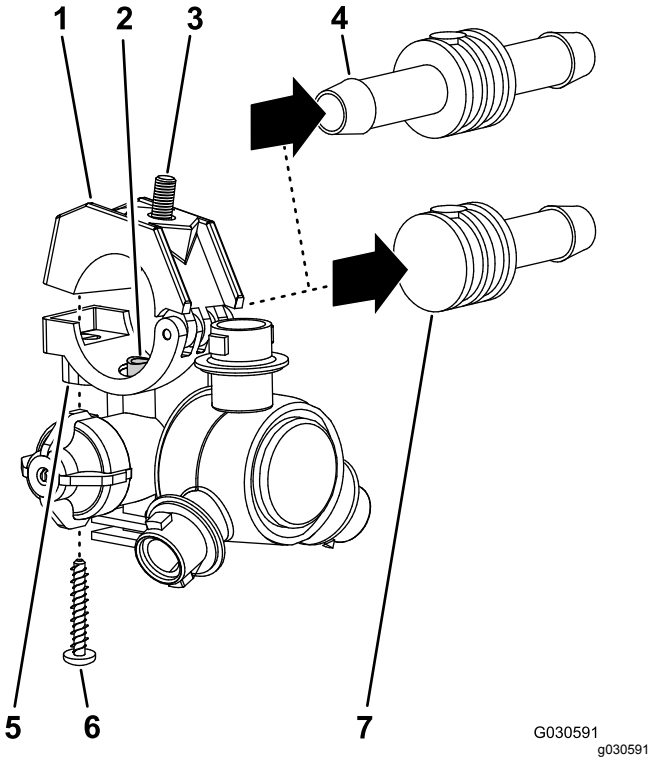

Figura 72

1. Metà superiore della fascetta
2. Tubo di trasferimento
3. Bullone a testa esagonale (5/16" x ¾" - acciaio inox)
4. Portagomma dentellato doppio (¾")
5. Sella (corpo dell'ugello dell'irroratrice)
6. Vite in acciaio inox (n. 12 x 1¼")
7. Portagomma dentellato singolo (¾")

3. Rimuovete l'ugello dalla sezione della barra centrale (Figura 70 e Figura 71).
4. Ripetete i passaggi 1 e 2 per gli altri 2 ugelli dell'irroratrice.

   Nota: Conservate gli ugelli dell'irroratrice, le viti in acciaio inox e i bulloni a testa esagonale per l'installazione nelle fasi 6 e 7 di Montaggio degli ugelli e dei flessibili dell'irroratrice per la sezione della barra centrale (pagina 38).
5. Rimuovete i flessibili (diametro interno di ¾"), i portagomma dentellati, le fascette e il raccordo a T dentellato dalla sezione della barra centrale (Figura 70).

   Nota: Il flessibile, i portagomma, le fascette e il raccordo a T non vi occorrono più.

Rimozione delle staffe di supporto dalla sezione della barra centrale

Capacità attrezzatura di sollevamento: 41 kg (90 lb)

1. Supportate la sezione della barra centrale con l'attrezzatura di sollevamento della capacità specificata.
2. Rimuovete i 2 bulloni a testa flangiata (3/8" x 1") e i 2 dadi di bloccaggio flangiati (3/8") che fissano la staffa di supporto alla sezione della barra centrale e rimuovete la staffa (Figura 73).

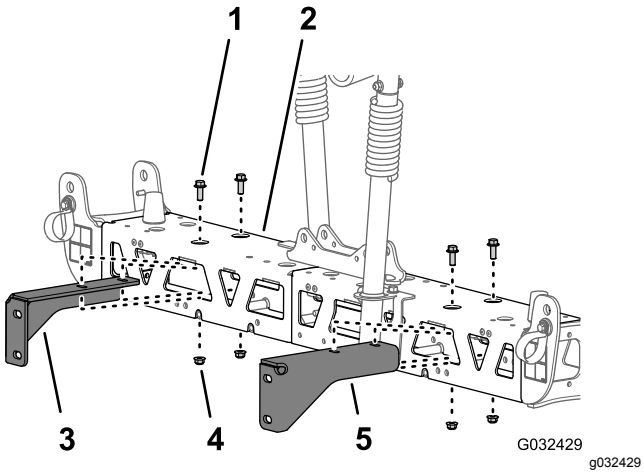

Figura 73

1. Bullone a testa flangiata (3/8" x 1")
2. Sezione della barra centrale
3. Staffa di supporto destra (sezione della barra centrale)
4. Dado di bloccaggio flangiato (3/8")
5. Staffa di supporto sinistra (sezione della barra centrale)

3. Rimuovete i 2 bulloni a testa flangiata (3/8" x 1") e i 2 dadi di bloccaggio flangiati (3/8") che fissano l'altra staffa di supporto alla sezione della barra centrale e rimuovete la staffa (Figura 73).

   Nota: Conservate le staffe di supporto, i bulloni e i dadi di bloccaggio per l'installazione nelle fasi 3 e 4 di Montaggio delle staffe di supporto nella sezione della barra centrale (pagina 38).

Separazione delle travi della sezione della barra centrale

1. Rimuovete i 2 bulloni a testa flangiata (3/8" x 1") e i 2 dadi di bloccaggio (3/8") che fissano le flange verticali dei telai delle travi di sinistra e destra (Figura 74).

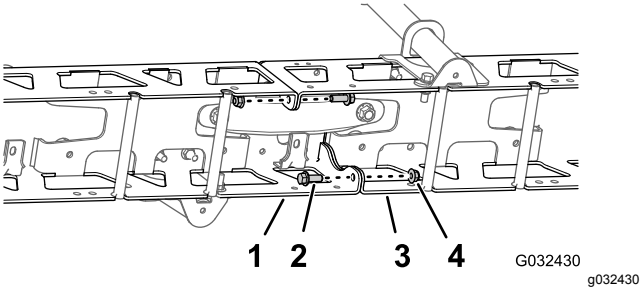

Figura 74

1. Telaio della trave di sinistra
2. Bullone a testa flangiata (3/8" x 1")
3. Telaio della trave di destra
4. Dadi di bloccaggio (3/8")

2. Rimuovete i 2 bulloni a testa tonda (½" x 1¼") e i 2 dadi di bloccaggio (½") che fissano il supporto stretto del cilindro, i telai delle travi di sinistra e di destra e la piastra di ancoraggio stretta (Figura 75).

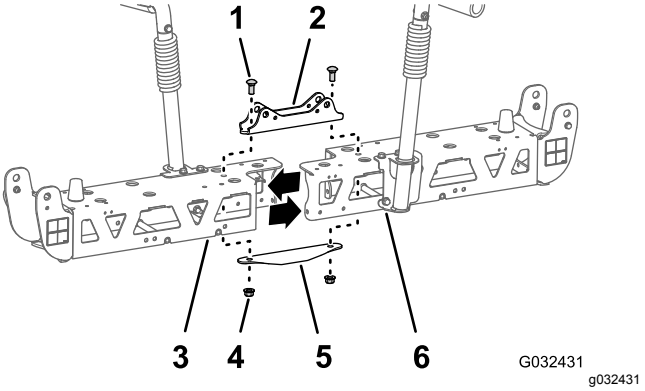

Figura 75

1. Bullone a testa tonda (½" x 1¼")
2. Supporto del cilindro (stretto)
3. Telaio della trave di sinistra
4. Controdadi (½")
5. Piastra di ancoraggio (stretta)
6. Telaio della trave di destra

   Nota: Conservate i bulloni a testa flangiata, i bulloni a testa tonda e i dadi di bloccaggio per l'installazione nelle fasi 2 e 7 di Montaggio della prolunga della barra centrale (pagina 36). Il supporto stretto del cilindro e la piastra di ancoraggio stretta non vi occorrono più.
3. Separate i telai delle travi di sinistra e destra.

Montaggio della prolunga della barra centrale

1. Allineate i fori nelle flange verticali della prolunga della barra centrale con i fori nel telaio delle travi (Figura 76).

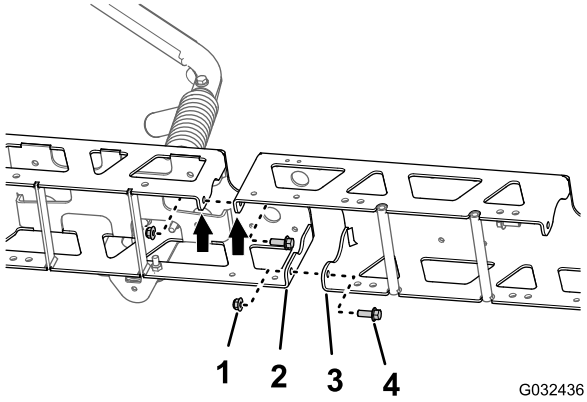

Figura 76

1. Dadi di bloccaggio flangiati (3/8")
2. Flangia verticale (telaio della trave)
3. Flangia verticale (prolunga della barra centrale)
4. Bulloni a testa flangiata (3/8" x 1")

2. Montate, senza serrarla, la prolunga della barra centrale sul telaio della trave (Figura 76) con i 2 bulloni a testa flangiata (3/8" x 1") e i 2 dadi di bloccaggio flangiati (3/8") che avete rimosso al passaggio 1 di Separazione delle travi della sezione della barra centrale (pagina 36).
3. Allineate i fori nelle flange verticali della prolunga della barra centrale con i fori nell'altro telaio della trave (Figura 76).
4. Montate, senza serrarla, la prolunga della barra centrale sull'altro telaio della trave (Figura 76) con i 2 bulloni a testa flangiata (3/8" x 1") e i 2 dadi di bloccaggio flangiati (3/8") del kit di finitura dell'impianto di irrorazione GeoLink (Figura 76).
5. Allineate i fori nel supporto del cilindro con i fori nella linea centrale del telaio della trave e la prolunga della barra centrale (Figura 77).

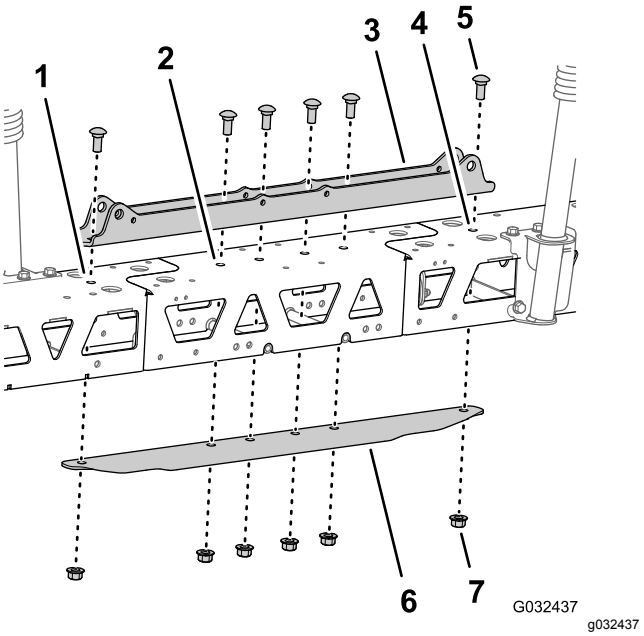

Figura 77

1. Telaio della trave di sinistra
2. Prolunga della barra centrale
3. Supporto del cilindro (largo)
4. Telaio della trave di destra
5. Bullone a testa tonda (½" x 1¼")
6. Piastra di ancoraggio (larga)
7. Dado di bloccaggio flangiato (½")

6. Inserite la piastra di ancoraggio nel telaio della trave e la prolunga della barra centrale e allineate il foro nella piastra di ancoraggio con i fori nella linea centrale delle travi e la prolunga della barra (Figura 77).
7. Montate il supporto del cilindro, le travi, la prolunga della barra centrale e la piastra di ancoraggio con i 2 bulloni a testa tonda (½" x 1¼") e 2 dadi di bloccaggio flangiati (½") che avete rimosso al passaggio 2 di Separazione delle travi della sezione della barra centrale (pagina 36) e i 4 bulloni a testa tonda (½" x 1¼") e 4 dadi di bloccaggio flangiati (½") dal kit di finitura dell'impianto di irrorazione GeoLink (Figura 77).
8. Serrate i dadi di bloccaggio flangiati (3/8") a 37 - 45 N·m.
9. Serrate i dadi di bloccaggio flangiati (½") a 91 - 113 N·m.

15

Montaggio delle staffe di supporto e degli ugelli dell'irroratrice sulla sezione della barra centrale

Parti necessarie per questa operazione:

2	Ugello dell'irroratrice
2	Gruppo flessibili (valvola dell'irroratrice 5 o 6)
2	Dado di bloccaggio flangiato (5/16")

Montaggio delle staffe di supporto nella sezione della barra centrale

Capacità attrezzatura di sollevamento: 55 kg (120 lb)

1. Supportate la sezione della barra centrale con l'attrezzatura di sollevamento della capacità specificata.
2. Allineate i fori sulla staffa di supporto di destra con i fori sul telaio della trave di destra, come illustrato nella Figura 78.

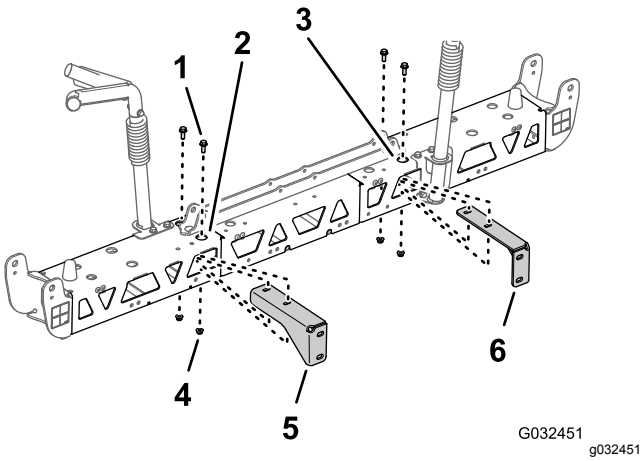

Figura 78

1. Bullone a testa flangiata (3/8" x 1")
2. Telaio della trave di destra (sezione della barra centrale)
3. Telaio della trave di sinistra (sezione della barra centrale)
4. Dado di bloccaggio flangiato (3/8")
5. Staffa di supporto destra (sezione della barra centrale)
6. Staffa di supporto sinistra (sezione della barra centrale)

3. Montate la staffa di supporto di destra sul telaio della trave di destra (Figura 78) con i 2 bulloni a testa flangiata (3/8" x 1") e i 2 dadi di bloccaggio flangiati (3/8") che avete rimosso ai passaggi 2 e 3 di Rimozione delle staffe di supporto dalla sezione della barra centrale (pagina 35).
4. Ripetete i passaggi 2 e 3 per la staffa di supporto di sinistra sul telaio della trave di sinistra (Figura 78).
5. Serrate i bulloni a testa flangiata e i dadi flangiati a 37 - 45 N·m.

Montaggio degli ugelli e dei flessibili dell'irroratrice per la sezione della barra centrale

1. Utilizzando l'attrezzatura di sollevamento, sollevate la nuova sezione della barra centrale fino a una comoda altezza di lavoro.
2. Lavorando con i 2 ugelli dell'irroratrice del kit di finitura dell'impianto di irrorazione GeoLink, rimuovete la vite in acciaio inox che fissa la metà superiore della fascetta alla sella (Figura 79).

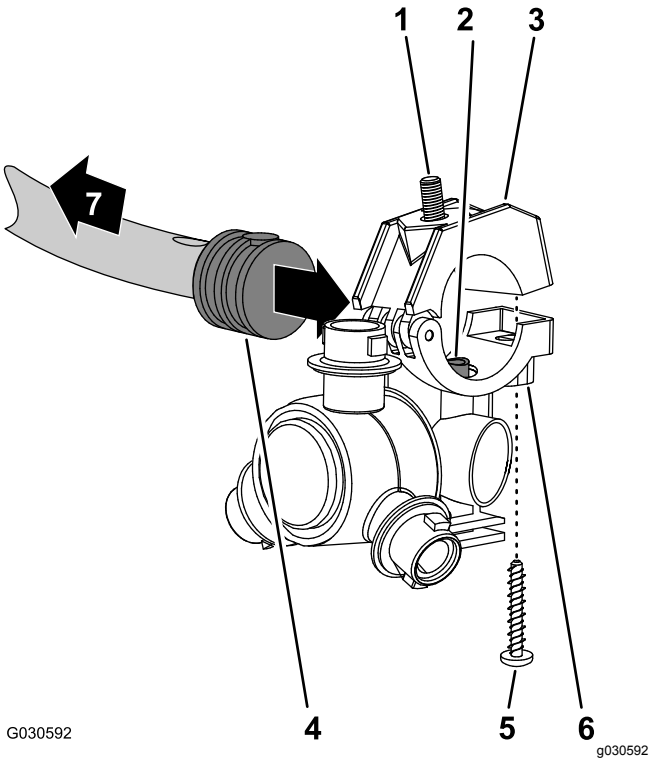

Figura 79

1. Bullone a testa esagonale (5/16" x ¾" - acciaio inox)
2. Tubo di trasferimento
3. Metà superiore della fascetta
4. Portagomma dentellato singolo (½")
5. Vite in acciaio inox (n. 12 x 1¼")
6. Corpo dell'ugello dell'irroratrice
7. Verso la sezione della barra

3. Individuate il foro sul lato del portagomma dentellato singolo all'estremità del flessibile da 25 cm del gruppo flessibili (valvola dell'irroratrice 5 o 6) per la sezione della barra centrale (Figura 79 e Figura 80).

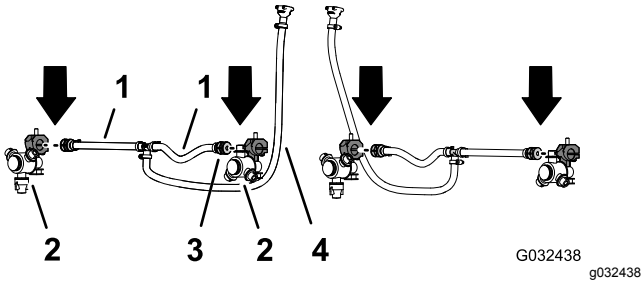

Figura 80

1. Flessibile 13 x 250 mm (½" x 10" - valvola dell'irroratrice 5 o 6)
2. Ugello dell'irroratrice
3. Portagomma dentellato singolo da 13 mm (½")
4. Flessibile e accoppiatore dentellato 13 x 810 mm (½" x 32" - valvola dell'irroratrice 5 o 6)

4. Allineate il tubo di trasferimento sulla sella di un ugello dell'irroratrice (Figura 79) con il foro sul lato del portagomma dentellato singolo (1/2").
5. Chiudete la metà superiore della fascetta attorno al portagomma dentellato e fissate la metà della fascetta e il corpo dell'ugello dell'irroratrice (Figura 79) con la vite in acciaio inox (n. 12 x 1¼"); serrate la vite in acciaio inox a 14-18 N·m.

   Importante: **Non serrate la vite in acciaio inox oltre le specifiche di coppia indicate nel passaggio 5.**

   Nota: Assicuratevi che il bullone a testa esagonale (5/16" x ¾") sia in sede nell'incavo situato nella metà superiore della fascetta quando chiudete la fascetta stessa.
6. Lavorando con l'ugello dell'irroratrice, il bullone a testa esagonale e la vite in acciaio inox che avete rimosso ai passaggi 1 e 2 di Rimozione degli ugelli dell'irroratrice (pagina 34), ripetete i passaggi da 3 a 5 sul portagomma dentellato singolo (Figura 79 e Figura 80) all'estremità dell'altro flessibile da 25 cm.
7. Lavorando con i 2 ugelli dell'irroratrice che avete rimosso al passaggio 4 di Rimozione degli ugelli dell'irroratrice (pagina 34), ripetete i passaggi da 3 a 5 per i portagomma dentellati singoli dell'altro gruppo flessibili (valvola dell'irroratrice 5 o 6) per la sezione della barra centrale (Figura 79 e Figura 80).

Montaggio degli ugelli e dei flessibili dell'irroratrice sulla sezione della barra centrale

1. Disponete il flessibile da 13 mm (10") e il gruppo dell'ugello tra gli ancoraggi della trave esterna (Figura 81).

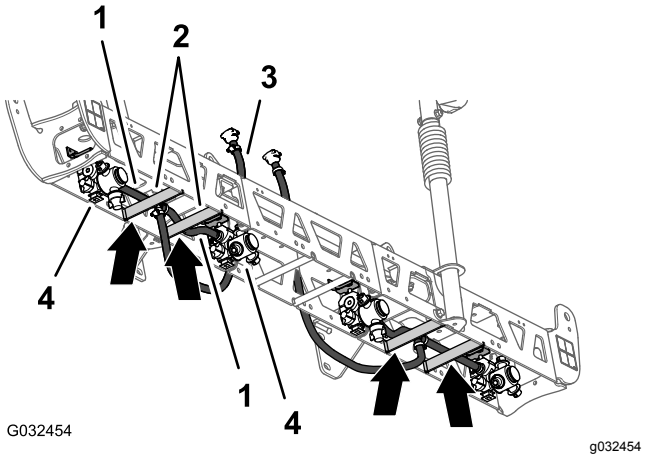

Figura 81

1. Flessibili 13 x 250 mm (½" x 10")
2. Ancoraggi della trave (trave di sinistra)
3. Flessibile e accoppiatore dentellato 13 x 810 mm (½" x 32")
4. Ugelli dell'irroratrice

2. Disponete il flessibile e l'ugello sopra l'ancoraggio della trave e all'esterno del supporto dell'ugello esterno (Figura 81).
3. Allineate il bullone a testa esagonale (5/16" x ¾") dell'ugello dell'irroratrice attraverso il foro nel supporto dell'ugello e fissate senza serrare l'ugello al supporto con un dado di bloccaggio flangiato (5/16") del kit di finitura dell'impianto di irrorazione GeoLink (Figura 82).

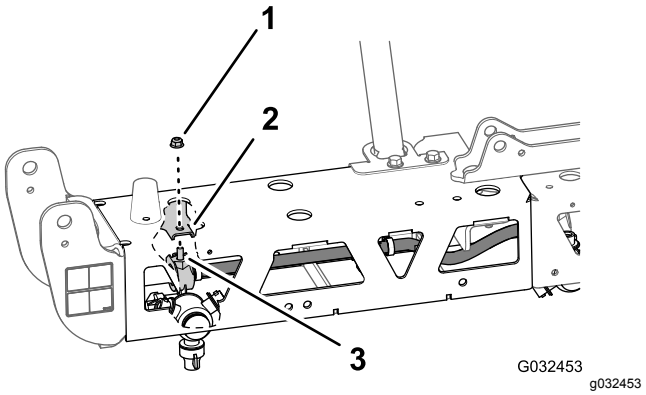

Figura 82

1. Dado di bloccaggio flangiato (5/16")
2. Attacco ugello (parte esterna)
3. Bullone a testa esagonale (5/16" x ¾" - acciaio inox)

4. Disponete l'altro flessibile da 13 mm (10") e il gruppo dell'ugello tra gli ancoraggi della trave esterna (Figura 81).
5. Disponete il flessibile e l'ugello sopra l'ancoraggio della trave e all'interno del supporto dell'ugello interno (Figura 81).
6. Allineate il bullone a testa esagonale (5/16" x ¾") dell'ugello dell'irroratrice attraverso il foro nel supporto dell'ugello (Figura 82) e fissate senza serrare l'ugello al supporto con il dado di bloccaggio flangiato (5/16") rimosso nei passaggi 1 e 4 di Rimozione degli ugelli dell'irroratrice (pagina 34).
7. Serrate il dado di bloccaggio flangiato a 1978 - 2542 N·cm.
8. Disponete il flessibile e l'accoppiatore dentellato da 13 x 810 mm sul lato della sezione della barra centrale con le staffe di supporto di sinistra e destra (Figura 81).
9. Ripetete i passaggi da 1 a 8 per il flessibile e il gruppo dell'ugello sull'altra trave esterna (Figura 81 e Figura 82).

16

Montaggio del flussometro e del trasduttore di pressione

Parti necessarie per questa operazione:

1	Flussometro
2	Morsetto flangiato da 76 mm
2	Guarnizione (diametro esterno di 2¼")
2	Adattatore del riduttore
1	Morsetto flangiato da 51 mm
1	Guarnizione (diametro esterno di 1-5/16")
1	Raccordo flangiato dentellato (1")
1	Flessibile (1" x 7¼")
3	Fascetta stringitubo
1	Trasduttore di pressione e collettore
1	Flessibile (1" x 8½")
1	Serratubi a R
1	Bullone a testa flangiata (¼" x ¾")
1	Dado di bloccaggio flangiato (¼")

Montaggio del flussometro e del trasduttore di pressione

1. Allineate la guarnizione (2¼") e l'adattatore del riduttore che avete rimosso nel passaggio 4 di Rimozione del tubo del connettore e dell'adattatore del riduttore (pagina 25) all'estremità del flussometro indicata dalla freccia direzionale (Figura 83).

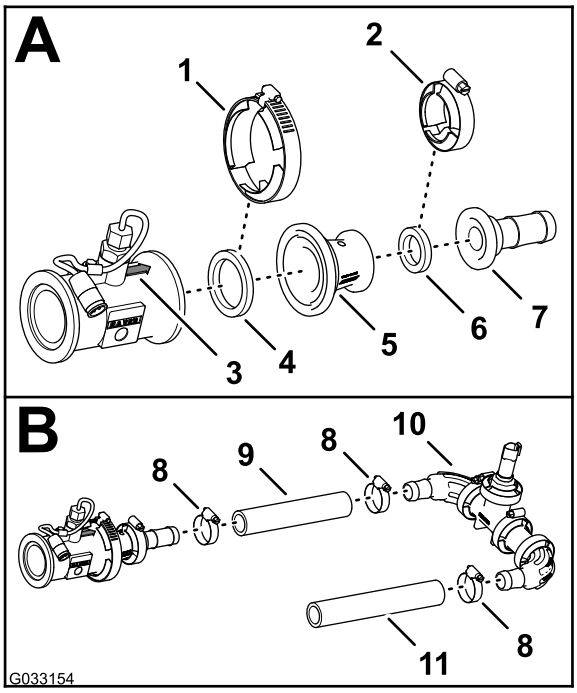

g033154

Figura 83

1. Morsetto flangiato da 76 mm
2. Morsetto flangiato da 51 mm
3. Freccia direzionale (flussometro)
4. Guarnizione (diametro esterno di 2¼")
5. Adattatore del riduttore
6. Guarnizione (diametro esterno di 1-5/16")
7. Raccordo flangiato dentellato (1")
8. Fascetta stringitubo
9. Flessibile (1" x 7¼")
10. Trasduttore di pressione e collettore
11. Flessibile (1" x 8½")

2. Fissate il flussometro e la guarnizione (diametro esterno di 2¼") all'adattatore (Figura 83) con il morsetto flangiato da 76 mm rimosso ai passaggi 2 e 3 di Rimozione del tubo del connettore e dell'adattatore del riduttore (pagina 25).
3. Allineate la guarnizione (2¼") e il raccordo dentellato del flessibile all'estremità dell'adattatore del riduttore (Figura 83).
4. Fissate il raccordo dentellato flangiato, la guarnizione e l'adattatore del riduttore (Figura 83) con un morsetto flangiato da 51 mm.
5. Montate il flessibile (1" x 7¼") sul raccordo dentellato flangiato e sul raccordo dentellato a gomito del trasduttore di pressione e del collettore, come illustrato nella Figura 83.
6. Fissate il flessibile e i raccordi dentellati con 2 fascette stringitubo (Figura 83).
7. Montate il flessibile (1" x 8½") sull'altro raccordo dentellato a gomito del trasduttore di pressione e del collettore, come illustrato nella Figura 83.
8. Fissate il flessibile e il raccordo dentellato con una fascetta stringitubo (Figura 83).

Montaggio del flussometro e del trasduttore di pressione sulla macchina

1. Allineate la guarnizione (2¼") che avete rimosso nel passaggio 3 di Rimozione del tubo del connettore e dell'adattatore del riduttore (pagina 25) tra il flussometro e l'adattatore del riduttore installato sul lato destro della valvola di comando principale (Figura 84).

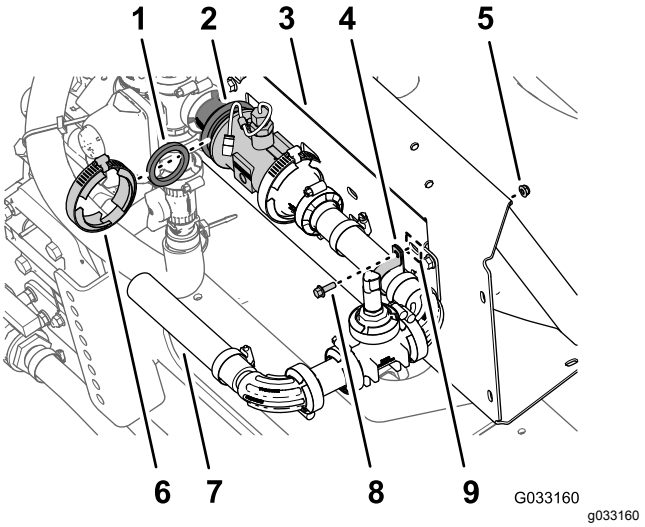

g033160

Figura 84

1. Guarnizione (diametro esterno di 2¼")
2. Adattatore del riduttore e flange del flussometro
3. Supporto del collettore
4. Serratubi a R
5. Dado di bloccaggio flangiato (¼")
6. Morsetto flangiato da 76 mm
7. Flessibile (1" x 8½")
8. Bullone a testa flangiata (¼" x ¾")
9. Intaglio (supporto del collettore)

2. Montate, senza serrarli, la guarnizione, il flussometro e l'adattatore del riduttore (Figura 84) con il morsetto flangiato da 76 mm rimosso al passaggio 2 di Rimozione del tubo del connettore e dell'adattatore del riduttore (pagina 25).
3. Fissate il trasduttore di pressione e il collettore all'intaglio nel relativo supporto con un serratubi a R, un bullone a testa flangiata (¼" x ¾") e un dado di bloccaggio flangiato (¼"), come illustrato nella Figura 84.
4. Serrate il morsetto flangiato montato nei passaggi 2.

17

Montaggio della nuova sezione della barra centrale

Non occorrono parti

Procedura

Capacità attrezzatura di sollevamento: 55 kg (120 lb)

1. Utilizzando l'attrezzatura di sollevamento della capacità specificata, sollevate la sezione della barra centrale e allineate i fori nella staffa di supporto per la sezione della barra con il terzo e sesto foro nel profilato di montaggio per il telaio dell'irroratrice (Figura 85).

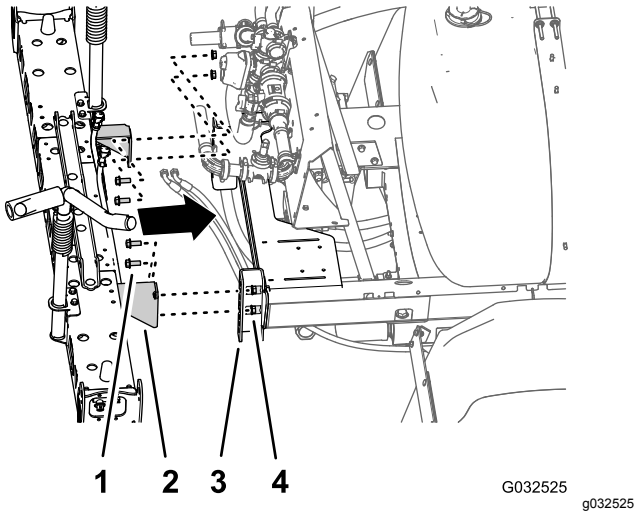

Figura 85

1. Bullone a testa flangiata (½" x 1¼")
2. Staffa di supporto (sezione della barra centrale - sistema a 10 valvole dell'irroratrice)
3. Canale di montaggio (telaio irroratrice)
4. Dado di bloccaggio flangiato (½")

---

2. Montate la sezione della barra centrale sui profilati di montaggio (Figura 85) con i 4 bulloni a testa flangiata (½" x 1¼") e 4 dadi di bloccaggio flangiati (½") che avete rimosso al passaggio 4 di Rimozione della sezione della barra centrale (pagina 33).
3. Serrate i dadi e i bulloni a una coppia di 91–113 N·m.

18

Montaggio del supporto delle valvole e delle valvole dell'irroratrice

Parti necessarie per questa operazione:

1	Gruppo supporti delle valvole e valvole dell'irroratrice
4	Bullone (4 X 10 mm)
1	Programmatore dell'irroratrice
4	Dado di bloccaggio flangiato (4 mm)
8	Bulloni a testa flangiata (5/16" x ¾")
8	Dadi di bloccaggio flangiati (5/16")
1	Fascetta stringitubo

Montaggio del programmatore dell'irroratrice sul supporto della valvola

1. Allineate il programmatore dell'irroratrice al lato anteriore del supporto della valvola con il connettore a 40 pin verso l'esterno (Figura 86).

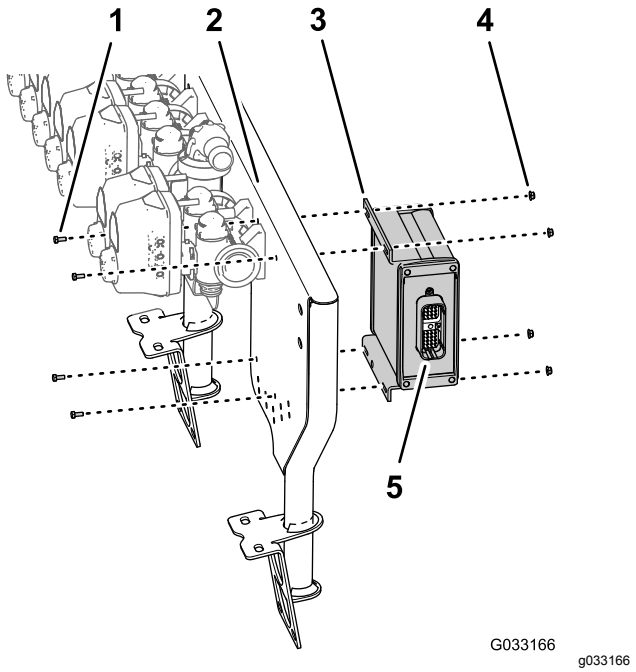

Figura 86

1. Bullone (4 X 10 mm)
2. Supporto a 10 valvole
3. Programmatore dell'irroratrice
4. Dado di bloccaggio flangiato (4 mm)
5. Connettore a 40 poli

2. Montate il programmatore dell'irroratrice sul supporto della valvola (Figura 86) con i 4 bulloni (4 x 10 mm) e 4 dadi di bloccaggio flangiati (4 mm).
3. Serrate i bulloni e i dadi a una coppia di 234–286 N·cm.

Montaggio del gruppo supporti delle valvole e valvole dell'irroratrice sulla macchina

Capacità attrezzatura di sollevamento: 23 kg (50 lb)

1. Utilizzando l'attrezzatura di sollevamento della capacità specificata, sollevate il gruppo supporti delle valvole e valvole dell'irroratrice e allineatelo sulla sezione della barra centrale (Figura 87).

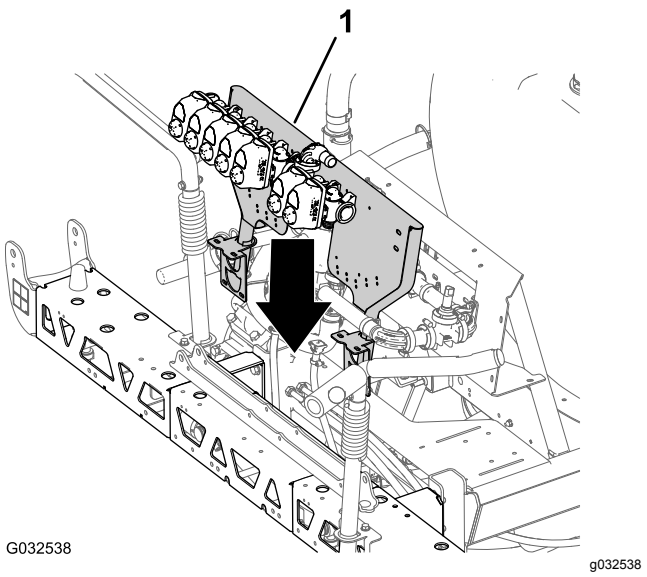

Figura 87

1. Gruppo supporti delle valvole e valvole dell'irroratrice

2. Allineate i fori sulla staffa di supporto del supporto della valvola con i fori sul telaio della trave della sezione della barra centrale (Figura 88).

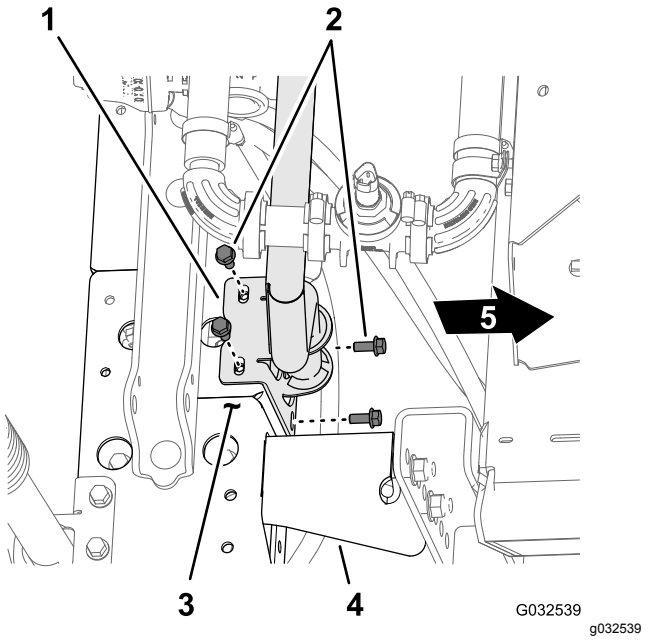

Figura 88

1. Staffa di montaggio (supporto della valvola)
2. Bullone a testa flangiata (5/16" x ¾")
3. Telaio della trave (sezione della barra centrale)
4. Staffa di supporto
5. Parte anteriore della macchina

3. Montate il supporto della valvola sul telaio della trave (Figura 88 e Figura 89) con 4 bulloni (5/16" x ¾") e 4 dadi di bloccaggio flangiati (5/16").

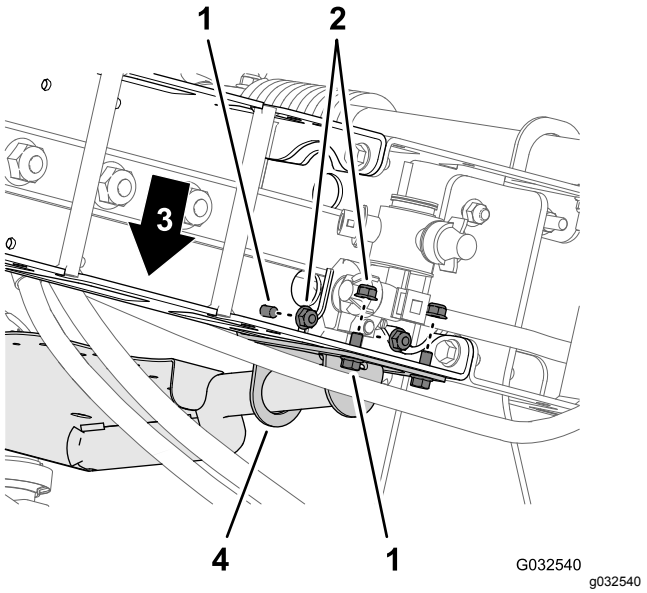

Figura 89

1. Bullone a testa flangiata (5/16" x ¾")
2. Dadi di bloccaggio flangiati (5/16")
3. Parte anteriore della macchina
4. Staffa di montaggio (supporto della valvola)

4. Ripetete i passaggi da 2 a 3 per l'altra staffa di montaggio del supporto della valvola sull'altro telaio della trave.
5. Serrate i bulloni a testa flangiata e i dadi di bloccaggio flangiati a una coppia di 1978-2.542 N·cm.

Montaggio del flessibile sul collettore della valvola dell'irroratrice

1. Montate il flessibile (1" x 8½") sul raccordo flangiato a 90° (1"), come illustrato nella Figura 90.

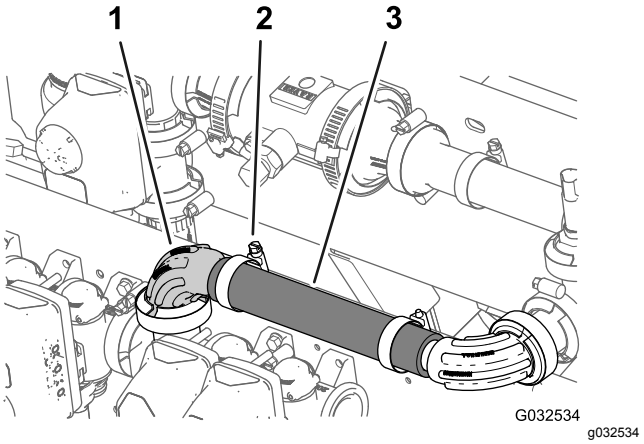

Figura 90

1. Raccordo flangiato a 90° (1")
2. Fascetta stringitubo
3. Flessibile (1" x 8½")

2. Fissate il flessibile al raccordo flangiato con una fascetta stringitubo (Figura 90).

Montaggio delle valvole 8, 9 e 10 dell'irroratrice sul supporto valvole

Importante: **La valvola della sezione delle barre di sinistra che avete rimosso al passaggio 3 di Smontaggio delle valvole di sezione delle barre dal supporto del collettore (pagina 30) è identificata come valvola dell'ugello 8, la valvola della sezione della barra centrale è identificata come valvola dell'ugello 9 e la valvola della sezione delle barre di destra è identificata come valvola dell'ugello 10 nelle rimanenti istruzioni di montaggio del kit di finitura GeoLink.**

1. Allineate la guarnizione e la flangia della valvola di sezione di sinistra (identificata come valvola dell'ugello 8) con la flangia della valvola dell'ugello 7 (Figura 91).

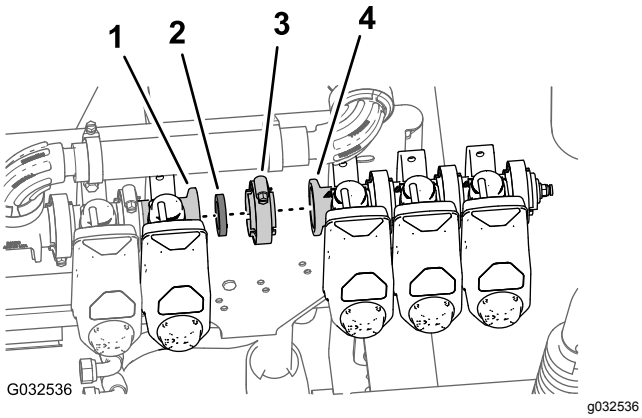

Figura 91

1. Flangia (valvola dell'ugello 7)
2. Guarnizione
3. Morsetto flangiato
4. Flangia (valvola dell'ugello 8)

2. Fissate, senza serrarle, la guarnizione e la valvola dell'ugello 8 alla valvola dell'ugello 7 con un morsetto flangiato (Figura 91).
3. Montate la valvola dell'ugello 10 sul supporto della valvola (Figura 92) con i 2 bulloni a testa flangiata (¼" x ¾") e i 2 dadi di bloccaggio flangiati (¼") che avete rimosso al passaggio 2 di Smontaggio delle valvole di sezione delle barre dal supporto del collettore (pagina 30).

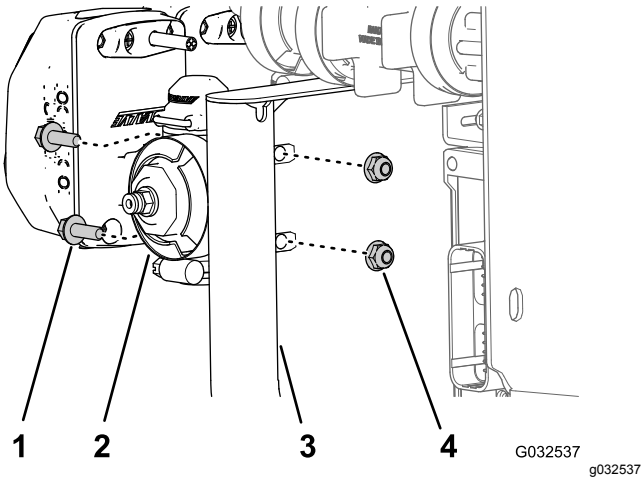

Figura 92

1. Bullone a testa flangiata (¼" x ¾")
2. Valvola dell'ugello 10
3. Supporto valvola
4. Dado di bloccaggio flangiato (¼")

4. Serrate il bullone a testa flangiata e il dado di bloccaggio a 1017 - 1243 N·cm.
5. Serrate il morsetto flangiato manualmente.

19

Montaggio dei cilindri di sollevamento delle barre

Parti necessarie per questa operazione:

4	Flessibile idraulico (¼" x 24¾")

Montaggio del collettore di sollevamento delle barre

1. Allineate i fori nella staffa di supporto per il collettore di sollevamento delle barre che avete rimosso al passaggio 3 di Rimozione del collettore di sollevamento delle barre dalla sezione della barra centrale (pagina 33) con il supporto del cilindro largo della nuova sezione della barra centrale (Figura 93).

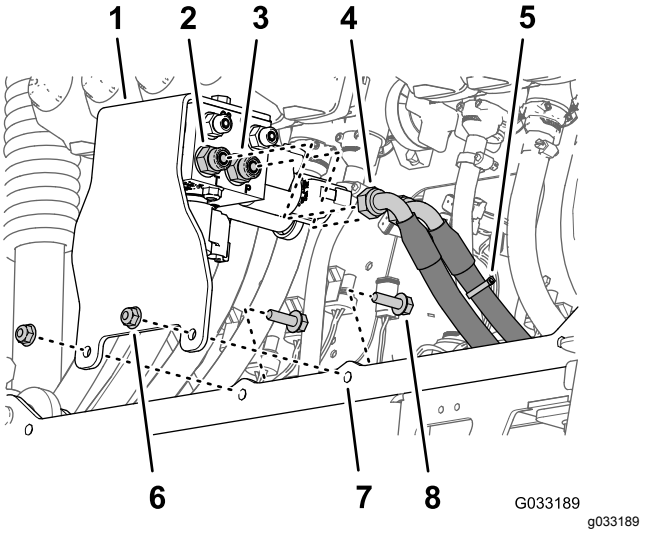

Figura 93

1. Staffa di supporto e collettore di sollevamento delle barre
2. Raccordo diritto (foro T)
3. Raccordo diritto (foro P)
4. Flessibile di ritorno idraulico
5. Flessibile idraulico della pressione (contrassegnato con una fascetta per cavi)
6. Dado di bloccaggio flangiato (5/16")
7. Supporto del cilindro (largo)
8. Bullone a testa flangiata (5/16" x 1")

2. Montate la staffa di supporto al supporto del cilindro (Figura 93) con i 2 bulloni a testa flangiata (5/16" x 1") e i dadi di bloccaggio flangiati (5/16") che avete rimosso al passaggio 3 di Rimozione del collettore di sollevamento delle barre dalla sezione della barra centrale (pagina 33).

3. Serrate i dadi e i bulloni a una coppia di 1978–2.542 N·cm.
4. Montate il flessibile idraulico della pressione (contrassegnato con una fascetta per cavi) sul foro P del collettore di sollevamento delle barre (Figura 93).
5. Montate il flessibile idraulico di ritorno sul foro T del collettore di sollevamento delle barre (Figura 93).
6. Serrate i dadi orientabili dei flessibili a 37-45 N·m.

Montaggio dei cilindri di sollevamento

1. Allineate l'estremità fissa del cilindro di sollevamento che avete rimosso al passaggio 4 di Rimozione del cilindro di sollevamento (pagina 31) al foro da 16 mm sul supporto del cilindro (Figura 94).

   Nota: Assicuratevi che i fori di estensione e ritrazione del cilindro si allineino.

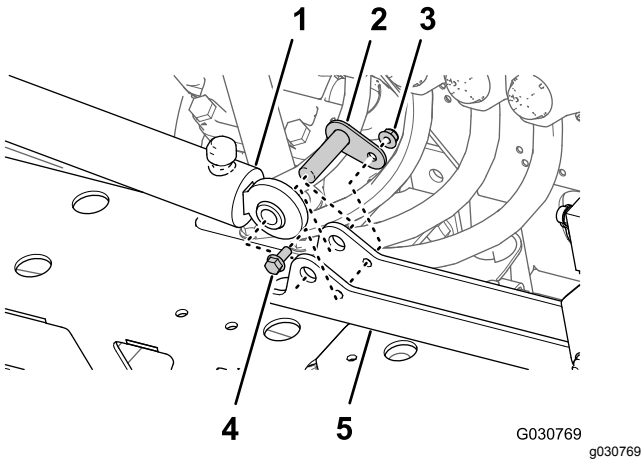

Figura 94

1. Cilindro di sollevamento (estremità fissa)
2. Perno orientabile
3. Dado di bloccaggio flangiato (5/16")
4. Bullone a testa flangiata (5/16" x ¾")
5. Supporto del cilindro

2. Montate il cilindro sul relativo supporto con il perno orientabile, il bullone a testa flangiata e il dado flangiato (Figura 94).
3. Serrate il bullone e il dado a una coppia di 1978–2.542 N·cm.
4. Ripetete i passaggi da 1 a 3 per l'altro cilindro di sollevamento sull'altro lato del supporto del cilindro.

Installazione dei flessibili dei cilindri di sollevamento

1. Montate senza serrarlo un nuovo flessibile idraulico (¼" x 24¾") tra il foro di estensione del cilindro di sollevamento di sinistra e il foro C3 del collettore di sollevamento delle barre (Figura 95).

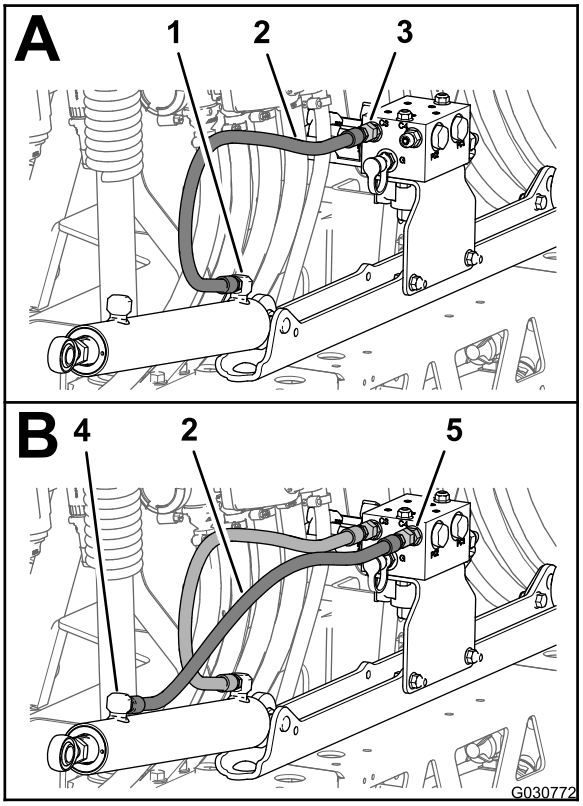

Figura 95

1. Foro di estensione (cilindro di sollevamento della barra di sinistra)
2. Flessibile idraulico (¼" x 24¾")
3. Foro C3 (collettore di sollevamento delle barre)
4. Foro di ritrazione (cilindro di sollevamento della barra di sinistra)
5. Foro C4 (collettore di sollevamento delle barre)

2. Montate senza serrarlo un nuovo flessibile idraulico (¼" x 24¾") tra il foro di ritrazione del cilindro di sollevamento di sinistra e il foro C4 del collettore di sollevamento delle barre (Figura 95).
3. Montate senza serrarlo un nuovo flessibile idraulico (¼" x 24¾") tra il foro di estensione del cilindro di sollevamento di destra e il foro C1 del collettore di sollevamento delle barre (Figura 96).

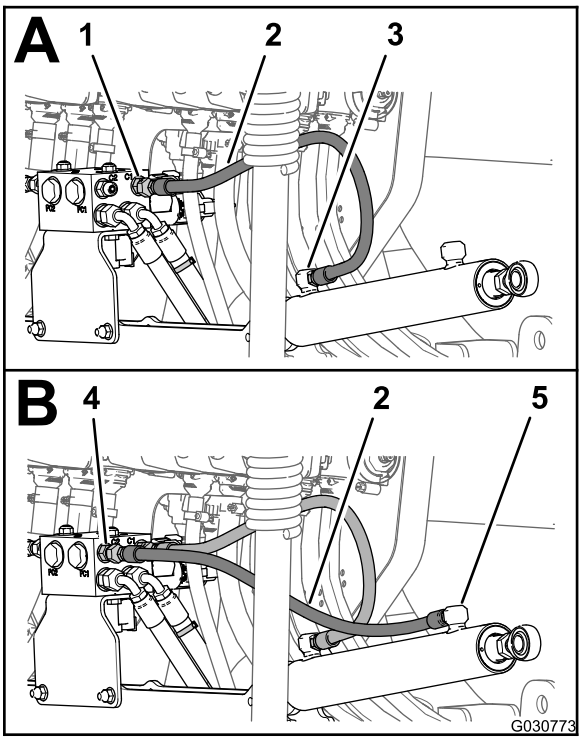

g030773

Figura 96

1. Foro C1 (collettore di sollevamento delle barre)
2. Flessibile idraulico (¼" x 24¾")
3. Foro di estensione (cilindro di sollevamento della barra di destra)
4. Foro C2 (collettore di sollevamento delle barre)
5. Foro di ritrazione (cilindro di sollevamento della barra di destra)

4. Montate senza serrarlo un nuovo flessibile idraulico (¼" x 24¾") tra il foro di ritrazione del cilindro di sollevamento di destra e il foro C2 del collettore di sollevamento delle barre (Figura 96).
5. Serrate i raccordi del flessibile nei fori di estensione e ritrazione dei cilindri di sollevamento (Figura 95 e Figura 96) a 21–26 N·m.
6. Serrate i dadi orientabili dei flessibili nel collettore di sollevamento delle barre (Figura 95 e Figura 96) a 24–30 N·m.

20

Montaggio delle sezioni della barra esterna

Parti necessarie per questa operazione:

4	Boccola flangiata in nylon
1	Fascetta per cavi
1	Gruppo flessibile di mandata — 188 cm (74")
1	Gruppo flessibile di mandata — 234 cm (92")
1	Gruppo flessibile di mandata — 279 cm (110")

Rimozione degli ugelli dell'irroratrice dalle sezioni della barra esterna

1. Tagliate il flessibile tra i 2 ugelli dell'irroratrice (Figura 97).

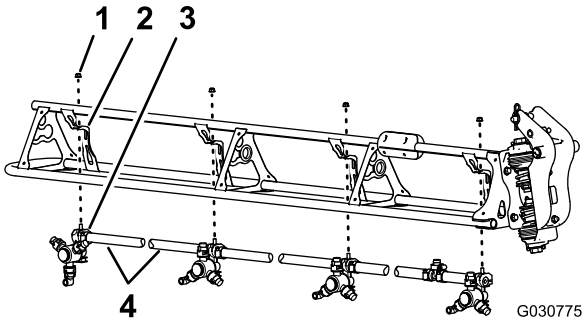

g030775

Figura 97

1. Dado di bloccaggio flangiato (5/16")
2. Supporto dell'ugello
3. Ugello dell'irroratrice
4. Flessibile (diametro interno ¾")

2. Rimuovete il dado di bloccaggio flangiato (5/16") che fissa l'ugello dell'irroratrice al supporto dell'ugello (Figura 97).
3. Ripetete i passaggi 2 e 1 per gli altri 3 ugelli.

Nota: Conservate il dado di bloccaggio flangiato e l'ugello dell'irroratrice per l'installazione descritta in Montaggio degli ugelli dell'irroratrice nelle sezioni della barra esterna (pagina 54).

Nota: Eliminate i flessibili, le fascette e il raccordo a T che avete rimosso dalla macchina.

4. Ripetete i passaggi da 2 a 3 sull'altra sezione della barra esterna.
5. Lavorando con gli 8 ugelli dell'irroratrice rimossi al passaggio 1, rimuovete le viti in acciaio inox (n. 12 x 1¼") che fissano le metà superiori delle fascette e i portagomma dentellati singolo o doppio (¾") al corpo di ciascun ugello dell'irroratrice e rimuovete i portagomma dentellati (Figura 98).

   Nota: Il bullone a testa esagonale (5/16" x ¾" - acciaio inox) si separerà dalla metà superiore della fascetta quando aprite la fascetta; conservate il bullone per l'installazione.

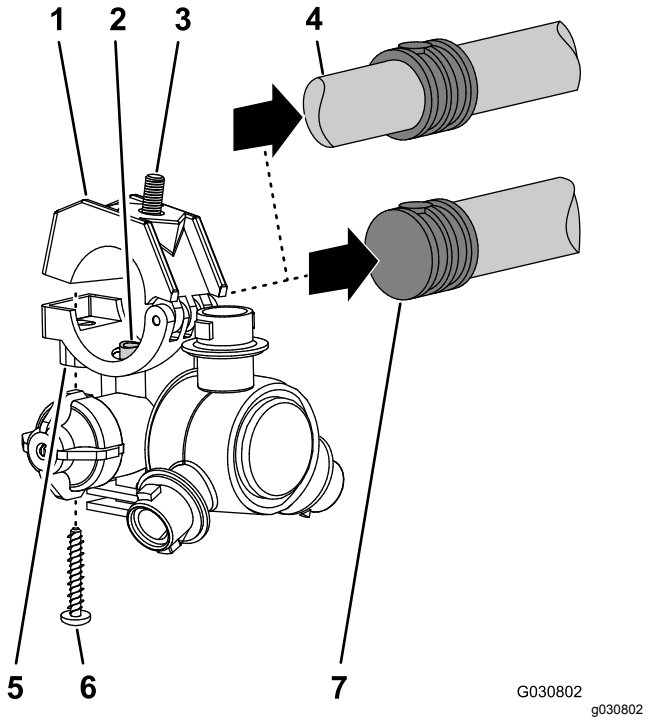

Figura 98

1. Metà superiore della fascetta
2. Tubo di trasferimento
3. Bullone a testa esagonale (5/16" x ¾" - acciaio inox)
4. Portagomma dentellato doppio (flessibile da ¾")
5. Corpo dell'ugello dell'irroratrice
6. Vite in acciaio inox (n. 12 x 1¼")
7. Portagomma dentellato singolo (flessibile da ¾")

Montaggio delle sezioni della barra esterna sulla macchina

Capacità attrezzatura di sollevamento: 91 kg (200 lb)

1. Utilizzando l'attrezzatura di sollevamento della capacità specificata, sollevate la barra esterna.
2. Inserite una boccola flangiata in nylon nel foro da 31,8 mm su ciascun lato del raccordo orientabile (Figura 99).

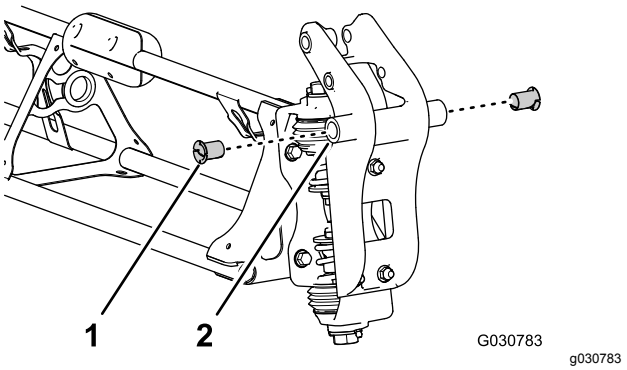

Figura 99

1. Boccola flangiata in nylon
2. Raccordo orientabile (sezione della barra esterna)

3. Allineate le boccole nel raccordo orientabile con i fori nelle flange della staffa orientabile all'estremità della sezione della barra centrale (Figura 100).

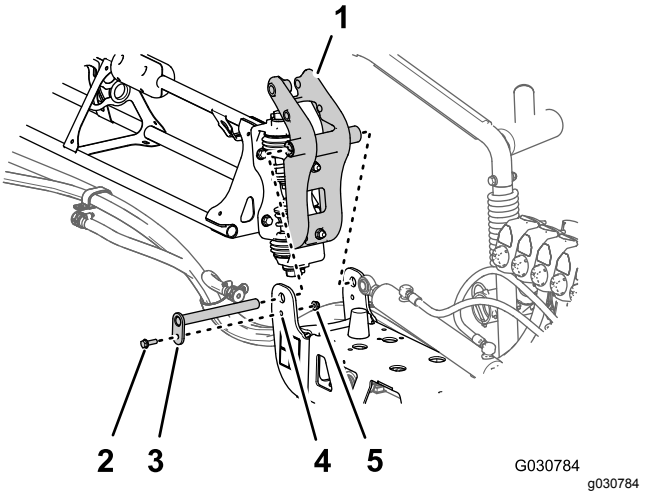

Figura 100

1. Raccordo orientabile (sezione della barra esterna)
2. Bullone flangiato (5/16" x 1")
3. Perno orientabile
4. Staffa orientabile (sezione della barra centrale)
5. Dado di bloccaggio flangiato (5/16")

4. Montate il raccordo orientabile alla staffa orientabile con il perno orientabile, il bullone flangiato (5/16" x 1") e il dado di bloccaggio flangiato (5/16") che avete rimosso al passaggio 1 e 2 di Rimozione delle sezioni della barra esterna (pagina 32).
5. Serrate il bullone e il dado a 1978 - 2542 N·cm.
6. Allineate l'estremità dell'asta del cilindro di sollevamento con il foro da 25 mm nella protuberanza del raccordo orientabile (Figura 101)

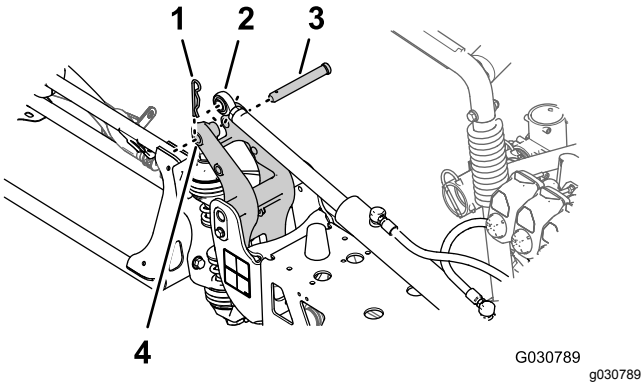

Figura 101

1. Coppiglia
2. Estremità dell'asta (cilindro di sollevamento)
3. Perno con testa
4. Foro da 25 mm - protuberanza del raccordo orientabile

7. Fissate il cilindro di sollevamento al raccordo orientabile con il perno con testa e la coppiglia (Figura 101) rimossi al passaggio 3 della sezione Rimozione del cilindro di sollevamento (pagina 31).
8. Ripetete i passaggi da 1 a 7 nella sezione della barra esterna sull'altro lato della macchina.

21

Montaggio dei flessibili degli ugelli dell'irroratrice

Parti necessarie per questa operazione:

2	Flessibile di alimentazione — 279 cm (110”)
2	Flessibile di alimentazione — 234 cm (92”)
4	Flessibile di alimentazione — 188 cm (74”)
2	Flessibile di alimentazione — 81 cm (32”)

Individuazione delle posizioni dei flessibili degli ugelli dell'irroratrice

Individuate i flessibili di alimentazione per lunghezza (Figura 102) per ciascuna delle posizioni degli ugelli dell'irroratrice nel modo seguente:

Tabella delle posizioni dei flessibili degli ugelli dell'irroratrice

Posizioni degli ugelli dell'irroratrice - Sezione della barra sinistra	Posizioni degli ugelli dell'irroratrice - Sezione della barra centrale	Posizioni degli ugelli dell'irroratrice - Sezione della barra destra
Ugello dell'irroratrice 1 (valvola dell'ugello 1) – flessibile di alimentazione da 279 cm	Ugelli dell'irroratrice 5 e 6 (valvola dell'ugello 5) – flessibile di alimentazione da 81 cm con 2 flessibili di diramazione	Ugello dell'irroratrice 9 (valvola dell'ugello 7) – flessibile di alimentazione da 188 cm
Ugello dell'irroratrice 2 (valvola dell'ugello 2) – flessibile di alimentazione da 234 cm	Ugelli dell'irroratrice 7 e 8 (valvola dell'ugello 6) – flessibile di alimentazione da 81 cm con 2 flessibili di diramazione	Ugello dell'irroratrice 10 (valvola dell'ugello 8) – flessibile di alimentazione da 188 cm
Ugello dell'irroratrice 3 (valvola dell'ugello 3) – flessibile di alimentazione da 188 cm		Ugello dell'irroratrice 11 (valvola dell'ugello 9) – flessibile di alimentazione da 234 cm
Ugello dell'irroratrice 4 (valvola dell'ugello 4) – flessibile di alimentazione da 188 cm		Ugello dell'irroratrice 12 (valvola dell'ugello 10) – flessibile di alimentazione da 279 cm

Nota: Fate riferimento a Figura 103 in Montaggio dei flessibili sulle valvole degli ugelli 1-4 (pagina 52), Figura 104 in Montaggio dei flessibili sulle valvole degli ugelli 5 e 6 (pagina 52) e Figura 105 in Montaggio dei flessibili sulle valvole degli ugelli 7-10 (pagina 53) per le posizioni delle valvole degli ugelli.

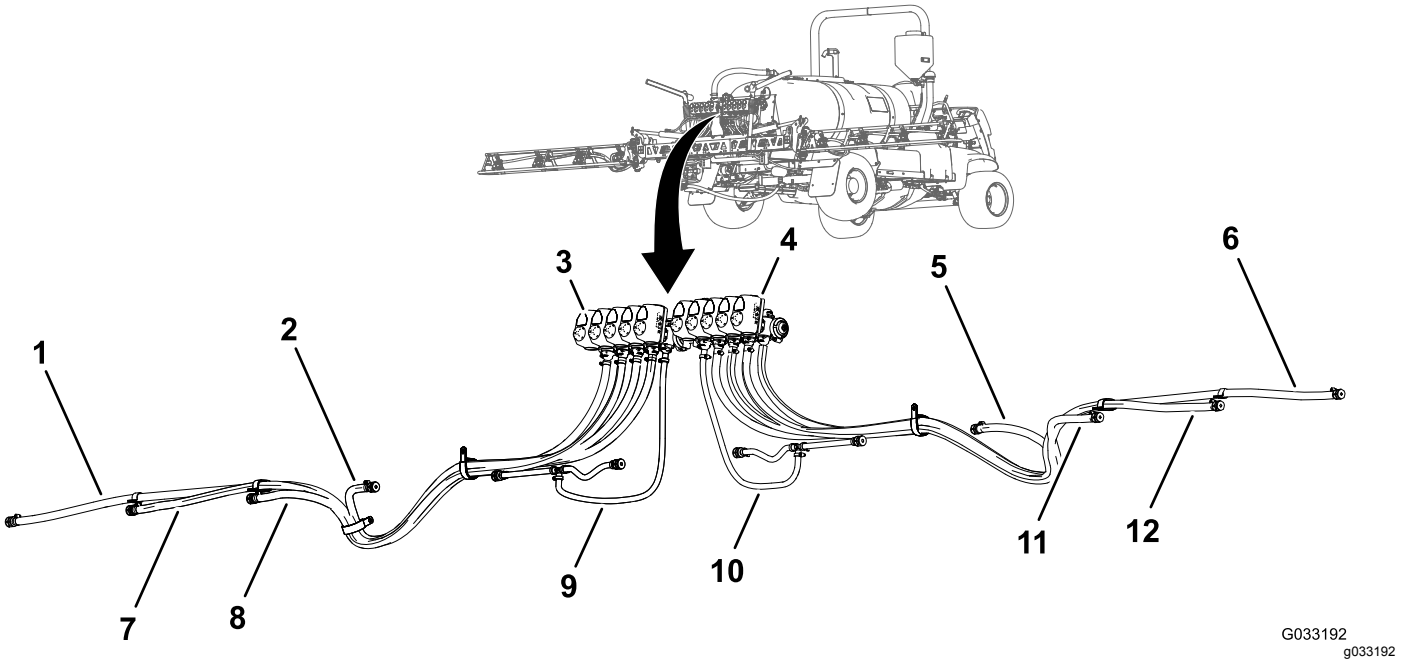

Figura 102

1. Flessibile di alimentazione da 279 cm – ugello dell'irroratrice 1
2. Flessibile di alimentazione da 188 cm – ugello dell'irroratrice 4
3. Valvola dell'ugello 1
4. Valvola dell'ugello 10
5. Flessibile di alimentazione da 188 cm – ugello dell'irroratrice 9
6. Flessibile di alimentazione da 279 cm – ugello dell'irroratrice 12
7. Flessibile di alimentazione da 234 cm – ugello dell'irroratrice 2
8. Flessibile di alimentazione da 188 cm – ugello dell'irroratrice 3
9. Flessibile di alimentazione da 81 cm – ugello dell'irroratrice 5 e 6
10. Flessibile di alimentazione da 81 cm – ugello dell'irroratrice 7 e 8
11. Flessibile di alimentazione da 188 cm – ugello dell'irroratrice 10
12. Flessibile di alimentazione da 234 cm – ugello dell'irroratrice 11

Montaggio dei flessibili sulle valvole degli ugelli 1-4

1. Montate il raccordo dentellato diritto di un flessibile di alimentazione di 279 cm (110") sull'accoppiatore della valvola dell'ugello 1 (Figura 103).

   Nota: Assicuratevi che il raccordo dentellato sia completamente in sede nell'accoppiatore.

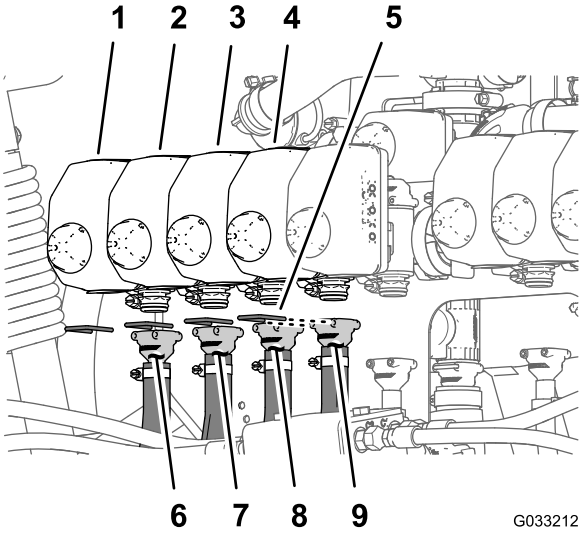

Figura 103

1. Valvola dell'ugello 1
2. Valvola dell'ugello 2
3. Valvola dell'ugello 3
4. Valvola dell'ugello 4
5. Fermo
6. Flessibile di alimentazione — 279 cm (110”)
7. Flessibile di alimentazione — 234 cm (92”)
8. Flessibile di alimentazione — 188 cm (74”)
9. Flessibile di alimentazione — 188 cm (74”)

2. Fissate il raccordo dentellato all'accoppiatore con un fermo (Figura 103).
3. Montate il raccordo dentellato diritto di un flessibile di alimentazione di 234 cm sull'accoppiatore della valvola dell'ugello 2 (Figura 103).

   Nota: Assicuratevi che il raccordo dentellato sia completamente in sede nell'accoppiatore.
4. Fissate il raccordo dentellato all'accoppiatore con un fermo (Figura 103).
5. Montate il raccordo dentellato diritto di un flessibile di alimentazione di 188 cm sull'accoppiatore della valvola dell'ugello 3 (Figura 103).

   Nota: Assicuratevi che il raccordo dentellato sia completamente in sede nell'accoppiatore.
6. Fissate il raccordo dentellato all'accoppiatore con un fermo (Figura 103).
7. Montate il raccordo dentellato diritto di un flessibile di alimentazione di 188 cm sull'accoppiatore della valvola dell'ugello 4 (Figura 103).

   Nota: Assicuratevi che il raccordo dentellato sia completamente in sede nell'accoppiatore.
8. Fissate il raccordo dentellato all'accoppiatore con un fermo (Figura 103).

Montaggio dei flessibili sulle valvole degli ugelli 5 e 6

Nota: Il gruppo flessibile di alimentazione da 81 cm è dotato di un raccordo a T con 2 flessibili di diramazione e 2 portagomma dentellati singoli.

1. Montate il raccordo dentellato diritto di un flessibile di alimentazione di 81 cm sull'accoppiatore della valvola dell'ugello 5 (Figura 104).

   Nota: Assicuratevi che il raccordo dentellato sia completamente in sede nell'accoppiatore.

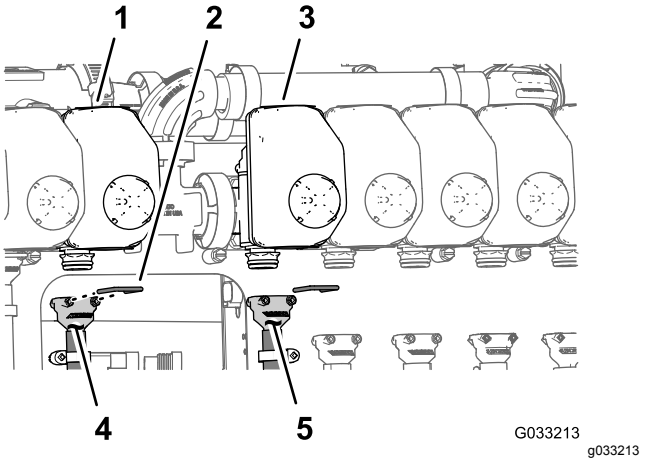

Figura 104

1. Valvola dell'ugello 5
2. Fermo
3. Valvola dell'ugello 6
4. Flessibile di alimentazione — 81 cm (32”)
5. Flessibile di alimentazione — 81 cm (32”)

2. Fissate il raccordo dentellato all'accoppiatore con un fermo (Figura 104).
3. Montate il raccordo dentellato diritto di un flessibile di alimentazione di 81 cm (32") sull'accoppiatore della valvola dell'ugello 6 (Figura 104).

   Nota: Assicuratevi che il raccordo dentellato sia completamente in sede nell'accoppiatore.
4. Fissate il raccordo dentellato all'accoppiatore con un fermo (Figura 104).

Montaggio dei flessibili sulle valvole degli ugelli 7-10

1. Montate il raccordo dentellato diritto di un flessibile di alimentazione di 188 cm sull'accoppiatore della valvola dell'ugello 7 (Figura 105).

   Nota: Assicuratevi che il raccordo dentellato sia completamente in sede nell'accoppiatore.

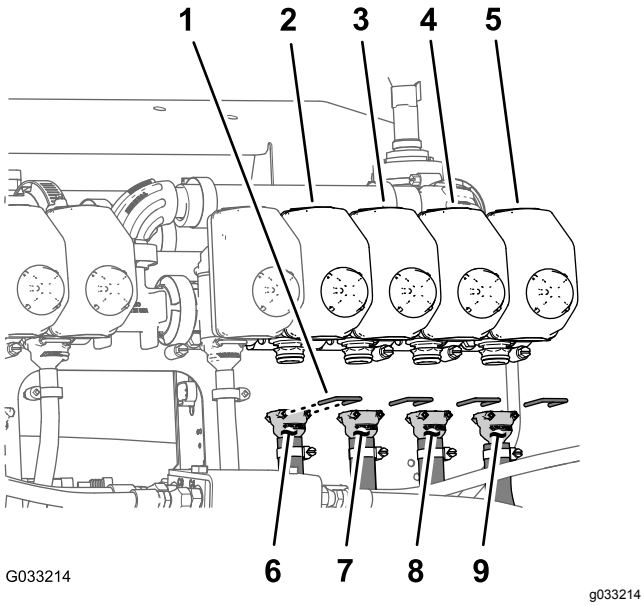

Figura 105

1. Fermo
2. Valvola dell'ugello 7
3. Valvola dell'ugello 8
4. Valvola dell'ugello 9
5. Valvola dell'ugello 10
6. Flessibile di alimentazione — 188 cm (74”)
7. Flessibile di alimentazione — 188 cm (74”)
8. Flessibile di alimentazione — 234 cm (92”)
9. Flessibile di alimentazione — 279 cm (110”)

2. Fissate il raccordo dentellato all'accoppiatore con un fermo (Figura 105).
3. Montate il raccordo dentellato diritto di un flessibile di alimentazione di 188 cm sull'accoppiatore della valvola dell'ugello 8 (Figura 105).

   Nota: Assicuratevi che il raccordo dentellato sia completamente in sede nell'accoppiatore.
4. Fissate il raccordo dentellato all'accoppiatore con un fermo (Figura 105).
5. Montate il raccordo dentellato diritto di un flessibile di alimentazione di 234 cm sull'accoppiatore della valvola dell'ugello 9 (Figura 105).

   Nota: Assicuratevi che il raccordo dentellato sia completamente in sede nell'accoppiatore.
6. Fissate il raccordo dentellato all'accoppiatore con un fermo (Figura 105).
7. Montate il raccordo dentellato diritto di un flessibile di alimentazione di 279 cm sull'accoppiatore della valvola dell'ugello 10 (Figura 105).

   Nota: Assicuratevi che il raccordo dentellato sia completamente in sede nell'accoppiatore.
8. Fissate il raccordo dentellato all'accoppiatore con un fermo (Figura 105).

Disposizione dei flessibili di alimentazione verso gli ugelli dell'irroratrice

1. Disponete i flessibili per gli ugelli dell'irroratrice 1, 2, 3 e 4 attraverso il serratubi a R nell'estremità esterna sinistra della sezione della barra centrale (Figura 106 e Figura 107).

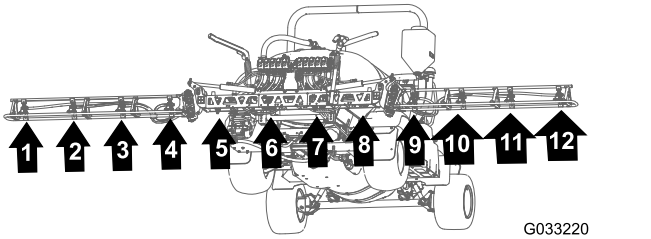

Figura 106

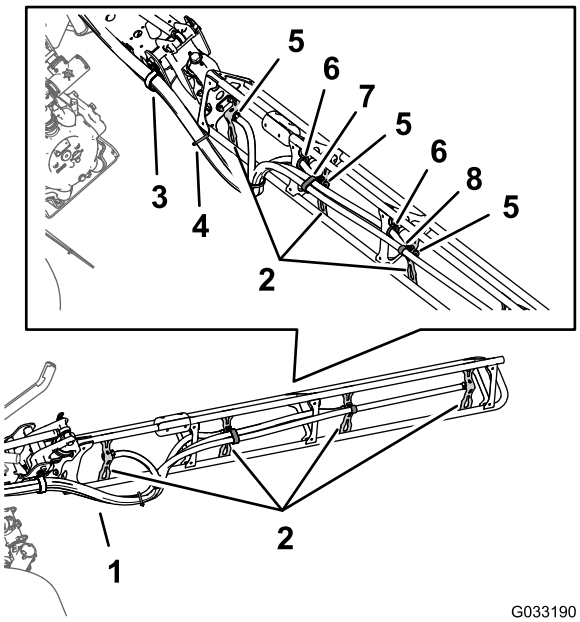

Figura 107

1. Flessibili
2. Supporti dell'ugello
3. Serratubi a R
4. Fascetta per cavi
5. Portagomma dentellato singolo (½")
6. Gommino
7. Serratubi a R doppio
8. Serratubi a R singolo

2. Disponete i flessibili per gli ugelli dell'irroratrice 7, 8, 9 e 10 attraverso il serratubi a R nell'estremità esterna destra della sezione della barra centrale (Figura 106 e Figura 107).
3. Disponete i flessibili di alimentazione da 279 cm e i portagomma dentellati (3/4") lungo la sezione della barra verso gli ugelli dell'irroratrice 1 e 10, come illustrato nella Figura 106 e Figura 107.
4. Disponete i flessibili di alimentazione da 234 cm e i portagomma dentellati (3/4") lungo la sezione della barra verso gli ugelli dell'irroratrice 2 e 9, lungo la sezione della barra, come illustrato nella Figura 106 e Figura 107.
5. Disponete i flessibili di alimentazione da 188 cm e i portagomma dentellati (3/4") lungo la sezione della barra verso gli ugelli dell'irroratrice 4 e 8, come illustrato nella Figura 106 e Figura 107.

   Nota: Disponete i flessibili attraverso i gommini inferiori posteriori nelle staffe del telaio del tubo.
6. Disponete i flessibili di alimentazione da 188 cm e i portagomma dentellati (3/4") lungo la sezione della barra verso gli ugelli dell'irroratrice 4 e 7, come illustrato nella Figura 106 e Figura 107.

   Nota: Disponete i flessibili attraverso i gommini inferiori posteriori nelle staffe del telaio del tubo.
7. Raggruppate i 4 flessibili degli ugelli dell'irroratrice insieme con una fascetta per cavi, come illustrato nella Figura 107.

Montaggio degli ugelli dell'irroratrice nelle sezioni della barra esterna

1. Allineate il tubo di trasferimento sulla sella di un ugello dell'irroratrice (Figura 108) con il foro sul lato del portagomma dentellato singolo (½").

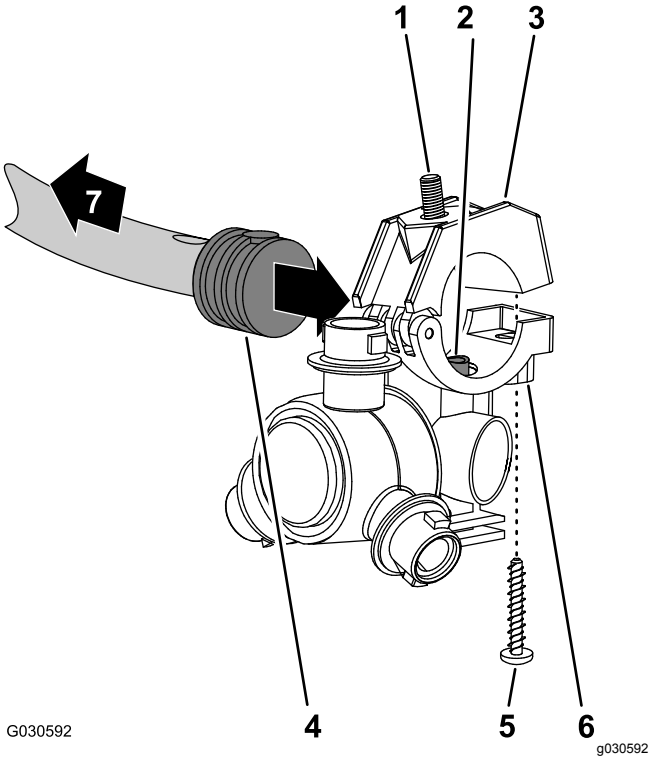

Figura 108

1. Bullone a testa esagonale (5/16" x ¾" - acciaio inox)
2. Tubo di trasferimento
3. Metà superiore della fascetta
4. Portagomma dentellato singolo (½")
5. Vite in acciaio inox (n. 12 x 1¼")
6. Corpo degli ugelli dell'irroratrice
7. Verso la sezione della barra

2. Chiudete la metà superiore della fascetta attorno al portagomma dentellato e fissate la metà della fascetta e il corpo dell'ugello dell'irroratrice (Figura 108) con la vite in acciaio inox (n. 12 x 1¼"); serrate la vite in acciaio inox a 14-18 N·m.

   Nota: Assicuratevi che il bullone a testa esagonale (5/16" x ¾") sia in sede nell'incavo situato nella metà superiore della fascetta quando chiudete la fascetta stessa.
3. Montate gli ugelli dell'irroratrice sulla sezione della barra esterna nel modo seguente:
   - Nelle posizioni degli ugelli 1 e 4, montate l'ugello dell'irroratrice sul relativo supporto (A di Figura 109) con il dado di bloccaggio flangiato (5/16") che avete rimosso nel passaggio 2 di Rimozione degli ugelli

dell'irroratrice dalle sezioni della barra esterna (pagina 47).

- Nelle posizioni degli ugelli 2 e 3, montate l'ugello dell'irroratrice sul relativo supporto (A e B di Figura 109) con il dado di bloccaggio flangiato (5/16") che avete rimosso nel passaggio 2 di Rimozione degli ugelli dell'irroratrice dalle sezioni della barra esterna (pagina 47).

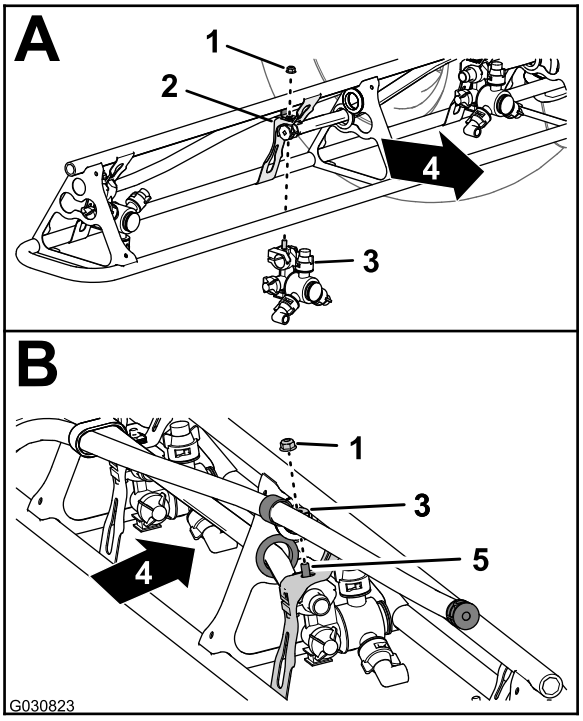

g030823

Figura 109

1. Dado di bloccaggio flangiato (5/16")
2. Attacco ugello
3. Ugello dell'irroratrice
4. Parte posteriore della macchina
5. Bullone a testa esagonale (acciaio inox - 5/16" x ¾")

4. Serrate il dado di bloccaggio flangiato a 1978 - 2542 N·cm.
5. Ripetete i passaggi da 1 a 4 per gli altri ugelli dell'irroratrice per la sezione della barra.
6. Ripetete i passaggi da 1 a 5 sulla sezione della barra esterna sull'altro lato della macchina.

22

Montaggio del cablaggio preassemblato posteriore sulla macchina

Parti necessarie per questa operazione:

1	Cablaggio posteriore
3	Fascetta per cavi

Disposizione del cablaggio preassemblato lungo il tubo del telaio

1. Individuate la diramazione da 165 cm (65") e la diramazione di 203 cm (80") del nuovo cablaggio elettrico (Figura 110).

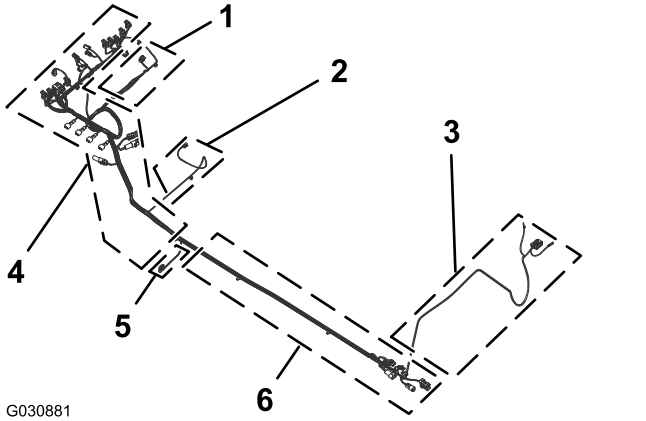

g030881

Figura 110

1. Diramazione di 81 cm del cablaggio preassemblato - **flussometro e valvola dell'agitatore**
2. Diramazione di 86 cm del cablaggio preassemblato - **solenoide della pompa di irrorazione**
3. Diramazione di 165 cm del cablaggio preassemblato - terminali ad anello e fusibile (non contrassegnato)
4. Diramazione di 203 cm del cablaggio preassemblato - **ASC10**, solenoidi del cilindro di sollevamento, **valvole degli ugelli** da 1 a 10
5. Diramazione di 33 cm del cablaggio preassemblato - sensore di velocità
6. Diramazione di 170 cm del cablaggio preassemblato - connettori dell'interfaccia del cablaggio anteriore

2. Disponete la diramazione di 165 cm e la diramazione di 203 cm del nuovo cablaggio elettrico tra il supporto delle 10 valvole dell'irroratrice e il supporto destro per il supporto del collettore (Figura 111).

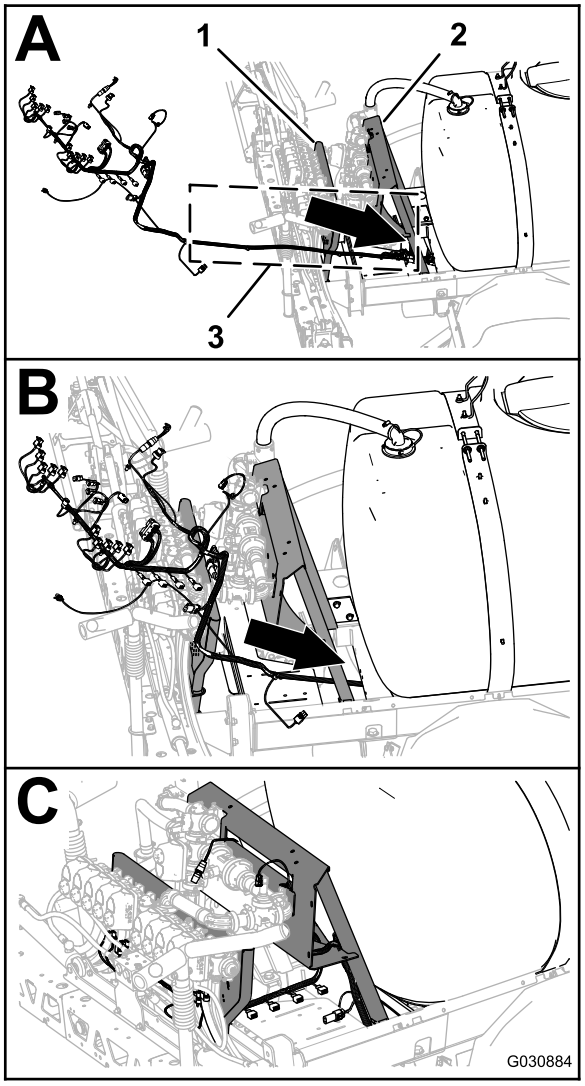

g030884

Figura 111

1. Supporto della valvola (10 valvole dell'irroratrice)
2. Supporto del collettore
3. Diramazioni di 165 cm e 203 cm (cablaggio elettrico)

3. Disponete la diramazione di 165 cm e la diramazione di 203 cm del cablaggio elettrico in avanti, lungo il tubo del telaio di destra (Figura 112).

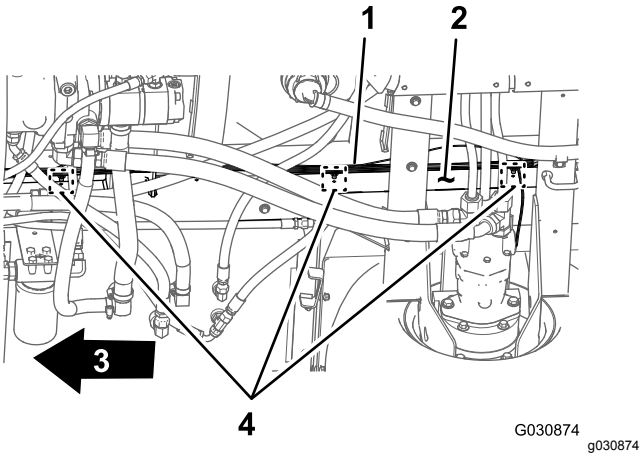

g030874

Figura 112

1. Cablaggio preassemblato posteriore - diramazione da 203 cm
2. Tubo del telaio di destra
3. Parte anteriore della macchina
4. Ancoraggi ad alette e posizioni delle fascette per cavi

4. Inserite gli ancoraggi ad alette della diramazione di 203 cm (80") del cablaggio preassemblato posteriore nei fori nel tubo del telaio di destra (Figura 112) dove sono stati rimossi gli ancoraggi ad alette del vecchio cablaggio posteriore; fate riferimento al passaggio 3 in Scollegamento del cablaggio anteriore e posteriore (pagina 20).

Collegamento del cablaggio anteriore e posteriore

Nota: Utilizzate un paranco durante il collegamento del cablaggio preassemblato anteriore e posteriore.

1. Da sotto la macchina, lungo il tubo del telaio di destra, individuate i connettori elettrici per il cablaggio preassemblato anteriore e posteriore della macchina (Figura 113).

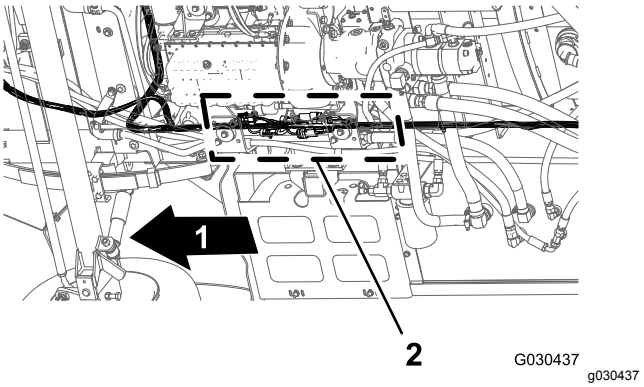

g030437

Figura 113

1. Parte anteriore della macchina
2. Interfacce dei connettori (cablaggio anteriore e posteriore)

Nota: Non utilizzerete il connettore a 3 prese del cablaggio anteriore (Figura 114).

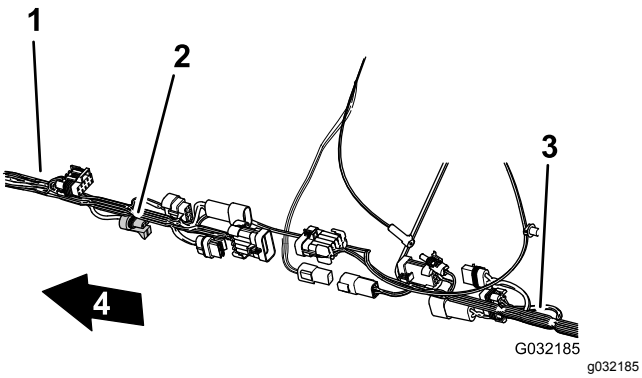

Figura 114

1. Cablaggio anteriore
2. Connettore a 3 prese - **non utilizzato** (flussometro - cablaggio anteriore)
3. Cablaggio posteriore
4. Parte anteriore della macchina

2. Collegate il connettore a 10 prese del cablaggio anteriore per l'interconnessione del cablaggio dell'irroratrice al connettore a 10 pin del cablaggio posteriore per l'interconnessione del cablaggio dell'irroratrice (Figura 115).

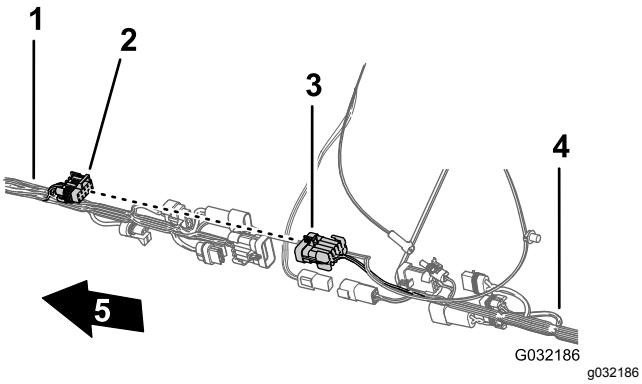

Figura 115

1. Cablaggio anteriore
2. Connettore a 10 prese - interconnessione irroratrice-cablaggio (cablaggio anteriore)
3. Connettore a 10 pin - interconnessione irroratrice-cablaggio (cablaggio posteriore)
4. Cablaggio posteriore
5. Parte anteriore della macchina

3. Collegate il connettore a 8 pin del cablaggio anteriore per l'interconnessione del cablaggio dell'irroratrice al connettore a 8 prese del cablaggio posteriore per l'interruttore del volume (Figura 116).

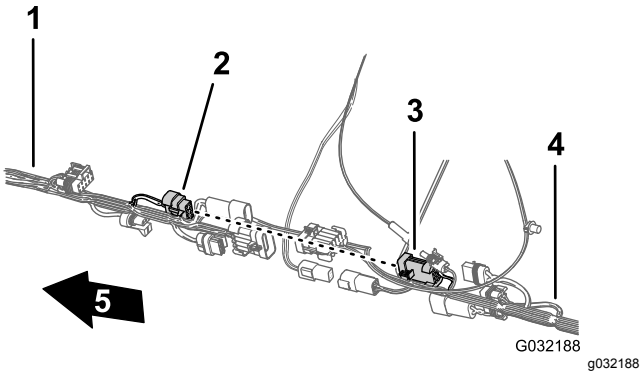

Figura 116

1. Cablaggio anteriore
2. Connettore a 8 pin - interconnessione irroratrice-cablaggio (cablaggio anteriore)
3. Connettore a 8 prese - interruttore del volume (cablaggio posteriore)
4. Cablaggio posteriore
5. Parte anteriore della macchina

4. Collegate il connettore a 2 pin del cablaggio anteriore per la pompa di lavaggio al connettore a 2 prese del cablaggio posteriore per la pompa di lavaggio (Figura 117).

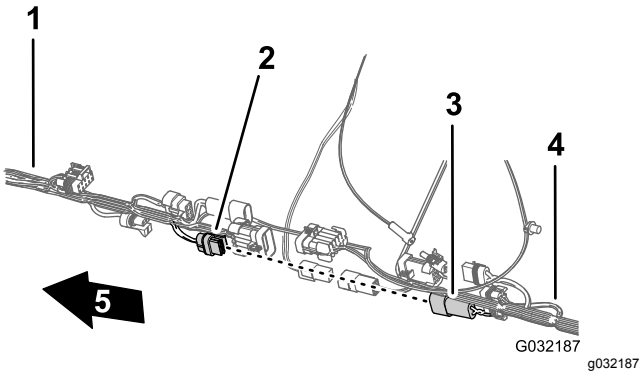

Figura 117

1. Cablaggio anteriore
2. Connettore a 2 prese - pompa di lavaggio (cablaggio posteriore)
3. Connettore a 2 pin - pompa di lavaggio (cablaggio anteriore)
4. Cablaggio posteriore
5. Parte anteriore della macchina

5. Collegate il connettore a 2 pin del cablaggio anteriore per l'alimentazione dell'avvolgitubo nel connettore a 2 prese del cablaggio preassemblato posteriore per l'alimentazione dell'avvolgitubo (Figura 118).

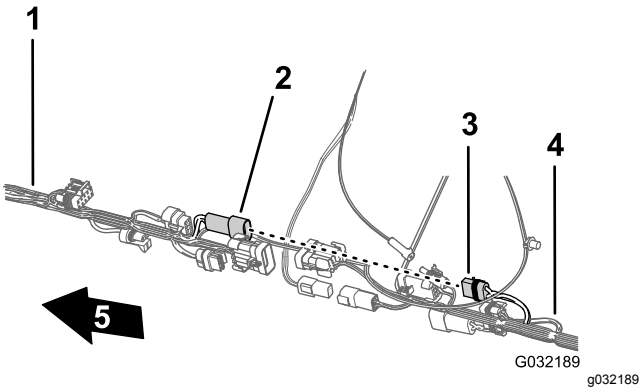

Figura 118

1. Cablaggio anteriore
2. Connettore a 2 pin - avvolgitubo (cablaggio anteriore)
3. Connettore a 2 prese - avvolgitubo (cablaggio posteriore)
4. Cablaggio posteriore
5. Parte anteriore della macchina

6. Collegate il connettore a 10 pin del cablaggio anteriore per l'interconnessione del cablaggio dell'irroratrice al connettore a 10 prese del cablaggio posteriore per l'interconnessione del cablaggio dell'irroratrice (Figura 119).

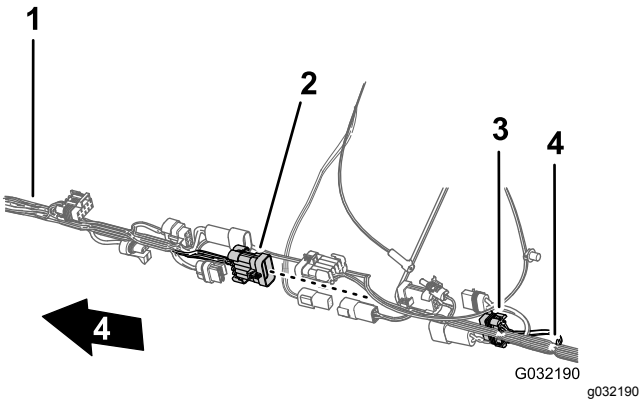

Figura 119

1. Cablaggio anteriore
2. Connettore a 10 pin - interconnessione irroratrice-cablaggio (cablaggio anteriore)
3. Connettore a 10 prese - interconnessione irroratrice-cablaggio (cablaggio posteriore)
4. Cablaggio posteriore
5. Parte anteriore della macchina

7. Per facilitare il collegamento del cablaggio elettrico di navigazione e del cablaggio dati, assicuratevi che il connettore a 1 presa del cablaggio preassemblato posteriore e il connettore a 4 prese del cablaggio preassemblato posteriore siano allineati alla parte superiore del cablaggio (Figura 120).

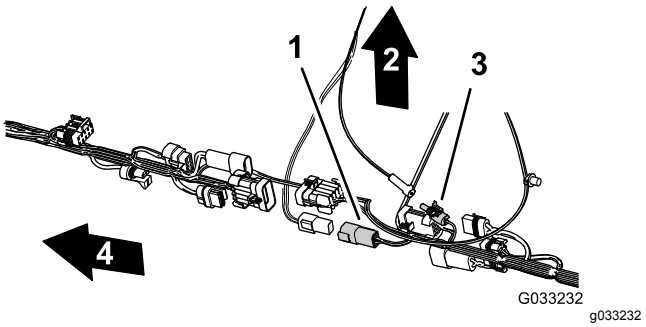

Figura 120

1. Connettore a 4 prese (cablaggio preassemblato posteriore)
2. Parte superiore della macchina
3. Connettore a 1 prese (cablaggio preassemblato posteriore)
4. Parte anteriore della macchina

Disposizione del tubo di rilevamento della pressione per il manometro del cruscotto lungo il cablaggio preassemblato posteriore

1. Disponete il tubo di rilevamento della pressione per il manometro del cruscotto lungo il cablaggio preassemblato posteriore della macchina (Figura 121).

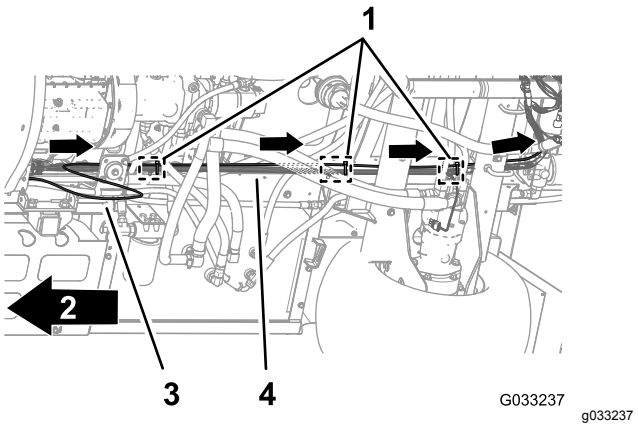

Figura 121

1. Fascette per cavi (3 ancoraggi ad alette - punti di ancoraggio del telaio)
2. Parte anteriore della macchina
3. Tubo di rilevamento della pressione
4. Cablaggio posteriore

2. Fissate il tubo di rilevamento della pressione al cablaggio preassemblato posteriore con 3 fascette per cavi adiacenti ai 3 ancoraggi ad alette sui punti di ancoraggio del telaio del cablaggio preassemblato posteriore (Figura 121).

Importante: **Non schiacciate o piegate il tubo di rilevamento della pressione; serrate le fascette per cavi solo quanto basta per supportare il tubo.**

23

Montaggio del modulo di controllo del motore e della staffa di montaggio (solo macchine con motore a benzina)

Non occorrono parti

Procedura

1. Allineate i fori della staffa di montaggio del modulo di controllo del motore con il foro nella staffa di supporto del motore e del vano accessorio del motore (Figura 122).

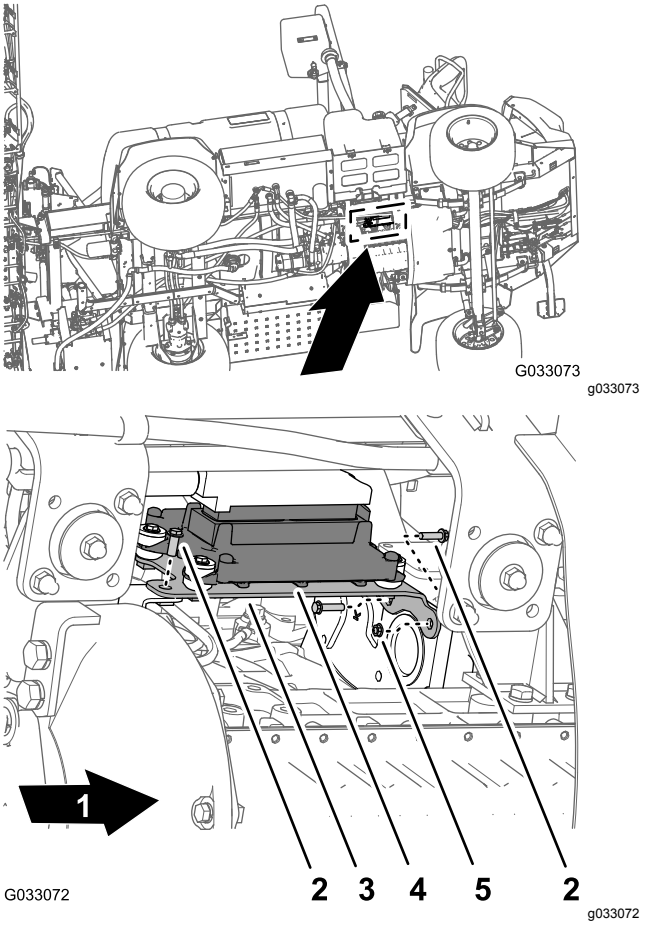

Figura 122

1. Parte anteriore della macchina
2. Bullone a testa flangiata
3. Staffa di montaggio
4. Modulo di controllo del motore
5. Dado flangiato

2. Montate la staffa di montaggio sul motore con i 3 bulloni a testa flangiata e un dado flangiato che avete rimosso al passaggio 1 di 8 Rimozione del modulo di controllo del motore e della staffa di montaggio (solo per macchine con motore a benzina) (pagina 17); serrate i bulloni e i dadi a mano.

24

Montaggio della copertura del carrello

Non occorrono parti

Procedura

1. Allineate la copertura del carrello al telaio inferiore della macchina (Figura 123).

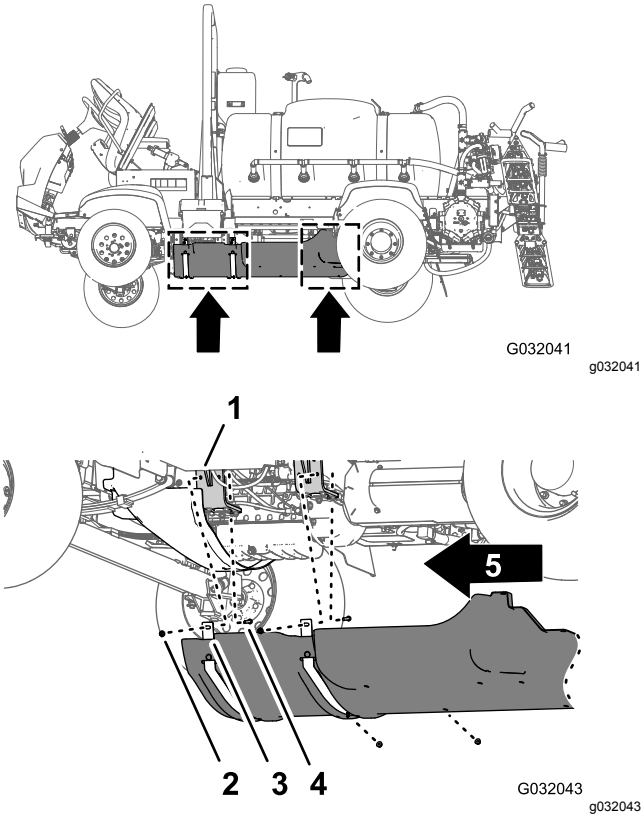

Figura 123

1. Copertura del carrello
2. Bulloni a testa flangiata (5/16" x 7/8")
3. Rondelle (5/16")
4. Dadi di bloccaggio flangiati (5/16")
5. Parte anteriore della macchina

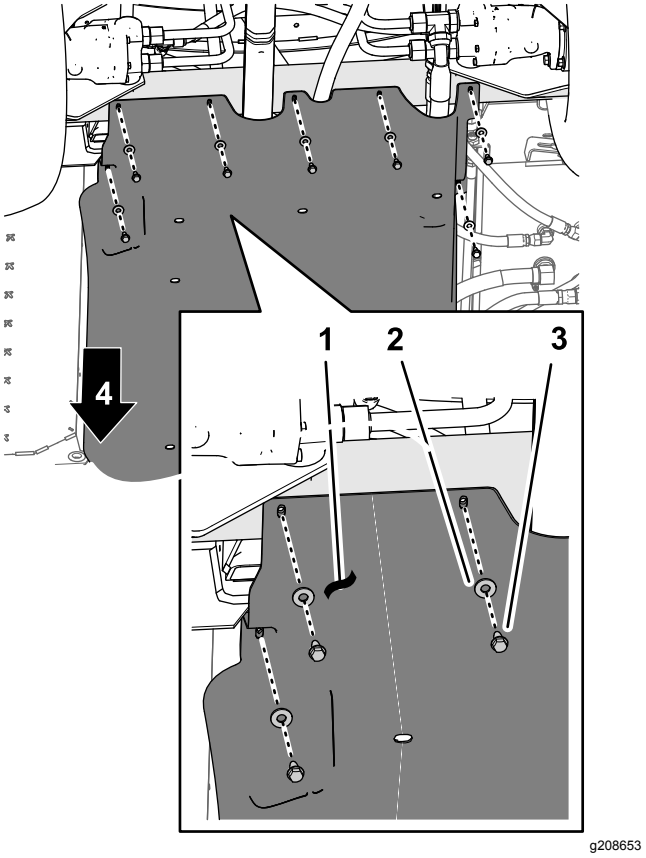

Figura 124

1. Copertura del carrello
2. Rondelle (5/16")
3. Bulloni a testa flangiata (5/16" x 7/8")
4. Parte anteriore della macchina

2. Infilate le cinghie di supporto della copertura del carrello sopra i bulloni e i bulloni a testa tonda nelle staffe di supporto del motore della macchina (Figura 123).
3. Montate la copertura del carrello sulle staffe di supporto del motore e i bulloni (Figura 123) con i 4 dadi di bloccaggio flangiati (5/16") che avete rimosso al passaggio 2 della sezione 7 Rimozione della copertura del carrello (pagina 16).
4. Allineate i fori nella parte posteriore della copertura del carrello con i fori sul telaio (Figura 124).
5. Montate la parte posteriore della copertura del carrello sul telaio con i 7 bulloni a testa flangiata (5/16" x 7/8") e le 7 rondelle (5/16") che avete rimosso al passaggio 1 di 7 Rimozione della copertura del carrello (pagina 16) (Figura 124).
6. Serrate i dadi e i bulloni a una coppia di 1129–1.582 N·cm.

25

Collegamento del cablaggio preassemblato posteriore

Non occorrono parti

Posa del cablaggio preassemblato nel supporto del collettore

1. Disponete la diramazione di 203 cm del cablaggio preassemblato all'interno del montante di supporto per il supporto della

valvola e indietro verso il supporto a 10 valvole, come illustrato nella Figura 125.

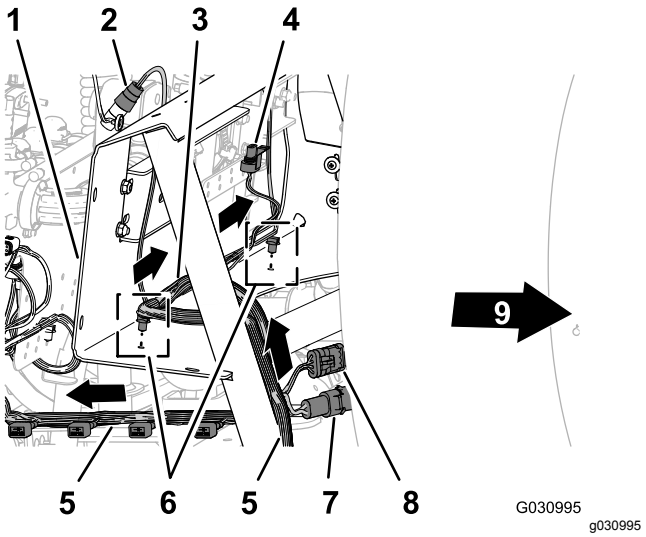

Figura 125

1. Supporto del collettore
2. Connettore a 3 prese (flussometro)
3. Diramazione di 81 cm del cablaggio preassemblato - flussometro e valvola dell'agitatore
4. Connettore elettrico (valvola dell'agitatore)
5. Diramazione di 203 cm (80") del cablaggio preassemblato - ASC10, solenoidi del cilindro di sollevamento, valvole degli ugelli da 1 a 10
6. Ancoraggi ad alette
7. Connettore a 2 pin (alimentazione dell'avvolgitubo)
8. Connettore a 3 prese (avvolgitubo)
9. Parte anteriore della macchina

2. Disponete la diramazione di 81 cm del cablaggio preassemblato per il flussometro e la valvola dell'agitatore sulla parte anteriore del supporto del collettore (Figura 125).
3. Inserite gli ancoraggi ad alette della diramazione di 81 cm del cablaggio preassemblato nei fori della flangia inferiore del supporto del collettore (Figura 125).

Posa del cablaggio preassemblato nel supporto a 10 valvole

1. Disponete la diramazione di 203 cm del cablaggio preassemblato sulla parte posteriore del supporto a 10 valvole con i 10 connettori per le valvole degli ugelli indietro e sotto le valvole (Figura 126).

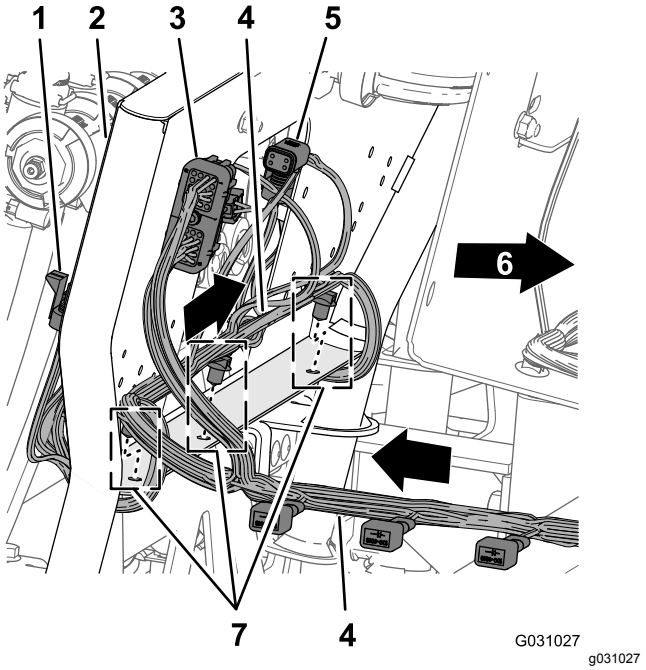

Figura 126

1. Connettore a 3 prese (valvola dell'ugello posizione 10)
2. Supporto a 10 valvole
3. Connettore a 40 prese (ASC 10)
4. Diramazione di 203 cm (80") del cablaggio preassemblato - ASC10, solenoidi del cilindro di sollevamento, valvole degli ugelli da 1 a 10
5. Connettore a 4 prese (ad ASC 10)
6. Parte anteriore della macchina
7. Ancoraggi ad alette

2. Inserite gli ancoraggi ad alette della diramazione di 203 cm cm del cablaggio preassemblato nei fori della flangia inferiore del supporto a 10 valvole (Figura 126).

Posa del cablaggio preassemblato per la pompa dell'irroratrice

1. Disponete la diramazione da 86 cm (34") del cablaggio preassemblato per il solenoide della pompa di irrorazione sopra la parte superiore del profilato del telaio dell'irroratrice e verso il basso verso il solenoide della pompa dell'irroratrice (Figura 127).

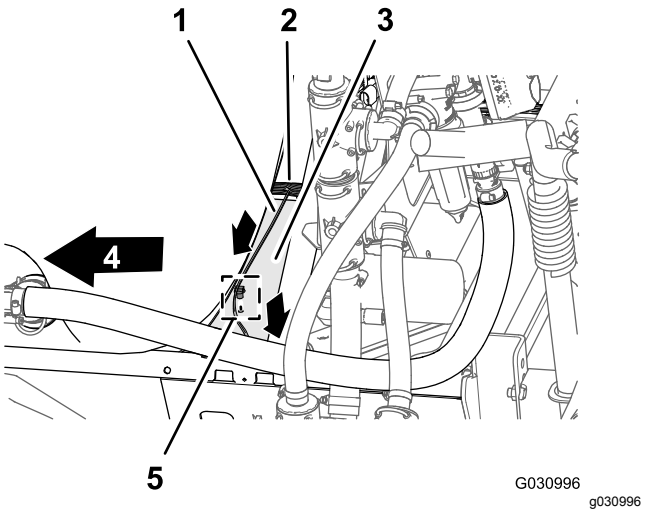

Figura 127

1. Diramazione di 86 cm (34") del cablaggio preassemblato - solenoide della pompa dell'irroratrice
2. Diramazione di 203 cm (80") del cablaggio preassemblato - ASC10, solenoidi del cilindro di sollevamento, valvole degli ugelli da 1 a 10
3. Canale (telaio irroratrice)
4. Parte anteriore della macchina
5. Ancoraggio ad alette

2. Inserite l'ancoraggio ad alette della diramazione da 86 cm del cablaggio preassemblato nel foro del profilato del telaio dell'irroratrice (Figura 127).

Collegamento del cablaggio preassemblato ai componenti del supporto del collettore

1. Disponete i connettori della diramazione del cablaggio preassemblato di 203 cm (80") indicata come **Flussometro** e **Trasduttore di pressione** dietro al supporto del collettore (Figura 128).

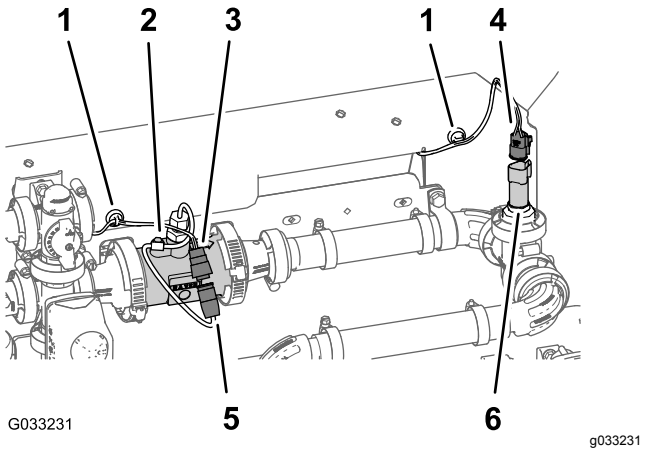

Figura 128

1. Ancoraggio magnetico del cablaggio
2. Flussometro
3. Connettore a 3 prese (cablaggio preassemblato posteriore - indicato come Flussometro)
4. Connettore a 3 prese (cablaggio preassemblato posteriore - indicato come Trasduttore di pressione)
5. Connettore a 3 pin (cablaggio del flussometro)
6. Connettore a 3 pin (trasduttore di pressione)

2. Collegate il connettore a 3 prese della diramazione da 203 cm (80") del cablaggio preassemblato per il flussometro (non etichettato) al connettore a 3 pin del cablaggio del flussometro (Figura 128).
3. Collegate il connettore a 3 prese della diramazione da 203 cm (80") del cablaggio preassemblato per il **Trasduttore di pressione** etichettato al connettore a 3 pin del trasduttore di pressione (Figura 128).
4. Applicate gli ancoraggi magnetici del cablaggio per il flussometro e il trasduttore di pressione sulla superficie del supporto del collettore (Figura 128).
5. Disponete il connettore a 3 pin per il cablaggio della valvola dell'agitatore davanti al supporto del collettore (Figura 129).

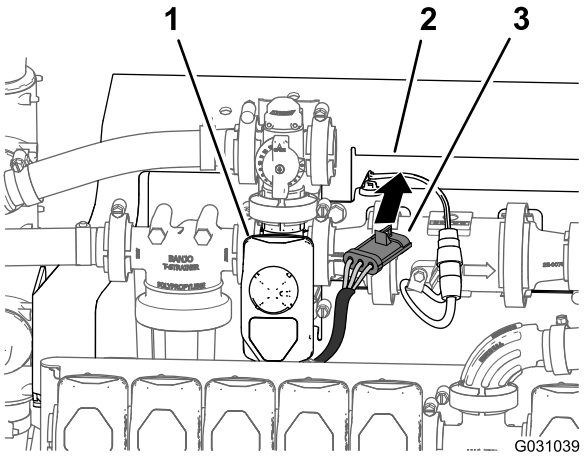

Figura 129

1. Valvola dell'agitatore
2. Supporto del collettore
3. Connettore a 3 prese (cablaggio della valvola dell'agitatore)

6. Collegate il connettore a 3 pin per il cablaggio della valvola dell'agitatore nel connettore a 3 prese della diramazione di 203 cm del cablaggio preassemblato indicata come **valvola dell'agitatore** (Figura 130).

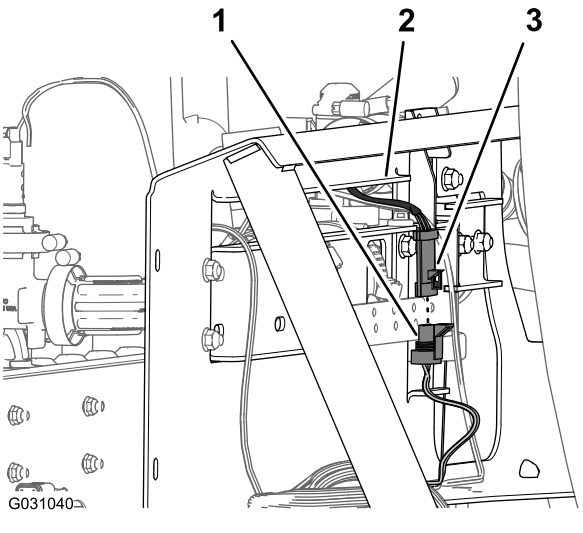

Figura 130

1. Connettore a 3 pin (cablaggio preassemblato posteriore - indicato come Valvola dell'agitatore)
2. Supporto del collettore
3. Connettore a 3 prese (cablaggio della valvola dell'agitatore)

Collegamento del cablaggio preassemblato ai solenoidi del collettore del cilindro di sollevamento

1. Nella parte inferiore del collettore del cilindro di sollevamento, collegate il connettore a 2 prese del cablaggio preassemblato posteriore indicato come **Attivazione solenoide** al connettore a 2 pin per l'attivazione del solenoide (Figura 131 e Figura 132).

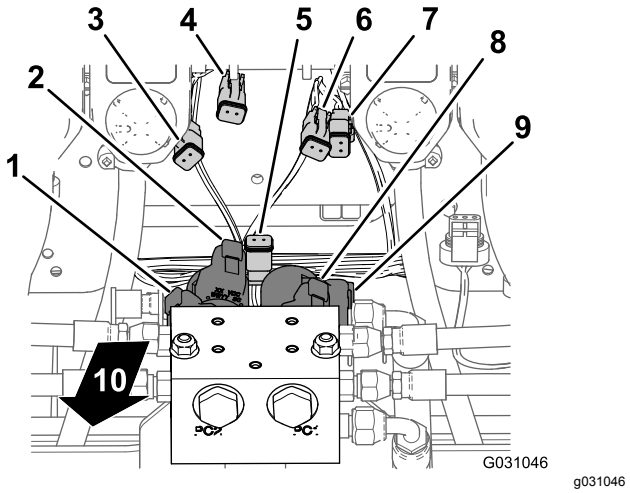

Figura 131

1. Connettore a 2 pin - solenoide in basso a sinistra (collettore del cilindro di sollevamento)
2. Connettore a 2 pin - solenoide in alto a sinistra (collettore del cilindro di sollevamento)
3. Connettore a 2 prese - In basso a sinistra (connettore del cablaggio principale)
4. Connettore a 2 prese - In alto a sinistra (connettore del cablaggio principale)
5. Connettore a 2 prese - Attivazione solenoide (connettore del cablaggio principale)
6. Connettore a 2 prese - In alto a destra (connettore del cablaggio principale)
7. Connettore a 2 prese - In alto a destra (connettore del cablaggio principale)
8. Connettore a 2 pin - solenoide in alto a destra (collettore del cilindro di sollevamento)
9. Connettore a 2 pin - solenoide in basso a destra (collettore del cilindro di sollevamento)
10. Parte posteriore della macchina

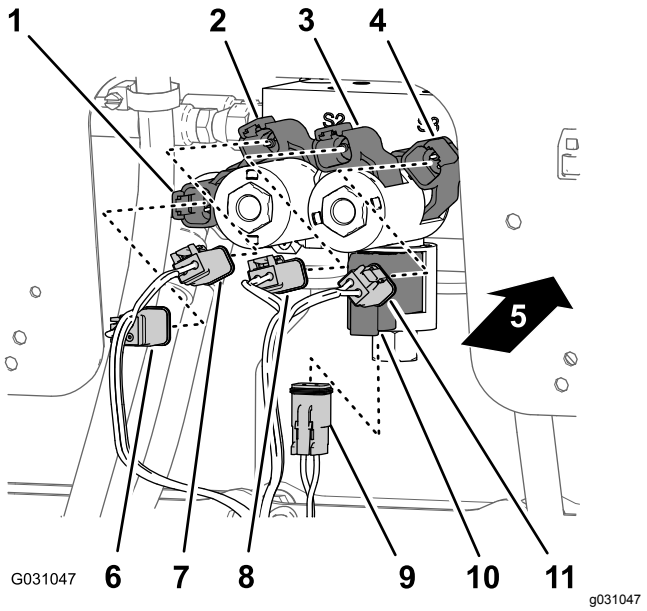

Figura 132

1. Connettore a 2 pin - solenoide in basso a destra (collettore del cilindro di sollevamento)
2. Connettore a 2 pin - solenoide in alto a destra (collettore del cilindro di sollevamento)
3. Connettore a 2 pin - solenoide in alto a sinistra (collettore del cilindro di sollevamento)
4. Connettore a 2 pin - solenoide in basso a sinistra (collettore del cilindro di sollevamento)
5. Parte posteriore della macchina
6. Connettore a 2 prese - In basso a destra (connettore del cablaggio principale)
7. Connettore a 2 prese - In alto a destra (connettore del cablaggio principale)
8. Connettore a 2 prese - In alto a sinistra (connettore del cablaggio principale)
9. Connettore a 2 prese - Attivazione solenoide (connettore del cablaggio principale)
10. Connettore a 2 pin - attivazione solenoide (collettore del cilindro di sollevamento)
11. Connettore a 2 prese - In basso a sinistra (connettore del cablaggio principale)

2. Nel solenoide inferiore destro, collegate il connettore a 2 prese del cablaggio preassemblato posteriore indicato come **In basso a destra** al connettore a 2 pin per il solenoide in basso a destra (Figura 131 e Figura 132).
3. Nel solenoide superiore destro, collegate il connettore a 2 prese del cablaggio preassemblato posteriore indicato come **In alto a destra** al connettore a 2 pin per il solenoide in alto a destra (Figura 131 e Figura 132).
4. Nel solenoide inferiore sinistro, collegate il connettore a 2 prese del cablaggio preassemblato posteriore indicato come **In basso a sinistra** al connettore a 2 pin per il solenoide in basso a sinistra (Figura 131 e Figura 132).
5. Nel solenoide superiore sinistro, collegate il connettore a 2 prese del cablaggio preassemblato posteriore indicato come **In alto a sinistra** al connettore a 2 pin per il solenoide in alto a sinistra.

Collegamento del cablaggio preassemblato alle valvole dell'irroratrice

1. Disponete i connettori a 3 prese della diramazione di 203 cm del cablaggio preassemblato indicata da **Valvola ugello 1** a **Valvola ugello 5** dietro al supporto a 10 valvole e sotto le valvole degli ugelli da 1 a 5 (Figura 133).

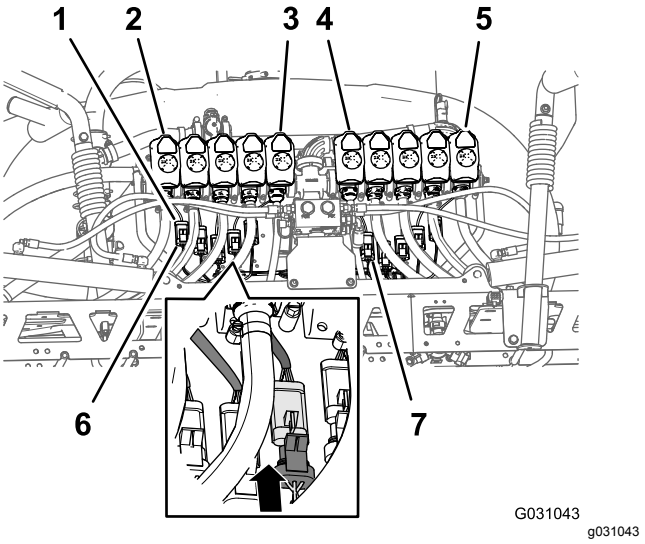

Figura 133

1. Connettore a 3 pin (cablaggio della valvola dell'ugello)
2. Valvola dell'ugello 1
3. Valvola dell'ugello 5
4. Valvola dell'ugello 6
5. Valvola dell'ugello 10
6. Connettore della presa a 3 pin (cablaggio preassemblato posteriore - indicato come Ugello 1)
7. Connettore della presa a 3 pin (cablaggio preassemblato posteriore - indicato come Ugello 6)

2. Disponete i connettori a 3 prese della diramazione di 203 cm (80") del cablaggio preassemblato indicata da **Valvola ugello 6** a **Valvola ugello 10** dietro al supporto a 10 valvole e sotto le valvole degli ugelli da 6 a 10 (Figura 133).
3. Collegate il connettore a prese a 3 pin del cablaggio preassemblato posteriore indicato

come **Ugello 1** al connettore a 3 pin del cablaggio per la valvola dell'ugello 1 (Figura 133).

Importante: **È importante che colleghiate ciascun connettore della presa a 3 pin contrassegnato del cablaggio preassemblato posteriore al connettore a 3 pin corretto in ciascuna posizione delle valvole degli ugelli.**

4. Ripetete il passaggio 3 nelle posizioni delle valvole degli ugelli da 2 a 10 (Figura 133).

Collegamento del cablaggio preassemblato alla pompa dell'irroratrice e al sensore di velocità

1. Nella parte posteriore della macchina (all'interno della pompa dell'irroratrice), collegate il connettore a 2 prese indicato come **Solenoide della pompa di irrorazione** della diramazione di 86 cm (34") del cablaggio preassemblato al connettore a 2 pin del relè della pompa (Figura 134).

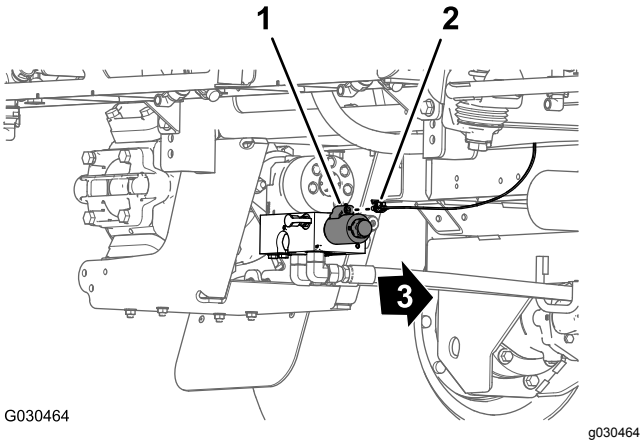

Figura 134

1. Connettore a 2 pin (relè della pompa)
2. Connettore a 2 prese - Diramazione di 86 cm del cablaggio preassemblato
3. Parte anteriore della macchina

2. Nella parte posteriore della macchina (tra il tubo del telaio di destra e il parafango di destra), collegate il connettore a 3 pin del cablaggio del sensore di velocità nel motore idraulico della trazione di destra al connettore a 3 prese (non contrassegnato) del cablaggio principale posteriore (Figura 135).

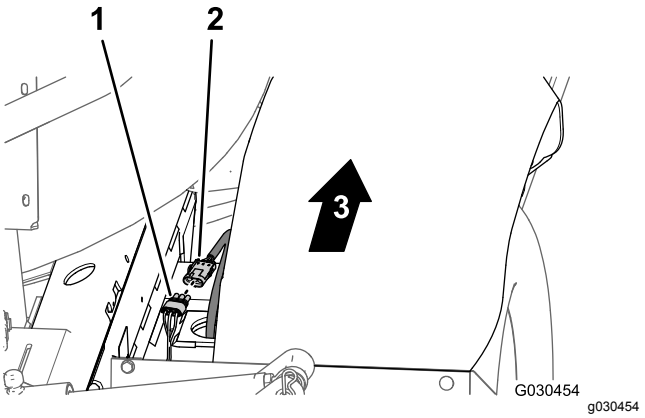

Figura 135

1. Connettore a 3 prese (cablaggio principale posteriore)
2. Connettore a 3 pin (cablaggio del motore idraulico)
3. Parte anteriore della macchina

Posa del cablaggio preassemblato attraverso il vano motore

1. Disponete la diramazione di 165 cm del cablaggio preassemblato verso l'alto e nella parte posteriore del vano motore, lungo il supporto destro della copertura del motore, davanti al condotto che collega il filtro dell'aria al motore (Figura 136).

   Nota: Fisserete la diramazione di 165 cm del cablaggio preassemblato posteriore al passaggio Disposizione del cablaggio elettrico di navigazione alla batteria (pagina 76).

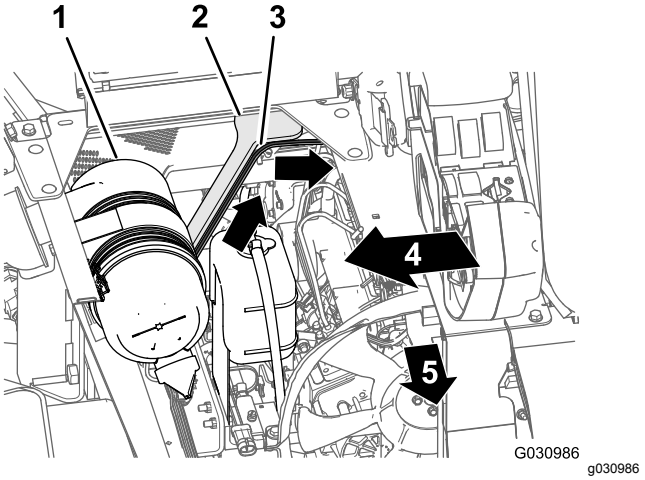

Figura 136

1. Filtro dell'aria (motore)
2. Supporto della copertura del motore (destra)
3. Diramazione di 165 cm (cablaggio preassemblato posteriore)
4. Lato destro della macchina
5. Parte anteriore della macchina

2. Disponete la diramazione di 165 cm del cablaggio preassemblato sull'angolo della cassetta del sedile e verso il basso, lungo il supporto sinistro della copertura del motore (Figura 137).

   Nota: Fisserete la diramazione di 165 cm del cablaggio preassemblato posteriore al passaggio Disposizione del cablaggio elettrico di navigazione alla batteria (pagina 76).

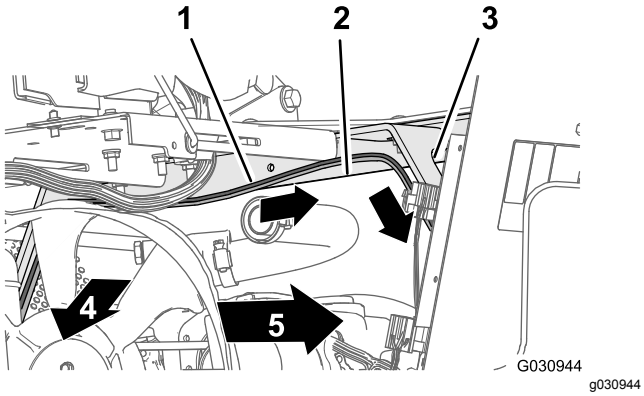

Figura 137

1. Diramazione di 165 cm (cablaggio preassemblato posteriore)
2. Angolo della cassetta del sedile
3. Supporto della copertura del motore (sinistra)
4. Parte anteriore della macchina
5. Lato sinistro della macchina

3. Disponete la diramazione di 165 cm del cablaggio preassemblato verso il basso, lungo il supporto sinistro della copertura del motore e sotto il tubo del telaio sinistro (Figura 138).

   Nota: Fisserete la diramazione di 165 cm del cablaggio preassemblato posteriore al passaggio Disposizione del cablaggio elettrico di navigazione alla batteria (pagina 76).

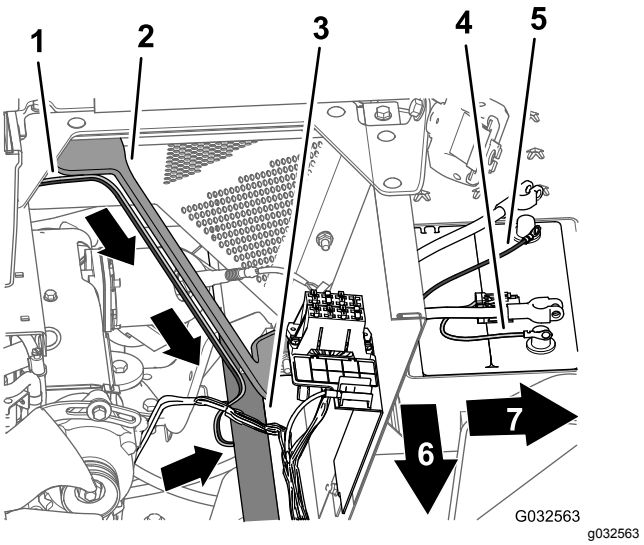

Figura 138

1. Diramazione di 165 cm (cablaggio preassemblato posteriore)
2. Supporto della copertura del motore (sinistra)
3. Tubo del telaio di sinistra
4. Terminale positivo (filo rosso) - Diramazione di 165 cm (65") (cablaggio preassemblato posteriore)
5. Terminale negativo (filo nero) - Diramazione di 165 cm (65") (cablaggio preassemblato posteriore)
6. Parte anteriore della macchina
7. Lato sinistro della macchina

4. Disponete il fusibile da 50 A e i terminali ad anello positivo e negativo della diramazione di 165 cm (65") del cablaggio preassemblato sulla parte superiore della batteria (Figura 138).

   Nota: Completerete l'installazione dei terminali ad anello in Montaggio del cablaggio posteriore e del cablaggio elettrico di navigazione ai cavi della batteria (pagina 79).

26

Collegamento del tubo di rilevamento della pressione per il manometro del cruscotto

Non occorrono parti

Collegamento del tubo di rilevamento della pressione per il manometro del cruscotto

Macchine senza kit avvolgitubo opzionale

1. Allineate l'estremità del tubo di rilevamento della pressione (in plastica) per il manometro del cruscotto al collare di sicurezza per l'accoppiatore del tubo (Figura 139).

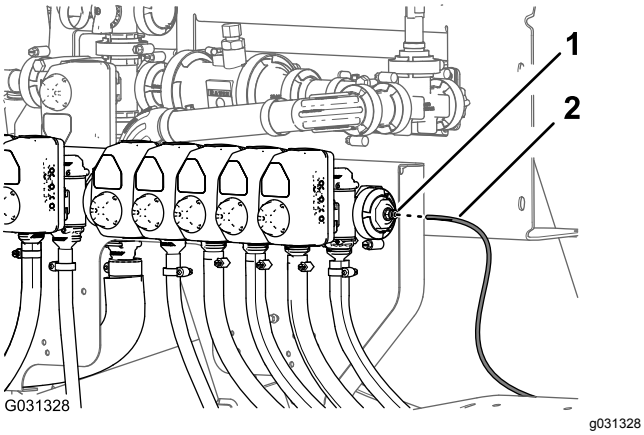

Figura 139

1. Collare di sicurezza (accoppiatore del tubo)
2. Tubo di rilevamento della pressione (manometro del cruscotto)

2. Inserite il tubo di rilevamento nel collare di sicurezza fino a quando non è completamente in sede (Figura 139).

Collegamento del tubo di rilevamento della pressione

Kit pistola di irrorazione opzionale o kit avvolgitubo orientabile opzionale

1. Allineate l'estremità del tubo di rilevamento della pressione (in plastica) per il manometro del cruscotto al collare di sicurezza per l'accoppiatore del tubo (Figura 140 e Figura 141).

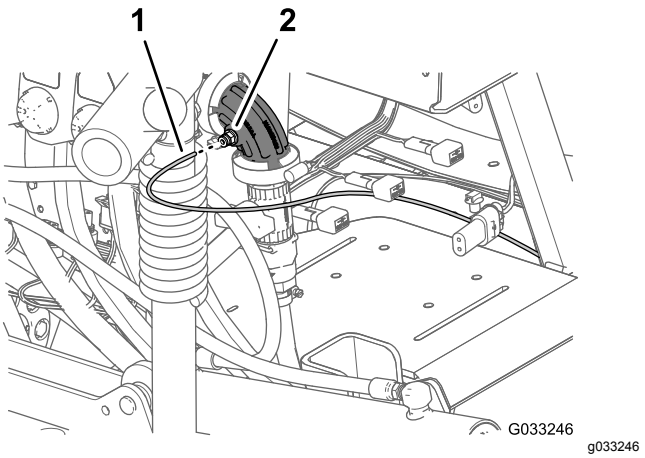

Figura 140

Kit pistola a spruzzo opzionale

1. Tubo di rilevamento della pressione (manometro del cruscotto)
2. Accoppiatore per tubo (gomito a 90° – valvola dell'ugello 10)

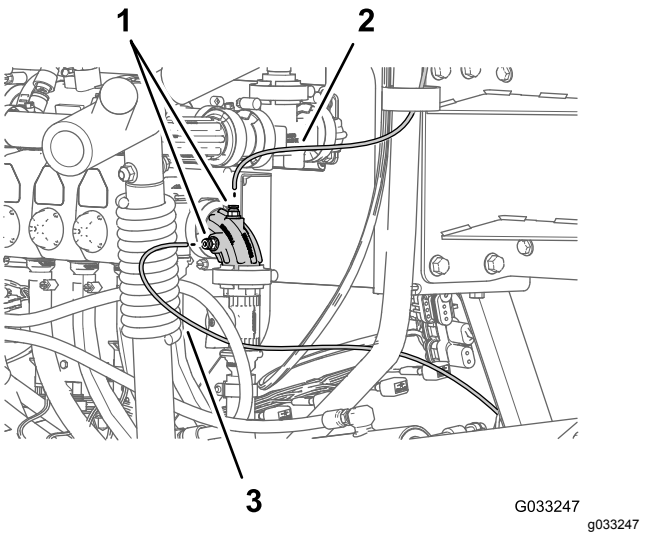

Figura 141

Kit avvolgitubo girevole opzionale

1. Tubo di rilevamento della pressione (manometro dell'avvolgitubo girevole)
2. Accoppiatori per tubi (gomito a 90° – valvola dell'ugello 10)
3. Tubo di rilevamento della pressione (manometro del cruscotto)

2. Inserite il tubo di rilevamento nel collare di bloccaggio fino a quando il tubo non è completamente in sede (Figura 140 e Figura 141).

27

Montaggio del ricevitore di navigazione

Parti necessarie per questa operazione:

1	Ricevitore di navigazione - Kit impianto di irrorazione di precisione GeoLink (Modello 41623)
1	Supporto del ricevitore
2	Bullone a U
1	Staffa dell'antenna RTK (kit modem di correzione CDMA RTK o kit modem di correzione GSM RTK opzionali)
4	Dado di bloccaggio flangiato (3/8")
3	Bullone a testa esagonale (5 x 16 mm)
3	Rondella (5 mm)
1	Antenna cellulare (kit modem di correzione CDMA RTK o kit modem di correzione GSM RTK opzionali)
1	Cavo coassiale (kit modem di correzione CDMA RTK o kit modem di correzione GSM RTK opzionali)
1	Etichetta del numero di serie (parte del kit impianto di irrorazione di precisione GeoLink X25 o X30)

Montaggio del ricevitore di navigazione sulla macchina

1. Allineate l'intaglio che si trova al centro del supporto del ricevitore con la saldatura nella linea centrale del tubo del ROPS (Figura 142).

   Nota: Assicuratevi che la flangia maggiore con 2 fori sia dietro al tubo del ROPS e che quella minore con 1 foro sia davanti.

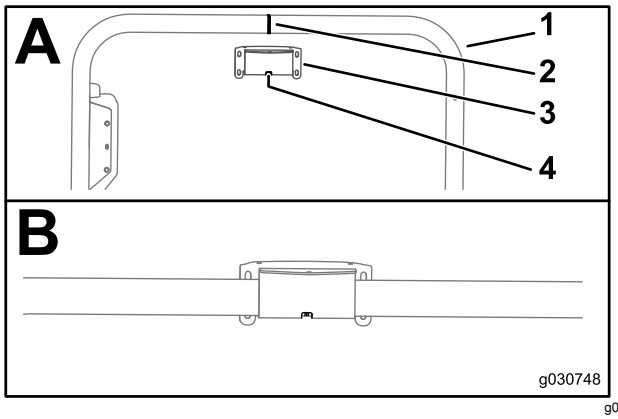

g030748

Figura 142

1. Tubo del ROPS
2. Saldatura (tubo del ROPS)
3. Supporto del ricevitore
4. Intaglio

2. Montate il supporto del ricevitore sul tubo del ROPS nel modo seguente:
   - Se la vostra macchina è configurata con il sistema di navigazione satellitare (GNSS) con sistema WAAS (Wide Area Augmentation System), montate il supporto del ricevitore sul tubo del ROPS (Figura 143) con i 2 bulloni a U e 4 dadi di bloccaggio flangiati (3/8").

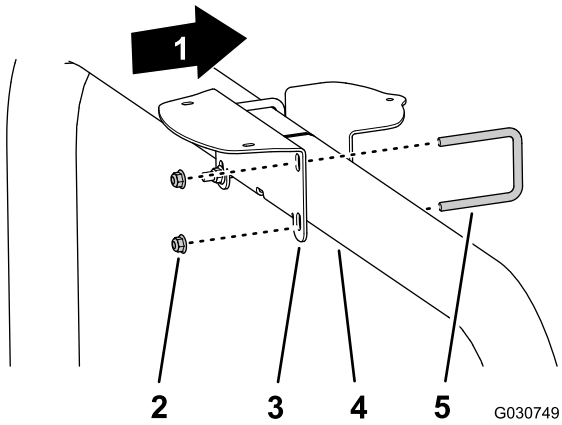

g030749

Figura 143

1. Parte anteriore della macchina
2. Dadi di bloccaggio flangiati (3/8")
3. Supporto del ricevitore
4. Tubo del ROPS
5. Bullone a U

   - Se la vostra macchina è dotata del kit modem di correzione GNSS e CDMA o GSM RTK, montate il supporto del ricevitore e la staffa dell'antenna RTK sul tubo del ROPS (Figura 144) con i 2 bulloni a U e 4 dadi di bloccaggio flangiati (3/8").

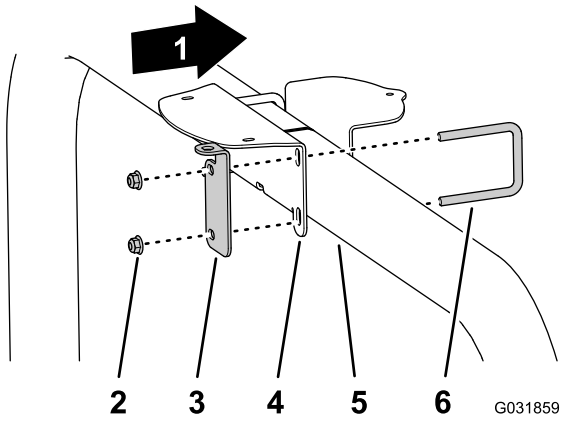

g031859

Figura 144

1. Parte anteriore della macchina
2. Dadi di bloccaggio flangiati (3/8")
3. Staffa dell'antenna RTK
4. Supporto del ricevitore
5. Tubo del ROPS
6. Bullone a U

3. Serrate i dadi a una coppia di 37–45 N·m.
4. Allineate i 3 filetti alla base del ricevitore di navigazione con i 3 fori nel supporto del ricevitore (Figura 145).

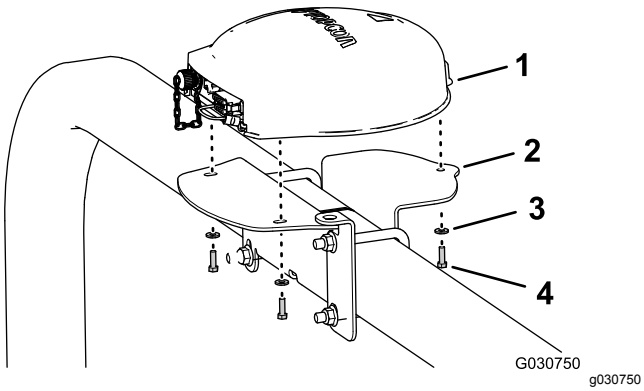

Figura 145

Illustrato con la staffa dell'antenna RTK; le macchine con solo GNSS sono simili

1. Ricevitore di navigazione
2. Supporto del ricevitore
3. Rondelle (5 mm)
4. Bullone a testa esagonale (5 x 16 mm)

5. Montate il ricevitore sul supporto (Figura 145) con i 3 bulloni a testa esagonale (5 x 16 mm) e 3 rondelle (5 mm).
6. Serrate i 3 bulloni a una coppia di 576–712 N·cm.
7. Applicate l'etichetta del numero di serie sul supporto del ricevitore (Figura 146).

   Nota: L'etichetta fa parte del kit impianto di irrorazione di precisione GeoLink X25 o X30.

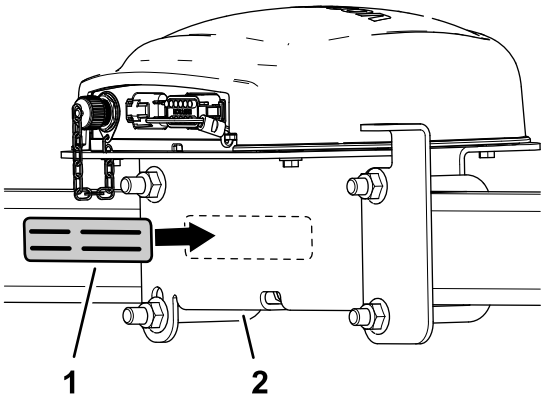

Figura 146

1. Etichetta del numero di serie
2. Supporto del ricevitore

Montaggio dell'antenna RTK sul ricevitore di navigazione

Nota: Montate l'antenna RTK quando la vostra macchina è dotata di un modem di correzione CDMA RTK o GSM RTK.

1. Allineate l'accoppiatore coassiale attraverso l'apertura nella staffa dell'antenna RTK con i filetti del diaframma dell'accoppiatore in basso (Figura 147).

   Nota: Ruotate l'accoppiatore coassiale in base alle esigenze per allineare la parte piatta dei filetti del diaframma con la parte piatta nell'apertura della staffa dell'antenna RTK.

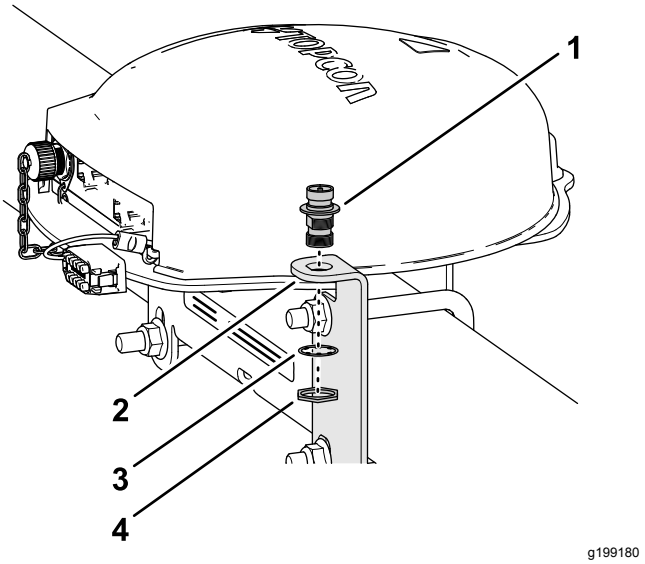

Figura 147

1. Accoppiatore coassiale
2. Staffa dell'antenna RTK
3. Rondella di bloccaggio
4. Controdado

2. Montate l'accoppiatore coassiale sulla staffa dell'antenna con la rondella di bloccaggio e il controdado e serrate manualmente il controdado (Figura 147).
3. Montate l'antenna RTK sul raccordo superiore dell'accoppiatore coassiale e serrate il dado zigrinato dell'antenna manualmente (Figura 148).

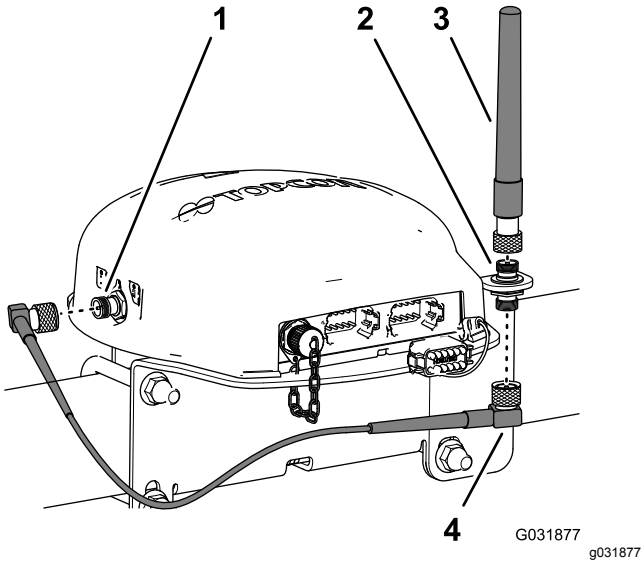

Figura 148

1. Connettore coassiale (modem cellulare CDMA o GSM)
2. Accoppiatore coassiale
3. Antenna RTK
4. Cavo dell'antenna

4. Montate senza serrarlo il cavo dell'antenna al raccordo inferiore dell'accoppiatore coassiale (Figura 148).
5. Disponete il cavo attorno alla parte posteriore del ricevitore di navigazione al connettore coassiale del modem cellulare CDMA o GSM (Figura 148).
6. Montate il cavo dell'antenna sul connettore coassiale del modem cellulare CDMA o GSM (Figura 148) (Figura 151).
7. Serrate i dadi zigrinati del cavo dell'antenna manualmente.

28

Montaggio del monitor dell'irroratrice

Parti necessarie per questa operazione:

1	Monitor dell'irroratrice - Kit impianto di irrorazione di precisione GeoLink (Modello 41623)
1	Cofano di visualizzazione
1	Supporto a sfera - Kit impianto di irrorazione di precisione GeoLink (Modello 41623)
1	Braccio del monitor - Kit impianto di irrorazione di precisione GeoLink (Modello 41623)
1	Piastra di rinforzo
4	Bullone a testa flangiata (¼" x 1½")
4	Dado di bloccaggio flangiato (¼")

Montaggio del cofano di visualizzazione sul monitor dell'irroratrice

1. Nella parte posteriore del monitor dell'irroratrice e con i 2 connettori (a 26 pin) allineati verso il basso, rimuovete il dado di bloccaggio superiore (5 mm) dal prigioniero per il raccordo orientabile a sfera (Figura 149).

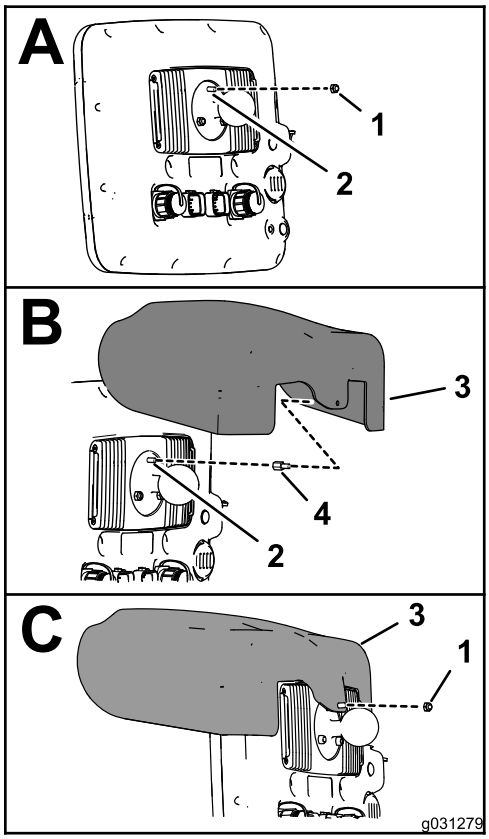

g031279

Figura 149

1. Dado di bloccaggio (5 mm)
2. Prigioniero da 5 mm (monitor dell'irroratrice nel raccordo orientabile a sfera)
3. Cofano di visualizzazione
4. Distanziatore filettato

2. Applicate uno strato di composto frenafiletti (traspirante, grado medio-alto) ai filetti della porzione di dado del distanziatore filettato (Figura 150).

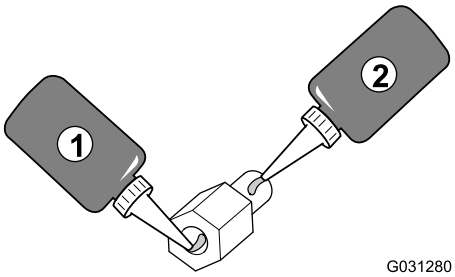

g031280

Figura 150

1. Composto frenafiletti (traspirante, grado medio-alto) filetti del dado
2. Composto frenafiletti (traspirante, grado medio-alto) filetti del prigioniero

3. Avvitate il distanziatore nel prigioniero del raccordo orientabile a sfera (Figura 149) e serrate il distanziatore a 250 N·cm.
4. Applicate uno strato di composto frenafiletti (traspirante, grado medio-alto) ai filetti della porzione di prigioniero del distanziatore filettato (Figura 150).
5. Allineate il foro nel cofano di visualizzazione con la porzione di prigioniero del distanziatore filettato (Figura 149).
6. Montate il cofano sul monitor (Figura 149) con il dado di bloccaggio (5 mm) che avete rimosso al passaggio 1.
7. Serrate il dado a 250 N·cm.

Foratura della plancia

1. Nel cruscotto della macchina, individuate la vite del cruscotto a destra del gommino del foro nel cruscotto (Figura 151).

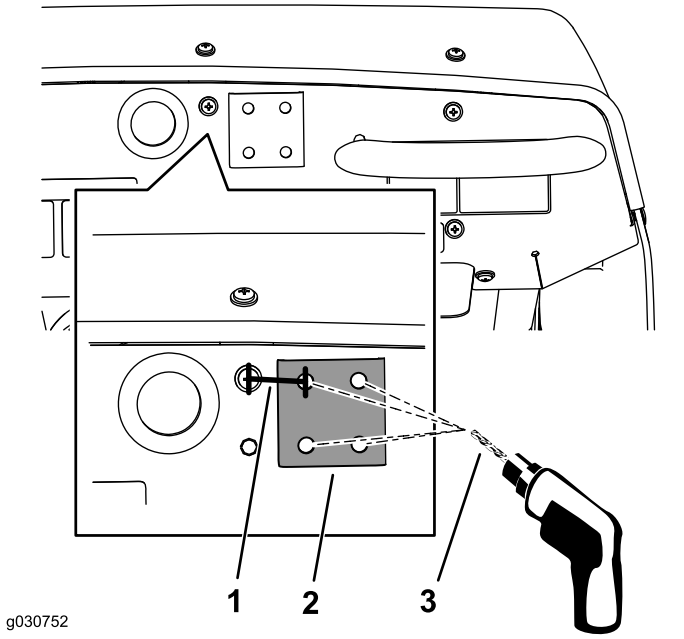

g030752

Figura 151

1. 33,3 mm
2. Piastra di rinforzo
3. Punta del trapano da 8 mm

2. Misurate a destra del centro della vite 33,3 mm e con una matita contrassegnate il punto con una linea verticale (Figura 151).
3. Misurate dal bordo superiore del pannello del cruscotto verso il basso 21 mm (13/16") e segnate il punto con una linea orizzontale.
4. Punzonate il pannello del cruscotto all'intersezione dei segni.
5. Praticate un foro nel pannello del cruscotto nel segno punzonato con una punta per trapano da 8 mm (5/16") (Figura 151).

6. Allineate temporaneamente il lato piatto della piastra di rinforzo al cruscotto con un bullone flangiato (5/16" x ¾").
7. Allineate la piastra di rinforzo in orizzontale sulla parte superiore del cruscotto e, utilizzando il rinforzo come riferimento, praticate i 3 fori rimanenti nel cruscotto (Figura 151).
8. Togliete la piastra di rinforzo dalla superficie del cruscotto.

Montaggio del monitor dell'irroratrice sul cruscotto della macchina

1. Montate il supporto del perno orientabile a sfera sul cruscotto con i 4 bulloni (¼" x 1½"), la piastra di rinforzo e il dado di bloccaggio flangiato (¼"), come illustrato nella Figura 152.

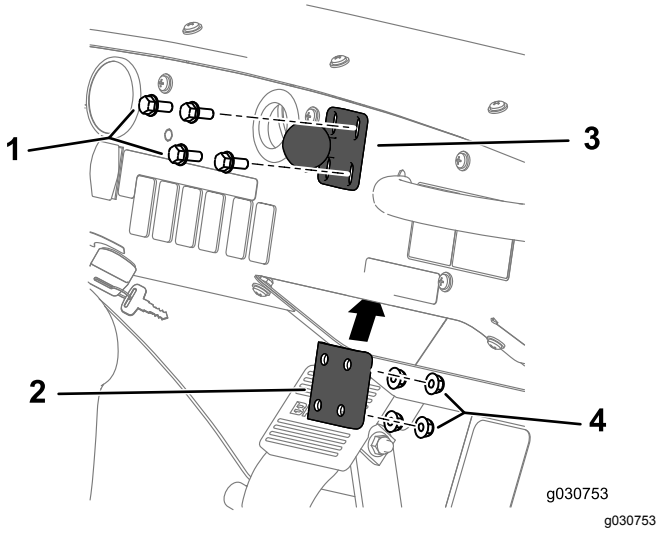

Figura 152

1. Bullone (¼" x 1½")
2. Supporto orientabile a sfera
3. Piastra di rinforzo
4. Dado di bloccaggio flangiato (¼")

2. Serrate i bulloni e i dadi a una coppia di 1017–1.243 N·cm.
3. Allentate la manopola del braccio del monitor fino a quando non riuscite a infilare il perno orientabile a sfera per il raccordo nella parte posteriore del monitor dell'irroratrice e il perno orientabile a sfera per il supporto nel cruscotto nel braccio del monitor della presa (Figura 153).

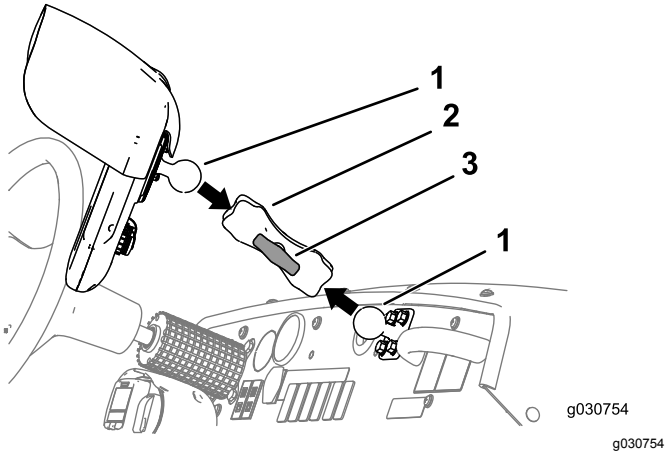

Figura 153

1. Perno orientabile a sfera
2. Braccio del monitor
3. Manopola

4. Dal sedile di guida (sedile sinistro), regolate la posizione del monitor dell'irroratrice in modo da poter visualizzare con facilità il display (Figura 153).
5. Serrate la manopola per il braccio del monitor manualmente (Figura 153).

29

Montaggio del cablaggio preassemblato per i componenti di navigazione

Parti necessarie per questa operazione:

1	Cablaggio dati (sistema di navigazione) - Kit impianto di irrorazione di precisione GeoLink (modello 41623)
1	Cablaggio elettrico (sistema di navigazione) - Kit impianto di irrorazione di precisione GeoLink (modello 41623)
5	Fascetta per cavi

Collegamento dei cablaggi dati di navigazione ed elettrico

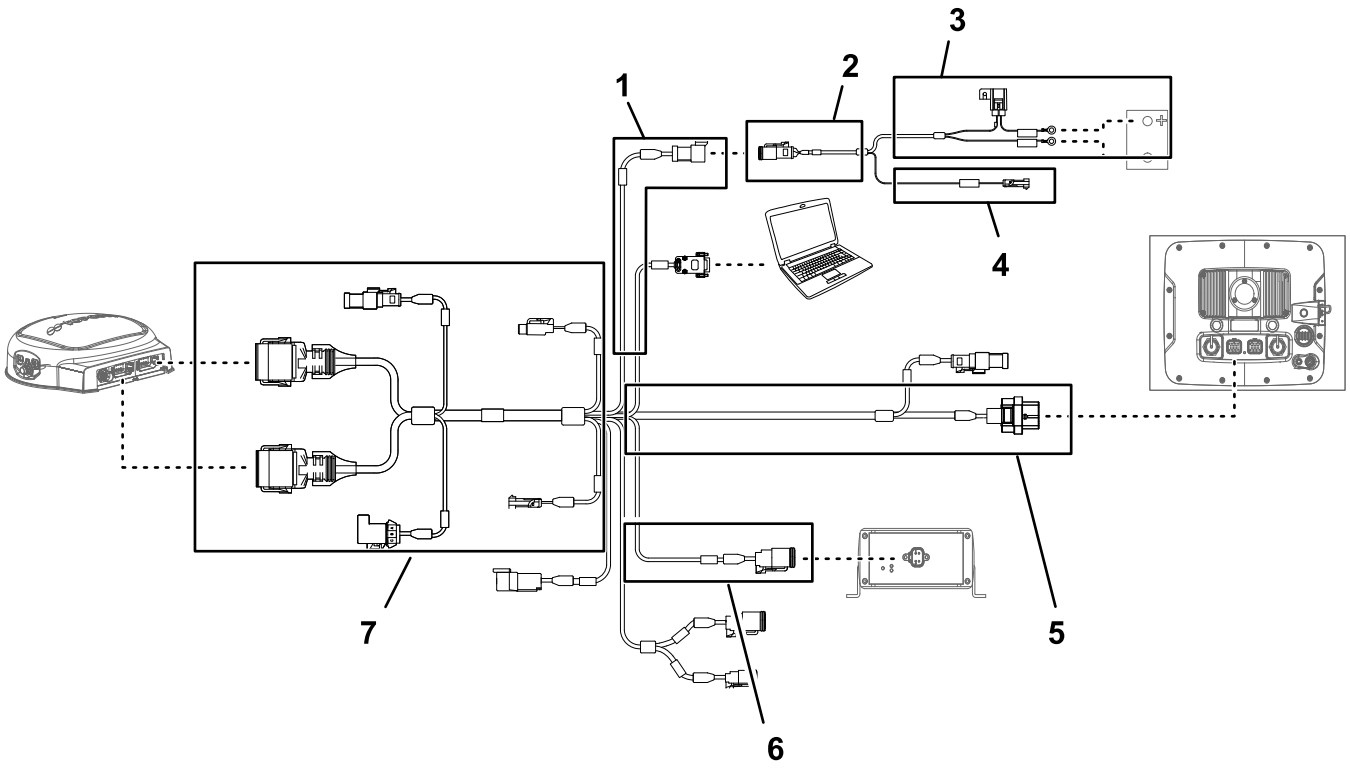

Figura 154

1. Diramazione di 100 cm del cablaggio dati (alimentazione elettrica)
2. Diramazione di 100 cm del cablaggio della batteria
3. Diramazione di 220 cm del cablaggio della batteria
4. Diramazione di 100 cm del cablaggio della batteria (alimentazione commutata)
5. Diramazione da 390 cm del cablaggio dati (ricevitore di navigazione)
6. Diramazione di 13 cm del cablaggio dati (interfaccia del cablaggio del kit)
7. Diramazione da 220 cm del cablaggio dati (monitor dell'irroratrice)

Importante: **Alcuni connettori del cablaggio dati non vengono utilizzati. Assicuratevi che i cappucci e i tappi dei connettori non utilizzati siano saldi.**

Collegate il connettore a 3 prese (interfaccia di alimentazione elettrica) del cablaggio elettrico di navigazione al connettore a 3 pin (interfaccia di alimentazione elettrica) del cablaggio dati (Figura 154 e Figura 155).

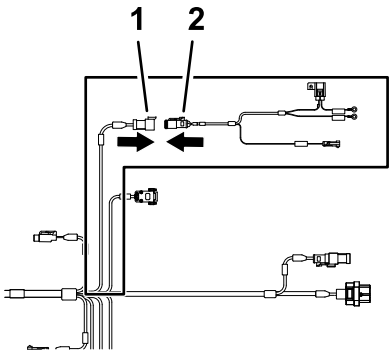

Figura 155

1. Connettore a 3 pin - Cablaggio dati (SEPARAZIONE DELL'ALIMENTAZIONE DI SISTEMA)
2. Connettore a 3 prese - Cablaggio batteria (interfaccia di alimentazione elettrica)

Posa e collegamento del cavo dati al ricevitore di navigazione

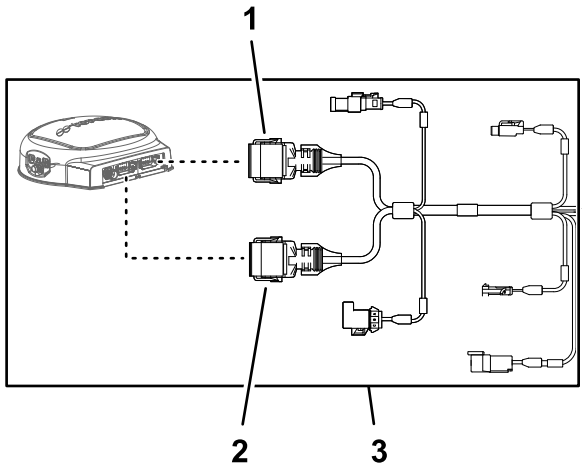

Figura 156

1. Connettore a 12 prese (grigio) cablaggio dati (ricevitore di navigazione)
2. Connettore a 12 prese (nero) cablaggio dati (ricevitore di navigazione)
3. Diramazione da 390 cm del cablaggio dati (ricevitore di navigazione)

1. Disponete la diramazione di 390 cm del cablaggio preassemblato sul lato destro del vano motore (adiacente al filtro dell'aria del motore) e indietro, sotto l'area inferiore destra della copertura del motore posteriore (Figura 157).

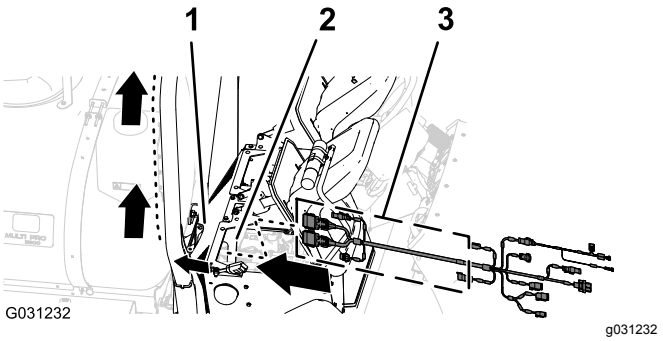

Figura 157

1. Copertura del motore posteriore
2. Vano motore
3. Diramazione di 390 cm (cablaggio dati)

2. Disponete la diramazione di 390 cm del cablaggio dati lungo il tubo destro del ROPS con il connettore a 12 prese (grigio) e il connettore a 12 prese (nero) in alto, verso il ricevitore di navigazione (Figura 158).

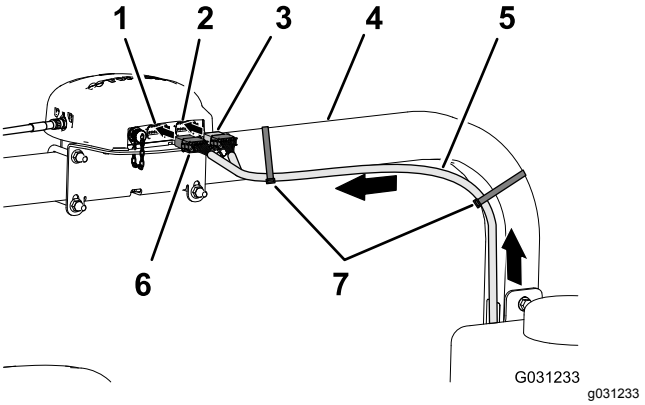

Figura 158

1. Connettore a 12 pin sinistro (grigio) - ricevitore di navigazione
2. Connettore a 12 pin destro (nero) - ricevitore di navigazione
3. Connettore a 12 prese (nero) - cablaggio dati
4. Tubo del ROPS di destra
5. Diramazione di 390 cm del cablaggio dati
6. Connettore a 12 prese (grigio/nero) - cablaggio dati
7. Fascette per cavi

3. Allineate le 2 chiavi sulla superficie lunga del connettore a 12 prese grigio e nero del cablaggio dati con le 2 scanalature per chiave nella parete orizzontale inferiore del connettore a 12 pin sinistro (grigio) del ricevitore di navigazione (Figura 159).

   Nota: Prestate cautela quando collegate il cablaggio preassemblato al ricevitore di navigazione, le chiavi di allineamento dei connettori del cablaggio sono uniche per le scanalature per chiave dei connettori a pin del ricevitore di navigazione.

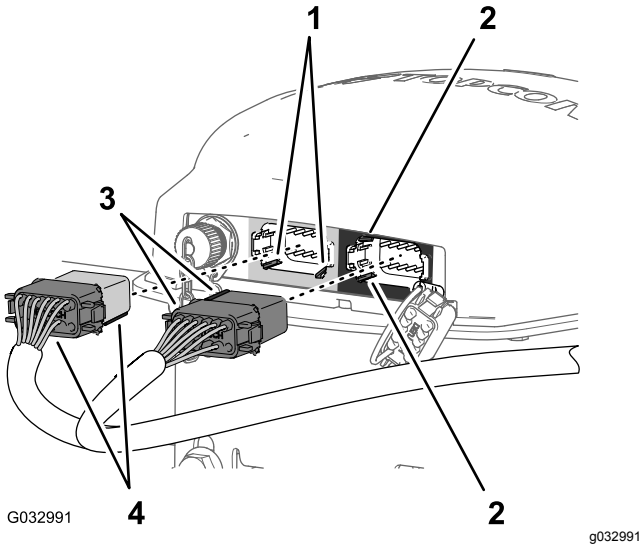

Figura 159

1. Scanalature per chiave - connettore a 12 pin (sinistro (grigio) della parete orizzontale inferiore - (ricevitore di navigazione)
2. Scanalature per chiave - connettore a 12 pin (destro (nero) della parete verticale sinistra - (ricevitore di navigazione)
3. Chiavi di allineamento - connettore nero a 12 prese lato corto - cablaggio dati
4. Chiavi di allineamento - connettore grigio/nero a 12 prese lato lungo - cablaggio dati

4. Collegate il connettore a 12 prese grigio e nero del cablaggio dati nel connettore a 12 pin sinistro (grigio) del ricevitore di navigazione, fino a quando il connettore non scatta saldamente in sede (Figura 159).
5. Allineate le 2 chiavi sul lato corto del connettore a 12 prese nero del cablaggio dati con le 2 scanalature per chiave nella parete verticale sinistra del connettore a 12 pin destro (nero) del ricevitore di navigazione (Figura 159).

   Nota: Prestate cautela quando collegate il cablaggio preassemblato al ricevitore di navigazione, le chiavi di allineamento dei connettori del cablaggio sono uniche per le scanalature per chiave dei connettori a pin del ricevitore di navigazione.
6. Collegate il connettore a 12 prese solo nero del cablaggio dati al connettore a 12 pin sinistro (nero) del ricevitore di navigazione, fino a quando il connettore non scatta saldamente in sede (Figura 159).
7. Fissate la diramazione di 390 cm del cablaggio dati al tubo destro del ROPS con 2 fascette per cavi, come illustrato nella Figura 158.

   Nota: Assicuratevi che il cavo sia lento tra i connettori a 12 prese e la fascetta per cavi.

Collegamento del cablaggio elettrico di navigazione e dati al cablaggio preassemblato posteriore della macchina

1. Disponete la diramazione di 100 cm del cablaggio elettrico (Figura 160) con il connettore a 1 pin verso il basso, nella zona in cui si collegano il cablaggio preassemblato anteriore e posteriore per la macchina; fate riferimento a Figura 120 in Collegamento del cablaggio anteriore e posteriore (pagina 56).

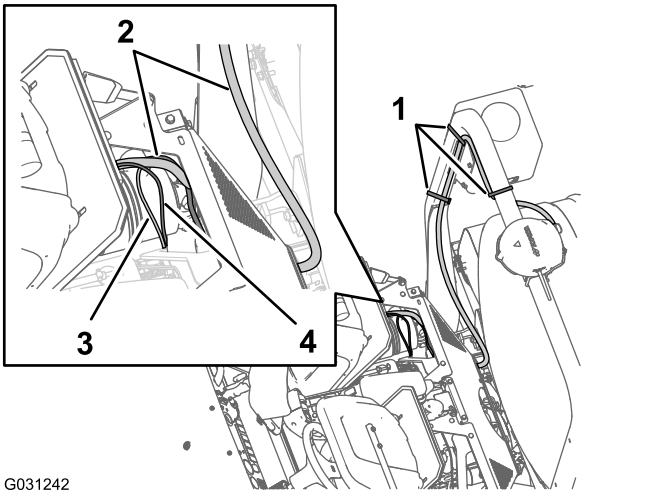

Figura 160

1. Fascette per cavi
2. Diramazione di 390 cm del cablaggio dati
3. Diramazione di 100 cm del cablaggio elettrico
4. Diramazione di 100 cm del cablaggio dati

2. Disponete la diramazione di 100 cm del cablaggio dati (Figura 160) con il connettore a 4 pin per il CAN 2 / programmatore dell'irroratrice verso il basso, nella zona in cui si collegano il cablaggio preassemblato anteriore e posteriore per la macchina; fate riferimento a Figura 120 in Collegamento del cablaggio anteriore e posteriore (pagina 56).
3. Collegate il connettore a 4 pin del cablaggio dati per il CAN 2 / programmatore dell'irroratrice al connettore a 4 prese del cablaggio posteriore per il circuito del CAN 2 / programmatore dell'irroratrice (Figura 161).

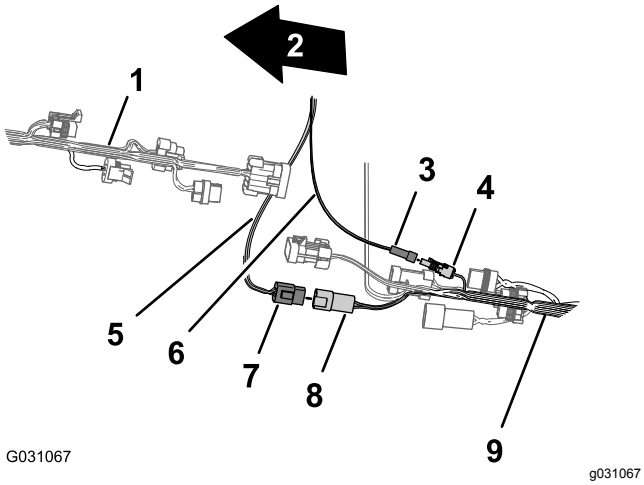

Figura 161

1. Parte anteriore della macchina
2. Cablaggio preassemblato anteriore della macchina
3. Connettore a 1 pin - Cablaggio elettrico (alimentazione commutata)
4. Connettore a 1 presa - cablaggio preassemblato posteriore (alimentazione commutata)
5. Cablaggio dati (CAN 2 / programmatore dell'irroratrice)
6. Cablaggio elettrico (alimentazione commutata)
7. Connettore a 4 pin - cablaggio dati (CAN 2 / programmatore dell'irroratrice)
8. Connettore a 4 prese - cablaggio preassemblato posteriore (CAN 2 / programmatore dell'irroratrice)
9. Cablaggio preassemblato posteriore della macchina

4. Collegate il connettore a 1 pin del cablaggio elettrico al connettore a 1 presa del cablaggio preassemblato posteriore (Figura 161).

Disposizione del cablaggio elettrico di navigazione alla batteria

1. Disponete la diramazione di 220 cm del cablaggio preassemblato per il sistema di navigazione sull'angolo della cassetta del sedile e verso il basso, lungo il supporto sinistro della copertura del motore (Figura 162).

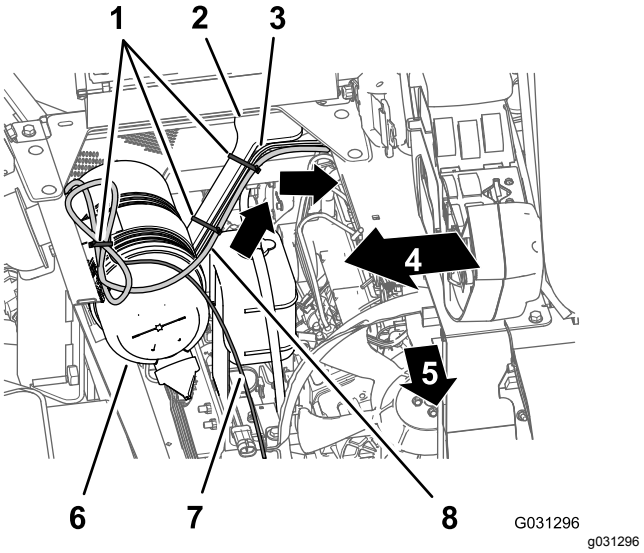

Figura 162

1. Fascette per cavi
2. Supporto della copertura del motore
3. Diramazione di 165 cm (cablaggio preassemblato posteriore)
4. Lato destro della macchina
5. Parte anteriore della macchina
6. Filtro dell'aria (motore)
7. Diramazione di 220 cm (cablaggio dati)
8. Diramazione di 220 cm (cablaggio elettrico di navigazione)

2. Fissate il cablaggio al supporto della copertura del motore mediante fascette per cavi (Figura 162).
3. Disponete la diramazione di 220 cm del cablaggio elettrico per il sistema di navigazione verso il basso, lungo il supporto sinistro della copertura del motore e sotto il tubo del telaio sinistro (Figura 163).

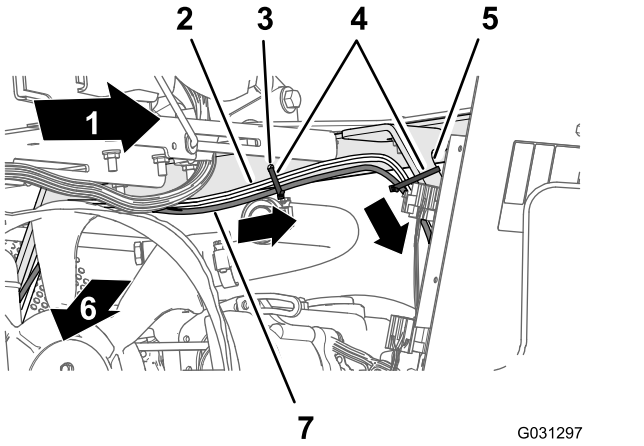

Figura 163

1. Lato sinistro della macchina
2. Diramazione di 165 cm (cablaggio preassemblato posteriore)
3. Foro nell'angolo della cassetta del sedile
4. Fascette per cavi
5. Supporto della copertura del motore
6. Parte anteriore della macchina
7. Diramazione di 220 cm (cablaggio elettrico di navigazione)

4. Fissate il cablaggio al foro nell'angolo della cassetta del sedile e al supporto della copertura del motore con 3 fascette per cavi (Figura 163 e Figura 164).

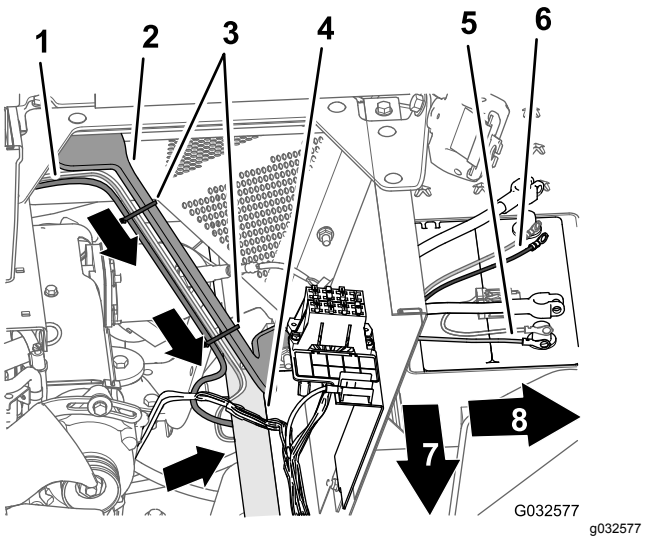

Figura 164

1. Diramazione di 165 cm (cablaggio preassemblato posteriore)
2. Supporto della copertura del motore
3. Fascette per cavi
4. Tubo del telaio di sinistra
5. Terminale ad anello negativo (filo nero) - Diramazione di 165 cm (cablaggio preassemblato posteriore)
6. Terminale ad anello positivo (filo rosso) - Diramazione di 165 cm (cablaggio preassemblato posteriore)
7. Parte anteriore della macchina
8. Lato sinistro della macchina

5. Disponete il fusibile da 10 A e i terminali ad anello positivo e negativo della diramazione di 220 cm del cablaggio elettrico per il sistema di navigazione sulla parte superiore della batteria (Figura 164).

   Nota: Completerete l'installazione dei terminali ad anello in Disposizione del cablaggio elettrico di navigazione alla batteria (pagina 76).

Posa e collegamento del cavo dati al monitor dell'irroratrice

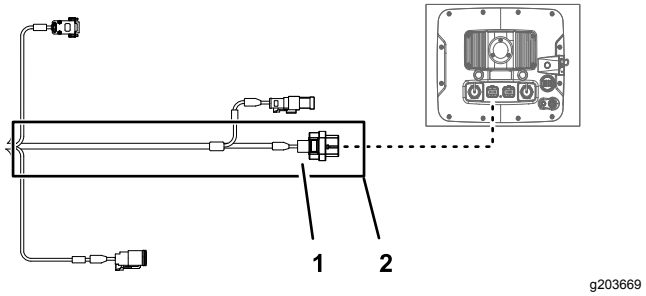

Figura 165

1. Connettore a 26 prese - cablaggio dati (monitor dell'irroratrice)
2. Diramazione da 220 cm del cablaggio dati (monitor dell'irroratrice)

1. Sul lato destro del vano motore, disponete la diramazione di 220 cm del cablaggio dati davanti al filtro dell'aria per il motore e in basso, verso l'angolo inferiore destro del radiatore (Figura 166).

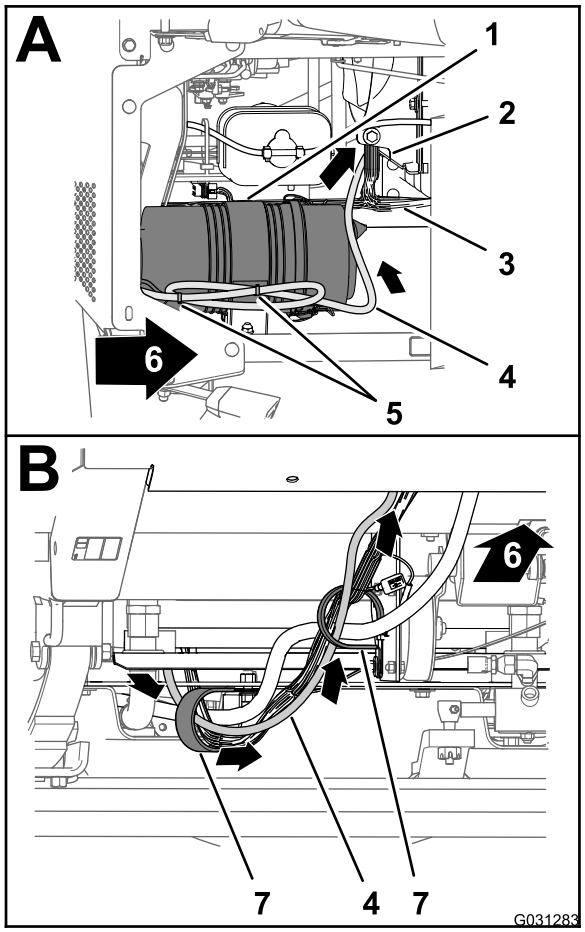

g031283

Figura 166

1. Filtro dell'aria (motore)
2. Radiatore
3. Cablaggio preassemblato anteriore della macchina
4. Diramazione di 220 cm del cablaggio dati
5. Fascette per cavi
6. Parte anteriore della macchina
7. Serratubi a R

2. Disponete la diramazione di 220 cm del cablaggio dati in avanti e attraverso i 2 serratubi a R, nella parte inferiore della macchina (Figura 166).
3. Disponete la diramazione di 220 cm del cablaggio dati in avanti e verso l'alto, attraverso il gommino che circonda il foro nel pianale (Figura 167).

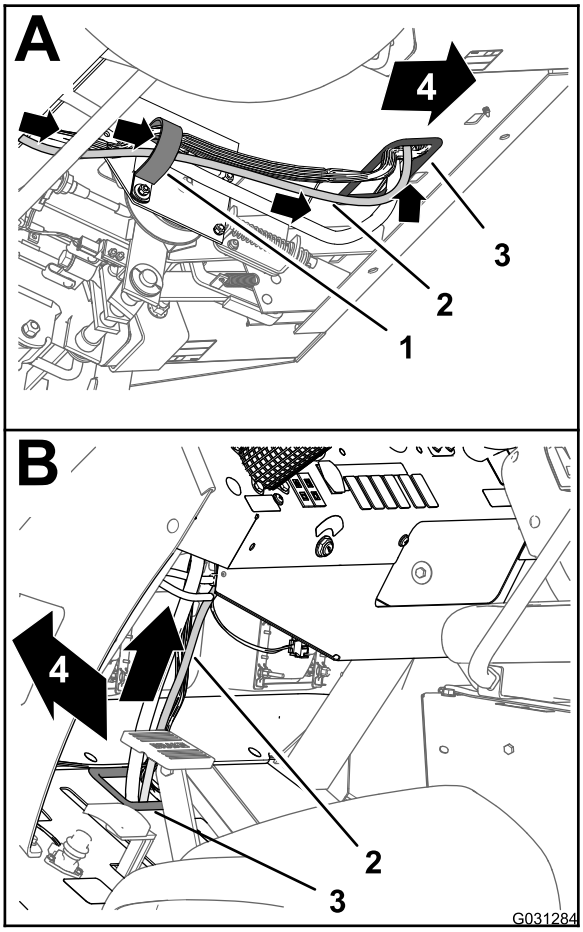

g031284

Figura 167

1. Serratubi a R
2. Diramazione di 220 cm del cablaggio dati
3. Gommino (pianale)
4. Parte anteriore della macchina

4. Disponete la diramazione di 220 cm del cablaggio dati verso l'alto e lungo il cablaggio preassemblato anteriore della macchina (Figura 167).
5. Disponete la diramazione di 220 cm del cablaggio dati verso l'alto, attraverso il gommino che circonda il foro nel cruscotto (Figura 168).

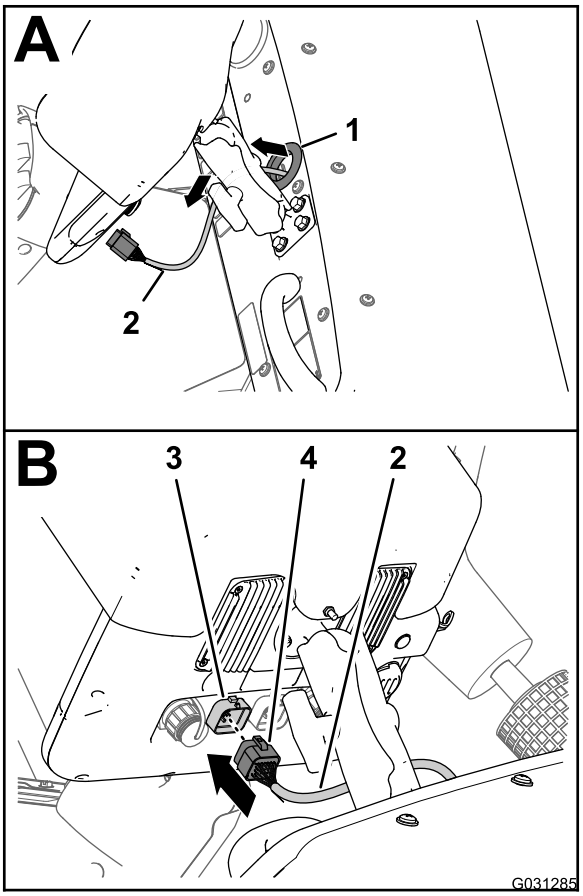

g031285

Figura 168

1. Gommino (cruscotto)
2. Diramazione di 220 cm del cablaggio dati
3. Connettore a 26 pin (display dell'irroratrice)
4. Connettore a 26 prese - cablaggio dati (monitor dell'irroratrice)

6. Allineate il connettore a 26 prese del cablaggio dati con il connettore a 26 pin del display dell'irroratrice e premete il connettore a presa nel connettore a pin, fino a quando il fermo del connettore non scatta in sede (Figura 168).

Montaggio del cablaggio posteriore e del cablaggio elettrico di navigazione ai cavi della batteria

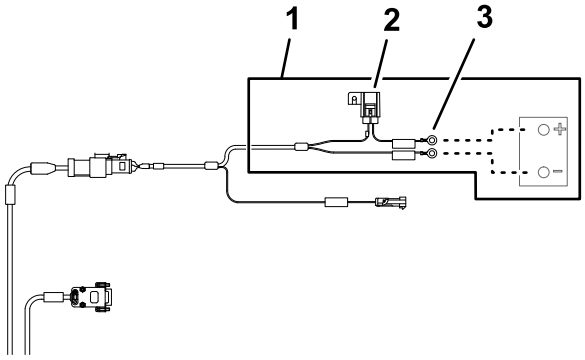

g203667

Figura 169

1. Diramazione di 220 cm del cablaggio della batteria
2. Fusibile da 10 A (batteria)
3. Terminali ad anello (batteria)

1. Disponete il terminale positivo (cavo rosso), il terminale negativo (cavo nero) e il portafusibili da 50 A del cablaggio preassemblato posteriore in alto tra la scatola della batteria e il telaio della macchina (Figura 170).

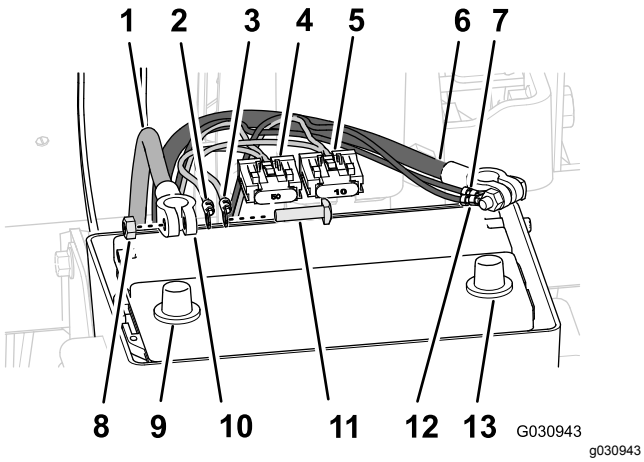

Figura 170

1. Cavo positivo della batteria
2. Terminale ad anello positivo (filo rosso) - Diramazione di 165 cm (cablaggio preassemblato posteriore)
3. Terminale ad anello positivo (filo rosso) - Diramazione di 220 cm (cablaggio elettrico di navigazione)
4. Portafusibili da 50 A - cablaggio preassemblato posteriore
5. Portafusibili da 10 A - cablaggio elettrico di navigazione
6. Cavo negativo della batteria
7. Dado esagonale
8. Polo della batteria (positivo)
9. Terminale (cavo della batteria)
10. Bullone a T
11. Terminale ad anello negativo (filo nero) - Diramazione di 165 cm (cablaggio preassemblato posteriore)
12. Terminale ad anello negativo (filo nero) - Diramazione di 220 cm (cablaggio elettrico di navigazione)
13. Polo della batteria (negativo)

2. Disponete il terminale positivo (cavo rosso), il terminale negativo (cavo nero) e il portafusibili da 10 A del cablaggio elettrico di navigazione in alto tra la scatola della batteria e il telaio della macchina.
3. Rimuovete i bulloni a T e i dadi esagonali dai terminali dei cavi della batteria positivo e negativo (Figura 170).
4. Montate un bullone a T attraverso il terminale positivo (filo rosso) del cablaggio preassemblato posteriore, il terminale positivo del cablaggio elettrico di navigazione e il terminale del cavo positivo della batteria (Figura 170).
5. Fissate, senza serrarli, i terminali e il bullone a T con un dado esagonale (Figura 170).

   Nota: Non inserite il cavo della batteria nella batteria in questa fase.
6. Montate un bullone a T attraverso il terminale negativo (filo nero) del cablaggio preassemblato posteriore, il terminale negativo del cablaggio elettrico di navigazione e il terminale del cavo negativo della batteria (Figura 170).
7. Fissate, senza serrarli, i terminali e il bullone a T con un dado esagonale (Figura 170).

   Nota: Non inserite i cavi della batteria nella batteria in questa fase.

30

Collegamento del cablaggio preassemblato per il kit avvolgitubo orientabile opzionale

Non occorrono parti

Procedura

1. Nella parte posteriore della macchina, individuate il cablaggio preassemblato per il kit avvolgitubo elettrico nella parte posteriore del serbatoio dell'irroratrice (Figura 171).

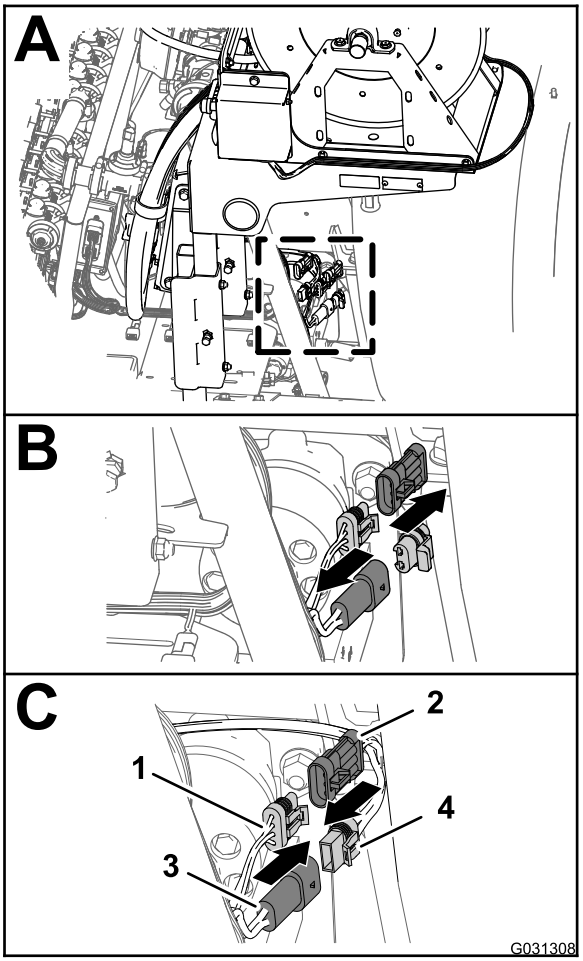

Figura 171

1. Connettore a 3 prese (cablaggio principale posteriore)
2. Connettore a 3 pin (cablaggio - avvolgitubo elettrico)
3. Pin a 2 prese (cablaggio principale posteriore)
4. Connettore a 2 prese (cablaggio - avvolgitubo elettrico)

2. Rimuovete il tappo dal connettore a 2 pin del cablaggio principale posteriore per l'alimentazione dell'avvolgitubo (Figura 171).
3. Collegate il connettore a 2 prese del cablaggio per l'avvolgitubo elettrico al connettore a 2 pin del cablaggio principale posteriore (Figura 171).
4. Rimuovete il tappo dal connettore a 3 prese del cablaggio principale posteriore per l'interconnessione del cablaggio di irrorazione (Figura 171).
5. Collegate il connettore a 3 pin del cablaggio per l'avvolgitubo elettrico alla presa a 3 pin del cablaggio principale posteriore (Figura 171).

31

Collegamento del kit tracciafile schiumogeno opzionale

Parti necessarie per questa operazione:

4	Fascetta per cavi

Collegamento del cablaggio preassemblato del compressore

1. All'estremità della diramazione di 236 cm del cablaggio preassemblato, allineate il connettore a 4 prese del cablaggio preassemblato per il kit di finitura al connettore a 4 pin del cablaggio preassemblato proveniente dal compressore (Figura 172).

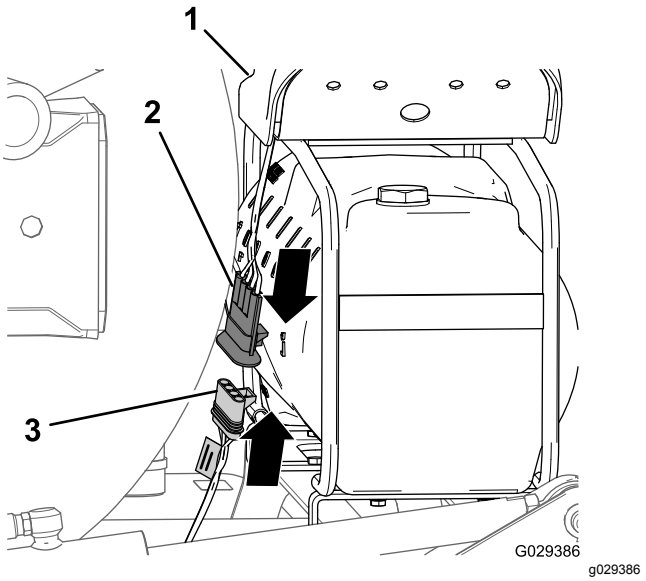

Figura 172

1. Compressore
2. Connettore a 4 pin (cablaggio preassemblato per il compressore)
3. Connettore a 4 prese (cablaggio preassemblato per il kit di finitura)

2. Inserite il connettore a 4 pin nel connettore a 4 prese (Figura 172).

   Nota: Spingete i connettori insieme fino a quando il fermo non scatta in posizione.

Collegamento delle tubazioni per gli ugelli schiumogeni

1. Disponete i tubi per gli ugelli della schiuma nella sezione delle barre di sinistra e destra, verso l'interno e attraverso il serratubi a R accanto al punto di articolazione per ciascuna sezione della barra esterna (Figura 173).

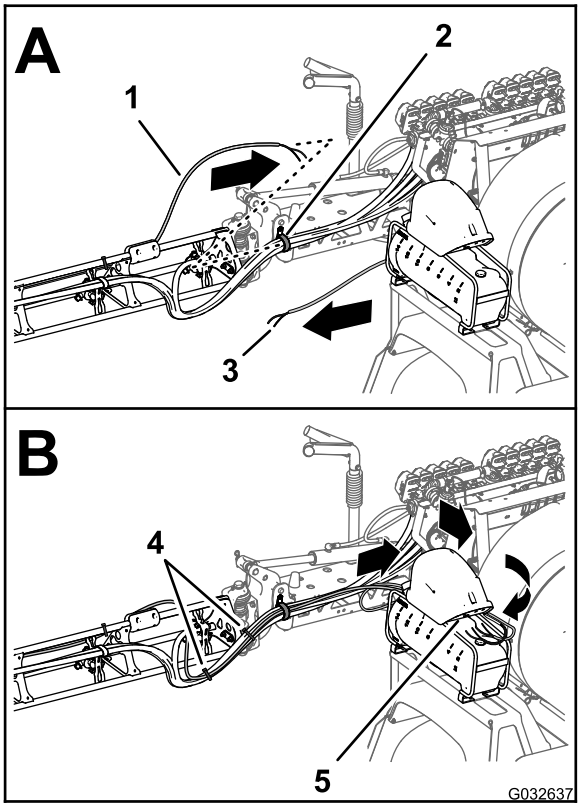

g032637

Figura 173

1. Tubo - ugello del tracciafile schiumogeno (sezione delle barre di destra)
2. Serratubi a R
3. Tubo - ugello del tracciafile schiumogeno (sezione delle barre di sinistra)
4. Fascette per cavi
5. Pannello di collegamento (compressore del tracciafile schiumogeno)

2. Disponete i tubi in avanti e lungo il lato interno del compressore del serbatoio (Figura 173).
3. Collegate il tubo con la fascetta per cavi che avete preparato al passaggio 9 di Rimozione dei tubi del liquido e dell'aria dalla macchina (pagina 9) allineando il tubo blu per la sezione della barra di destra sul raccordo di compressione per il circuito dell'acqua della sezione della barra di destra (Figura 174).

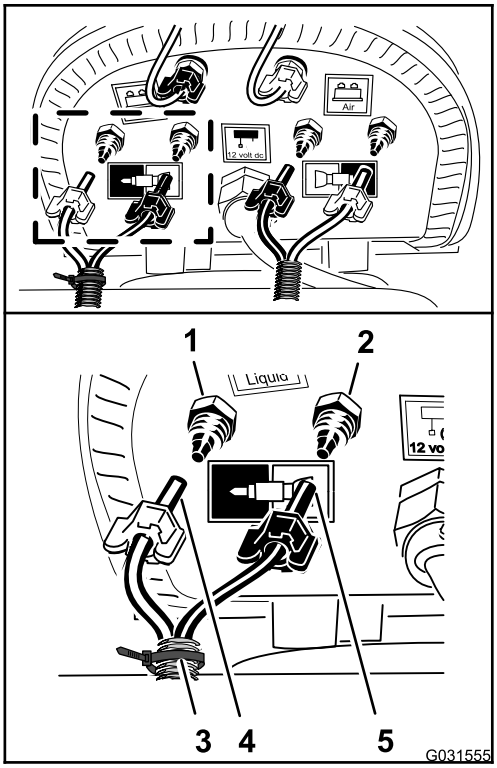

g031555

Figura 174

1. Raccordo di compressione - acqua (sezione delle barre di destra - tubo blu)
2. Raccordo di compressione - aria (sezione delle barre di destra - tubo trasparente)
3. Fascetta per cavi
4. Dado di compressione - aria (sezione delle barre di destra - tubo blu)
5. Dado di compressione - acqua (sezione delle barre di destra - tubo trasparente)

4. Montate il dado di compressione del tubo sul raccordo e serrate il dado manualmente (Figura 174).
5. Allineamento del tubo trasparente per la sezione della barra di destra sul raccordo di compressione per il circuito dell'aria della sezione della barra di destra (Figura 174).
6. Montate il dado di compressione del tubo sul raccordo e serrate il dado manualmente (Figura 174).
7. Collegate il tubo non marcato (senza fascetta per cavi) allineando il tubo blu per la sezione della barra di sinistra sul raccordo di compressione per il circuito dell'acqua della sezione della barra di sinistra (Figura 175).

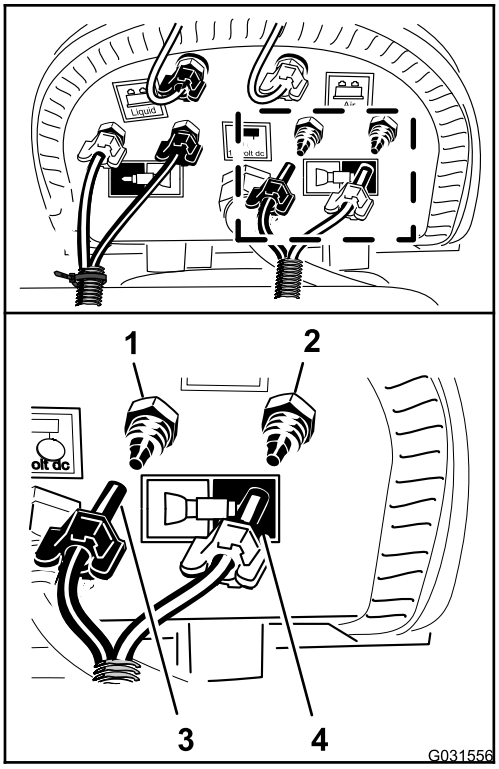

g031556

Figura 175

1. Raccordo di compressione - acqua (sezione delle barre di sinistra - tubo blu)
2. Raccordo di compressione - aria (sezione delle barre di sinistra - tubo trasparente)
3. Dado di compressione (sezione delle barre di sinistra - tubo blu)
4. Dado di compressione (sezione delle barre di sinistra - tubo trasparente)

8. Montate il dado di compressione del tubo sul raccordo e serrate il dado manualmente (Figura 175).
9. Allineamento del tubo trasparente per la sezione della barra di sinistra sul raccordo di compressione per il circuito dell'aria della sezione della barra di sinistra (Figura 175).
10. Montate il dado di compressione del tubo sul raccordo e serrate il dado manualmente (Figura 175).
11. Fissate le tubazioni del tracciafile schiumogeno ai flessibili dell'ugello dell'irroratrice con 2 fascette per cavi (Figura 173).

32

Collegamento del kit Ultra Sonic Boom opzionale

Non occorrono parti

Disposizione del cablaggio preassemblato nel collettore del cilindro di sollevamento

1. Collegate il connettore a 2 pin del cablaggio preassemblato di Sonic Boom al connettore a 2 pin del solenoide di attivazione del cilindro destro del collettore del cilindro di sollevamento (Figura 176).

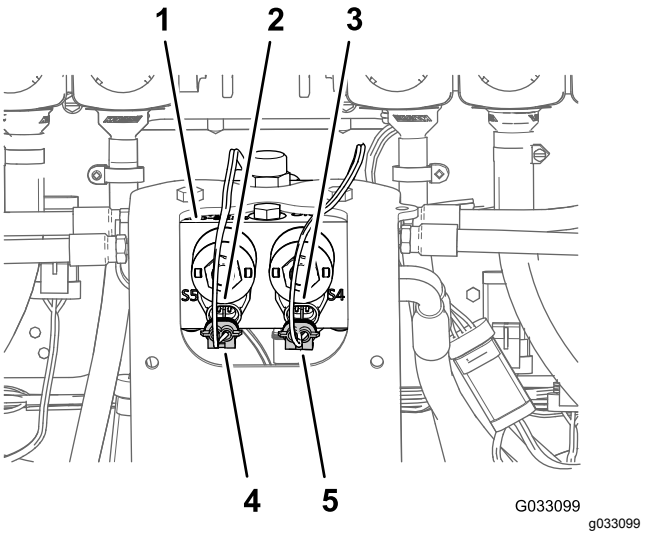

g033099

Figura 176

1. Collettore del cilindro di sollevamento
2. Connettore a 2 pin (collettore del cilindro di sollevamento – attivazione del cilindro sinistro)
3. Connettore a 2 pin (collettore del cilindro di sollevamento – attivazione del cilindro destro)
4. Connettore a 2 prese (cablaggio preassemblato di Sonic Boom – attivazione del cilindro sinistro)
5. Connettore a 2 prese (cablaggio preassemblato di Sonic Boom – attivazione del cilindro destro)

2. Collegate il connettore a 2 pin del cablaggio preassemblato di Sonic Boom al connettore a 2 pin del solenoide di attivazione del cilindro sinistro del collettore del cilindro di sollevamento (Figura 176).

3. Scollegate il connettore a 2 prese del cablaggio preassemblato per il kit di finitura Sonic Boom (Figura 177) dal connettore a 2 pin dei solenoidi del collettore del cilindro di sollevamento nel modo seguente:
   - Sezione della barra sinistra sollevata
   - Sezione della barra destra sollevata
   - Sezione della barra sinistra abbassata
   - Sezione della barra destra abbassata

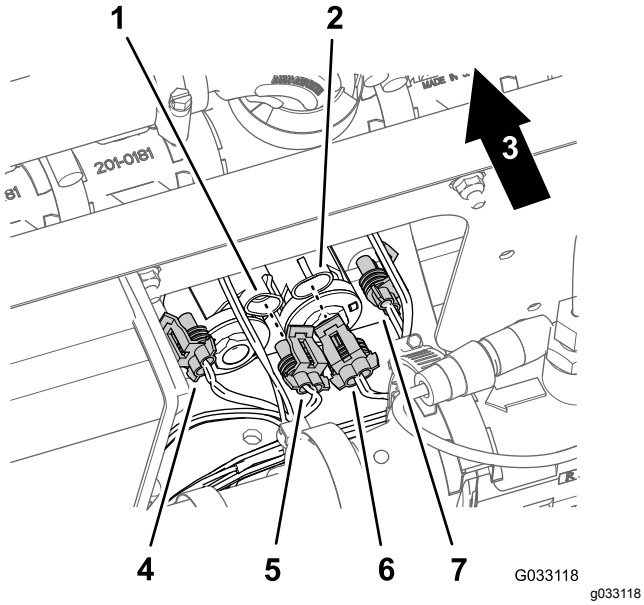

Figura 177

1. Connettore a 2 pin (collettore del cilindro di sollevamento – sezione della barra sinistra sollevata)
2. Connettore a 2 pin (collettore del cilindro di sollevamento – sezione della barra destra sollevata)
3. Parte posteriore della macchina
4. Connettore a 2 prese (cablaggio preassemblato per il kit di finitura di Sonic Boom – sezione della barra sinistra abbassata)
5. Connettore a 2 prese (cablaggio preassemblato per il kit di finitura di Sonic Boom – sezione della barra sinistra sollevata)
6. Connettore a 2 prese (cablaggio preassemblato per il kit di finitura di Sonic Boom – sezione della barra destra sollevata)
7. Connettore a 2 prese (cablaggio preassemblato per il kit di finitura di Sonic Boom – sezione della barra destra abbassata)

Collegamento del cavo del sensore Ultra-Sonic dal cablaggio preassemblato

1. Collegate il connettore a 3 prese del cablaggio preassemblato di Sonic Boom al connettore a 3 pin del cavo per il sensore Ultra-Sonic destro (Figura 178).

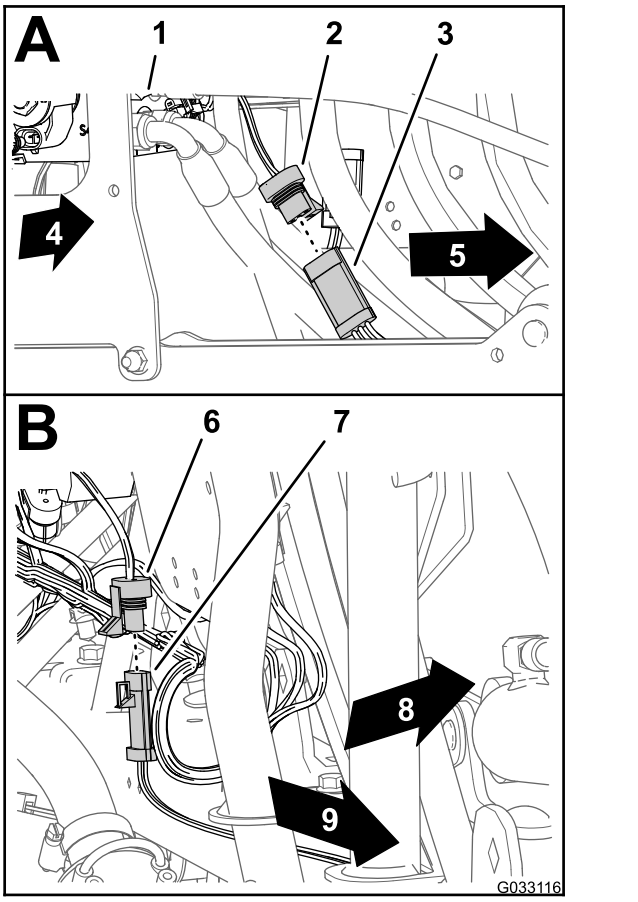

Figura 178

1. Collettore del cilindro di sollevamento
2. Connettore a 3 prese (cablaggio preassemblato di Sonic Boom – sensore destro)
3. Connettore a 3 pin (cavo – sensore Ultra-Sonic destro)
4. Lato destro della macchina
5. Connettore a 3 prese (cablaggio preassemblato di Sonic Boom – sensore sinistro)
6. Connettore a 3 pin (cavo – sensore Ultra-Sonic sinistro)
7. Lato sinistro della macchina
8. Parte posteriore della macchina
9. Lato sinistro della macchina

2. Collegate il connettore a 3 prese del cablaggio preassemblato di Sonic Boom dal connettore a 3 pin del cavo per il sensore Ultra-Sonic sinistro (Figura 178).

33

Montaggio del kit barre coperte opzionale

Parti necessarie per questa operazione:

1	Gruppo di prolunga della copertura (12 ugelli - N. cat. Toro 120-0621)
22	Ribattino con spina (N. cat. Toro 114439)
4	Staffa di supporto (copertura della sezione centrale - N. cat. Toro 131-3703-03)
4	Dado a clip (N. cat. Toro 94-2413)
16	Bullone a testa flangiata (3/8" x 1¼" - N. cat. Toro 110-5050)
16	Dado di bloccaggio flangiato (3/8" - N. cat. Toro 104-8301)
2	Cinghia della copertura (N. cat. Toro 120-0629)
4	Bullone a testa flangiata (5/16" x 1¼" - N. cat. Toro 323-36)

Montaggio della prolunga della copertura sulla copertura della sezione centrale (a 11 ugelli)

1. Utilizzando un trapano con una punta da 5 mm (3/16"), perforate gli 11 ribattini con spina (Figura 179) che fissano la piastra di rinforzo (riga singola) e il cappuccio in gomma all'estremità della copertura della sezione a 11 ugelli per la sezione della barra centrale che avete rimosso al passaggio 2 di 6 Rimozione della copertura della sezione centrale (11 ugelli) del kit barre coperte opzionale (pagina 15).

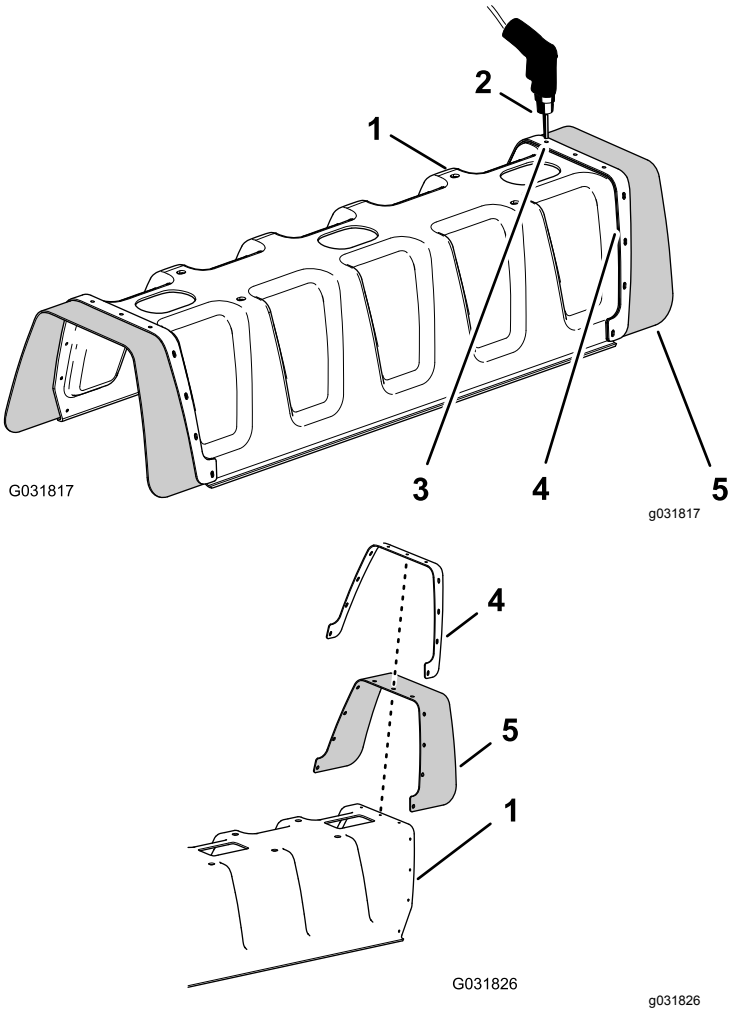

Figura 179

1. Copertura della sezione a 11 ugelli
2. Trapano e punta del trapano di 5 mm (3/16")
3. Ribattino (3/16" x ½")
4. Piastra di rinforzo (fila singola)
5. Cappuccio di gomma

2. Rimuovete la piastra di rinforzo, le 11 rondelle (3/16") e il cappuccio in gomma dalla copertura della barra a 11 ugelli (Figura 179).

   Nota: Conservate la piastra di rinforzo, le rondelle e il cappuccio in gomma per l'installazione nelle fasi 5 e 6.

3. Allineate i fori della piastra di rinforzo (fila doppia) sulla prolunga della copertura con i fori nell'estremità della copertura della barra a 11 ugelli (Figura 180).

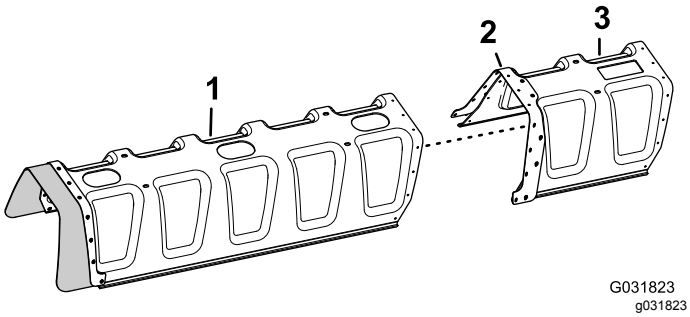

Figura 180

1. Copertura della sezione a 11 ugelli
2. Piastra di rinforzo (fila doppia)
3. Prolunga della copertura

4. Fissate la prolunga della copertura alla copertura della sezione a 11 ugelli (Figura 181) con 11 ribattini con spina (N. cat. Toro 114439).

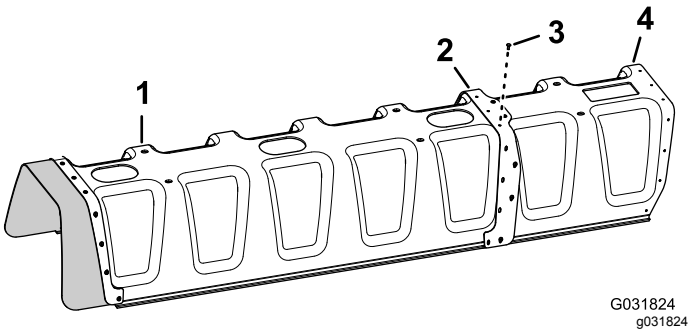

Figura 181

1. Copertura della sezione a 11 ugelli
2. Piastra di rinforzo (fila doppia)
3. Ribattini con spina (N. cat. Toro 114439)
4. Prolunga della copertura

5. Allineate i fori nel cappuccio in gomma e nella piastra di rinforzo (fila singola) che avete rimosso al passaggio 2 con i fori all'estremità della sovraestensione (Figura 182).

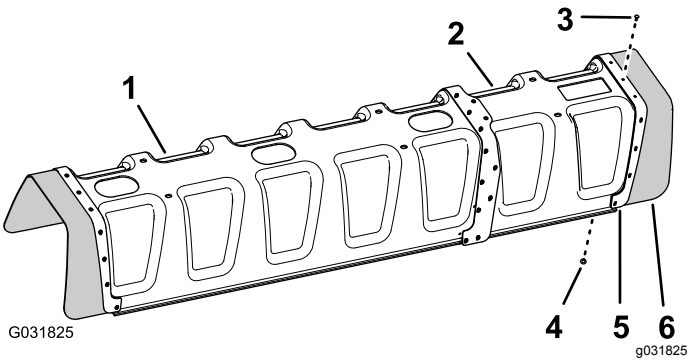

Figura 182

1. Copertura della sezione a 11 ugelli
2. Prolunga della copertura
3. Ribattino con spina (N. cat. Toro 114439)
4. Rondella (3/16")
5. Piastra di rinforzo (fila singola)
6. Cappuccio di gomma

6. Fissate la piastra di rinforzo e il cappuccio in gomma alla prolunga della copertura con gli 11 ribattini con spina (N. cat. Toro 114439) e le 11 rondelle (3/16") che avete rimosso al passaggio 5.

   Nota: Allineate le rondelle (3/16") contro la superficie interna della prolunga della copertura.

Montaggio della staffa di supporto sulla copertura della sezione centrale

1. Montate i 4 dadi a clip (n. cat. Toro 94-2413) sulle 2 staffe di supporto della copertura della sezione centrale (n. cat. Toro 131-3703-03), come illustrato nella Figura 183.

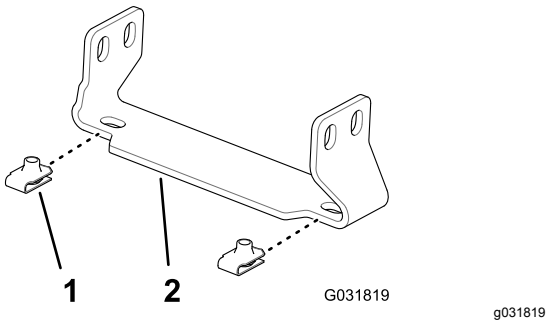

Figura 183

1. Dado a clip (N. cat. Toro 94-2413)
2. Staffa di supporto (copertura della sezione centrale - N. cat. Toro 131-3703-03)

2. Nella prolunga della sezione della barra centrale, individuate le 2 coppie di fori sulla superficie verticale del telaio della trave con una distanza tra i fori di 25 mm (1") (Figura 184).

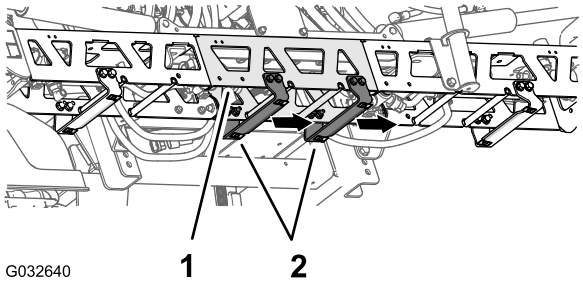

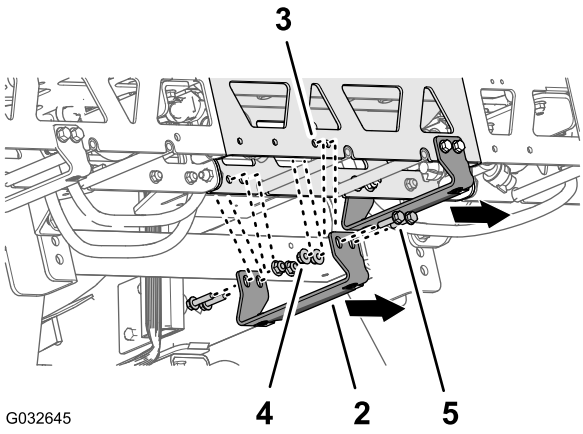

Figura 184

1. Prolunga (sezione della barra centrale)
2. Staffa di supporto - N. cat. Toro 131-3703-03 (flangia larga a destra)
3. Foro del telaio della trave (estensione della sezione della barra centrale)
4. Dadi di bloccaggio flangiati (3/8" - N. cat. Toro 104-8301)
5. Bulloni a testa flangiata (3/8" x 1¼" - N. cat. Toro 110-5050)

3. Allineate i fori in una staffa di supporto (n. cat. Toro 131-3703-03) ai fori nella prolunga per la sezione della barra centrale che avete individuato al passaggio 2 con la flangia larga della staffa a sinistra; fate riferimento a Figura 184.
4. Montate la staffa di supporto sul telaio della trave (Figura 184) con 4 bulloni a testa flangiata (3/8" x 1¼" - N. cat. Toro 110-5050) e 4 dadi di bloccaggio flangiati (3/8" - N. cat. Toro 104-8301).
5. Ripetete i passaggi da 2 a 4 nelle altre 2 coppie di fori nell'estensione per la sezione della barra centrale e per l'altra staffa di supporto, i bulloni a testa flangiata e i dadi di bloccaggio flangiati.
6. Serrate i dadi e i bulloni a una coppia di 37–45 N·m.

Montaggio della copertura della sezione centrale

1. Allineate i fori nella copertura della sezione centrale con i fori nelle staffe di supporto per la copertura della sezione centrale (Figura 185).

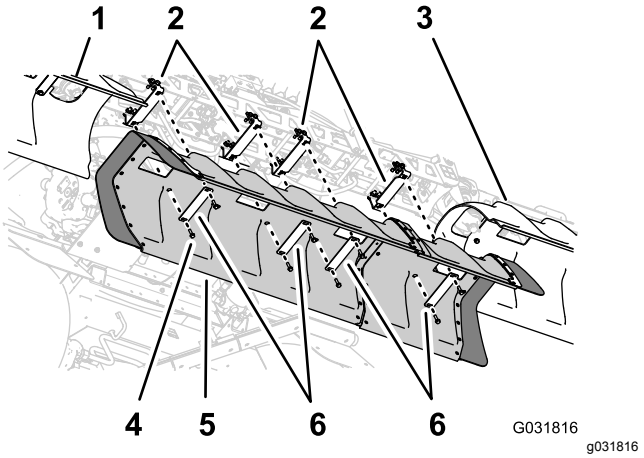

Figura 185

1. Copertura della barra sinistra
2. Staffe di supporto
3. Copertura della barra destra
4. Bulloni a testa flangiata (5/16" x 1¼")
5. Copertura barra centrale
6. Cinghie della copertura

2. Allineate i fori in 2 delle cinghie della copertura che avete rimosso al passaggio 1 di 6 Rimozione della copertura della sezione centrale (11 ugelli) del kit barre coperte opzionale (pagina 15) con il flessibile nella copertura e 2 delle staffe di supporto (Figura 185).
3. Montate le cinghie della copertura e la copertura sulle staffe di supporto con i 4 bulloni a testa flangiata (5/16" x 1¼") che avete rimosso al passaggio 1 di 6 Rimozione della copertura della sezione centrale (11 ugelli) del kit barre coperte opzionale (pagina 15).
4. Allineate i fori in 2 delle cinghie della copertura (N. cat. Toro 120-0629) con i 4 fori rimanenti nella copertura e i 4 fori rimanenti nelle staffe di supporto (Figura 185).
5. Montate le cinghie della copertura e la copertura sulle staffe di supporto (Figura 185) con i 4 bulloni a testa flangiata (5/16" x 1¼" - N. cat. Toro 323-36).
6. Serrate i bulloni a una coppia di 1978–2.542 N·cm.

34

Collegamento del kit di lavaggio del serbatoio opzionale

Non occorrono parti

Procedura

1. Collegate il connettore a 6 pin del cablaggio della pompa di lavaggio dal connettore a 6 prese del cablaggio preassemblato posteriore (Figura 186).

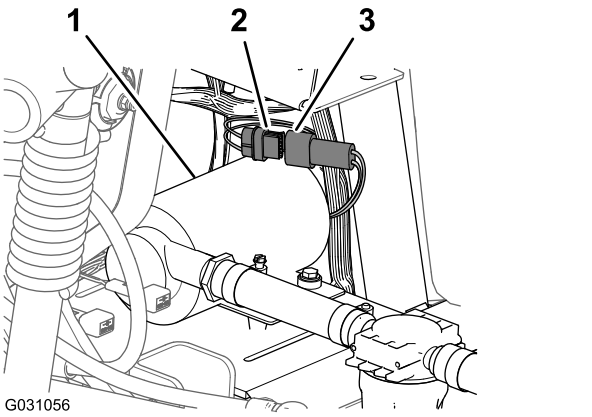

Figura 186

1. Pompa di lavaggio
2. Connettore a 6 prese (cablaggio principale posteriore)
3. Connettore a 6 pin (cablaggio della pompa di lavaggio)

2. Allineate la copertura della pompa di lavaggio sulla piastra a sella per la pompa di lavaggio (Figura 187).

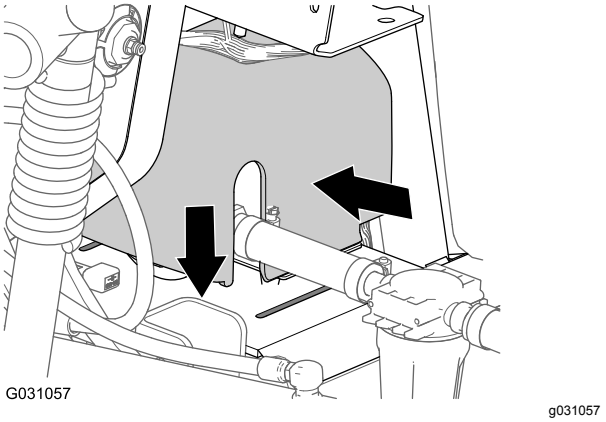

Figura 187

3. Premete insieme i lati della copertura della pompa di lavaggio e allineate le alette della copertura con la piastra a sella (Figura 187).
4. Inserite le alette nelle scanalature e rilasciate i lati della copertura (Figura 187).

35

Completamento dell'installazione del kit di finitura del sistema di irrorazione GeoLink

Non occorrono parti

Procedura

1. Spostate l'asta di supporto dei sedili nelle scanalature e inclinate i sedili in basso.
2. Collegate il cavo positivo (rosso) al polo positivo (+) della batteria e il cavo negativo (nero) al polo negativo (–), utilizzando i bulloni e i dadi; fate riferimento alla Figura 2 in Scollegamento della batteria (pagina 6).
3. Infilate il cappuccio isolante su entrambi i poli della batteria ; fate riferimento alla Figura 2 in Scollegamento della batteria (pagina 6).
4. Montate il coperchio della batteria e fissatelo con la cinghia; fate riferimento alla Figura 1 in Scollegamento della batteria (pagina 6).

Note:

Note:

Informativa europea sulla privacy

Dati raccolti da Toro
Toro Warranty Company (Toro) rispetta la privacy. Al fine di elaborare i reclami in garanzia e contattarvi in caso di richiamo di un prodotto, vi chiediamo di comunicarci determinati dati personali direttamente o tramite il rivenditore Toro in loco o Toro Company.

Il sistema di garanzia Toro è installato su server situati negli Stati Uniti, dove la legge sulla tutela della privacy può prevedere una protezione diversa da quella del vostro paese.

COMUNICANDOCI I VOSTRI DATI PERSONALI ACCONSENTITE ALLA LORO ELABORAZIONE COME INDICATO NELL'INFORMATIVA SULLA PRIVACY.

Utilizzo delle informazioni da parte di Toro
Toro può utilizzare i vostri dati personali per elaborare i reclami in garanzia e contattarvi in caso di richiamo di un prodotto e per qualsiasi altra comunicazione, nonché condividere i vostri dati con consociate, rivenditori e altri partner commerciali collegati a tali attività. Non venderemo i vostri dati personali ad altre aziende. Ci riserviamo il diritto di divulgare i dati personali a scopo di conformità con la legislazione applicabile e su richiesta delle autorità competenti, per il corretto funzionamento del sistema o per tutelare noi stessi o gli altri utenti.

Conservazione dei dati personali
Conserveremo i vostri dati personali finché saranno necessari per gli scopi previsti al momento della loro raccolta iniziale o per altri scopi legittimi (come la conformità normativa) o laddove richiesto dalla legislazione applicabile.

L'impegno di Toro per la sicurezza dei vostri dati personali
Adottiamo precauzioni ragionevoli per proteggere la sicurezza dei vostri dati personali, nonché misure atte a mantenere l'accuratezza e lo status corrente dei dati personali.

Accesso e correzione delle vostre informazioni personali
Se desiderate rivedere o correggere le vostre informazioni personali, contattateci via e-mail all'indirizzo legal@toro.com.

Legislazione australiana relativa ai consumatori

I clienti australiani potranno reperire i dettagli concernenti la legislazione australiana relativa ai consumatori all'interno della confezione o presso il concessionario Toro in loco.

La garanzia Toro

Garanzia limitata di due anni

Condizioni e prodotti coperti

The Toro Company e la sua affiliata, Toro Warranty Company, ai sensi dell'accordo tra di loro siglato, garantiscono che il vostro Prodotto Commerciale Toro (il “Prodotto”) è esente da difetti di materiale e lavorazione per il periodo più breve tra due anni o 1.500 ore di servizio*. Questa garanzia si applica a tutti i prodotti ad eccezione degli arieggiatori (per questi prodotti vedere le dichiarazioni di garanzia a parte). Nei casi coperti dalla garanzia, provvederemo alla riparazione gratuita del Prodotto, ad inclusione di diagnosi, manodopera, parti e trasferimento. La presente garanzia è valida con decorrenza dalla data di consegna del Prodotto all'acquirente iniziale. *Prodotto provvisto di contaore.

Istruzioni per ottenere il servizio in garanzia

Voi avete la responsabilità di notificare il Distributore Commerciale dei Prodotti o il Concessionario Commerciale Autorizzato dei Prodotti da quale avere acquistato il Prodotto, non appena ritenete che esista una condizione prevista dalla garanzia. Per informazioni sul nominativo di un Distributore Commerciale dei Prodotti o di un Concessionario Autorizzato, e per qualsiasi chiarimento in merito ai vostri diritti e responsabilità in termini di garanzia, potrete contattarci a:

Toro Commercial Products Service Department
Toro Warranty Company
8111 Lyndale Avenue South
Bloomington, MN 55420-1196

+1–952–888–8801 o +1–800–952–2740
E-mail: commercial.warranty@toro.com

Responsabilità del proprietario

Quale proprietario del Prodotto siete responsabile della manutenzione e delle regolazioni citate nel *Manuale dell’operatore*. La mancata esecuzione della manutenzione e delle regolazioni previste può rendere nullo il reclamo in garanzia.

Articoli e condizioni non coperti da garanzia

Non tutte le avarie o i guasti che si verificano durante il periodo di garanzia sono difetti di materiale o lavorazione. Quanto segue è escluso dalla presente garanzia:

- Avarie del prodotto risultanti dall'utilizzo di parti di ricambio non originali Toro, o dal montaggio e utilizzo di parti aggiuntive, o dall'impiego di accessori e prodotti modificati non a marchio Toro. Una garanzia a parte può essere fornita dal produttore dei suddetti articoli.
- Avarie del prodotto risultanti dalla mancata esecuzione della manutenzione e/o delle regolazioni consigliate. Qualora non venga eseguita una corretta manutenzione del Prodotto, secondo le procedure consigliate, elencate nel *Manuale dell'operatore*, eventuali richieste di intervento in garanzia potrebbero essere respinte.
- Avarie risultanti dall'utilizzo del prodotto in maniera errata, negligente o incauta.
- Le parti consumate dall'uso, salvo quando risultino difettose. I seguenti sono alcuni esempi di parti di consumo che si usurano durante il normale utilizzo del prodotto: pastiglie e segmenti dei freni, ferodi della frizione, lame, cilindri, rulli e cuscinetti (con guarnizione o da lubrificare), controlame, candele, ruote orientabili e cuscinetti, pneumatici, filtri, nastri e alcuni componenti di irroratrici, come membrane, ugelli, valvole di ritegno, ecc.
- Avarie provocate da cause esterne. I seguenti sono solo alcuni esempi di cause esterne: condizioni atmosferiche, metodi di rimessaggio, contaminazione, utilizzo di carburanti, refrigeranti, lubrificanti, additivi, fertilizzanti, acqua o prodotti chimici non autorizzati, ecc.
- Avarie o problemi prestazionali dovuti all'utilizzo di carburanti (per es. benzina, diesel o biodiesel) non conformi ai rispettivi standard industriali.
- Rumore, vibrazione, usura e deterioramento normali.
- I seguenti sono alcuni esempi di “normale usura”: danni ai sedili a causa di usura o abrasione, superfici verniciate consumate, adesivi o finestrini graffiati, ecc.

Parti

Le parti previste per la sostituzione come parte della manutenzione sono garantite per il periodo di tempo fino al tempo previsto per la sostituzione di tale parte. Le parti sostituite ai sensi della presente garanzia sono coperte per tutta la durata della garanzia del prodotto originale e diventano proprietà di Toro. Toro si riserva il diritto di prendere la decisione finale in merito alla riparazione di parti o gruppi esistenti, o alla loro sostituzione. Per le riparazioni in garanzia Toro può utilizzare parti ricostruite.

Garanzia sulla batteria agli ioni di litio e deep cycle:

Le batterie agli ioni di litio e deep cycle hanno uno specifico numero totale di kilowattora erogabili durante la loro vita. Il modo in cui vengono utilizzate, caricate e in cui vengono effettuate le operazioni di manutenzione può prolungare o ridurre la vita totale della batteria. Man mano che le batterie di questo prodotto si consumano, la quantità di lavoro utile tra gli intervalli di carica si ridurrà lentamente, fino a che la batteria sarà del tutto usurata. La sostituzione di batterie che, a seguito del normale processo di usura, risultano inutilizzabili, è responsabilità del proprietario del prodotto. Durante il normale periodo di garanzia del prodotto potrebbe essere necessaria la sostituzione delle batterie, a spese del proprietario. Nota: (Solo batteria agli ioni di litio): Una batteria agli ioni di litio ha soltanto una garanzia prorata parziale da 3 a 5 anni in base alla durata di servizio e ai kilowattora utilizzati. Per ulteriori informazioni si rimanda al *Manuale dell'operatore*.

La manutenzione è a spese del proprietario.

La messa a punto, la lubrificazione e la pulizia del motore, la sostituzione dei filtri, il refrigerante e l'esecuzione delle procedure di manutenzione consigliata sono alcuni dei normali servizi richiesti dai prodotti Toro a carico del proprietario.

Condizioni generali

La riparazione da parte di un Distributore o Concessionario Toro autorizzato è l’unico rimedio previsto dalla presente garanzia.

Né The Toro Company né Toro Warranty Company sono responsabili di danni indiretti, incidentali o consequenziali in merito all’utilizzo dei Prodotti Toro coperti dalla presente garanzia, ivi compresi costi o spese per apparecchiature sostitutive o assistenza per periodi ragionevoli di avaria o di mancato utilizzo in attesa della riparazione ai sensi della presente garanzia. Ad eccezione della garanzia sulle emissioni, citata di seguito, se pertinente, non vi sono altre espresse garanzie. Tutte le garanzie implicite di commerciabilità e idoneità all'uso sono limitate alla durata della presente garanzia esplicita.

In alcuni stati non è permessa l'esclusione di danni incidentali o consequenziali, né limitazioni sulla durata di una garanzia implicita; di conseguenza, nel vostro caso le suddette esclusioni e limitazioni potrebbero non essere applicabili. La presente garanzia concede diritti legali specifici; potreste inoltre godere di altri diritti, che variano da uno stato all'altro.

Nota relativa alla garanzia del motore:

Il Sistema di Controllo delle Emissioni presente sul vostro Prodotto può essere coperto da garanzia a parte, rispondente ai requisiti stabiliti dall’Environmental Protection Agency (EPA) degli Stati Uniti e/o dal California Air Resources Board (CARB). Le limitazioni di cui sopra, in termini di ore, non sono applicabili alla garanzia del Sistema di Controllo delle Emissioni. I particolari sono riportati nella Dichiarazione di Garanzia sul Controllo delle Emissioni del motore, fornita con il prodotto o presente nella documentazione del costruttore del motore

Paesi oltre gli Stati Uniti e il Canada.

I clienti acquirenti di prodotti Toro esportati dagli Stati Uniti o dal Canada devono contattare il proprio Distributore (Concessionario) Toro per ottenere le polizze di garanzia per il proprio paese, regione o stato. Se per qualche motivo non siete soddisfatti del servizio del vostro Distributore o avete difficoltà nell’ottenere informazioni sulla garanzia, siete pregati di rivolgervi all’importatore Toro.

374-0253 Rev D