Form No. 3412-195 Rev B

Completeringsset voor GeoLink® spuitsysteem

MultiPro® 5800 spuitmachine serienummer 315000000 - 315999999

Modelnr.: 131-7260

Installatie-instructies

De GeoLink™ is een werktuig voor gazonsproeiers en is bedoeld voor gebruik door professionele bestuurders en voor commerciële toepassingen. Het systeem is met name ontworpen voor sproeien op goed onderhouden gazons in parken, golfbanen en sportvelden.

U kunt op www.Toro.com rechtstreeks contact met Toro opnemen om informatie over productveiligheid en accessoires of instructiemateriaal voor gebruikers te verkrijgen, een verkoper te vinden of uw product te registreren.

⚠ WAARSCHUWING

CALIFORNIË
Proposition 65 Waarschuwing

Dit product bevat een chemische stof of chemische stoffen waarvan de Staat Californië weet dat ze kanker, geboorteafwijkingen en schade aan het voortplantingssysteem veroorzaken.

Gebruik van dit product kan leiden tot blootstelling aan chemische stoffen waarvan de Staat Californië weet dat ze kanker, geboorteafwijkingen en andere schade aan het voortplantingssysteem veroorzaken.

Veiligheid

⚠ WAARSCHUWING

Chemische stoffen die worden gebruikt in het spuitsysteem kunnen gevaarlijk en giftig voor de gebruiker, omstanders, dieren, planten, de bodem of eigendommen zijn.

- **U moet de waarschuwingsetiketten en de Veiligheidsinformatiebladen voor alle gebruikte chemische stoffen zorgvuldig lezen en in acht nemen en uzelf beschermen volgens de instructies van de fabrikant van de chemische stoffen. Bijvoorbeeld, draag geschikte persoonlijke beschermende uitrusting zoals gezichts- en oogbescherming, handschoenen of andere voorzieningen ter bescherming tegen lichamelijk contact met chemische stoffen.**
- **Er kunnen meerdere chemische stoffen zijn gebruikt; zorg ervoor dat u informatie over elke stof krijgt.**
- **Weiger de machine te gebruiken of te bedienen als deze informatie niet beschikbaar is.**
- **Voordat u onderhoud uitvoert aan een spuitsysteem moet dit drie keer zijn gespoeld en geneutraliseerd volgens de instructies van de fabrikant(en) van de chemische stoffen en moeten alle kleppen 3 cyclussen hebben doorlopen.**
- **Controleer of er voldoende water en zeep in de buurt is, en als u in contact komt met chemische stoffen, moet u deze onmiddellijk afspoelen.**

© 2017—The Toro® Company
8111 Lyndale Avenue South
Bloomington, MN 55420

Registreer uw product op www.Toro.com. Vertaling van de oorspronkelijke tekst (NL)

CE

Gedrukt in de VS
Alle rechten voorbehouden

3412-195 B

Installatie

Losse onderdelen

Gebruik onderstaande lijst om te controleren of alle onderdelen zijn geleverd.

Procedure	Omschrijving	Hoeveelheid	Gebruik
1	Geen onderdelen vereist	–	De installatie van de set voorbereiden.
2	Geen onderdelen vereist	–	De achterste kabelboom loskoppelen van het optionele werktuig.
3	Schakelaarplug (meedraaiende slanghaspel—Toro onderdeelnummer 99-7420)	1	Koppel de optionele meedraaiende slanghaspel los.
4	Buizen (Toro onderdeelnummer 114-9553) Kabelbinder	2 8	De optionele schuimmarkeerderset loskoppelen.
5	Geen onderdelen vereist	–	De ultrasone spuitboomset loskoppelen.
6	Geen onderdelen vereist	–	Verwijderen van het deksel van de middelste spuitboom (11 spuitdoppen) van de optionele afgedekte spuitboom.
7	Geen onderdelen vereist	–	Het scherm van het onderstel verwijderen.
8	Geen onderdelen vereist	–	De motor-bedieningsmodule en montagebeugel (machinemodellen met een benzine motor) verwijderen.
9	Geen onderdelen vereist	–	De druksensorbuis voor de dashboardmeter loskoppelen.
10	Achterste kabelboom	1	De achterste kabelboom van de machine verwijderen.
11	Kabelbinder Schakelaarplug	1 1	De gebruiksdosisschakelaar verwijderen.
12	Dop (snelkoppeling) Borgclip	3 3	De spuitboomkleppen verwijderen.
13	Kabelbinder	1	De spuitbomen verwijderen.
14	Flenskopbout (3/8 x 1 inch) Flensborgmoeren (3/8 inch) Verlengstuk van de middelste spuitboom Cilinderbevestiging (breed) Verbindingsplaat (breed) Slotbout (1/2 x 1-1/4 inch) Flensborgmoer (1/2 inch)	2 2 1 1 1 4 4	Het verlengstuk van de middelste spuitboom monteren.
15	Spuitdop Slang (spuitklep 5 of 6) Flensborgmoer (5/16")	2 2 2	De bevestigingsbeugels en spuitdoppen monteren op de middelste spuitboom.

Procedure	Omschrijving	Hoeveel-heid	Gebruik
16	Vloeistofstroommeter Flensklem 76 mm Pakking (buitendiameter van 2-1/4") Verloopstuk Flensklem 51 mm Pakking (buitendiameter van 1-5/16") Fitting met geribde flens (1") Slang (1" x 7¼") Slangklem Drukomzetter en verdeelstuk Slang (1" x 8½") R-klem Flenskopbout (1/4 x 3/4 inch) Flensborgmoer (1/4 inch)	1 2 2 2 1 1 1 1 3 1 1 1 1 1	De vloeistofstroommeter en drukomzetter monteren.
17	Geen onderdelen vereist	–	De nieuwe middelste spuitboom monteren.
18	Klepbevestiging en spuitklep Bout (4 x 10 mm) Spuitbediening Flensborgmoer (4 mm) Flenskopbouten (5/16" x ¾") Flensborgmoeren (5/16 inch) Slangklem	1 4 1 4 8 8 1	De klepbevestiging en de kleppen plaatsen.
19	Hydraulische slang (1/4 x 24-3/4")	4	De hefcilinders van de spuitboom monteren.
20	Nylon flenslager Kabelbinder Toevoerslang 188 cm Toevoerslang 234 cm Toevoerslang 279 cm	4 1 1 1 1	De buitenste spuitbomen monteren.
21	Toevoerslang 279 cm Toevoerslang 234 cm Toevoerslang 188 cm Toevoerslang 81 cm	2 2 4 2	Monteren van spuitdopslangen.
22	Achterste kabelboom Kabelklemband	1 3	Monteren van de achterste kabelboom op de machine.
23	Geen onderdelen vereist	–	Monteren van de motor-bedieningsmodule en montagebeugel (machinemodellen met een benzine motor).
24	Geen onderdelen vereist	–	Het scherm van het onderstel monteren.
25	Geen onderdelen vereist	–	De achterste kabelboom aansluiten.
26	Geen onderdelen vereist	–	De druksensorbuis voor de dashboardmeter aansluiten.

Procedure	Omschrijving	Hoeveel-heid	Gebruik
27	Navigatieontvanger - GeoLink Precision spuitsysteem (model 41623)	1	De navigatieontvanger monteren.
	Beugel van ontvanger	1	
	U-bout	2	
	RTK-antennebeugel (optionele set met CDMA RTK correctiemodem of GSM RTK correctiemodem)	1	
	Flensborgmoer (⅜")	4	
	Zeskantbout (5 x 16 mm)	3	
	Ring (5 mm)	3	
	Cellulaire antenne (optionele set met CDMA RTK correctiemodem of GSM RTK correctiemodem)	1	
	Coaxiale kabel (optionele set met CDMA RTK correctiemodem of GSM RTK correctiemodem)	1	
	Typeplaatje (uit de X25 of X30 GeoLink Precision Spray System set)	1	
28	Monitor van de spuitmachine - GeoLink Precision spuitsysteem (model 41623)	1	De monitor van de spuitmachine monteren.
	Kap van display	1	
	Kogelhouder - GeoLink Precision spuitsysteem (model 41623)	1	
	Monitorarm - GeoLink Precision spuitsysteem (model 41623)	1	
	Versterkingsplaat	1	
	Flenskopbout (1/4 x 1-1/2 inch)	4	
	Flensborgmoer (¼")	4	
29	Datakabel (navigatiesysteem) - GeoLink Precision spuitsysteem (model 41623)	1	De kabels voor de navigatiecomponenten monteren.
	Elektrische kabel (navigatiesysteem) - GeoLink Precision spuitsysteem (model 41623)	1	
	Kabelbinder	5	
30	Geen onderdelen vereist	–	De kabelboom aansluiten voor de optionele meedraaiende slanghaspel.
31	Kabelbinder	4	De optionele schuimmarkeerderset aansluiten.
32	Geen onderdelen vereist	–	Aansluiten van de ultrasone spuitboomset.

Procedure	Omschrijving	Hoeveel-heid	Gebruik
33	Verlengstuk van afdekking (12 spuitdoppen – Toro onderdeelnummer 120-0621)	1	Monteren van de optionele afgedekte spuitboom
	Popnagel (Toro onderdeelnummer 114439)	22	
	Steunbeugel (afdekking middelste spuitboom—Toro onderdeelnummer 131-3703-03)	4	
	Clipmoer (Toro onderdeelnummer 94-2413)	4	
	Flenskopbout (3/8 x 1-1/4 inch - Toro onderdeelnummer 110-5050)	16	
	Flensborgmoer (3/8 inch - Toro onderdeelnummer 104-8301)	16	
	Dekselband (Toro onderdeelnummer 120-0629)	2	
	Flenskopbout (5/16 x 1-1/4 inch - Toro onderdeelnummer 323-36)	4	
34	Geen onderdelen vereist	–	De optionele tankspoelset aankoppelen.
35	Geen onderdelen vereist	–	De montage van de completeringsset voor het GeoLink spuitsysteem voltooien.

1

De installatie van de set voorbereiden

Geen onderdelen vereist

De spuittank en optionele spoeltank voorbereiden

1. Parkeer de machine op een horizontaal oppervlak.
2. Stel de parkeerrem in werking.
3. Breng de linker- en rechterspuitboom in de spuitstand.
4. Maak de spuitmachine schoon; raadpleeg het hoofdstuk De spuitmachine reinigen in de *Gebruikershandleiding* van de machine.

   Belangrijk: **U dient de spuittank volledig te ledigen alvorens de completeringsset voor het GeoLink spuitsysteem te monteren.**
5. **Voor machines met een optionele spoeltank doet u het volgende:**
   A. Pomp het water van de spoeltank in de spuittank; raadpleeg het hoofdstuk De spoelset gebruiken in de *Montage-instructies* van de spoeltank.
   B. Laat het water uit de spuittank lopen; raadpleeg het hoofdstuk De spuitmachine reinigen in de *Gebruikershandleiding* van de machine.
   C. Zet de motor af en haal het sleuteltje uit het contact.

De accu afkoppelen

⚠ WAARSCHUWING

Vonken kunnen accugassen tot ontploffing brengen en lichamelijk letsel veroorzaken.

Als accukabels verkeerd worden geleid, kan dit schade aan de spuitmachine en de kabels tot gevolg hebben en vonken veroorzaken.

- **Maak altijd de minkabel (zwart) van de accu los voordat u de pluskabel (rood) losmaakt.**
- **Sluit altijd de pluskabel (rood) van de accu aan voordat u de minkabel (zwart) aansluit.**

Accupolen of metalen gereedschappen kunnen kortsluiting maken met metalen onderdelen van de machine, waardoor vonken kunnen ontstaan.

- **Zorg ervoor dat bij het verwijderen of installeren van de accu de accupolen niet in aanraking komen met metalen onderdelen van de machine.**
- **Voorkom dat metalen gereedschappen kortsluiting veroorzaken tussen de accupolen en metalen onderdelen van de machine.**
- **Zorg ervoor dat de accuhouder altijd op zijn plaats zit om de accu te beschermen en vast te zetten.**

1. Verwijder het accudeksel en maak de negatieve (zwarte) aardingskabel los van de accupool (Figuur 1 en Figuur 2).

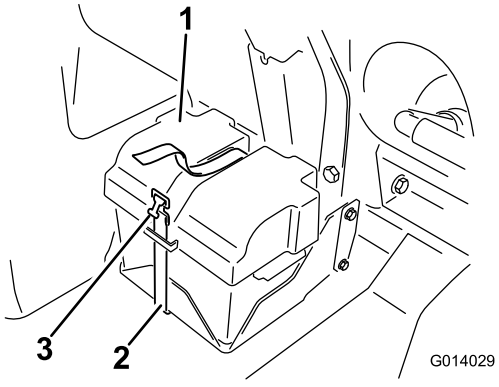

Figuur 1

1. Accudeksel
2. Beugel
3. Sluiting

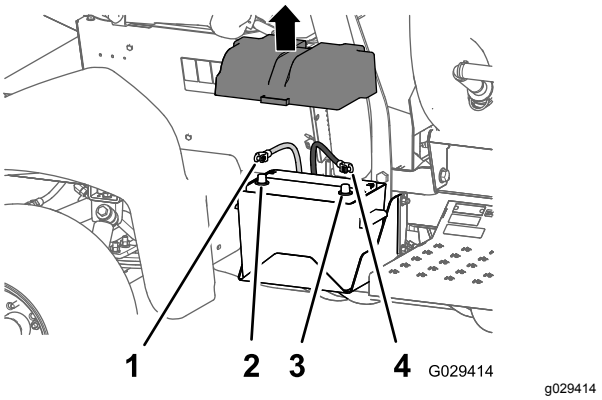

Figuur 2

1. Pluskabel van de accu
2. Pluspool van de accu
3. Minpool van de accu
4. Minkabel van de accu

2. Maak de pluskabel (rood) los van de accupool (Figuur 2).
3. Kantel beide stoelen naar voren en zet ze vast door de steunstangen in te klikken aan het einde van de sleuven in de voet van het middelste bedieningspaneel.
4. Laat de motor volledig afkoelen.

2

De achterste kabelboom loskoppelen van de optionele werktuigen

Geen onderdelen vereist

De meedraaiende slanghaspel loskoppelen

1. Zoek achteraan de machine de kabelboom voor de elektrische slanghaspel aan de achterzijde van de spuittank (Figuur 3).

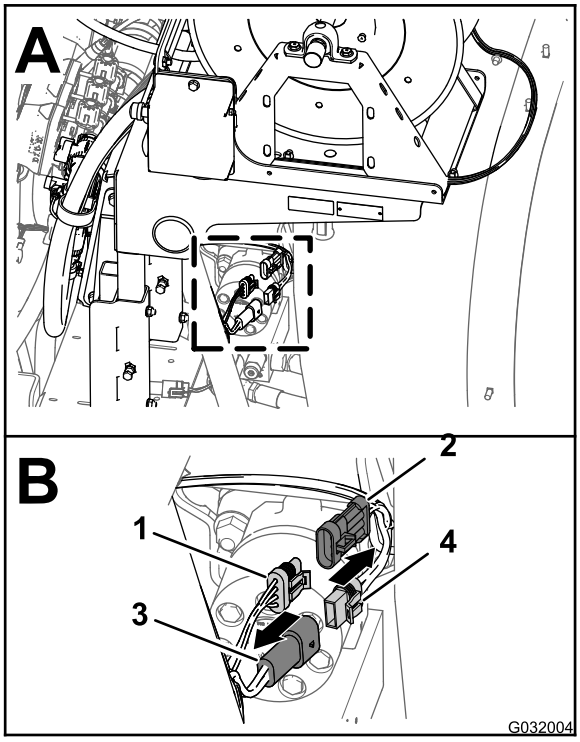

Figuur 3

1. Stekker met 3 bussen (achterste hoofdkabelboom)
2. Stekker met 3 pinnen (kabelboom – elektrische slanghaspel)
3. Stekker met 2 pinnen (achterste hoofdkabelboom)
4. Stekker met 2 bussen (kabelboom – elektrische slanghaspel)

2. Maak de stekker met 2 bussen van de kabelboom voor de elektrische slanghaspel los van de stekker met 2 pinnen van de achterste hoofdkabelboom (Figuur 3).
3. Maak de stekker met 3 pinnen van de kabelboom voor de elektrische slanghaspel los van de stekker met 3 bussen van de achterste hoofdkabelboom (Figuur 3).

De compressor loskoppelen voor de schuimmarkeerderset

1. Zoek achteraan de schuimmarkeerdertank de kabelboom aan de compressor (Figuur 4).

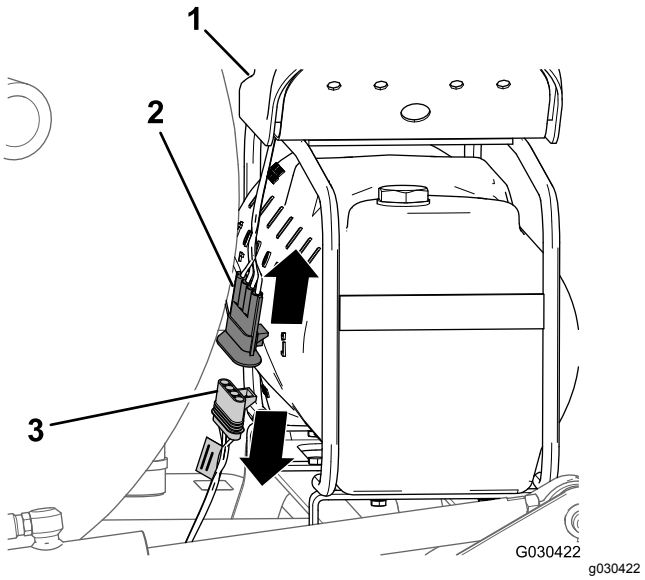

Figuur 4

1. Compressor
2. Stekker met 4 pinnen (kabelboom voor de compressor)
3. Stekker met 4 bussen (kabelboom voor de completeringsset)

2. Maak de stekker met 4 pinnen van de kabelboom van de compressor los van de stekker met 4 bussen van de achterste kabelboom van de machine (Figuur 4).

De pomp van de tankspoelset afkoppelen

1. Druk aan de achterzijde van de machine de zijden van het deksel van de spoelpomp samen en til het deksel op tot de lipjes van het deksel loskomen van de sleuven in de zittingplaat, en verwijder het deksel van de machine (Figuur 5).

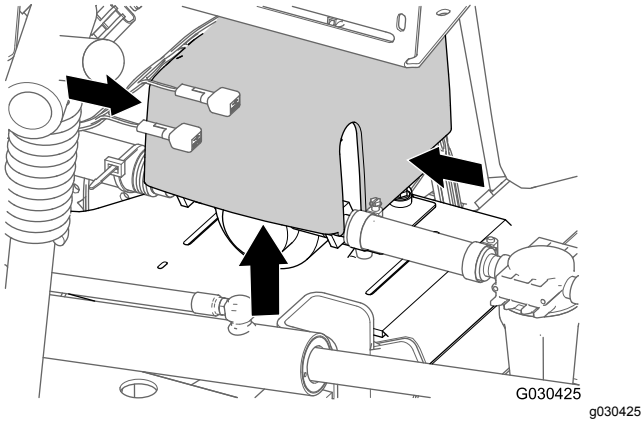

Figuur 5

2. Maak de stekker met 6 pinnen van de kabelboom van de spoelpomp los van de stekker met 6 bussen van de achterste hoofdkabelboom (Figuur 6).

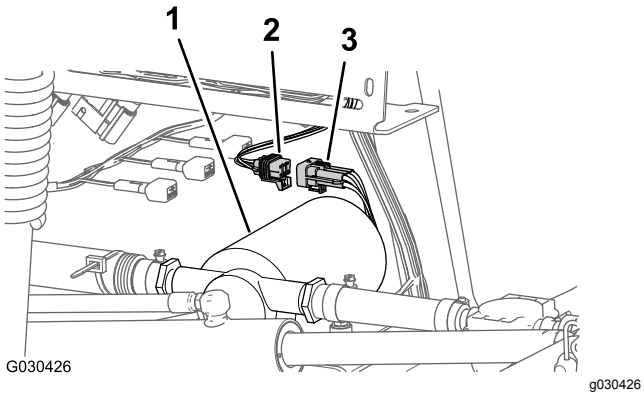

Figuur 6

1. Spoelpomp
2. Stekker met 6 bussen (achterste hoofdkabelboom)
3. Stekker met 6 pinnen (kabelboom van spoelpomp)

3

De schakelaar van de drukregeling verwijderen – optionele meedraaiende slanghaspel

Benodigde onderdelen voor deze stap:

1	Schakelaarplug (meedraaiende slanghaspel—Toro onderdeelnummer 99-7420)

Procedure

1. Verwijder de 2 bouten (5/16" x ¾") en 2 borgmoeren (5/16") waarmee de bedieningskast bevestigd is aan de bevestigingsplaat van de slanghaspel (Figuur 7).

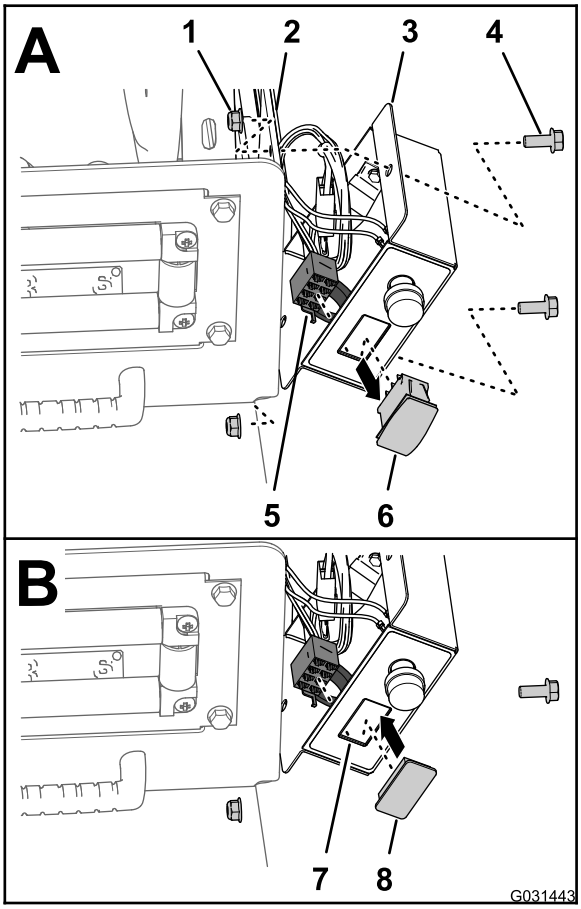

g031443

Figuur 7

1. Borgmoer (5/16")
2. Bevestigingsplaat van slanghaspel
3. Bedieningskast
4. Bout (5/16" x ¾")
5. Stekker met 8 bussen (kabelboom van de bedieningskast)
6. Schakelaar drukregeling
7. Opening (deksel van de bedieningskast)
8. Schakelaarplug

2. Koppel de stekker met 8 bussen van de kabelboom van de bedieningskast los van de schakelaar van de drukregeling (Figuur 7).
3. Leid de stekker met 8 bussen in de bedieningskast (Figuur 7).
4. Knijp de vergrendelingslipjes van de schakelaar van de drukregeling samen en druk de schakelaar uit de bedieningskast (Figuur 7).

   Opmerking: Gooi de schakelaar die u van de machine hebt verwijderd weg.
5. Lijn de schakelaarplug uit met de opening in de bedieningskast waar u de schakelaar verwijderd hebt (Figuur 7).
6. Druk de schakelaarplug in de bedieningskast tot de plug van in het deksel klikt (Figuur 7).
7. Lijn de bedieningskast uit met de bevestigingsplaat van de slanghaspel (Figuur 7) en bevestig de kast aan de plaat met de 2 bouten (5/16" x ¾") en 2 borgmoeren (5/16").
8. Haal de bouten en moeren aan met 1978 tot 2542 N·cm.

4

De optionele schuimmarkeerderset loskoppelen

Benodigde onderdelen voor deze stap:

2	Buizen (Toro onderdeelnummer 114-9553)
8	Kabelbinder

De vloeistof- en luchtbuizen van de machine verwijderen

1. Bij het verbindingspaneel van de compressor voor de schuimmarkeerderset: bevestig een kabelbinder rond de doorzichtige en blauwe buis voor de rechterspuitboom (Figuur 8).

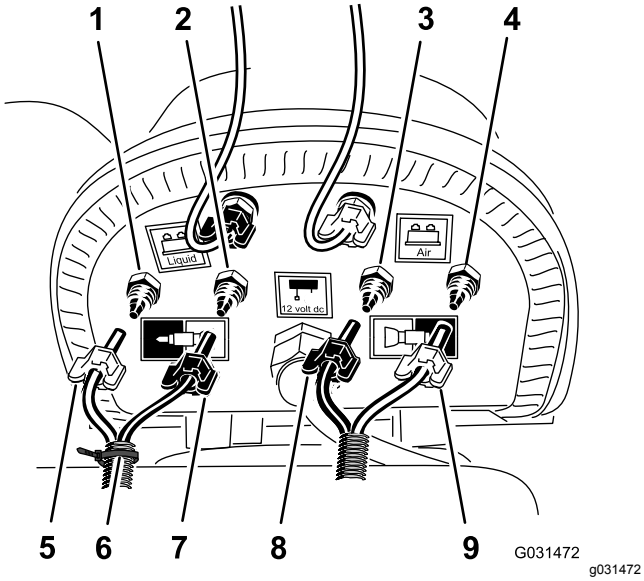

Figuur 8

1. Klemkoppeling – water (rechter spuitboom – blauwe buis)
2. Klemkoppeling – lucht (rechter spuitboom – doorzichtige buis)
3. Klemkoppeling – water (linker spuitboom – blauwe buis)
4. Klemkoppeling – lucht (linker spuitboom – doorzichtige buis)
5. Klemmoer – lucht (rechter spuitboom – blauwe buis)
6. Kabelbinder
7. Klemmoer – water (rechter spuitboom – doorzichtige buis)
8. Klemmoer (linker spuitboom – blauwe buis)
9. Klemmoer (linker spuitboom – doorzichtige buis)

2. Maak de klemmoeren los van de 2 doorzichtige en 2 blauwe buizen voor de schuimspuitdoppen aan de linker- en rechterspuitboom (Figuur 8).
3. Verwijder de 4 buizen uit de klemkoppelingen van de spuitbomen (Figuur 8).
4. Gebruik een stukje plakband om op de buitenste spuitbomen de linker vloeistof- en luchtbuis van de linkerspuitboom en de rechter vloeistof- en luchtbuis van de rechterspuitboom te markeren.
5. Trek de buizen van de schuimspuitdoppen van de linker- en rechterspuitboom naar achteren en door de R-klem nabij het scharnierpunt voor de spuitboom (Figuur 9).

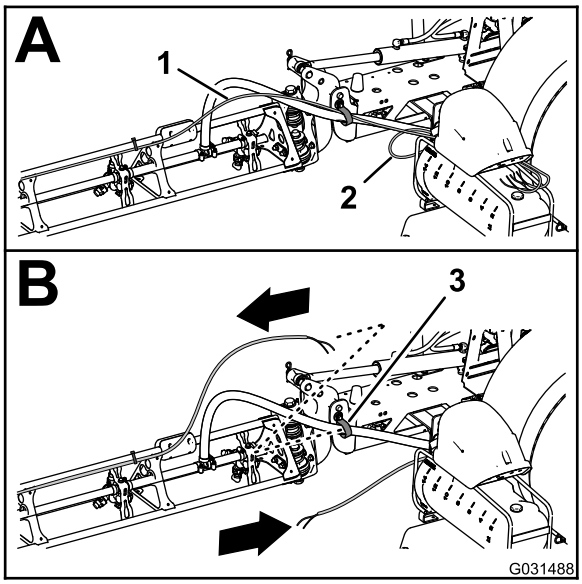

Figuur 9

1. Buis - schuimspuitdop (rechterspuitboom)
2. Buis - schuimspuitdop (linkerspuitboom)
3. R-klem

6. Als uw machine uitgerust is met het **verlengstuk voor de middelste spuitboom**, bevestigt u het vrije uiteinde van de vloeistof- en luchtbuizen losjes aan de buitenste spuitboom en slaat u de procedures voor het De vloeistof- en luchtbuizen van de machine verwijderen (bladz. 9) en De nieuwe buis monteren (bladz. 12) over.

De nieuwe buizen voorbereiden voor de spuitdoppen van de schuimmarkeerder

Machines zonder het verlengstuk voor de middelste spuitboom

1. Verwijder de kabelbinders waarmee de vloeistof- en luchtbuizen van de schuimmarkeerder vastzitten aan de buitenste spuitboom (Figuur 10).

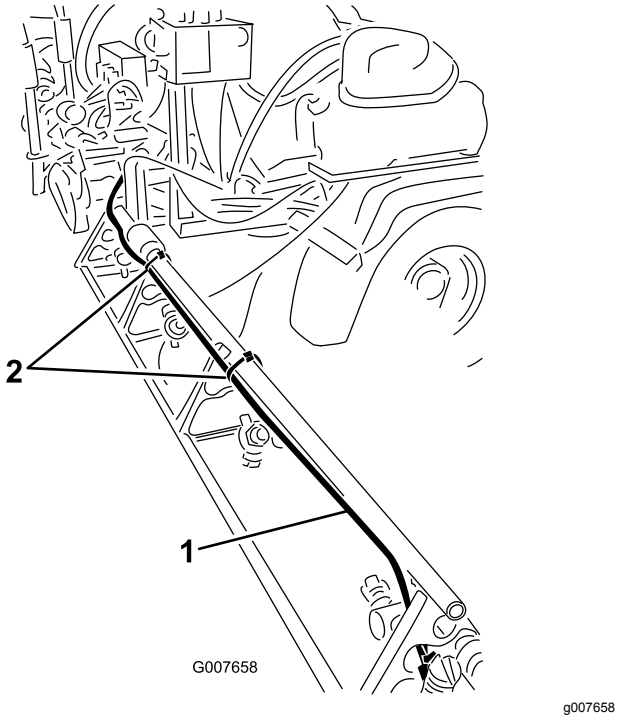

Figuur 10

1. Vloeistof- en luchtbuizen (rechterspuitboom afgebeeld)
2. Kabelbinders

2. Zet bij de spuitdop van de schuimmarkeerder de klemmoer los waarmee de blauwe buis (water) bevestigd is aan de blauwe klemkoppeling van de spuitdop van de schuimmarkeerder (Figuur 11).

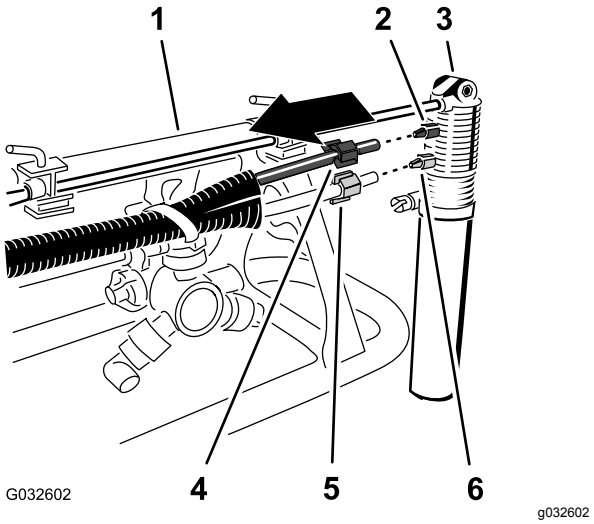

Figuur 11

1. Buitenste spuitboom
2. Klemkoppeling (blauw)
3. Spuitdop van schuimmarkeerder
4. Klemmoer (blauw – blauwe waterbuis)
5. Klemmoer (wit – doorzichtige luchtbuis)
6. Klemkoppeling (wit)

3. Zet de klemmoer los waarmee de doorzichtige buis (lucht) bevestigd is aan de witte klemkoppeling van de spuitdop van de schuimmarkeerder (Figuur 11).
4. Verwijder de vloeistof- en luchtbuizen van de machine.
5. Verwijder de klemmoeren aan het uiteinde van de buizen (Figuur 11).

   Opmerking: Bewaar de klemmoeren voor montage in stap 1 van De nieuwe buis monteren (bladz. 12).
6. Lijn de oude vloeistof- en luchtbuizen (Figuur 12) uit met de nieuwe buis (Toro onderdeelnummer 114-9553).

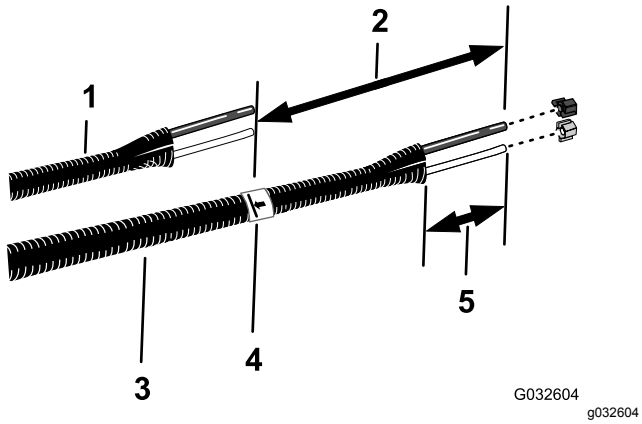

Figuur 12

1. Oude vloeistof- en luchtbuizen
2. 26 cm
3. Nieuwe buizen (Toro onderdeelnummer 114-9553)
4. Plakband en markering
5. 77 tot 102 mm

7. Gebruik een stukje plakband om de lengte van de oude vloeistof- en luchtbuizen op de nieuwe buis te markeren.
8. Voeg aan de nieuwe buis 26 cm toe vanaf de markering die u hebt aangebracht in stap 7, markeer de buis, en snij de buizen door op de tweede (langere) markering (Figuur 12).
9. Als de oude vloeistof- en luchtbuizen gemarkeerd zijn met een kabelbinder, markeer dan ook de nieuwe buis met een kabelbinder. Zo niet, gaat u verder met stap 10.

   Opmerking: U hebt de oude vloeistof- en luchtbuizen niet meer nodig.
10. Verwijder 77 tot 102 mm van de huls aan de uiteinden van de buis (Figuur 12).
11. Herhaal stap 1 tot en met 10 voor de vloeistof- en luchtbuizen aan de andere kant van de machine.

De nieuwe buis monteren

Machines zonder het verlengstuk voor de middelste spuitboom

1. Schuif de blauwe klemmoer over de uiteinden van de blauwe buis en de witte klemmoer over de doorzichtige buis (Figuur 13).

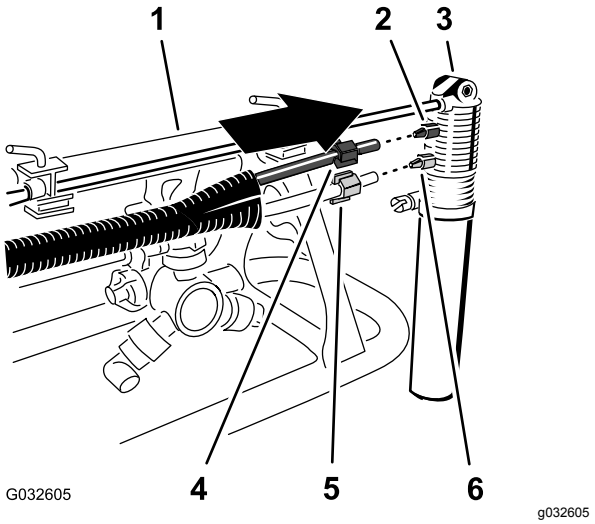

Figuur 13

1. Buitenste spuitboom
2. Klemkoppeling (blauw)
3. Spuitdop van schuimmarkeerder
4. Klemmoer (blauw – blauwe waterbuis)
5. Klemmoer (wit – doorzichtige luchtbuis)
6. Klemkoppeling (wit)

2. Lijn het uiteinde van de doorzichtige buis met de witte klemmoer uit met de witte koppeling van de spuitdop van de schuimmarkeerder. Zet de klemmoer handmatig vast (Figuur 13).
3. Lijn het uiteinde van de blauwe buis met de blauwe klemmoer uit met de blauwe koppeling van de spuitdop van de schuimmarkeerder. Zet de klemmoer handmatig vast (Figuur 13).
4. Leid de buis langs de achterzijde van de bovenste steunstang van de buitenste spuitboom, zoals getoond in Figuur 14.

   Belangrijk: **Als de buis aan de verkeerde zijde van de bovenste steunstang wordt gemonteerd, zullen de buizen afgekneld worden tussen de houder en de buitenste spuitboom wanneer de spuitbomen in de transportstand staan.**

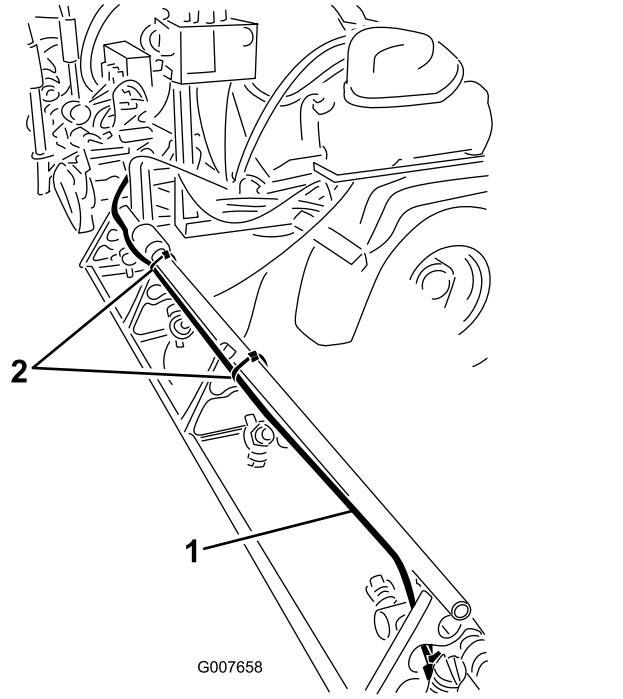

Figuur 14

1. Buis (rechterspuitboom afgebeeld)
2. Kabelbinders

5. Bevestig de buis met een kabelbinder aan de opening in de spuitdopsteun; zie Figuur 15.

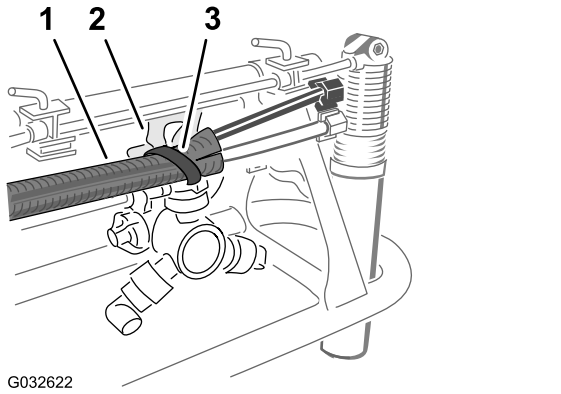

Figuur 15

1. Leidingen
2. Spuitdopsteun
3. Kabelbinder

6. Bevestig de buis met kabelbinders aan de buitenste spuitboom; zie Figuur 14.
7. Maak het vrije uiteinde van de buis losjes vast aan de buitenste spuitboom.
8. Herhaal stap 1 tot en met 6 voor de buis aan de andere kant van de machine.

5

De optionele ultrasone spuitboomset loskoppelen

Geen onderdelen vereist

Maak de kabelboom los bij het ventielenblok van de hefcilinder

Optionele ultrasone spuitboomset

1. Maak de 2-polige connector van de kabelboom van de ultrasone spuitboom los van de 2-polige connector van de rechter magneetklep inschakelen/vrijgave van het verdeelstuk van de hefcilinder (Figuur 16).

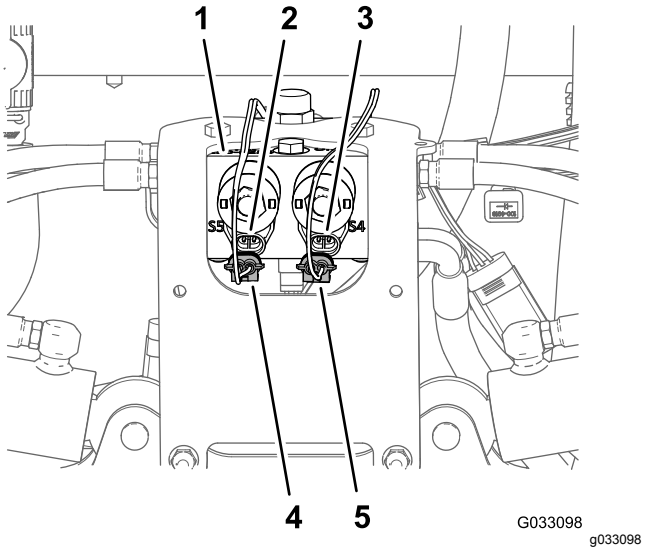

Figuur 16

1. Verdeelstuk van de hefcilinder
2. Connector met 2 pinnen (verdeelstuk van de hefcilinder – linker cilinder inschakelen/vrijgave)
3. Connector met 2 pinnen (verdeelstuk van de hefcilinder – rechter cilinder inschakelen/vrijgave)
4. Connector met 2 bussen (ultrasone spuitboom kabelboom – linker cilinder inschakelen/vrijgave)
5. Connector met 2 bussen (ultrasone spuitboom kabelboom – rechter cilinder inschakelen/vrijgave)

2. Maak de 2-polige connector van de kabelboom van de ultrasone spuitboom los van de 2-polige connector van de linker magneetklep inschakelen/vrijgave van het verdeelstuk van de hefcilinder (Figuur 16).

3. Maak de 2-polige connectors van de kabelboom van de ultrasone spuitboom completeringsset (Figuur 17) los van de 2-polige connectors van de spoelen van het verdeelstuk van de hefcilinder:

   Opmerking: Verwijder de ultrasone spuitboom kabelboom niet van de machine.

   - Linkerspuitboom omhoog
   - Rechterspuitboom omhoog
   - Linkerspuitboom omlaag
   - Rechterspuitboom omlaag

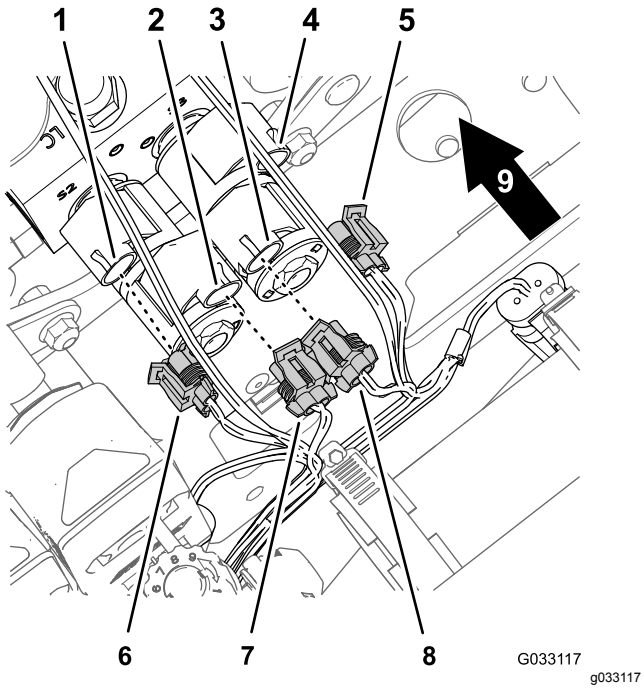

Figuur 17

1. Connector met 2 pinnen (verdeelstuk van de hefcilinder – linker spuitboom omlaag)
2. Connector met 2 pinnen (verdeelstuk van de hefcilinder – linker spuitboom omhoog)
3. Connector met 2 pinnen (verdeelstuk van de hefcilinder – rechter spuitboom omhoog)
4. Connector met 2 pinnen (verdeelstuk van de hefcilinder – rechter spuitboom omlaag)
5. Connector met 2 bussen (kabelboom van de ultrasone spuitboom completeringsset – rechter spuitboom omlaag)
6. Connector met 2 bussen (kabelboom van de ultrasone spuitboom completeringsset – linker spuitboom omlaag)
7. Connector met 2 bussen (kabelboom van de ultrasone spuitboom completeringsset – linker spuitboom omhoog)
8. Connector met 2 bussen (kabelboom van de ultrasone spuitboom completeringsset – rechter spuitboom omhoog)
9. Achterkant van de machine

De ultrasone sensorkabel loskoppelen van de kabelboom

1. Maak de 3-polige connector van de kabelboom van de ultrasone spuitboom los van de 3-polige connector van de kabel voor de rechter ultrasone sensor (Figuur 18)

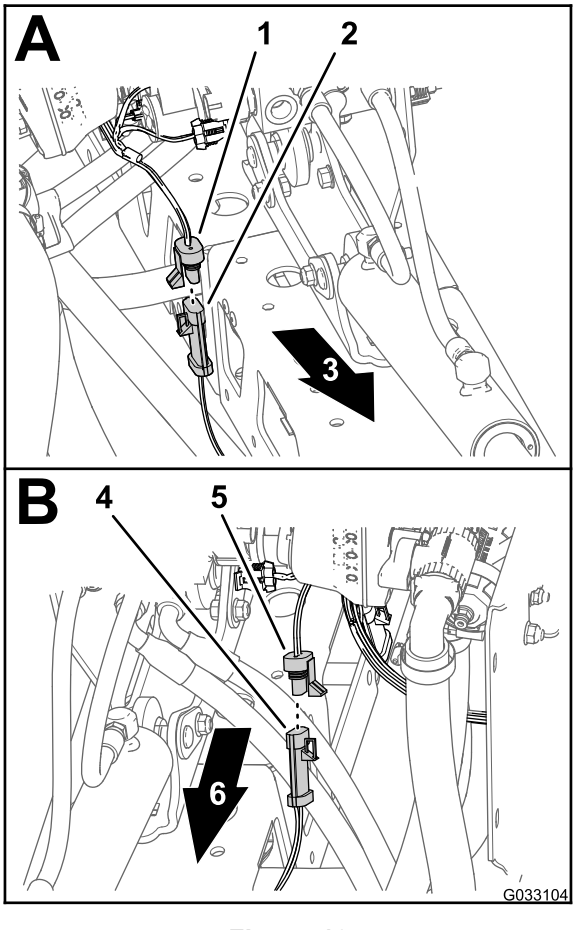

Figuur 18

1. Connector met 3 bussen (ultrasone spuitboom kabelboom – rechter sensor)
2. Connector met 3 pinnen (kabel – rechter ultrasone sensor)
3. Rechterkant van de machine
4. Connector met 3 pinnen (kabel – linker ultrasone sensor)
5. Connector met 3 bussen (ultrasone spuitboom kabelboom – linker sensor)
6. Linkerkant van de machine

2. Maak de 3-polige connector van de kabelboom van de ultrasone spuitboom los van de 3-polige connector van de kabel voor de linker ultrasone sensor (Figuur 18)
3. Bundel de kabels van de ultrasone sensors aan de linker en rechter spuitboom.

   Opmerking: Verwijder de ultrasone spuitboom kabelboom niet van de machine.

6

Verwijderen van het deksel van de middelste spuitboom (11 spuitdoppen) van de optionele afgedekte spuitboom

Geen onderdelen vereist

Procedure

1. Ondersteun het deksel van de middelste spuitboom (11 spuitdoppen) en verwijder de 4 flenskopbouten (5/16 x 1-1/4 inch) en 2 dekselbanden waarmee het deksel bevestigd is aan de steunbeugel van het deksel (Figuur 19).

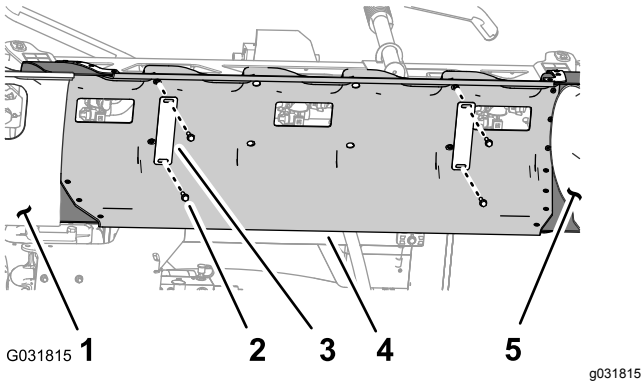

Figuur 19

1. Deksel van spuitboom, links
2. Flenskopbout (5/16 x 1-1/4 inch)
3. Dekselband
4. Deksel van de middelste spuitboom
5. Deksel van spuitboom, rechts

2. Verwijder het deksel van de middelste spuitboom van de machine (Figuur 20).

   Opmerking: Bewaar het deksel, de dekselbanden en de flenskopbouten voor montage in stap 1 en 2 van De afdekking van de middelste spuitboom monteren (bladz. 84).

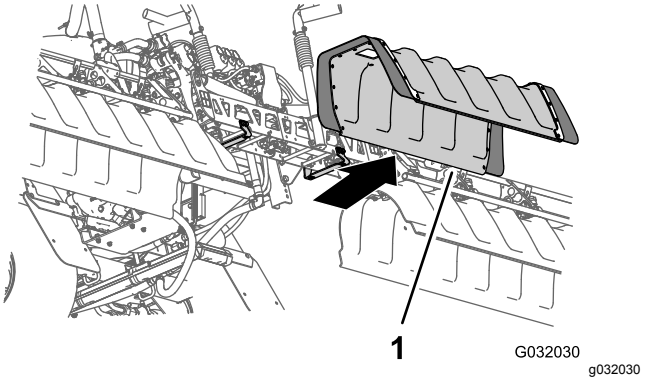

Figuur 20

1. Deksel van de middelste spuitboom

7

Het scherm van het onderstel verwijderen

Geen onderdelen vereist

Procedure

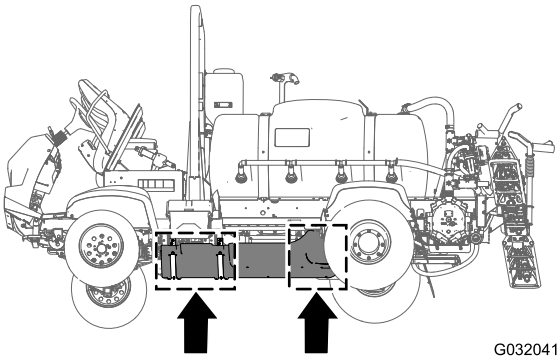

Figuur 21

1. Verwijder de 7 flenskopbouten (5/16 x 7/8 inch) en 7 ringen (5/16 inch) waarmee het scherm van het onderstel achteraan vastzit aan het chassis van de machine (Figuur 22).

   Opmerking: Bewaar de flenskopbouten en ringen om deze te monteren in stap 5 van 24 Het scherm van het onderstel monteren (bladz. 57).

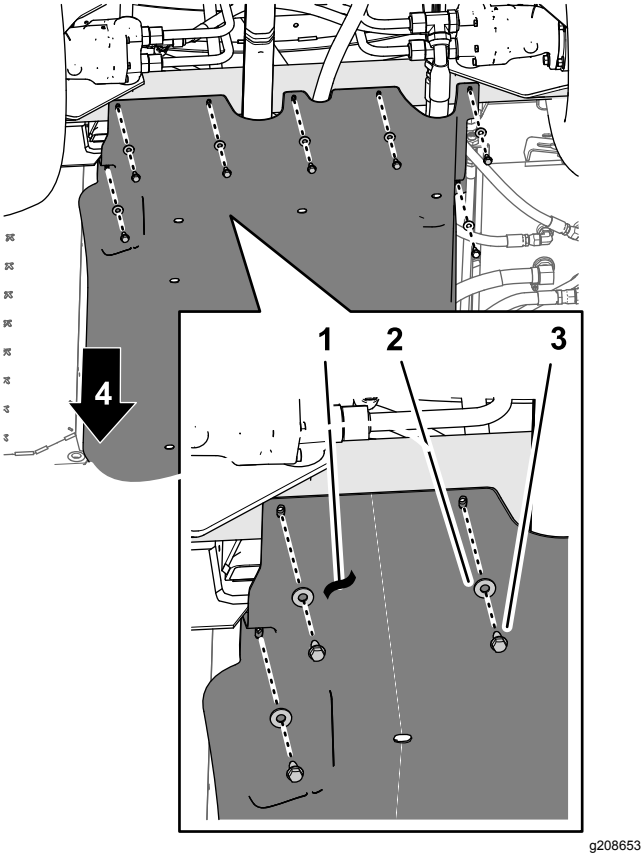

Figuur 22

1. Scherm van onderstel
2. Ringen (5/16 inch)
3. Flenskopbouten (5/16 x 7/8")
4. Voorkant van machine

2. Verwijder de 4 flenskopbouten (5/16") van de bouten en de slotbout waarmee de steunbanden van het scherm van het onderstel bevestigd zijn aan de bevestigingsbeugels van de motor van de machine (Figuur 23).

   Opmerking: De bouten niet van de machine verwijderen. Bewaar de flensborgmoeren voor montage in stap 3 van 24 Het scherm van het onderstel monteren (bladz. 57).

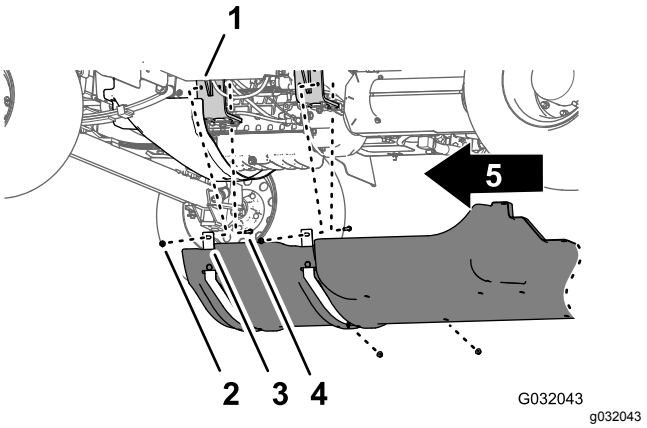

Figuur 23

1. Bevestigingsbeugel van motor
2. Bout – afgebeeld voor de duidelijkheid; niet verwijderen
3. Steunbanden (scherm van onderstel)
4. Flensborgmoeren (5/16 inch)
5. Voorkant van machine

3. Til de steunbanden over de bouten waarmee het scherm van het onderstel bevestigd is aan de bevestigingsbeugels van de motor.
4. Verwijder het scherm van het onderstel van de machine (Figuur 22 en Figuur 23).

8

Verwijderen van de motor-bedieningsmodule en montagebeugel (machinemodellen met een benzine motor)

Geen onderdelen vereist

Procedure

1. Verwijder de 3 flenskopbouten en 1 flensmoer waarmee de montagebeugel van de motor-bedieningsmodule is gemonteerd op de bevestigingsbeugel van de motor en de accessoirekast van de motor (Figuur 24).

   Opmerking: Bewaar de flenskopbouten en flensmoer om deze te monteren in stap 2 van 23 Monteren van de motor-bedieningsmodule en montagebeugel (machinemodellen met een benzine motor) (bladz. 56).

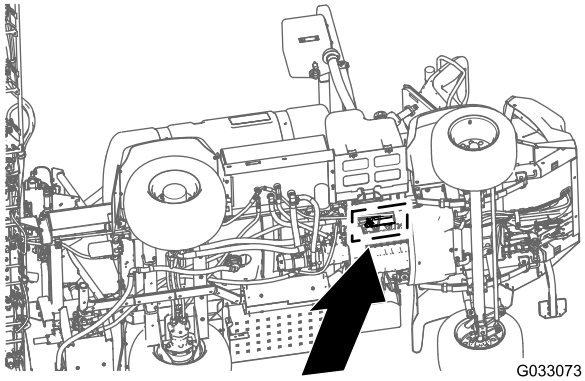

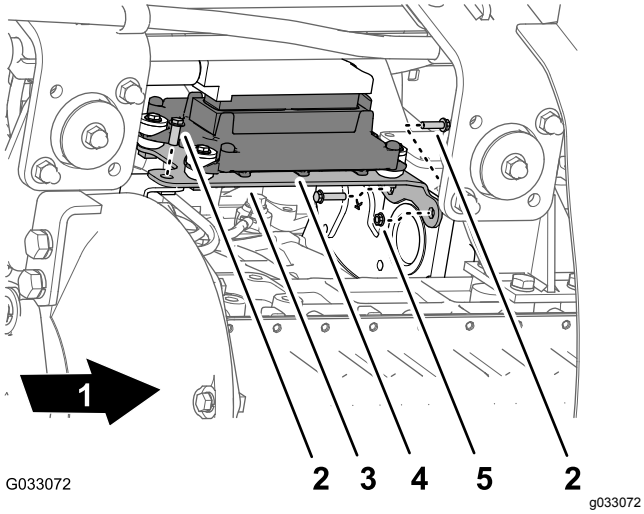

Figuur 24

1. Voorkant van machine
2. Flenskopbout
3. Montagebeugel
4. Motor-bedieningsmodule
5. Flensmoer

2. Beweeg de motor-bedieningsmodule en montagebeugel naar beneden en naar achteren om toegang te krijgen tot de connectors van de voorste en achterste kabelboom van de machine.

   Opmerking: Verwijder de motor-bedieningsmodule niet en koppel deze ook niet los.

9

De druksensorbuis voor de dashboardmeter loskoppelen

Geen onderdelen vereist

De druksensorbuis voor de dashboardmeter loskoppelen

Machines zonder de optionele slanghaspel set

Opmerking: Als uw machine is voorzien van een optioneel spuitpistool zie dan De druksensorbuis en de toevoerslang loskoppelen (bladz. 17).

1. Druk de kraag in van de buiskoppeling op de eindkap van de rechter spuitboomklep (Figuur 25).

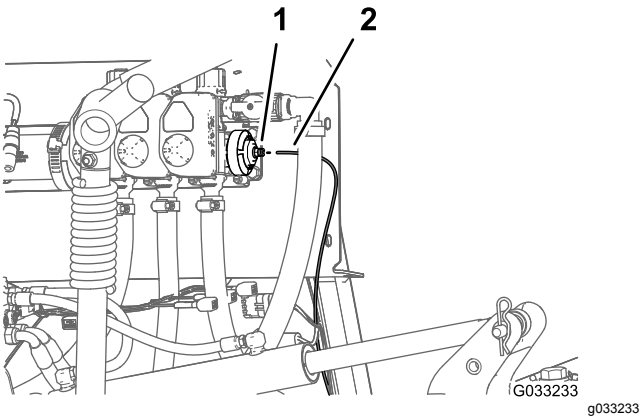

Figuur 25

1. Buiskoppeling (eindkap van de rechter spuitboomklep)
2. Druksensorbuis

2. Trek de druksensorbuis voor de meter op het dashboard uit de buiskoppeling (Figuur 25).

De druksensorbuis en de toevoerslang loskoppelen

Optioneel spuitpistool of optionele meedraaiende slanghaspel

1. Druk de kraag in van de buiskoppeling op de 90° knie van de rechter spuitboomklep (Figuur 26 of Figuur 27).

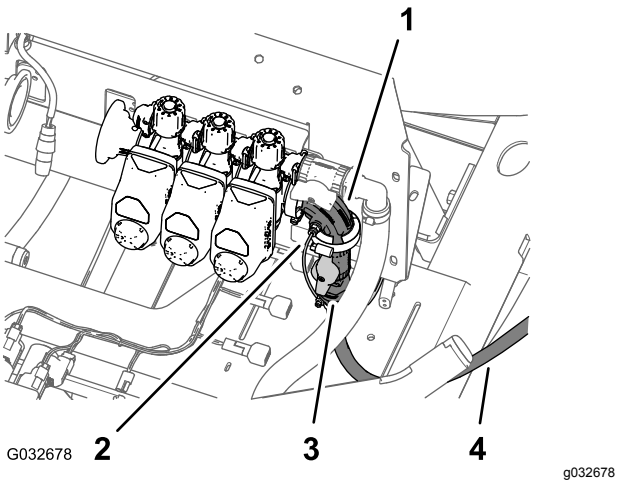

Figuur 26

Optioneel spuitpistool

1. Knie van 90° (klep rechter spuitboom)
2. Druksensorbuis (drukmeter dashboard)
3. Afsluitklep (spuitpistool)
4. Toevoerslang (spuitpistool)

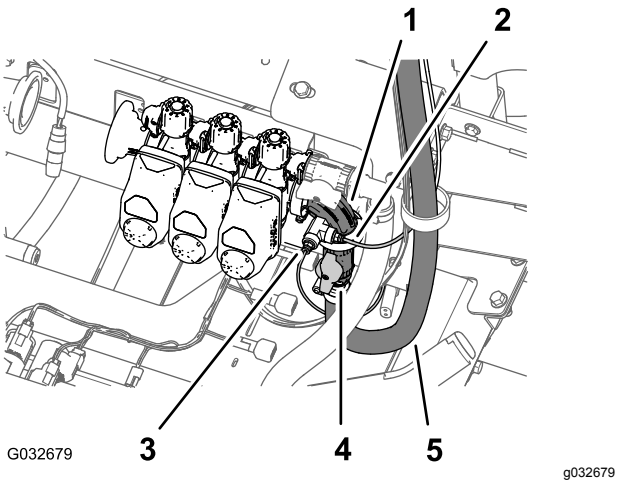

Figuur 27

Optionele meedraaiende slanghaspel

1. Knie van 90° (klep rechter spuitboom)
2. Druksensorbuis (drukmeter slanghaspel)
3. Druksensorbuis (drukmeter dashboard)
4. Afsluitklep (meedraaiende slanghaspel)
5. Toevoerslang (meedraaiende slanghaspel)

2. Trek de druksensorbuis voor de meter op het dashboard uit de buiskoppeling (Figuur 26 of Figuur 27).

   Opmerking: U mag de knie van 90° voor de afsluitklep van de toevoerslang van de slanghaspel niet verwijderen van de flens van de klep van de rechter spuitboom.

10

De achterste kabelboom van de machine verwijderen

Benodigde onderdelen voor deze stap:

1	Achterste kabelboom

De voorste en achterste kabelbomen loskoppelen

Opmerking: Gebruik een mechanische takel wanneer u de voorste en achterste kabelbomen gaat loskoppelen.

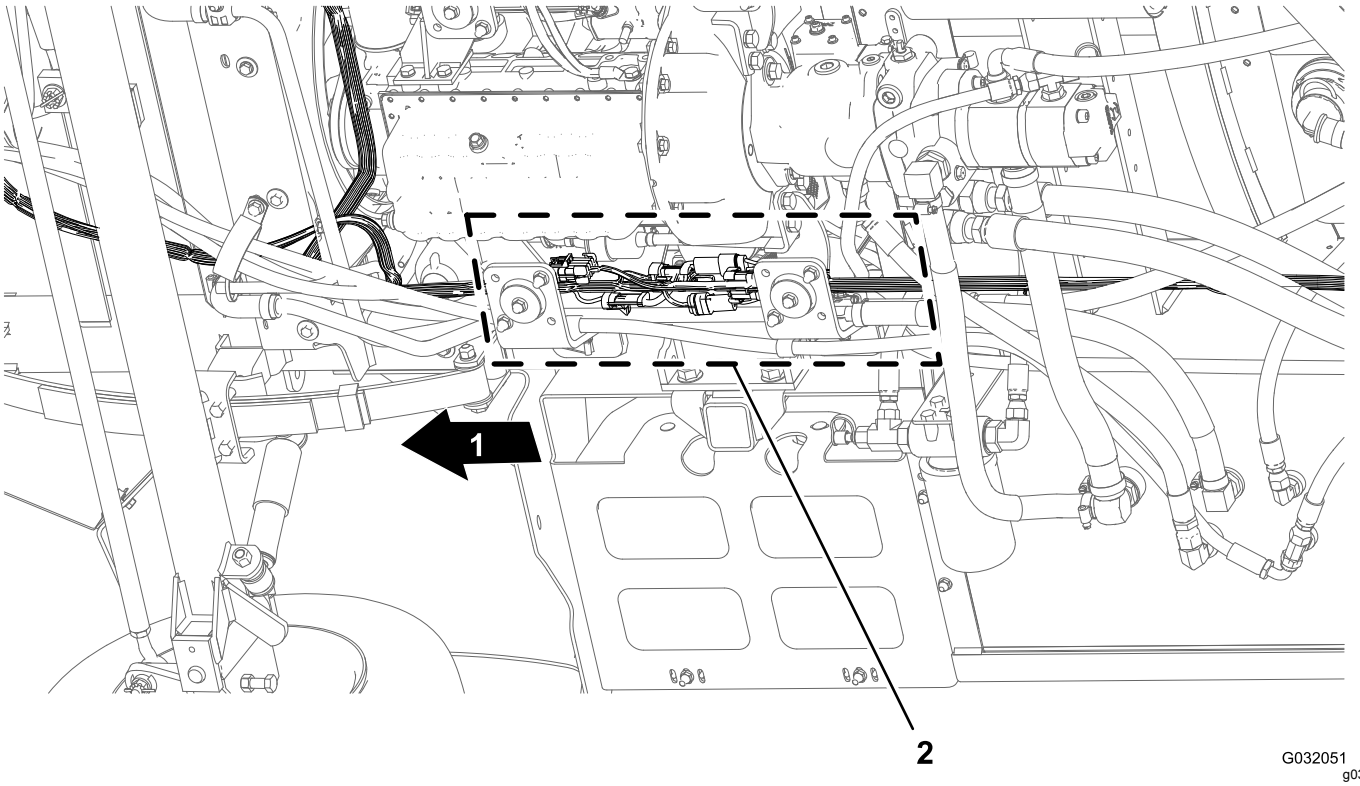

Figuur 28

1. Voorkant van machine
2. Connectors (voorste en achterste kabelbomen)

1. Zoek onder de machine, naast de rechter framebuis, de connectors voor de voorste en achterste kabelbomen van de machine (Figuur 28).
2. Koppel de 6 paar connectors tussen de voorste en achterste kabelbomen af; zie afbeelding Figuur 29 tot Figuur 34.

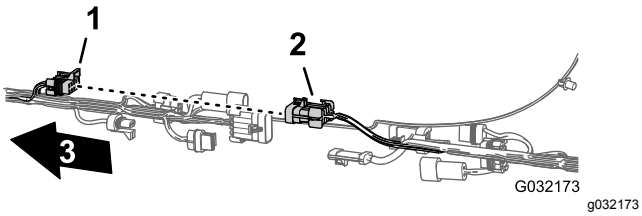

Figuur 29

1. Stekker met 10 bussen – kabelboomverbinding spuitmachine (voorste kabelboom)
2. Stekker met 10 pinnen – kabelboomverbinding spuitmachine (achterste kabelboom)
3. Voorkant van machine

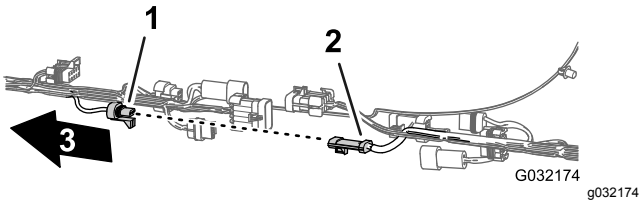

Figuur 30

1. Stekker met 3 bussen – vloeistofstroommeter (voorste kabelboom)
2. Stekker met 3 pinnen – vloeistofstroommeter (achterste kabelboom)
3. Voorkant van machine

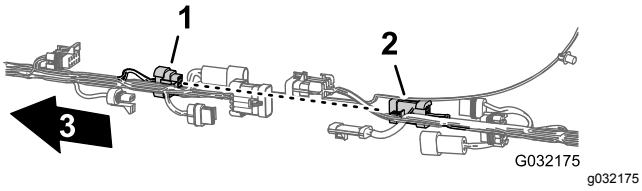

Figuur 31

1. Stekker met 8 bussen – kabelboomverbinding spuitmachine (voorste kabelboom)
2. Stekker met 8 pinnen – kabelboomverbinding spuitmachine (achterste kabelboom)
3. Voorkant van machine

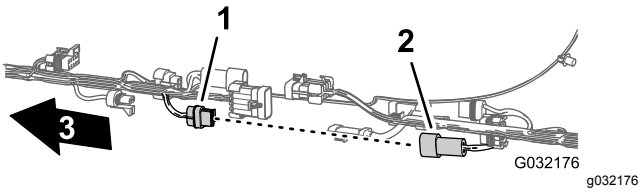

Figuur 32

1. Stekker met 2 bussen – spoelpomp (voorste kabelboom)
2. Stekker met 2 pinnen – spoelpomp (achterste kabelboom)
3. Voorkant van machine

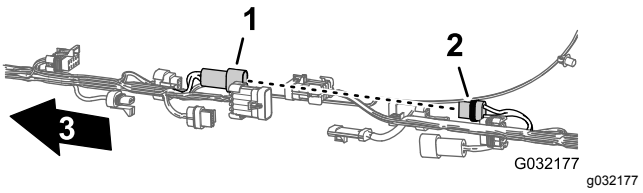

Figuur 33

1. Stekker met 2 pinnen – slanghaspel (voorste kabelboom)
2. Stekker met 2 bussen – slanghaspel (achterste kabelboom)
3. Voorkant van machine

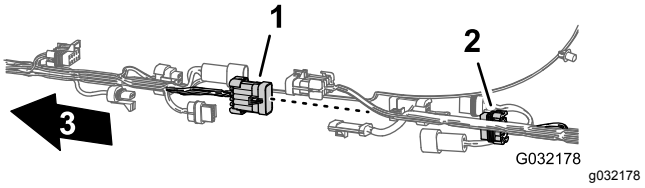

Figuur 34

1. Stekker met 10 pinnen – kabelboomverbinding spuitmachine (voorste kabelboom)
2. Stekker met 10 bussen – kabelboomverbinding spuitmachine (achterste kabelboom)
3. Voorkant van machine

3. Verwijder de 3 pluggen waarmee de achterste kabelboom bevestigd is aan de openingen in de rechter framebuis van de machine (Figuur 35).

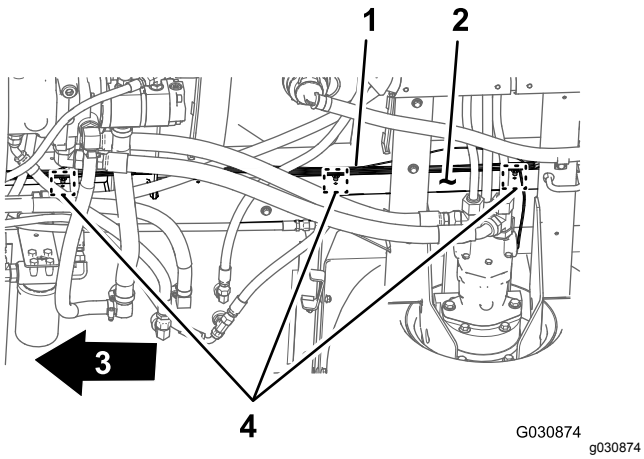

Figuur 35

1. Kabelboom achterkant
2. Rechter framebuis
3. Voorkant van machine
4. Bevestigingspluggen

De connectors voor de componenten afkoppelen

1. Koppel achteraan de machine (tussen de rechter framebuis en het rechter spatbord) de stekker met 3 pinnen van de kabelboom van de snelheidssensor aan de rechter hydraulische tractiemotor af van de busconnector met 3 contacten van de achterste hoofdkabelboom (Figuur 36).

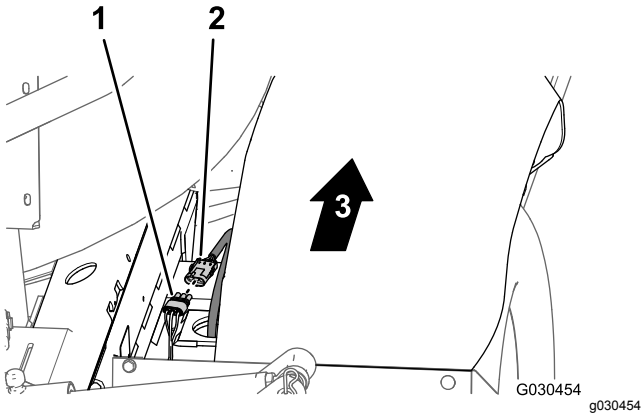

Figuur 36

1. Stekker met 3 bussen (achterste hoofdkabelboom)
2. Stekker met 3 pinnen (kabelboom hydraulische motor)
3. Voorkant van machine

2. Koppel achteraan de bevestigingsbeugel van het verdeelstuk de busconnector met 3 contacten los van de mengklep, alsook de busconnectors met 3 contacten van de 3 kleppen van de spuitbomen (Figuur 37).

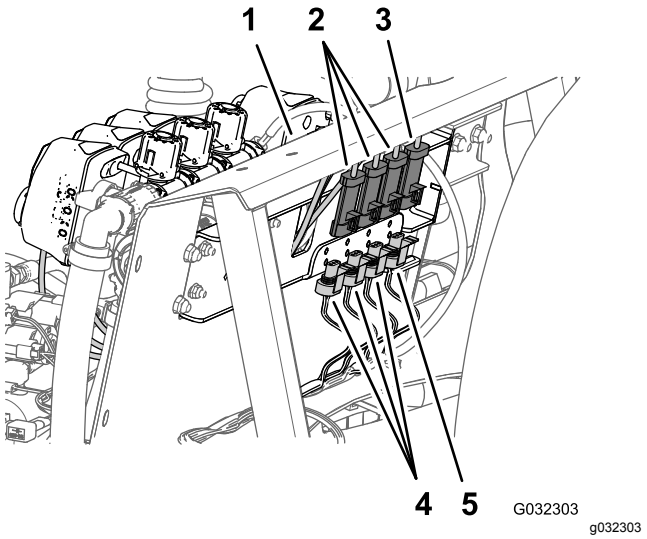

Figuur 37

1. Bevestigingsbeugel van verdeelstuk
2. Busconnectors met 3 contacten (kabelbomen spuitboomkleppen)
3. Stekker met 3 bussen (kabelboom mengklep)
4. Stekker met 3 pinnen (achterste kabelboom van machine)
5. Stekker met 3 pinnen (achterste kabelboom van machine)

3. Verwijder de pluggen waarmee de achterste kabelboom bevestigd is aan de openingen aan de voorzijde en de onderplaat van de bevestigingsbeugel van het verdeelstuk (Figuur 38).

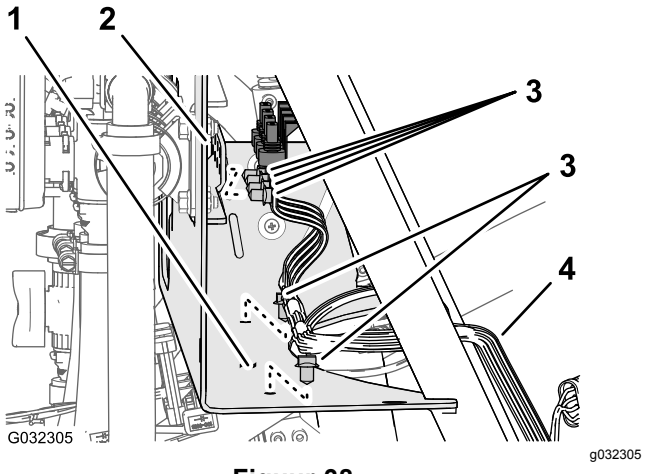

Figuur 38

1. Bevestigingsbeugel van verdeelstuk (onderste plaat)
2. Bevestigingsbeugel van verdeelstuk (voorzijde)
3. Bevestigingsplug
4. Kabelboom achterkant

4. Koppel achteraan de machine de volgende busconnectors met 2 contacten (Figuur 39) voor het verdeelstuk van de hefcilinder los:

Opmerking: Voor machines met de ultrasone spuitboomset zie Maak de kabelboom los bij het ventielenblok van de hefcilinder (bladz. 13).

- Rechts – bovenste magneetklep
- Links – bovenste magneetklep
- Magneetklep inschakelen/vrijgave
- Rechts – onderste magneetklep
- Links – onderste magneetklep

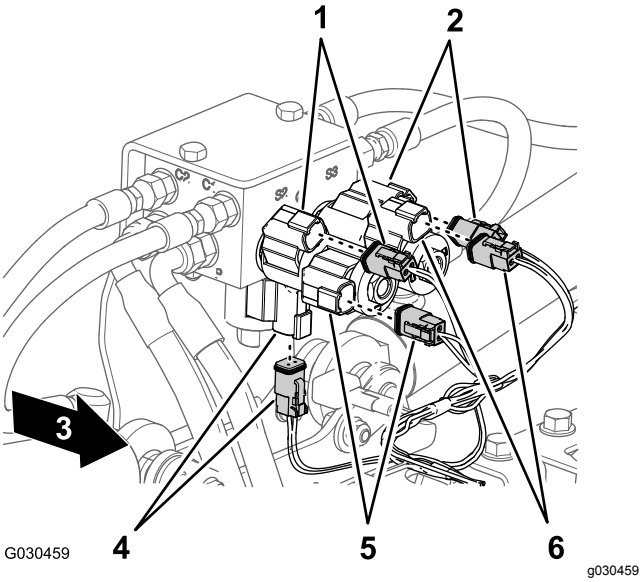

Figuur 39

1. Rechts – boven (magneetklep en connector van hoofdkabelboom)
2. Links – boven (magneetklep en connector van hoofdkabelboom)
3. Voorkant van machine
4. Inschakelen (magneetklep en connector van hoofdkabelboom)
5. Rechts – onder (magneetklep en connector van hoofdkabelboom)
6. Links – onder (magneetklep en connector van hoofdkabelboom)

5. Aan de achterkant van de machine, aan de binnenzijde van de spuitpomp, koppelt u de connector met 2 contacten van de achterste hoofdkabelboom af van de stekker met 2 pinnen van het pomprelais (Figuur 40).

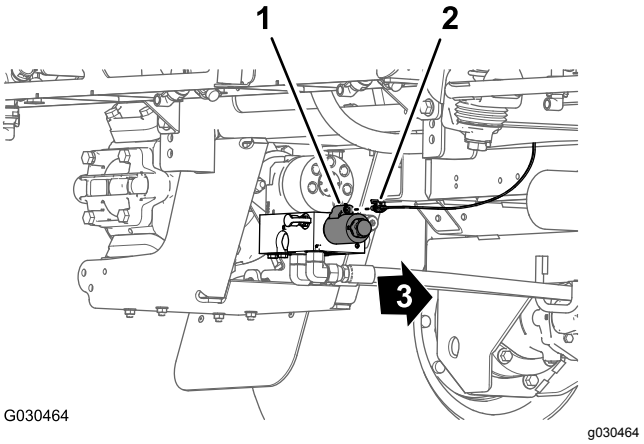

Figuur 40

1. Stekker met 2 pinnen (pomprelais)
2. Stekker met 2 bussen (achterste hoofdkabelboom)
3. Voorkant van machine

6. Verwijder de bevestigingsplug waarmee de achterste kabelboom (Figuur 41) bevestigd is aan de openingen in de achterste dwarsbuis (achter de hydraulische tractiemotoren).

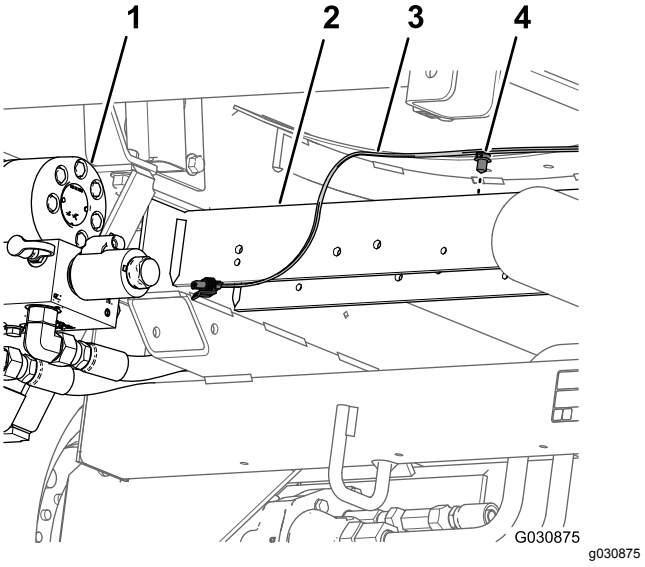

Figuur 41

1. Spuitpomp
2. Dwarsbuis achteraan
3. Kabelboom achterkant
4. Bevestigingsplug

7. Verwijder de druksensorbuis voor de meter op het dashboard uit de achterste kabelboom van de machine (Figuur 42).

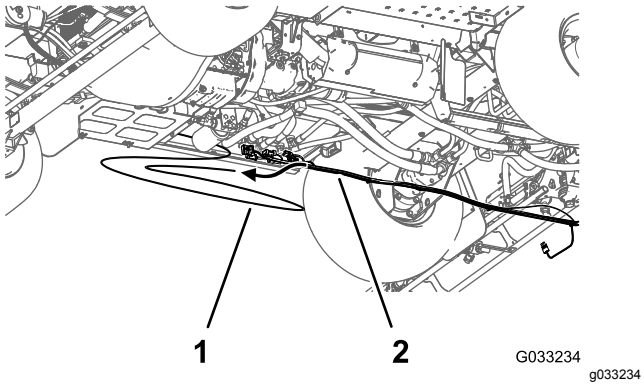

Figuur 42

1. Druksensorbuis (drukmeter op het dashboard)
2. Kabelboom achterkant

8. Verwijder de achterste kabelboom van de machine.

   Opmerking: U hebt de achterste kabelboom die u van de machine verwijderd hebt niet meer nodig.

11

De gebruiksdosisschakelaar verwijderen

Benodigde onderdelen voor deze stap:

1	Kabelbinder
1	Schakelaarplug

Procedure

1. Knijp langs de onderkant van het dashboard de vergrendelingslipjes van de schakelaar voor de gebruiksdosis samen en druk de schakelaar voor de gebruiksdosis uit het dashboard (Figuur 43).

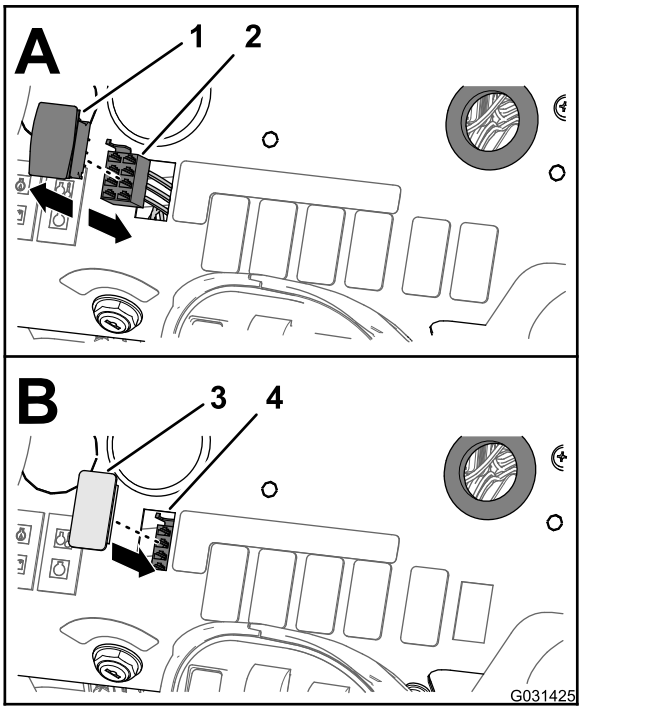

Figuur 43

1. Schakelaar voor gebruiksdosis
2. Stekker met 8 bussen (voorste kabelboom)
3. Schakelaarplug
4. Opening (dashboard)

2. Maak de connector met 8 bussen van de machine-kabelboom (gemerkt RATE SWITCH) los van de connector met 8 pennen van de schakelaar (Figuur 43).

   Opmerking: U hebt de schakelaar voor de gebruiksdosis die u van de machine verwijderd hebt niet meer nodig.

3. Leid de aftakking van de voorste kabelboom voor de schakelaar voor de gebruiksdosis door de opening in het dashboard, en bevestig de kabelaftakking met een kabelbinder aan de voorste kabelboom.
4. Lijn de schakelaarplug uit met de opening in het dashboard waar u de schakelaar voor de gebruiksdosis verwijderd hebt (Figuur 43).
5. Druk de schakelaarplug in het dashboard tot de plug stevig in het dashboard klikt (Figuur 43).

12

De spuitboomkleppen verwijderen

Benodigde onderdelen voor deze stap:

3	Dop (snelkoppeling)
3	Borgclip

De verbindingsbuis en het verloopstuk verwijderen

1. Maak 4 flensbouten (1/4 x 3/4 inch) en 4 flensborgmoeren (1/4 inch) los waarmee de 3 spuitboomkleppen zijn gemonteerd op de bevestigingsbeugel van het verdeelstuk (Figuur 44).

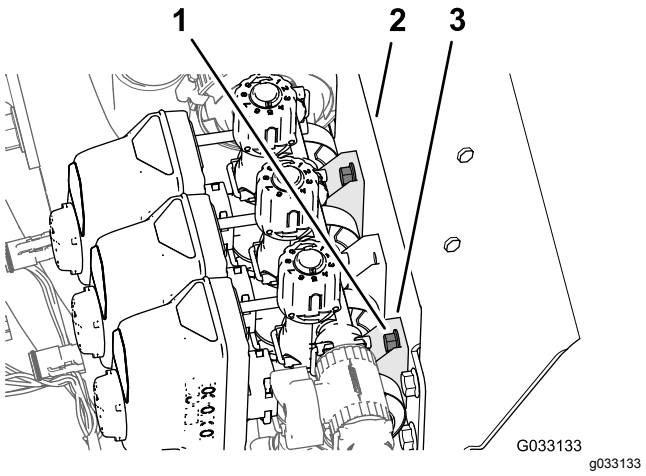

Figuur 44

1. Flenskopbout (¼" x ¾")
2. Klephuis (spuitboomklep)
3. Bevestigingsbeugel van verdeelstuk

2. Verwijder de 2 flensklemmen waarmee de rechte koppeling bevestigd is aan de adapterkoppelingen bij de mengklep en de linker spuitboomklep (Figuur 45).

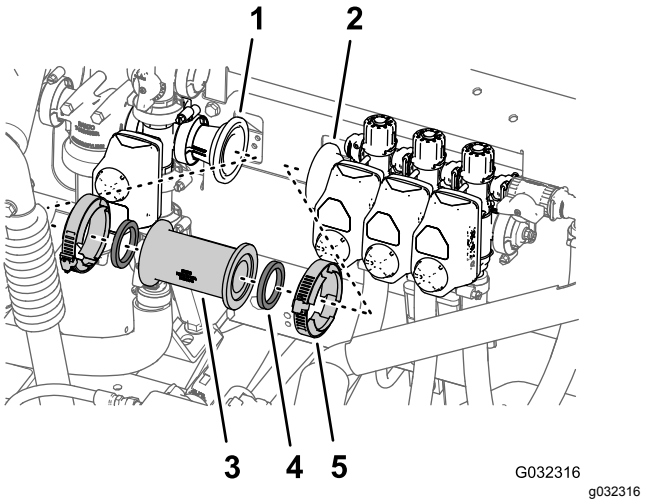

Figuur 45

1. Adapterkoppeling (bij mengklep)
2. Adapterkoppeling (bij linker spuitboomklep)
3. Rechte koppeling
4. Pakking
5. Flensklem

3. Verwijder de rechte koppeling en 2 pakkingen van de machine (Figuur 45).

   Opmerking: Bewaar de klemmen en pakkingen voor montage in stap 2 van De vloeistofstroommeter en drukomzetter monteren (bladz. 39) en stap 1 en 2 van De vloeistofstroommeter en drukomzetter op de machine monteren (bladz. 40).

4. Verwijder de flensklem van 76 mm waarmee het verloopstuk en de pakking (2-1/4") bevestigd zijn aan de flens van de klep van de linker spuitboom, en verwijder de adapter, klem en pakking van de machine (Figuur 46).

   Opmerking: Bewaar het verloopstuk, de flensklem en de pakking voor montage in stap 4 en 3 van De vloeistofstroommeter en drukomzetter monteren (bladz. 39).

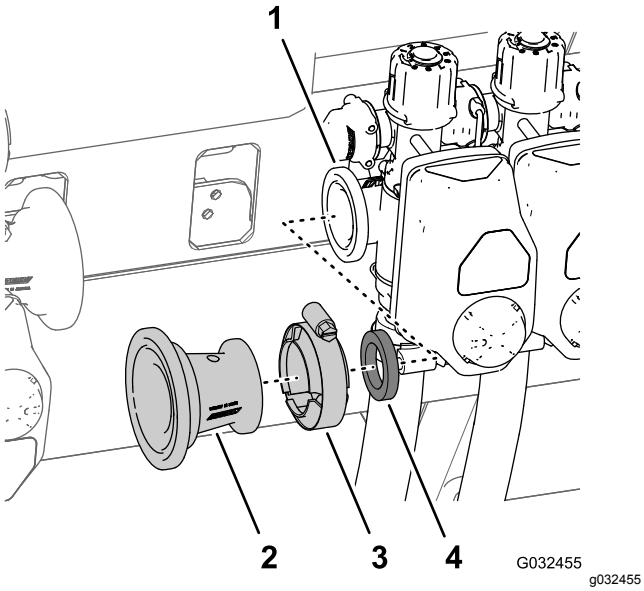

Figuur 46

1. Flens (klep linker spuitboom)
2. Verloopstuk
3. Flensklem 76 mm
4. Pakking

De spuitboomslangen verwijderen

1. Verwijder bij de buitenste spuitboom de slangklem waarmee de toevoerslang voor de spuitboom bevestigd is aan de geribde T-fitting (Figuur 47).

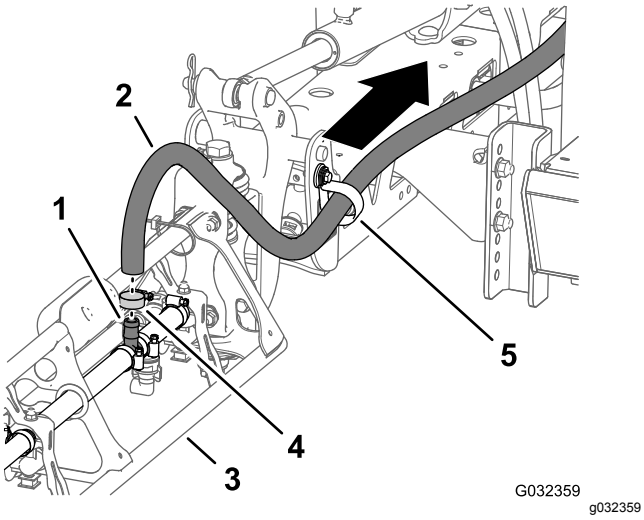

Figuur 47

1. Geribde T-fitting
2. Toevoerslang (buitenste spuitboom)
3. Buitenste spuitboom
4. Slangklem
5. R-klem

2. Verwijder de slang van de T-fitting (Figuur 47).
3. Verwijder het vrije uiteinde van de slang van de R-klem (Figuur 47).
4. Herhaal stap 1 tot en met 3 voor de toevoerslang op de andere buitenste spuitboom.
5. Verwijder onder de middelste spuitboom de slangklem waarmee de toevoerslang voor de spuitboom bevestigd is aan de geribde T-fitting (Figuur 48).

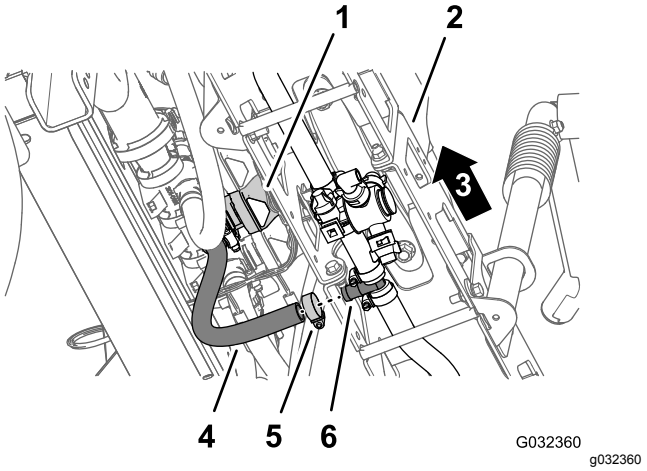

Figuur 48

1. Klep middelste spuitboom
2. Middelste spuitboom
3. Linkerkant van de machine
4. Slang (middelste spuitboom)
5. Slangklem
6. T-slangpilaar

6. Verwijder de borgclips waarmee de rechte, geribde fittings bevestigd zijn aan de linker, middelste en rechter spuitboomkleppen (Figuur 49).

   Opmerking: Bewaar de borgclips voor hermontage in Monteren van de slangen voor spuitdopkleppen 7-10. (bladz. 51).

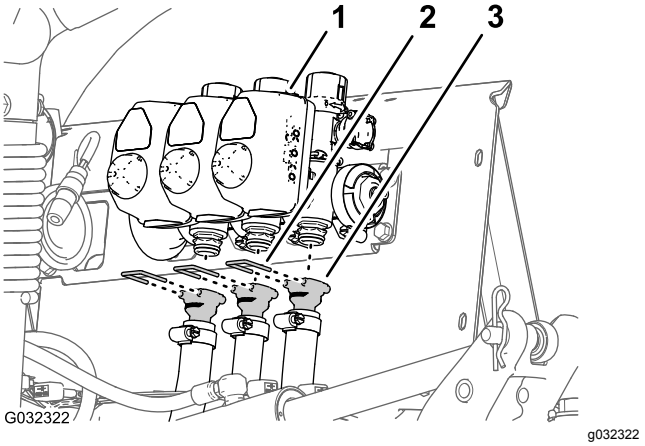

Figuur 49

1. Spuitboomklep
2. Borgclips
3. Rechte geribde fitting

7. Verwijder de slangen van de linker, middelste en rechter spuitboomkleppen van de machine (Figuur 49).

Opmerking: De volgende onderdelen die u van de machine verwijderd hebt zijn niet meer nodig: slangen voor de linker, midden en rechter spuitboomkleppen.

De afsluitklep en omloopslangen verwijderen

1. Verwijder onderaan, bij de bovenste omloopslang, de flenskopbout (5/16 x 3/4 inch), ring (5/16 inch) en R-klem waarmee de bovenste omloopslang bevestigd is aan de achterste zittingplaat van de machine (Figuur 50 en Figuur 51).

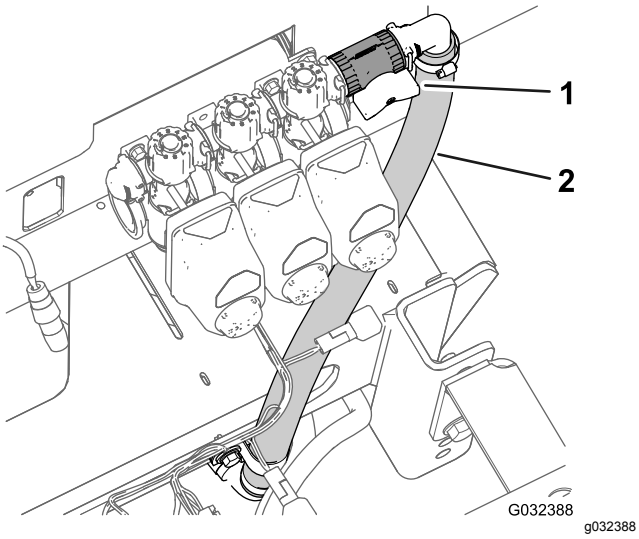

Figuur 50

1. Afsluitklep
2. Bovenste omloopslang

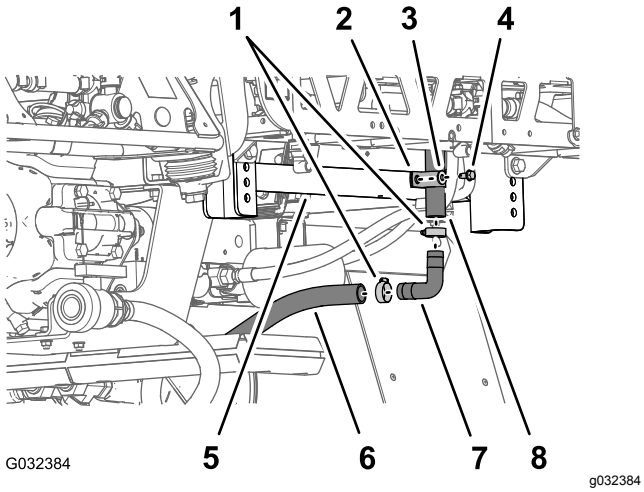

Figuur 51

1. Slangklem
2. R-klem
3. Ring (5/16")
4. Flenskopbout (5/16" x ¾")
5. Achterste zittingplaat (chassisframe)
6. Onderste omloopslang
7. 90° geribde fitting
8. Bovenste omloopslang

2. Verwijder de 2 slangklemmen waarmee de bovenste omloopslang en de onderste omloopslang bevestigd zijn aan de geribde fitting van 90° (Figuur 51).
3. Verwijder de geribde 90°-fitting van de slangen (Figuur 51).

   Opmerking: Bewaar de geribde fitting van 90° en 2 klemmen voor montage in stap 8 en 9.
4. Verwijder de slangklemmen waarmee de slang van de aftapplug en de achterste aftapslang van de tank bevestigd zijn aan de geribde T-fitting (Figuur 52).

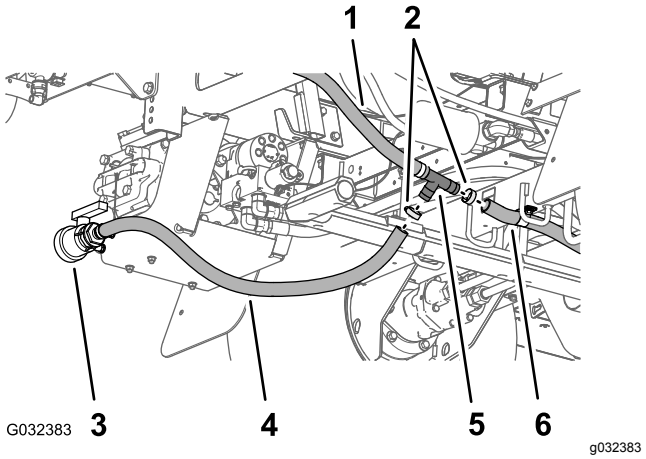

Figuur 52

1. Onderste omloopslang
2. Slangklem
3. Aftapventiel
4. Slang van aftapplug
5. Geribde T-fitting
6. Achterste aftapslang van tank

5. Verwijder de T-fitting van de slang van de aftapplug en de achterste aftapslang van de tank (Figuur 51).
6. Verwijder de borgclip waarmee de afsluitklep bevestigd is aan de koppeling aan de buitenzijde van de omloopklep voor de rechter spuitboomklep, en haal de kleppen van elkaar (Figuur 53).

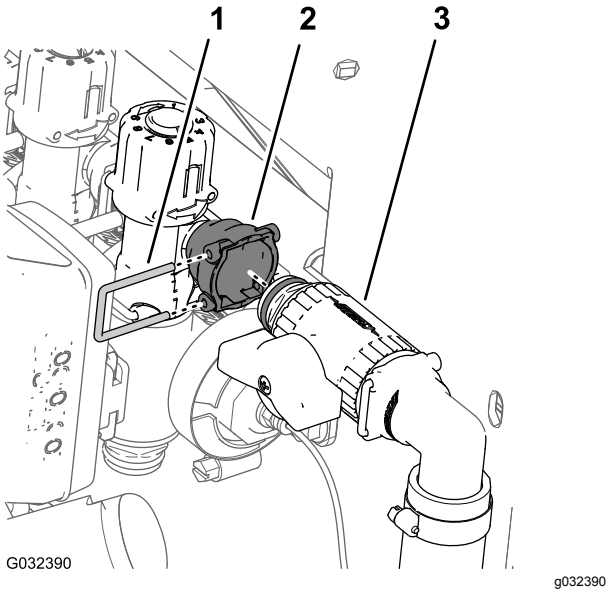

Figuur 53

1. Borgclip
2. Koppeling (omloopklep)
3. Afsluitklep

7. Verwijder de bovenste en onderste omloopslang van de machine (Figuur 54).

   Opmerking: U hebt de afsluitklep, T-fitting, bovenste omloopslang en onderste omloopslang niet meer nodig.

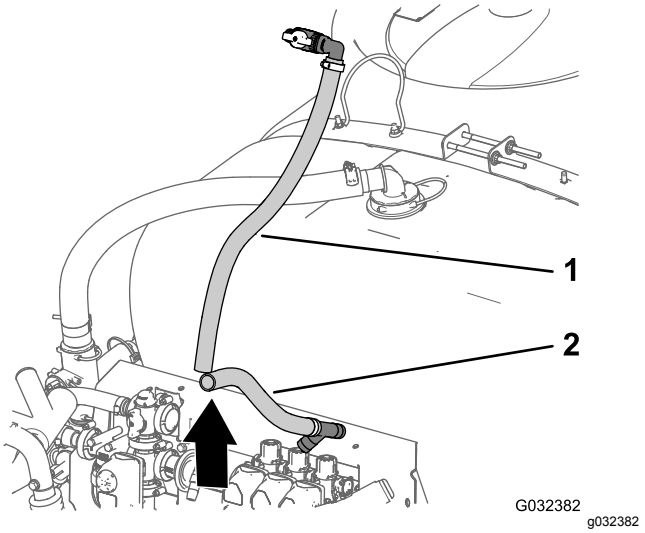

Figuur 54

1. Bovenste omloopslang
2. Onderste omloopslang

8. Monteer de geribde 90°-fitting die u verwijderd hebt in stap 3 op de slang van de aftapplug en de achterste aftapslang van de tank (Figuur 55).

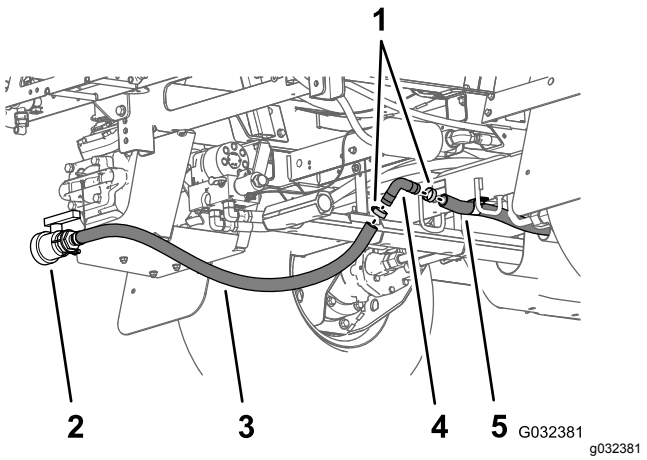

Figuur 55

1. Slangklem
2. Slang van aftapplug
3. Aftapplug
4. 90° geribde fitting
5. Achterste aftapslang van tank

9. Bevestig de geribde 90°-fitting en de aftapslangen met de 2 slangklemmen die u verwijderd hebt in stap 2 (Figuur 55).

De klepactuator verwijderen

1. Verwijder de borgclip waarmee de actuator bevestigd is aan de verdelerklep van de spuitboomklep (Figuur 56).

   Opmerking: Knijp de 2 pinnen van de borgclip samen terwijl u deze naar beneden drukt.

   Opmerking: Bewaar de actuator en de borgclip voor montage in stap 6 en 7 van De omloopkleppen van de spuitboomkleppen vervangen door doppen (bladz. 28).

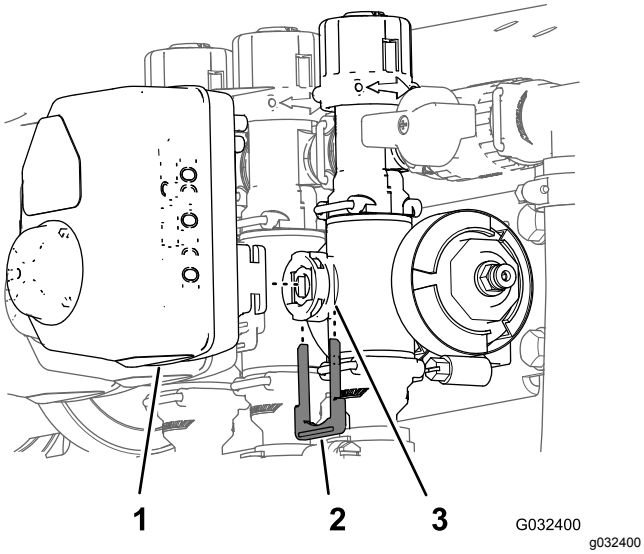

Figuur 56

1. Actuator (spuitboomklep)
2. Borgschroef
3. Ventielopening (verdelerklep)

2. Verwijder de actuator uit de verdelerklep (Figuur 56).
3. Herhaal stap 1 en 2 voor de 2 andere klepactuators.

De omloopkleppen van de spuitboomkleppen vervangen door doppen

1. Verwijder de 3 borgclips waarmee de 3 omloopkleppen bevestigd zijn aan de 3 verdelerkleppen (Figuur 57).

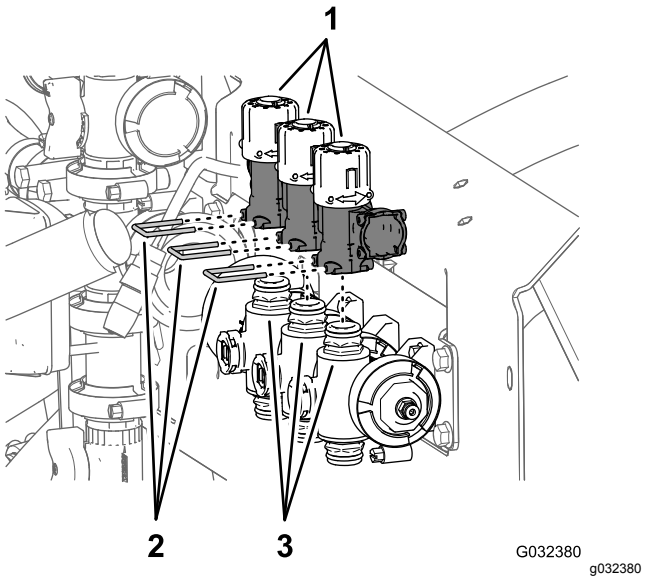

Figuur 57

1. Omloopkleppen
2. Borgclips
3. Snelkoppelingen (verdelerkleppen)

2. Til de 3 omloopkleppen op de 3 snelkoppelingen van de verdelerkleppen (Figuur 57).

   Opmerking: U hebt de omloopkleppen niet meer nodig.
3. Smeer de onderste en bovenste O-ringen van de snelkoppeling van de verdelerklep met het vet dat is meegeleverd met de dop van de snelkoppeling (Figuur 58).

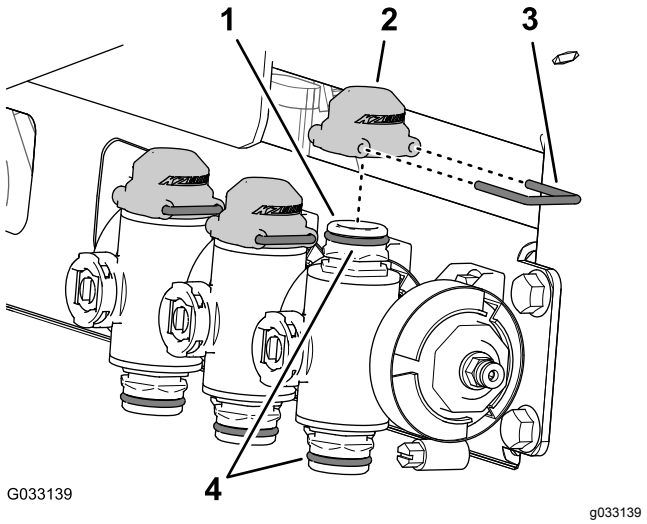

Figuur 58

1. Snelkoppeling (verdelerklep)
2. Dop (snelkoppeling)
3. Borgclip
4. O-ringen

4. Monteer de 3 doppen voor de snelkoppelingen op de 3 snelkoppelingen van de verdelerkleppen (Figuur 58).

5. Bevestig de 3 doppen met de 3 borgclips aan de 3 snelkoppelingen (Figuur 58).
6. Lijn de koppeling van de spuitboomklepactuator die u verwijderd hebt in stap 2 van De klepactuator verwijderen (bladz. 27) uit met de ventielopening van de verdelerklep (Figuur 59).

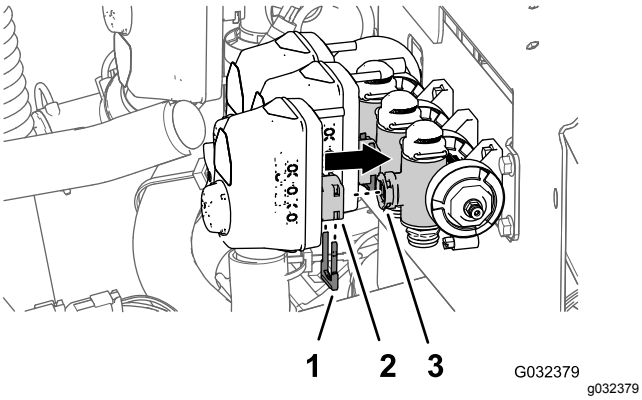

Figuur 59

1. Borgclip
2. Koppeling (klepactuator van spuitboom)
3. Ventielopening (verdelerklep)

7. Bevestig de spuitboomklepactuator aan de verdelerklep. Gebruik hiervoor een borgclip (Figuur 59) die u verwijderd hebt in stap 1 van De klepactuator verwijderen (bladz. 27).

De spuitboomkleppen verwijderen van de bevestigingsbeugel van het verdeelstuk

Opmerking: U zal de spuitboomkleppen toevoegen aan de kleppen van het 10-kleppensysteem in het hoofdstuk Spuitkleppen 8, 9 en 10 monteren op de klepbevestiging (bladz. 42).

1. Verwijder de 2 flenskopbouten (1/4 x 3/4") en 2 borgmoeren (1/4") waarmee de klep van de rechter spuitboom bevestigd is aan de bevestigingsbeugel van het verdeelstuk (Figuur 60).

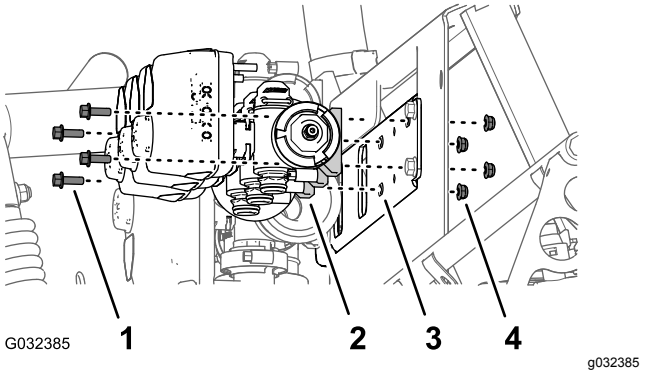

Figuur 60

1. Flenskopbout (5/16" x ¾")
2. Spuitboomklep
3. Bevestigingsbeugel van verdeelstuk
4. Borgmoer (¼")

2. Verwijder de 2 flenskopbouten (¼" x ¾") en 2 borgmoeren (¼") waarmee de klep van de linker spuitboom bevestigd is aan de bevestigingsbeugel van het verdeelstuk (Figuur 60).
3. Verwijder de spuitboomkleppen van de bevestigingsbeugel van het verdeelstuk en bewaar de kleppen (Figuur 60).

   Opmerking: Bewaar de spuitboomkleppen, flenskopbouten en borgmoeren om deze te monteren in stap 1 van Spuitkleppen 8, 9 en 10 monteren op de klepbevestiging (bladz. 42).
4. Verwijder de 3 stickers van de spuitboomkleppen en de 3 stickers voor de omloopinstelling (Figuur 61).

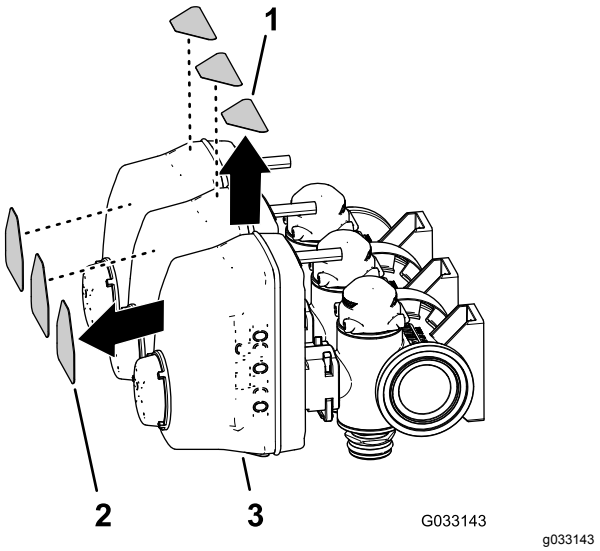

Figuur 61

1. Sticker voor de omloopinstelling
2. Stickers van de spuitboomkleppen
3. Spuitboomklep

13

De spuitbomen verwijderen

Benodigde onderdelen voor deze stap:

1	Kabelbinder

De hefcilinder verwijderen

Hefvermogen: 91 kg

Opmerking: Bewaar alle verwijderde bevestigingsmiddelen (tenzij anders aangegeven), u heeft deze later nodig voor het monteren van het verlengstuk van de middelste spuitboom.

1. Gebruik een takel met voldoende hefvermogen om de buitenste spuitboom te ondersteunen.
2. Verwijder achteraan de machine de hydraulische slangen van tussen het hefverdeelstuk van de spuitboom en de hydraulische cilinder (Figuur 62).

   Opmerking: Bescherm het hefverdeelstuk van de spuitboom en de hydraulische cilinder tegen stof en vuil door de openingen voor de uitgaande en ingaande slag af te sluiten.

   Opmerking: Gooi de hydraulische slangen weg.

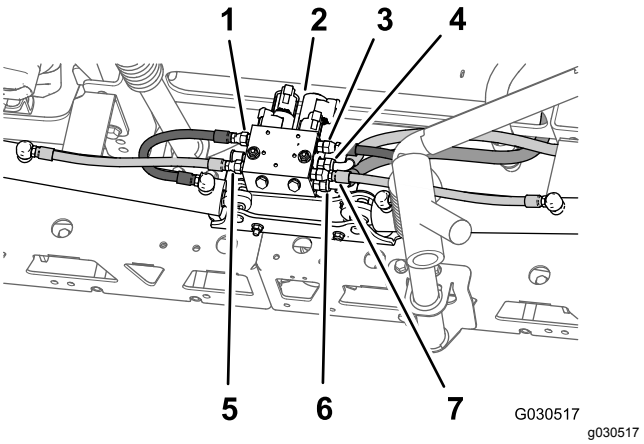

Figuur 62

1. Linker slang uitgaande slag (opening C3 – hefverdeelstuk spuitboom)
2. Hefverdeelstuk spuitboom
3. Rechterslang uitgaande slag (opening C1 – hefverdeelstuk spuitboom)
4. Hydraulische drukslang (opening P – hefverdeelstuk spuitboom)
5. Linkerslang ingaande slag (opening C4 – hefverdeelstuk spuitboom)
6. Hydraulische retourslang (opening T – hefverdeelstuk spuitboom)
7. Rechterslang ingaande slag (opening C2 – hefverdeelstuk spuitboom)

3. Verwijder de R-pen en de gaffelpen waarmee het stanguiteinde van de hefcilinder bevestigd is aan de draaibeugel (Figuur 63).

   Opmerking: Bewaar de gaffelpen en de R-pen om deze te monteren in Monteren van de buitenste spuitbomen op de machine (bladz. 46).

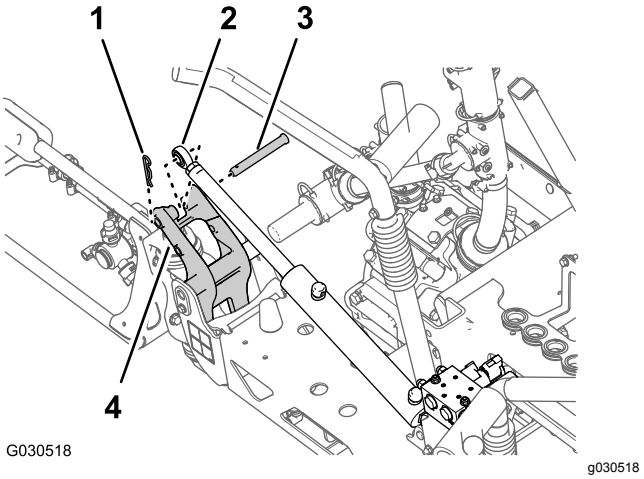

Figuur 63

1. R-pen
2. Stanguiteinde (hefcilinder)
3. Gaffelpen
4. Draaibeugel

4. Verwijder de flensborgmoer (5/16") en de flenskopbout (5/16 x 3/4") waarmee de draaipen

bevestigd is aan de cilinderbevestiging (Figuur 64).

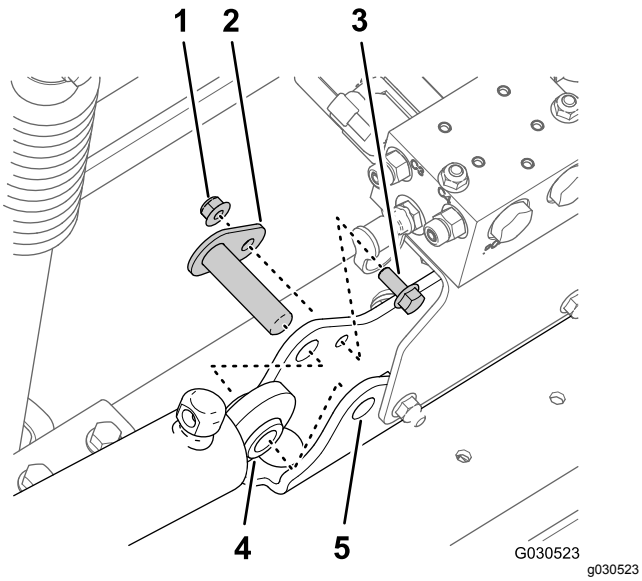

Figuur 64

1. Flensborgmoer (5/16 inch)
2. Draaipen
3. Flenskopbout (5/16 x 3/4 inch)
4. Hefcilinder
5. Cilinderbevestiging

5. Verwijder de scharnierpen en de hefcilinder van de machine (Figuur 64).
6. Herhaal stap 3 en 4 voor de hefcilinder aan de andere kant van de machine.

De buitenste spuitbomen verwijderen

Hefvermogen: 91 kg

Opmerking: Als uw machine uitgerust is met de optionele afgedekte spuitboom, laat de deksels dan op hun plaats zitten op de buitenste spuitbomen.

⚠ WAARSCHUWING

Als het heffen van zware machines en werktuigen niet op de juiste manier wordt uitgevoerd, kan dit leiden tot ernstig of dodelijk letsel.

Gebruik voor het heffen van zware machines en werktuigen altijd hijswerktuigen en hulpmiddelen zoals kettingen en riemen die geschikt zijn voor het gewicht van de vracht.

Opmerking: Bewaar alle verwijderde bevestigingsmiddelen (tenzij anders aangegeven), u heeft deze later nodig voor het monteren van het verlengstuk van de middelste spuitboom.

1. Verwijder de flensbout (5/16 x 1") en flensborgmoer (5/16") waarmee de draaipen bevestigd is aan de draaibeugel (Figuur 65).

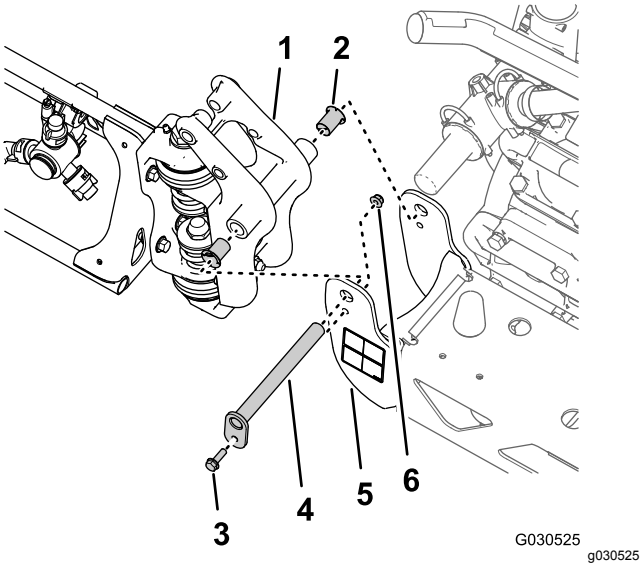

Figuur 65

1. Draaifitting (buitenste spuitboom)
2. Nylon flenslager
3. Flensbout (5/16 x 1 inch)
4. Draaipen
5. Draaibeugel (middelste spuitboom)
6. Flensborgmoer (5/16 inch)

2. Verwijder de draaipen uit de draaibeugel van de middelste spuitboom en de draaifitting van de buitenste spuitboom (Figuur 65).

   Opmerking: Bewaar de flensbout, flensmoer en draaipen voor montage in Monteren van de buitenste spuitbomen op de machine (bladz. 46).
3. Maak de buitenste spuitboom los van de middelste spuitboom en verwijder de buitenste spuitboom van de machine (Figuur 65).
4. Verwijder de 2 nylon flenslagers van de draaifitting van de buitenste spuitboom (Figuur 65).

   Opmerking: Gooi de lagers weg.
5. Herhaal stap 1 tot en met 4 in De hefcilinder verwijderen (bladz. 30) voor de buitenste spuitboom aan de andere kant van de machine.
6. Herhaal stap 1 tot en met 4 van dit hoofdstuk voor de buitenste spuitboom aan de andere kant van de machine.

Het hefverdeelstuk (ventielenblok) van de spuitboom verwijderen van de middelste spuitboom

1. Duid aan opening P van het hefverdeelstuk van de spuitboom de hydraulische drukslang aan met een kabelbinder (Figuur 66).

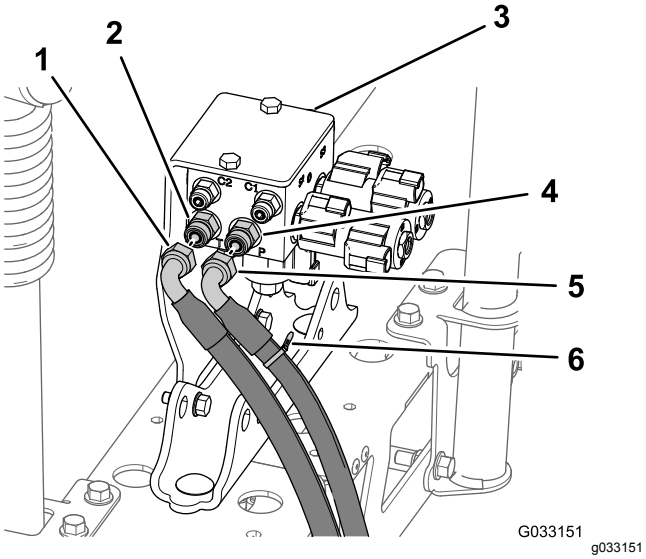

Figuur 66

1. Hydraulische retourslang
2. Rechte fitting (opening T)
3. Hefverdeelstuk spuitboom
4. Rechte fitting (opening P)
5. Hydraulische drukslang
6. Kabelklemband

2. Koppel de hydraulische drukslang en de retourslang af van het hefverdeelstuk van de spuitboom (Figuur 66).

   Belangrijk: **Til de vrije uiteinden van de hydraulische retourslang en hydraulische drukslang op – zo hoeft u de hydraulische tank niet af te tappen.**

3. Verwijder de 2 flensborgmoeren (5/16 inch) en 2 flenskopbouten (5/16 x 1 inch) waarmee de steunbeugel voor het verdeelstuk van de spuitboom is bevestigd aan de cilinderbevestiging, en verwijder het verdeelstuk en de beugel van de machine (Figuur 67).

   Opmerking: Bewaar de steunbeugel, het hefverdeelstuk en de bouten en moeren om deze te monteren in stap 1 en 2 van Het verdeelstuk van de spuitboomlift monteren (bladz. 43).

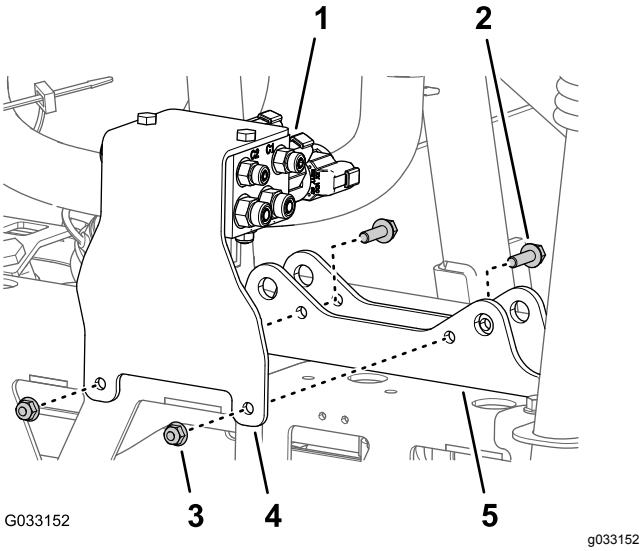

Figuur 67

1. Hefverdeelstuk spuitboom
2. Flenskopbout (5/16 x 1 inch)
3. Flensborgmoer (5/16 inch)
4. Steunbeugel (hefverdeelstuk van spuitboom)
5. Cilinderbevestiging

Verwijderen van de middelste spuitboom

Vereiste capaciteit van de hefvoorziening: 41 kg

1. Als uw machine uitgerust is met de optionele afgedekte spuitboom, verwijder dan het deksel van de middelste spuitboom.
2. Ondersteun de middelste spuitboom met een hefvoorziening met voldoende hefvermogen.
3. Gebruik een stukje plakband om de gaten aan te duiden waar de 4 flenskopbouten (1/2 x 1-1/4 inch) en 4 flensborgmoeren (1/2 inch) de steunbeugels van de middelste spuitboom bevestigen aan de bevestigingskanalen van de machine (Figuur 68).

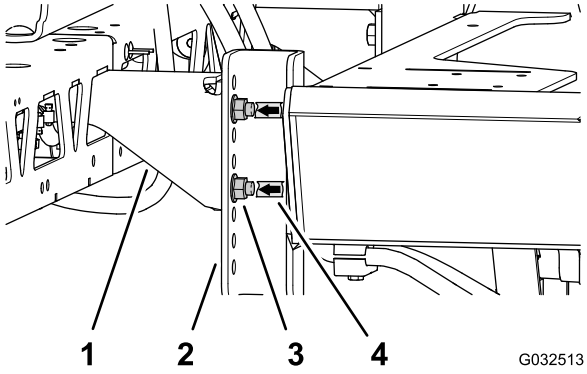

Figuur 68

1. Steun (middelste spuitboom)
2. Bevestigingskanalen (machine)
3. Flenskopbout (1/2 x 1-1/4") en flensborgmoer (1/2")
4. Aanduiding met plakband

4. Verwijder de 4 flenskopbouten (1/2 x 1-1/4 inch) en 4 flensborgmoeren (1/2 inch) waarmee de steunbeugels van de middelste spuitboom bevestigd zijn aan het bevestigingskanaal op het frame van de spuitmachine, en verwijder de middelste spuitboom van de machine (Figuur 69).

   Opmerking: Bewaar de bouten en borgmoeren voor de montage van de nieuwe middelste spuitboom.

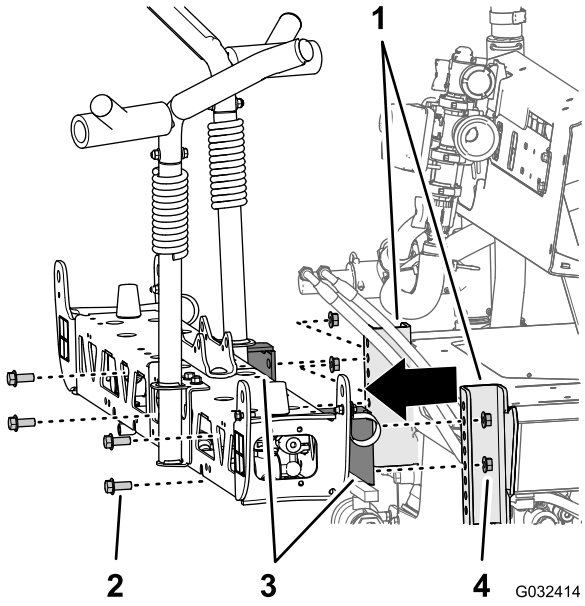

Figuur 69

1. Bevestigingskanalen (frame van spuitmachine)
2. Flenskopbout (1/2 x 1-1/4 inch)
3. Steun (middelste spuitboom)
4. Flensborgmoer (1/2 inch)

14

Het verlengstuk van de middelste spuitboom monteren

Benodigde onderdelen voor deze stap:

2	Flenskopbout (3/8 x 1 inch)
2	Flensborgmoeren (3/8 inch)
1	Verlengstuk van de middelste spuitboom
1	Cilinderbevestiging (breed)
1	Verbindingsplaat (breed)
4	Slotbout (1/2 x 1-1/4 inch)
4	Flensborgmoer (1/2 inch)

De spuitdoppen van de spuitmachine verwijderen

1. Verwijder op de middelste spuitboom de flensborgmoer waarmee de spuitdop bevestigd is aan de spuitdopbevestiging (Figuur 70 en Figuur 71).

   Opmerking: Bewaar de borgmoer voor montage in stap 6 van De spuitdoppen en slangen op de middelste spuitboom monteren (bladz. 38).

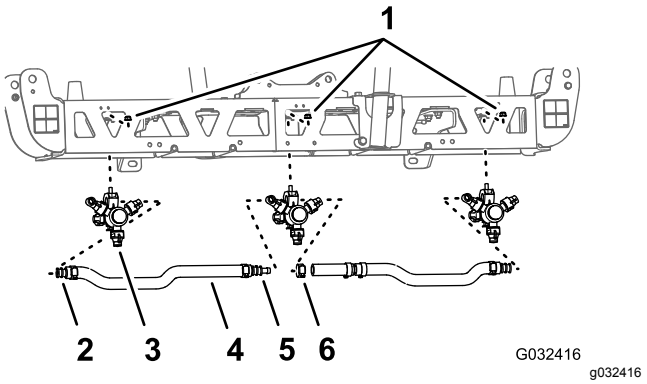

Figuur 70

1. Flensborgmoer (5/16 inch)
2. Enkele steel met slangribbel (3/4")
3. Spuitdop
4. Slang (binnendiameter van 3/4")
5. Dubbele steel met slangribbel (3/4")
6. Slangklem

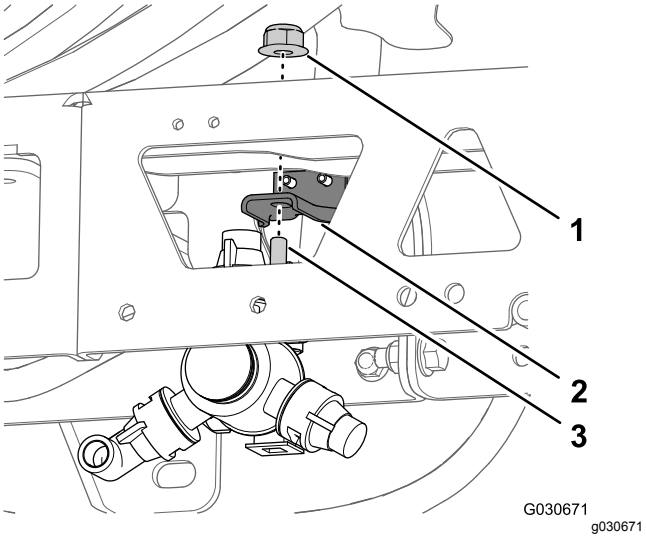

Figuur 71

1. Flensborgmoer (5/16 inch)
2. Spuitdophouder
3. Inbusbout (5/16 x 3/4 inch – spuitdop)

2. Verwijder de schroef uit roestvrij staal (nr. 12 x 1-1/4") waarmee de bovenste klemhelft en de dubbele of enkele steel met slangribbel (3/4") bevestigd zijn aan de behuizing van de spuitdop, en koppel de steel met slangribbel en de slang af van de spuitdop (Figuur 72).

   Opmerking: De inbusbout (5/16 x 3/4" - roestvrij staal) komt los van de bovenste klemhelft wanneer u de klem opent. Bewaar de bout voor montage.

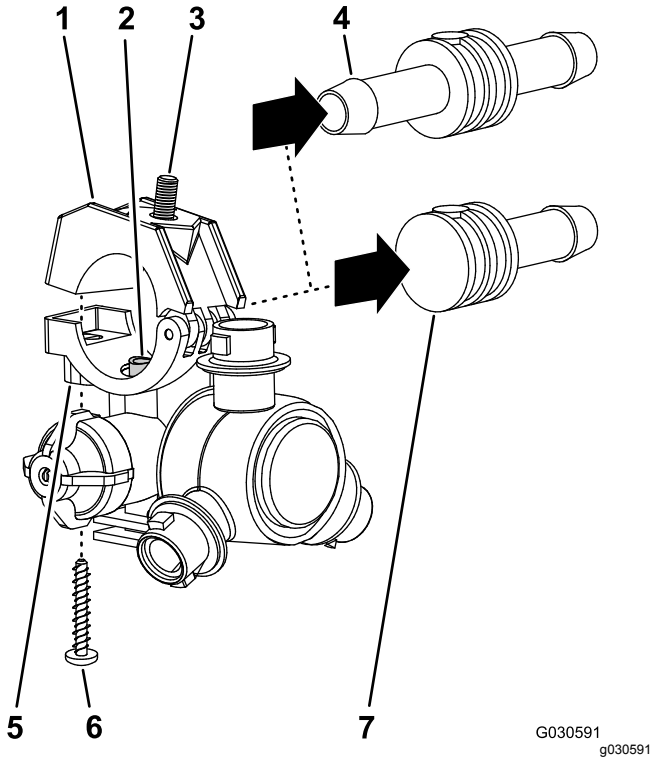

Figuur 72

1. Bovenste klemhelft
2. Verbindingsbuis
3. Inbusbout (5/16 x 3/4 inch – roestvrij staal)
4. Dubbele steel met slangribbel (3/4")
5. Zitting (behuizing van spuitdop)
6. Schroef uit roestvrij staal (nr. 12 x 1-1/4")
7. Enkele steel met slangribbel (3/4")

3. Verwijder de spuitdop van de middelste spuitboom (Figuur 70 en Figuur 71).
4. Herhaal stap 1 en 2 voor de andere 2 spuitdoppen.

   Opmerking: Bewaar de spuitdoppen, de schroeven van roestvrij staal en de inbusbouten voor montage in stap 6 en 7 van De spuitdoppen en slangen van de middelste spuitboom monteren (bladz. 37).
5. Verwijder de slangen (binnendiameter van 3/4 inch), de stelen met slangribbel, de klemmen en de geribde T-fitting van de middelste spuitboom (Figuur 70).

   Opmerking: U hebt de slang, slangstelen, klemmen en T-fitting niet meer nodig.

Verwijderen van de steunbeugels van de middelste spuitboom

Vereiste capaciteit van de hefvoorziening: 41 kg

1. Ondersteun de middelste spuitboom met een hefvoorziening met voldoende hefvermogen.

2. Verwijder de 2 flenskopbouten (3/8 x 1 inch) en 2 flensborgmoeren (3/8 inch) waarmee de steunbeugel aan de middelste spuitboom is bevestigd, en verwijder de beugel (Figuur 73).

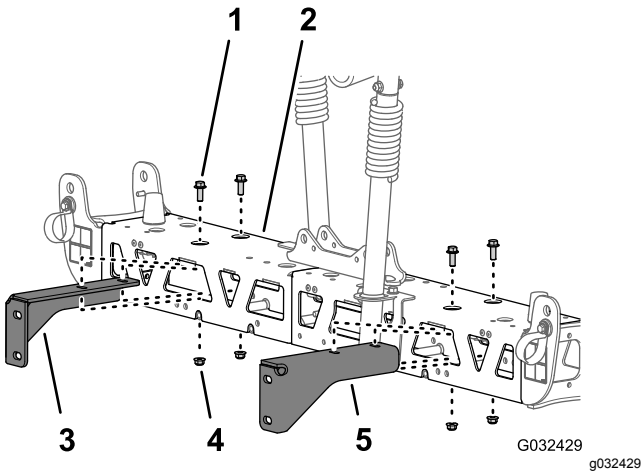

Figuur 73

1. Flenskopbout (3/8 x 1 inch)
2. Middelste spuitboom
3. Rechter steunbeugel (middelste spuitboom)
4. Flensborgmoer (3/8 inch)
5. Linker steunbeugel (middelste spuitboom)

3. Verwijder de 2 flenskopbouten (3/8 x 1 inch) en 2 flensborgmoeren (3/8 inch) waarmee de andere steunbeugel aan de middelste spuitboom is bevestigd, en verwijder de beugel (Figuur 73).

Opmerking: Bewaar de steunbeugels, bouten en borgmoeren om deze te monteren in stap 3 en 4 van De steunbeugels monteren op de middelste spuitboom (bladz. 36).

De frames van de middelste spuitboom losmaken

1. Verwijder de 2 flenskopbouten (3/8 x 1 inch) en 2 flensborgmoeren (3/8 inch) waarmee de verticale flenzen van de linker en rechter frames bevestigd zijn (Figuur 74).

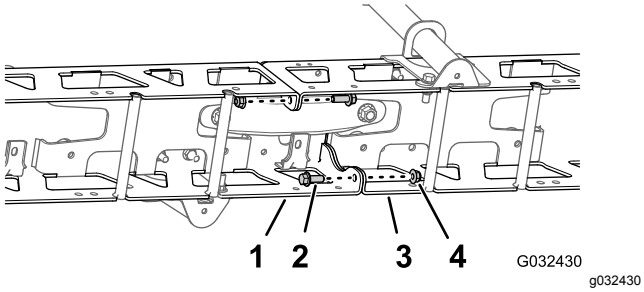

Figuur 74

1. Linker frame
2. Flenskopbout (3/8 x 1")
3. Rechter frame
4. Borgmoeren (3/8 inch)

2. Verwijder de 2 slotbouten (1/2 x 1-1/4") en 2 borgmoeren (1/2") waarmee de smalle cilinderbevestiging, linker en rechter frames en de smalle verbindingsplaat bevestigd zijn (Figuur 75).

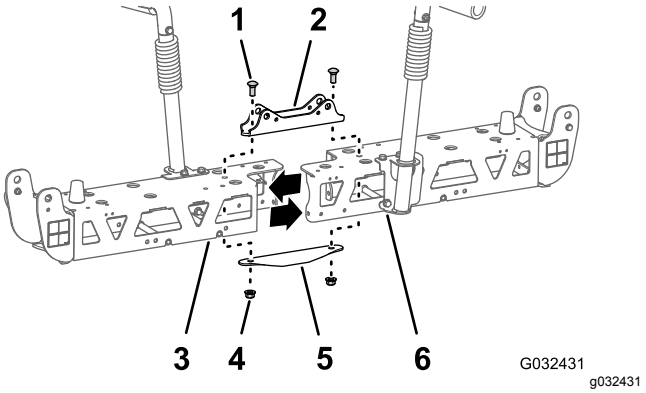

Figuur 75

1. Slotbout (1/2 x 1-1/4 inch)
2. Cilinderbevestiging (smal)
3. Linkerframe
4. Borgmoeren (1/2")
5. Verbindingsplaat (smal)
6. Rechterframe

Opmerking: Bewaar de flenskopbouten, slotbouten en borgmoeren om deze te monteren in stap 2 en 7 van Het verlengstuk van de middelste spuitboom monteren (bladz. 35). U hebt de smalle cilinderbevestiging en de smalle verbindingsplaat niet meer nodig.

3. Maak het linker en rechter frame los van elkaar.

Het verlengstuk van de middelste spuitboom monteren

1. Lijn de openingen in de verticale flenzen van het verlengstuk van de middelste spuitboom uit met de openingen in het frame (Figuur 76).

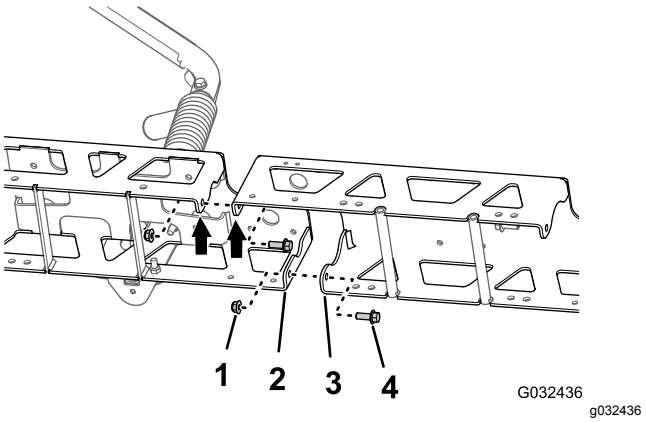

Figuur 76

1. Flensborgmoeren (3/8 inch)
2. Verticale flens (frame)
3. Verticale flens (verlengstuk van middelste spuitboom)
4. Flenskopbout (3/8 x 1 inch)

2. Monteer het verlengstuk van de middelste spuitboom losjes op het frame (Figuur 76); gebruik hierbij de 2 flenskopbouten (3/8 x 1 inch) en 2 flensborgmoeren (3/8 inch) die u verwijderd hebt in stap 1 van De frames van de middelste spuitboom losmaken (bladz. 35).
3. Lijn de openingen in de verticale flenzen van het verlengstuk van de middelste spuitboom uit met de openingen in het andere frame (Figuur 76).
4. Monteer het verlengstuk van de middelste spuitboom losjes op het andere frame (Figuur 76); gebruik hierbij de 2 flenskopbouten (3/8 x 1 inch) en 2 flensborgmoeren (3/8 inch) uit de completeringsset van het GeoLink spuitsysteem (Figuur 76).
5. Lijn de gaten in de cilinderbevestiging uit met de openingen in het midden van het frame en het verlengstuk van de middelste spuitboom (Figuur 77).

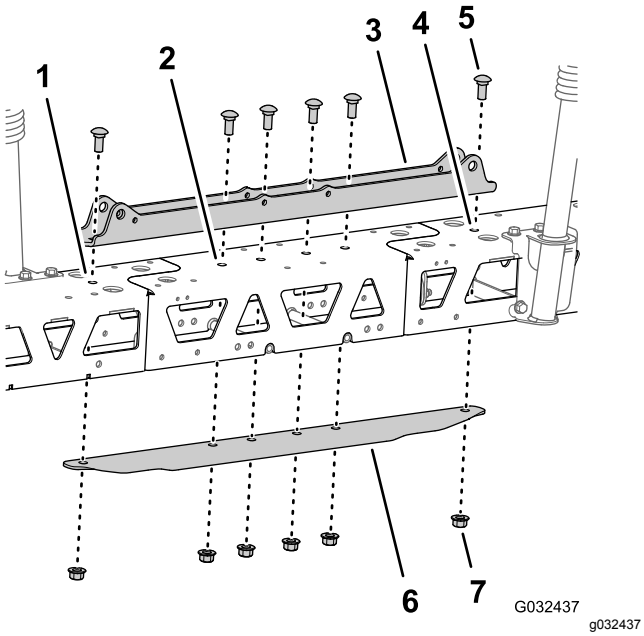

Figuur 77

1. Linkerframe
2. Verlengstuk van de middelste spuitboom
3. Cilinderbevestiging (breed)
4. Rechter frame
5. Slotbout (1/2 x 1-1/4 inch)
6. Verbindingsplaat (breed)
7. Flensborgmoer (1/2 inch)

6. Monteer de verbindingsplaat op het frame en het verlengstuk van de middelste spuitboom, en lijn de opening in de verbindingsplaat uit met de openingen in het midden van de frames en het verlengstuk van de spuitboom (Figuur 77).
7. Monteer de cilinderbevestiging, de frames, het verlengstuk van de middelste spuitboom en de verbindingsplaat met de 2 slotbouten (1/2 x 1-1/4 inch) en 2 flensborgmoeren (1/2 inch) die u verwijderd hebt in stap 2 van De frames van de middelste spuitboom losmaken (bladz. 35), en de 4 slotbouten (1/2 x 1-1/4 inch) en 4 flensborgmoeren (1/2 inch) van de completeringsset van het GeoLink spuitsysteem (Figuur 77).
8. Draai de flenskopbouten (3/8 inch) aan met 37 tot 45 N·m.
9. Draai de flenskopbouten (1/2 inch) aan met 91 tot 113 N·m.

15

De bevestigingsbeugels en spuitdoppen monteren op de middelste spuitboom

Benodigde onderdelen voor deze stap:

2	Spuitdop
2	Slang (spuitklep 5 of 6)
2	Flensborgmoer (5/16")

De steunbeugels monteren op de middelste spuitboom

Vereiste capaciteit van de hefvoorziening: 55 kg

1. Ondersteun de middelste spuitboom met een hefvoorziening met voldoende hefvermogen.
2. Lijn de openingen in de rechter steunbeugel uit met de openingen in het rechter frame, zoals getoond in Figuur 78.

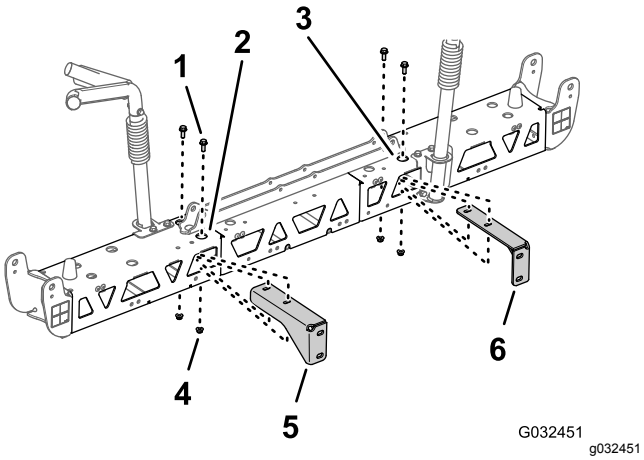

Figuur 78

1. Flenskopbout (3/8 x 1")
2. Rechter frame (middelste spuitboom)
3. Linker frame (middelste spuitboom)
4. Flensborgmoer (3/8 inch)
5. Rechter steunbeugel (middelste spuitboom)
6. Linker steunbeugel (middelste spuitboom)

3. Monteer de rechter steunbeugel tegen het rechter frame (Figuur 78); gebruik hierbij de 2 flenskopbouten (3/8 x 1") en 2 flensborgmoeren (3/8") die u verwijderd hebt in stap 2 en 3 van Verwijderen van de steunbeugels van de middelste spuitboom (bladz. 34).
4. Herhaal stap 2 en 3 voor de linker steunbeugel aan het linker frame (Figuur 78).
5. Draai de flenskopbouten en flensmoeren vast met 37 tot 45 N·m.

De spuitdoppen en slangen van de middelste spuitboom monteren

1. Gebruik een takel om de nieuwe middelste spuitboom tot een comfortabele werkhoogte te tillen.
2. Ga naar de 2 spuitdoppen van de completeringsset van het GeoLink spuitsysteem. Verwijder de schroef in roestvrij staal waarmee de bovenste klemhelft aan de zitting is bevestigd (Figuur 79).

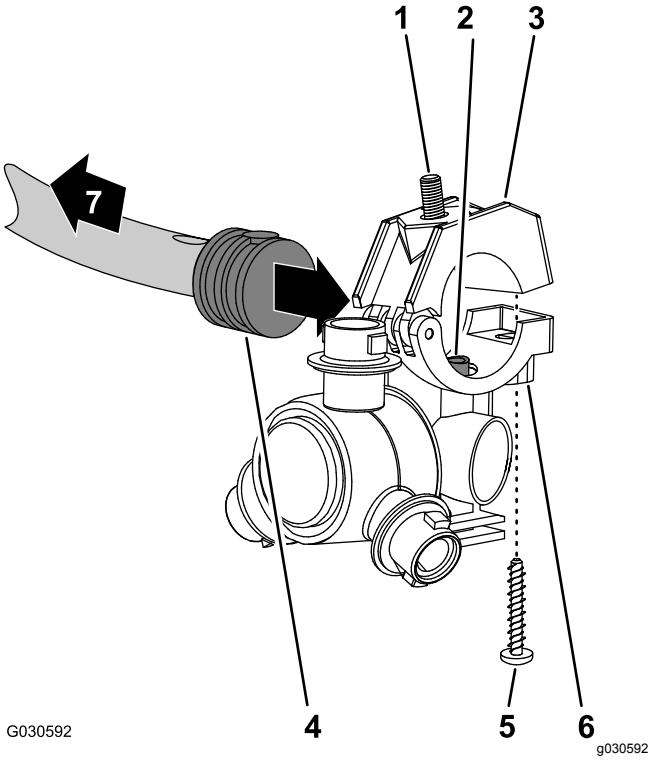

Figuur 79

1. Inbusbout (5/16 x 3/4 inch – roestvrij staal)
2. Verbindingsbuis
3. Bovenste klemhelft
4. Enkele steel met slangribbel (½")
5. Schroef van roestvrij staal (nr. 12 x 1¼")
6. Spuitdopbehuizing
7. Naar de spuitboom

3. Zoek de opening in de zijkant van de enkele steel met slangribbel aan het uiteinde van de slang van 25 cm van de slang-eenheid (spuitklep 5 of 6) voor de middelste spuitboom (Figuur 79 en Figuur 80).

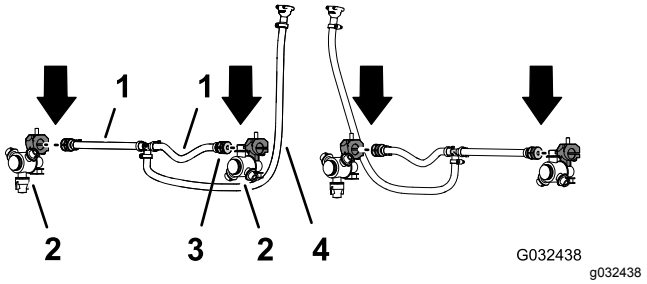

Figuur 80

1. Slang 13 x 250 mm (spuitklep 5 of 6)
2. Spuitdop
3. Enkele steel met slangribbel (13 mm)
4. Slang en geribde koppeling 13 x 810 mm (spuitklep 5 of 6)

4. Lijn de verbindingsbuis in de zitting van een spuitdop (Figuur 79) uit met de opening in de zijkant van de enkele steel met slangribbel (½").

5. Sluit de bovenste klemhelft rond de geribde slangaansluiting en zet de halve klem en sproeikopbehuizing (Figuur 79) vast met de roestvast stalen schroef (nr. 12 x 1¼"); draai de schroef aan met 14 tot 18 N·m

   Belangrijk: **Draai de roestvast stalen schroef niet harder aan dan aangegeven in stap 5.**

   Opmerking: Zorg ervoor dat de inbusbout (5/16 x 3/4 inch) in de uitsparing in de bovenste klemhelft zit wanneer u de klem sluit.

6. Gebruik de spuitdop, inbusbout en schroef van roestvrij staal die u verwijderd hebt in stap 1 en 2 van De spuitdoppen van de spuitmachine verwijderen (bladz. 33) en herhaal stap 3 tot 5 voor de enkele steel met slangribbel (Figuur 79 en Figuur 80) aan het uiteinde van de andere slang van 25 cm.
7. Gebruik de 2 spuitdoppen die u verwijderd hebt in stap 4 van De spuitdoppen van de spuitmachine verwijderen (bladz. 33) en herhaal stap 3 tot 5 voor de enkele steel met slangribbel van de andere slang-eenheid (spuitklep 5 of 6) voor de middelste spuitboom (Figuur 79 en Figuur 80).

De spuitdoppen en slangen op de middelste spuitboom monteren

1. Leid de slang van 13 mm en de spuitdop tussen de framesteunen van het buitenste frame (Figuur 81).

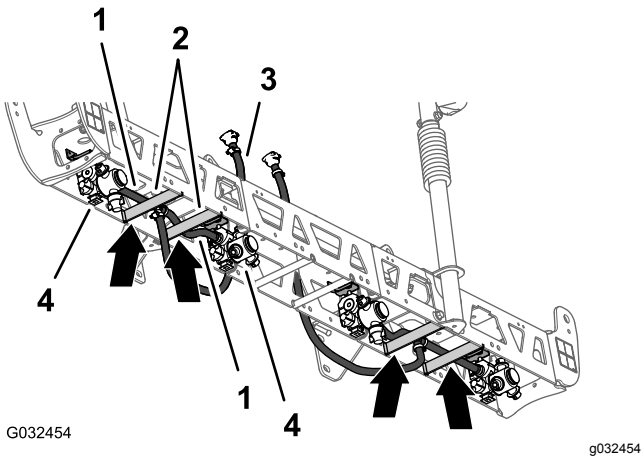

Figuur 81

1. Slangen van 13 x 250 mm
2. Framesteunen (linker frame)
3. Slang en geribde koppeling 13 x 810 mm
4. Spuitdoppen

2. Leid de slang en de spuitdop boven de framesteun en naar buiten, naar de buitenste spuitdopbeugel (Figuur 81).
3. Breng de inbusbout (5/16 x 3/4") van de spuitdop door de opening in de spuitdopbeugel en bevestig de spuitdop losjes aan de beugel; gebruik hierbij een flensborgmoer (5/16") van de completeringsset van het GeoLink spuitsysteem (Figuur 82).

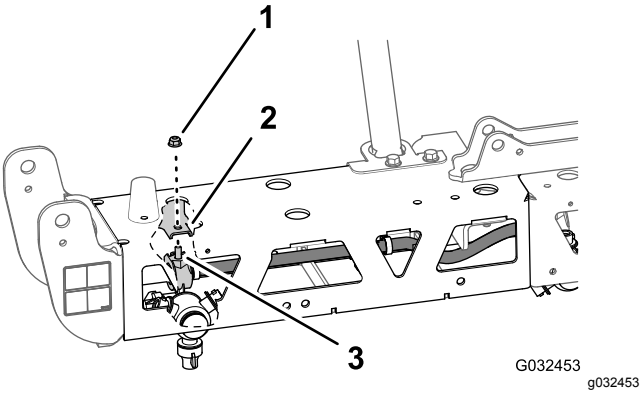

Figuur 82

1. Flensborgmoer (5/16")
2. Spuitdopbeugel (buitenste)
3. Inbusbout (5/16 x 3/4 inch – roestvrij staal)

4. Leid de andere slang van 13 mm en de spuitdop tussen de framesteunen van het buitenste frame (Figuur 81).
5. Leid de slang en de spuitdop boven de framesteun en naar binnen, naar de binnenste spuitdopbeugel (Figuur 81).
6. Breng de inbusbout (5/16 x 3/4") van de spuitdop door de opening in de spuitdopbeugel (Figuur 82) en bevestig de spuitdop losjes aan de beugel; gebruik hierbij de flensborgmoer (5/16") die u verwijderd hebt in stap 1 en 4 van De spuitdoppen van de spuitmachine verwijderen (bladz. 33).
7. Draai de flensborgmoer aan met 1978 tot 2542 N·cm.
8. Leid de slang en geribde koppeling van 13 x 810 mm naar de zijkant van de middelste spuitboom met de linker en rechter steunbeugel (Figuur 81).
9. Herhaal stap 1 tot en met 8 voor de andere slang en spuitdop aan het andere buitenste frame (Figuur 81 en Figuur 82).

16

De vloeistofstroommeter en drukomzetter monteren

Benodigde onderdelen voor deze stap:

1	Vloeistofstroommeter
2	Flensklem 76 mm
2	Pakking (buitendiameter van 2-1/4")
2	Verloopstuk
1	Flensklem 51 mm
1	Pakking (buitendiameter van 1-5/16")
1	Fitting met geribde flens (1")
1	Slang (1" x 7¼")
3	Slangklem
1	Drukomzetter en verdeelstuk
1	Slang (1" x 8½")
1	R-klem
1	Flenskopbout (1/4 x 3/4 inch)
1	Flensborgmoer (1/4 inch)

De vloeistofstroommeter en drukomzetter monteren

1. Lijn de pakking (2-1/4") en het verloopstuk dat u verwijderd hebt in stap 4 van De verbindingsbuis en het verloopstuk verwijderen (bladz. 24) uit met het uiteinde van de vloeistofstroommeter waarnaar de pijl wijst (Figuur 83).

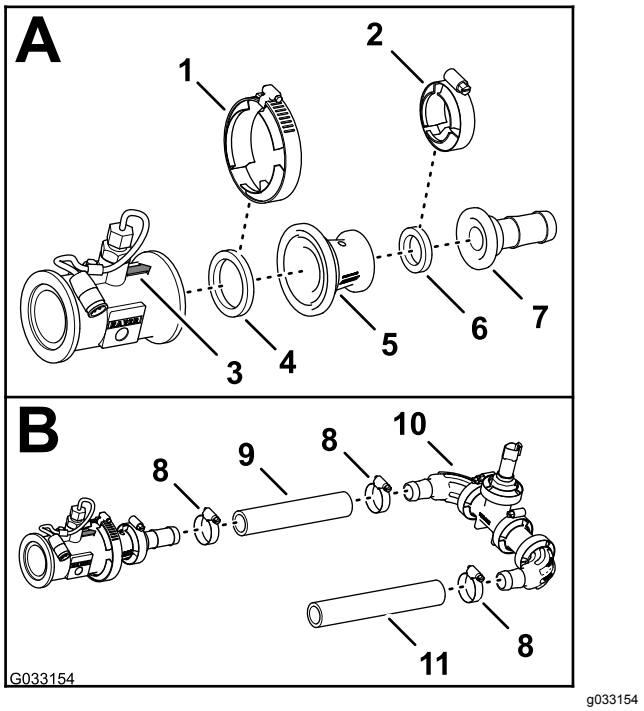

g033154

Figuur 83

1. Flensklem 76 mm
2. Flensklem 51 mm
3. Pijl (vloeistofstroommeter)
4. Pakking (buitendiameter van 2-1/4")
5. Verloopstuk
6. Pakking (buitendiameter van 1-5/16")
7. Fitting met geribde flens (1 inch)
8. Slangklem
9. Slang (1 x 7-1/4")
10. Drukomzetter en verdeelstuk
11. Slang (1 x 8-1/2")

2. Bevestig de vloeistofstroommeter en de pakking (buitendiameter van 2-1/4") aan de adapter (Figuur 83); gebruik hierbij een flensklem die u verwijderd hebt in stap 2 en 3 van De verbindingsbuis en het verloopstuk verwijderen (bladz. 24).
3. Lijn de pakking (2-1/4") en de geribde slangfitting uit met het uiteinde van het verloopstuk (Figuur 83).
4. Bevestig de fitting met geribde flens, de pakking en het verloopstuk (Figuur 83) met een flensklem van 51 mm.
5. Monteer de slang (1 x 7-1/4") op de fitting met geribde flens en de geribde elleboogfitting van de drukomzetter en het verdeelstuk; zie Figuur 83.
6. Bevestig de slang en de geribde fittings met 2 slangklemmen (Figuur 83).
7. Monteer de slang (1 x 8-1/2") op de andere geribde elleboogfitting van de drukomzetter en het verdeelstuk; zie Figuur 83.

8. Bevestig de slang en de geribde fitting met een slangklem (Figuur 83).

De vloeistofstroommeter en drukomzetter op de machine monteren

1. Lijn de pakking (2-1/4 inch) die u verwijderd hebt in stap 3 van De verbindingsbuis en het verloopstuk verwijderen (bladz. 24) uit tussen de vloeistofstroommeter en het verloopstuk dat aan de rechterkant van de hoofdregelklep gemonteerd is (Figuur 84).

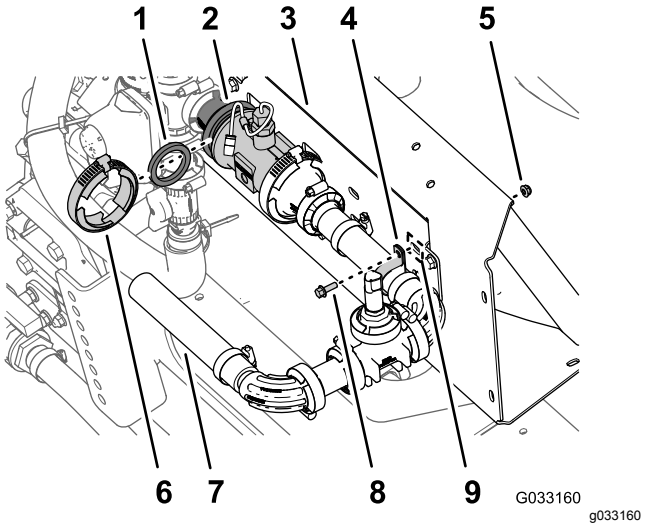

Figuur 84

1. Pakking (buitendiameter van 2-1/4 inch)
2. Flenzen verloopstuk en vloeistofstroommeter
3. Bevestigingsbeugel van verdeelstuk
4. R-klem
5. Flensborgmoer (¼")
6. Flensklem 76 mm
7. Slang (1 x 8-1/2 inch)
8. Flenskopbout (1/4 x 3/4 inch)
9. Sleuf (bevestigingsbeugel van verdeelstuk)

2. Monteer de pakking, de vloeistofstroommeter en het verloopstuk (Figuur 84) met de flensklem van 76 mm die u verwijderd hebt in stap 2 van De verbindingsbuis en het verloopstuk verwijderen (bladz. 24).
3. Bevestig de drukomzetter en het verdeelstuk aan de bevestigingsbeugel van het verdeelstuk. Gebruik hiervoor een R-klem, flenskopbout (1/4 x 3/4 inch) en flensborgmoer (1/4 inch); zie Figuur 84.
4. Draai de flensklem die u gemonteerd hebt in stap 2 vast.

17

De nieuwe middelste spuitboom monteren

Geen onderdelen vereist

Procedure

Vereiste capaciteit van de hefvoorziening: 55 kg

1. Gebruik een voorziening met voldoende hefvermogen om de middelste spuitboom op te tillen en lijn de openingen in de steunbeugel van de spuitboom uit met de derde en zesde opening in het bevestigingskanaal van het frame van de spuitmachine (Figuur 85).

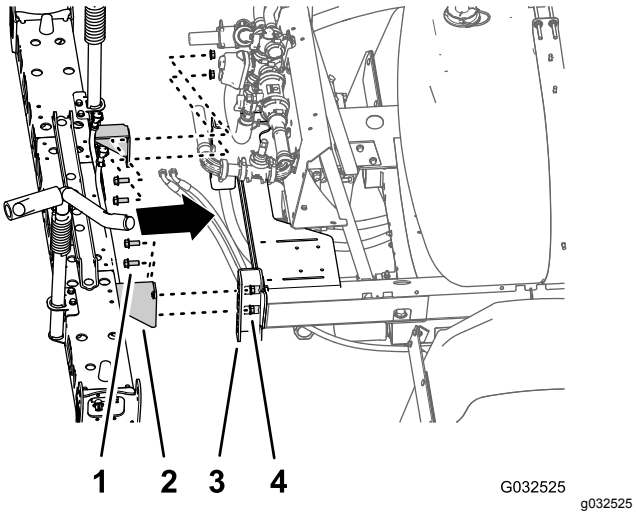

Figuur 85

1. Flenskopbout (1/2 x 1-1/4 inch)
2. Steunbeugel (middelste spuitboom - systeem met 10 spuitkleppen)
3. Bevestigingskanaal (frame van spuitmachine)
4. Flensborgmoer (1/2 inch)

2. Monteer de middelste spuitboom op de bevestigingskanalen (Figuur 85); gebruik hierbij de 4 flenskopbouten (1/2 x 1-1/4 inch) en 4 flensborgmoeren (1/2 inch) die u verwijderd hebt in stap 4 van Verwijderen van de middelste spuitboom (bladz. 32).
3. Draai de bouten en moeren vast met 91 tot 113 N·m.

18

De klepbevestiging en spuitkleppen plaatsen

Benodigde onderdelen voor deze stap:

1	Klepbevestiging en spuitklep
4	Bout (4 x 10 mm)
1	Spuitbediening
4	Flensborgmoer (4 mm)
8	Flenskopbouten (5/16" x ¾")
8	Flensborgmoeren (5/16 inch)
1	Slangklem

De spuitbediening op de klepbevestiging monteren

1. Plaats de spuitbediening aan de voorzijde van de klepbevestiging, met de stekker met 40 pinnen naar buiten (Figuur 86).

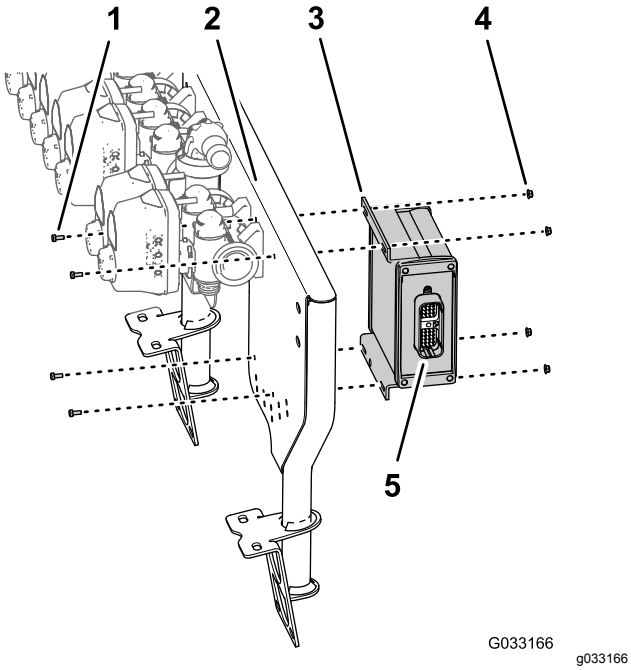

Figuur 86

1. Bout (4 x 10 mm)
2. Bevestiging voor 10 kleppen
3. Spuitbediening
4. Flensborgmoer (4 mm)
5. 40-pensconnector

2. Monteer de spuitbediening op de klepbevestiging (Figuur 86); gebruik hierbij de 4 bouten (4 x 10 mm) en 4 flensborgmoeren (4 mm).
3. Haal de bouten en moeren aan met 234 tot 286 N·cm.

De klepbevestiging en spuitklep op de machine monteren

Vereiste capaciteit van de hefvoorziening: 23 kg

1. Gebruik een hefvoorziening met voldoende hefvermogen om de klepbevestiging en spuitklep op te hijsen en boven de middelste spuitboom te brengen (Figuur 87).

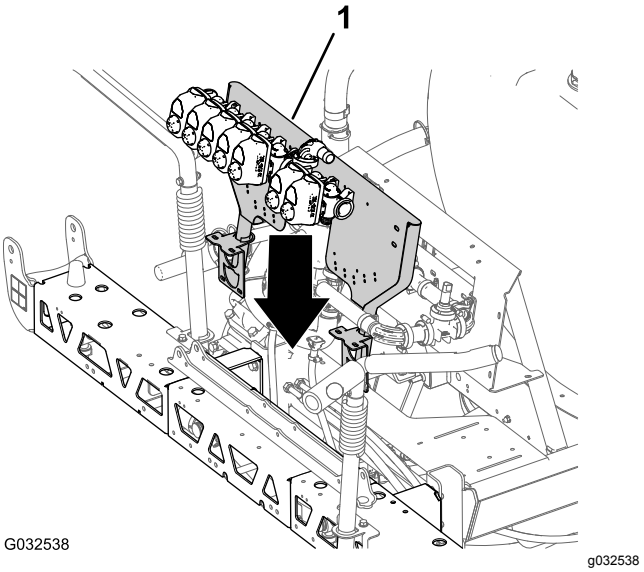

Figuur 87

1. Klepbevestiging en spuitklep

2. Lijn de gaten in de montagebeugel van de klepbevestiging uit met de gaten in het frame van de middelste spuitboom (Figuur 88).

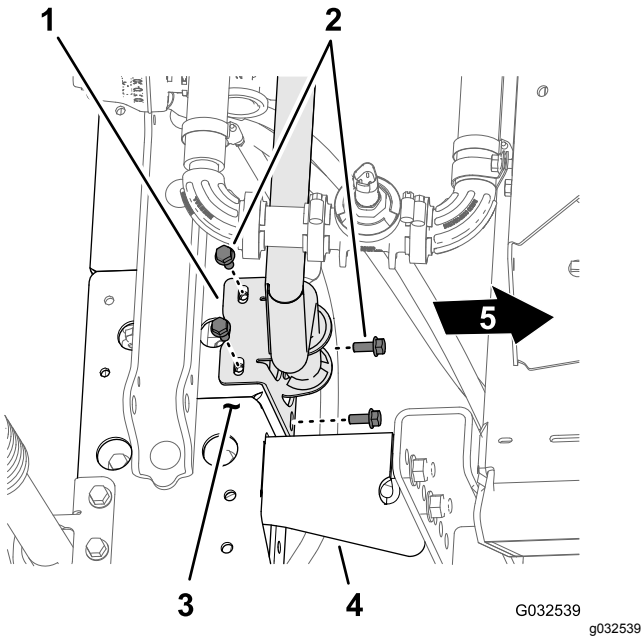

Figuur 88

1. Montagebeugel (klepbevestiging)
2. Flenskopbout (5/16" x ¾")
3. Frame (middelste spuitboom)
4. Steunbeugel
5. Voorkant van de machine

3. Monteer de klepbevestiging op het frame (Figuur 88 en Figuur 89); gebruik hierbij 4 bouten (5/16" x ¾") en 4 flensborgmoeren (5/16").

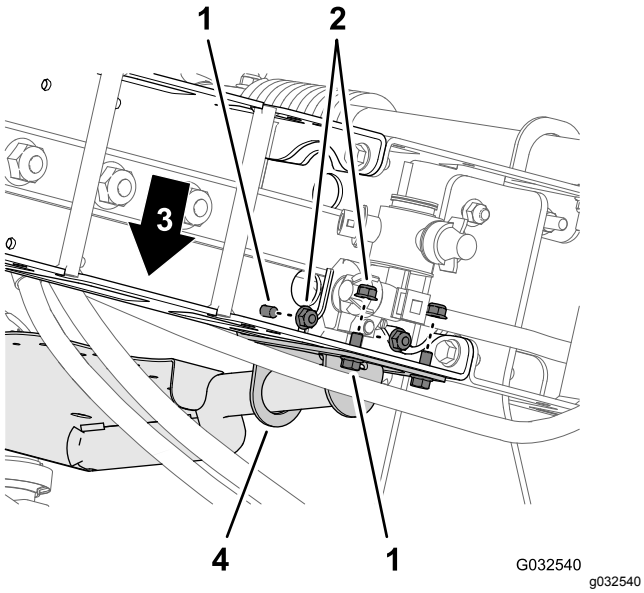

Figuur 89

1. Flenskopbout (5/16" x ¾")
2. Flensborgmoeren (5/16")
3. Voorkant van machine
4. Montagebeugel (klepbevestiging)

4. Herhaal stap 2 tot en met 3 voor de andere montagebeugel van de klepbevestiging aan het andere frame.

5. Haal de flenskopbouten en flensborgmoeren aan met 1978 tot 2542 N·cm.

De slang monteren op het spuitklepverdeelstuk

1. Monteer de slang (1" x 8½") op de flensfitting van 90° (1"); zie Figuur 90.

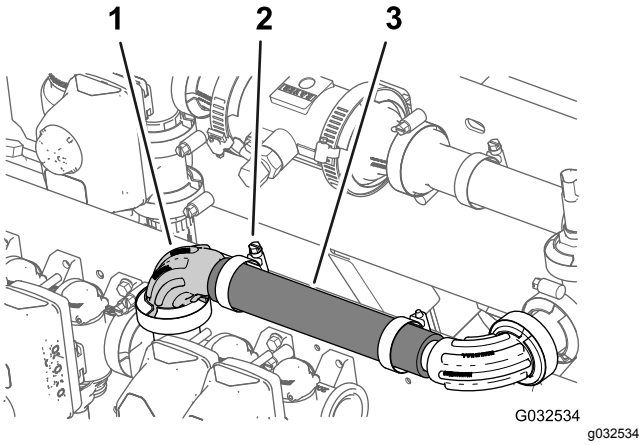

Figuur 90

1. Flensfitting van 90° (1")
2. Slangklem
3. Slang (1 x 8-1/2")

2. Bevestig de slang met een slangklem aan de flensfitting (Figuur 90).

Spuitkleppen 8, 9 en 10 monteren op de klepbevestiging

Belangrijk: **In de rest van deze montage-instructies voor de GeoLink completeringsset: de klep van de linkerspuitboom die u verwijderd hebt in stap 3 van De spuitboomkleppen verwijderen van de bevestigingsbeugel van het verdeelstuk (bladz. 29) is spuitdopklep 8, de klep van de middelste spuitboom is spuitdopklep 9 en de klep van de rechterspuitboom is spuitdopklep 10.**

1. Lijn de pakking en de flens van de klep van de linkerspuitboom (aangeduid als spuitdopklep 8) uit met de flens van spuitdopklep 7 (Figuur 91)

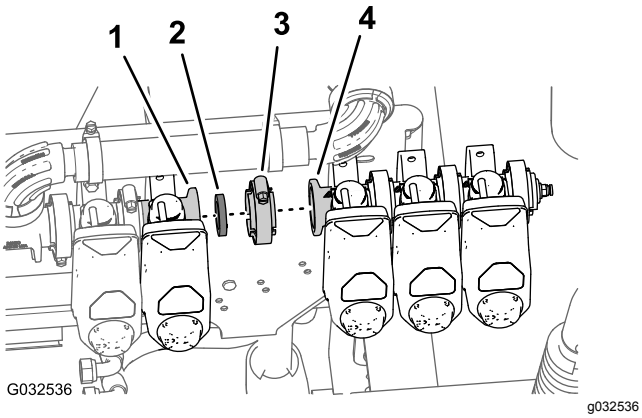

Figuur 91

1. Flens (spuitdopklep 7)
2. Pakking
3. Flensklem
4. Flens (spuitdopklep 8)

2. Bevestig de pakking en spuitdopklep 8 met een flensklem losjes aan spuitdopklep 7 (Figuur 91).
3. Monteer spuitdopklep 10 op de klepbevestiging (Figuur 92); gebruik hierbij de 2 flenskopbouten (¼" x ¾") en 2 flensborgmoeren (¼") die u verwijderd hebt in stap 2 van De spuitboomkleppen verwijderen van de bevestigingsbeugel van het verdeelstuk (bladz. 29).

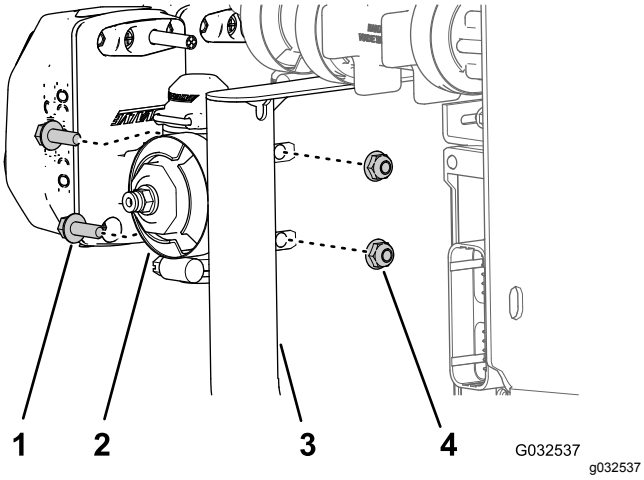

Figuur 92

1. Flenskopbout (1/4 x 3/4 inch)
2. Spuitdopklep 10
3. Klepbevestiging
4. Flensborgmoer (¼")

4. Haal de flenskopbout en borgmoer aan met 1017 tot 1243 Ncm.
5. Draai de flensklem met de hand vast.

19

De hefcilinders van de spuitboom monteren

Benodigde onderdelen voor deze stap:

4	Hydraulische slang (1/4 x 24-3/4")

Het verdeelstuk van de spuitboomlift monteren

1. Lijn de gaten in de steunbeugel voor het verdeelstuk van de spuitboomlift die u verwijderd hebt in stap 3 van Het hefverdeelstuk (ventielenblok) van de spuitboom verwijderen van de middelste spuitboom (bladz. 32) uit met de brede cilinderbevestiging van de nieuwe middelste spuitboom (Figuur 93).

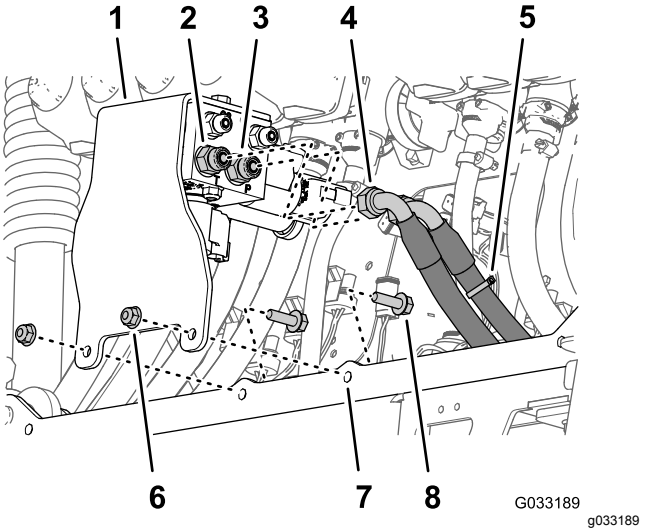

Figuur 93

1. Steunbeugel en hefverdeelstuk van spuitboom
2. Rechte fitting (opening T)
3. Rechte fitting (opening P)
4. Hydraulische retourslang
5. Hydraulische drukslang (aangeduid met een kabelbinder)
6. Flensborgmoer (5/16 inch)
7. Cilinderbevestiging (breed)
8. Flenskopbout (5/16 x 1 inch)

2. Monteer de steunbeugel op de cilinderbevestiging (Figuur 93); gebruik hierbij de 2 flenskopbouten (5/16 x 1 inch) en flensborgmoeren (5/16 inch) die u verwijderd hebt in stap 3 van Het hefverdeelstuk (ventielenblok) van de spuitboom verwijderen van de middelste spuitboom (bladz. 32).

3. Draai de bouten en moeren vast met een torsie van 1978 tot 2542 N·cm.
4. Sluit de hydraulische drukslang (aangeduid met een kabelbinder) aan op opening P van het hefverdeelstuk van de spuitboom (Figuur 93).
5. Sluit de hydraulische retourslang aan op opening T van het hefverdeelstuk van de spuitboom (Figuur 93).
6. Draai de wartelmoeren van de slangen aan met een torsie van 37 tot 45 N·m.

De hefcilinders monteren

1. Lijn het vaste uiteinde van de hefcilinder die u verwijderd hebt in stap 4 van De hefcilinder verwijderen (bladz. 30) uit met de opening van 16 mm in de cilinderbevestiging (Figuur 94).

   Opmerking: Zorg ervoor dat de openingen voor de uitgaande en ingaande slag van de cilinder uitgelijnd zijn.

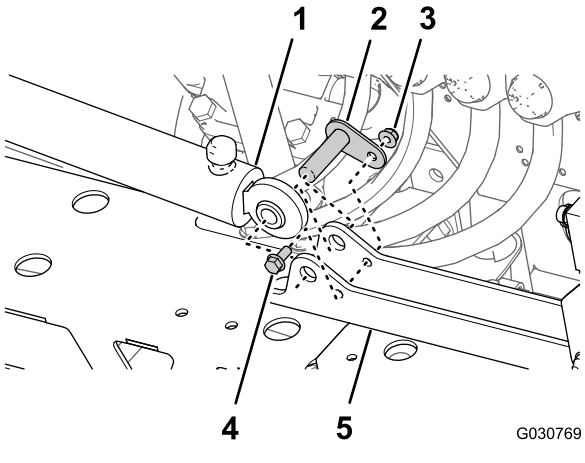

Figuur 94

1. Hefcilinder (vaste uiteinde)
2. Draaipen
3. Flensborgmoer (5/16 inch)
4. Flenskopbout (5/16 x 3/4 inch)
5. Cilinderbevestiging

2. Monteer de cilinder op de cilinderbevestiging; gebruik hierbij de draaipen, flenskopbout en flensmoer (Figuur 94).
3. Haal de bout en moer aan met 1978 tot 2542 N·cm.
4. Herhaal stap 1 tot en met 3 voor de andere hefcilinder aan de andere kant van de cilinderbevestiging.

De slangen van de hefcilinder aansluiten

1. Monteer losjes een nieuwe hydraulische slang (1/4 x 24-3/4") tussen de opening voor de uitgaande slag van de hefcilinder van de linkerspuitboom en opening C3 van het hefverdeelstuk van de spuitboom (Figuur 95).

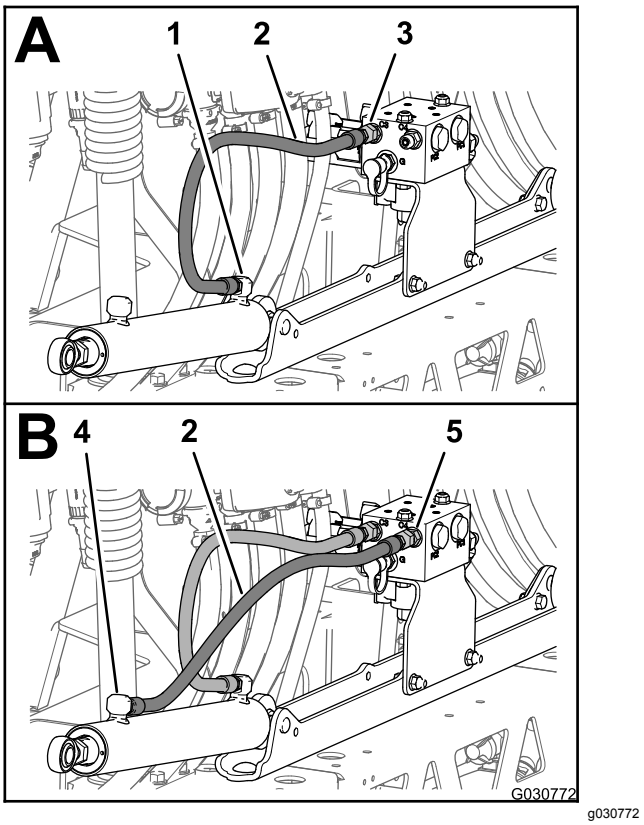

Figuur 95

1. Opening voor uitgaande slag (hefcilinder linkerspuitboom)
2. Hydraulische slang (1/4 x 24-3/4")
3. Opening C3 (hefverdeelstuk van spuitboom)
4. Opening voor ingaande slag (hefcilinder linkerspuitboom)
5. Opening C4 (hefverdeelstuk van spuitboom)

2. Monteer losjes een nieuwe hydraulische slang (1/4 x 24-3/4") tussen de opening voor de ingaande slag van de hefcilinder van de linker spuitboom en opening C4 van het hefverdeelstuk van de spuitboom (Figuur 95).
3. Monteer losjes een nieuwe hydraulische slang (1/4 x 24-3/4") tussen de opening voor de uitgaande slag van de hefcilinder van de rechter spuitboom en opening C1 van het hefverdeelstuk van de spuitboom (Figuur 96).

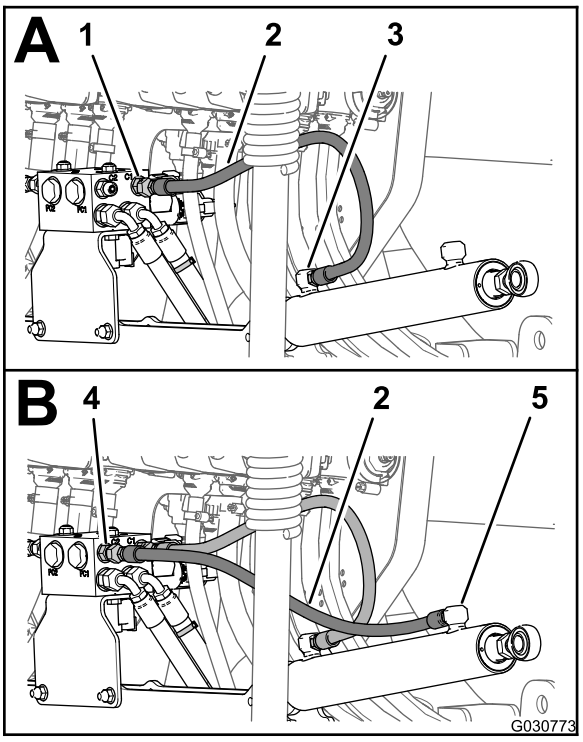

g030773

Figuur 96

1. Opening C1 (hefverdeelstuk van spuitboom)
2. Hydraulische slang (1/4 x 24-3/4")
3. Opening voor uitgaande slag (hefcilinder rechterspuitboom)
4. Opening C2 (hefverdeelstuk van spuitboom)
5. Opening voor ingaande slag (hefcilinder rechter spuitboom)

4. Monteer losjes een nieuwe hydraulische slang (1/4 x 24-3/4") tussen de opening voor de ingaande slag van de hefcilinder van de rechter spuitboom en opening C2 van het hefverdeelstuk van de spuitboom (Figuur 96).
5. Draai de slangfittings van de openingen voor de uit- en ingaande slag van de hefcilinders (Figuur 95 en Figuur 96) vast met een torsie van 21 tot 26 N·m.
6. Draai de wartelmoeren van de slangen van het hefverdeelstuk van de spuitbomen (Figuur 95 en Figuur 96) vast met een torsie van 24 tot 30 N·m.

20

De buitenste spuitbomen monteren

Benodigde onderdelen voor deze stap:

4	Nylon flenslager
1	Kabelbinder
1	Toevoerslang 188 cm
1	Toevoerslang 234 cm
1	Toevoerslang 279 cm

Verwijderen van de spuitdoppen van de buitenste spuitbomen

1. Snij de slang tussen twee spuitdoppen door (Figuur 97).

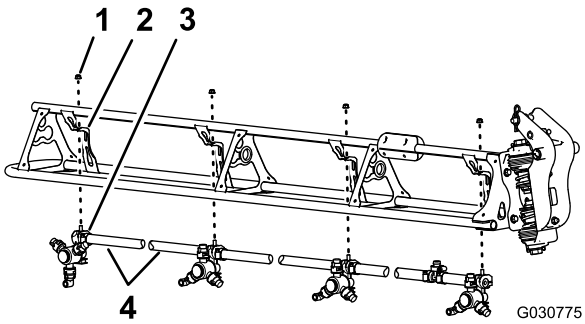

g030775

Figuur 97

1. Flensborgmoer (5/16 inch)
2. Spuitdopsteun
3. Spuitdop
4. Slang (binnendiameter van 3/4")

2. Verwijder de flensborgmoer (5/16") waarmee de spuitdop bevestigd is aan de spuitdopbevestiging (Figuur 97).
3. Herhaal stap 2 en 1 voor de andere 3 spuitdoppen.

   Opmerking: Bewaar de flensborgmoer en de spuitdop voor montage in Monteren van de spuitdoppen van de buitenste spuitbomen (bladz. 52).

   Opmerking: Gooi de slangen, klemmen en T-fitting die u verwijderd hebt van de machine weg.
4. Herhaal stap 2 tot en met 3 voor de andere buitenste spuitboom.

5. Gebruik de 8 spuitdoppen die u verwijderd hebt in stap 1 om de schroeven van roestvrij staal (nr. 12 x 1-1/4") waarmee de bovenste klemhelften en de dubbele of enkele steel met slangribbel (3/4") bevestigd zijn aan de behuizing van de spuitdoppen, en verwijder de stelen met slangribbel (Figuur 98).

   Opmerking: De inbusbout (5/16 x 3/4" - roestvrij staal) komt los van de bovenste klemhelft wanneer u de klem opent. Bewaar de bout voor montage.

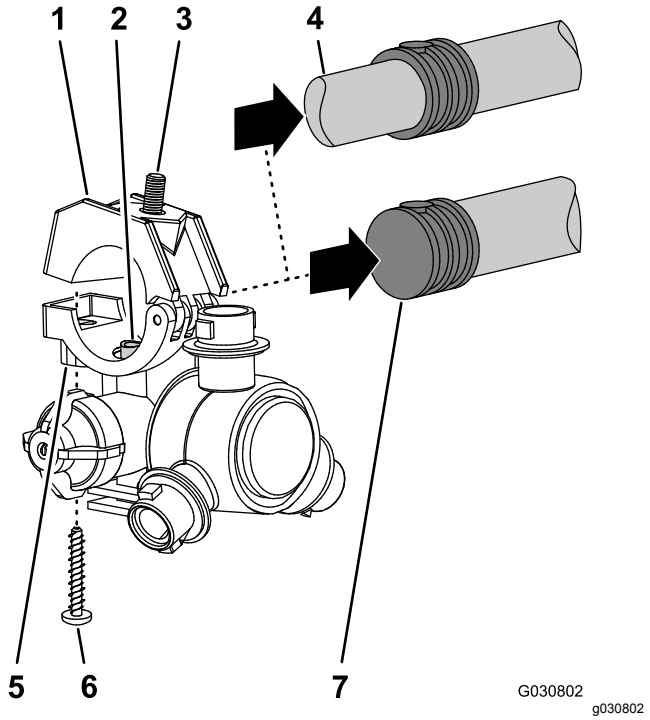

Figuur 98

1. Bovenste klemhelft
2. Verbindingsbuis
3. Inbusbout (5/16" x ¾" – roestvrij staal)
4. Dubbele steel met slangribbel (slang van ¾")
5. Spuitdopbehuizing
6. Schroef van roestvrij staal (nr. 12 x 1¼")
7. Enkele steel met slangribbel (slang van ¾")

Monteren van de buitenste spuitbomen op de machine

Hefvermogen: 91 kg

1. Gebruik een takel met voldoende hefvermogen om de buitenste spuitboom omhoog te brengen.
2. Steek een nylon flenslager in de openingen van 31,8 mm aan weerszijden van de draaifitting (Figuur 99).

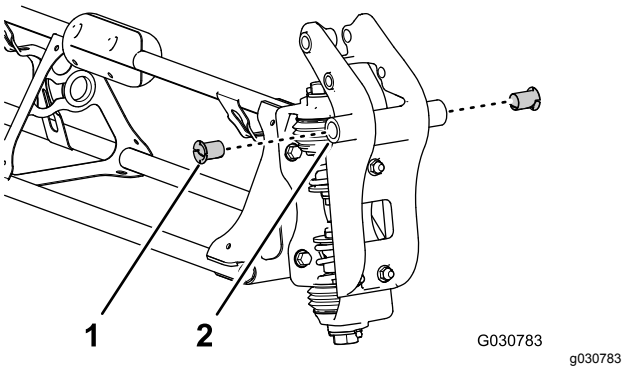

Figuur 99

1. Nylon flenslager
2. Draaifitting (buitenste spuitboom)

3. Lijn de lagers in de draaifitting uit met de openingen in de flenzen van de draaibeugel aan het uiteinde van de middelste spuitboom (Figuur 100).

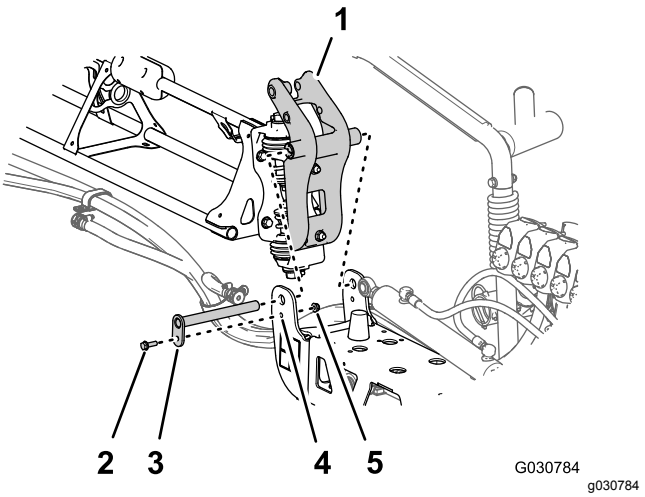

Figuur 100

1. Draaifitting (buitenste spuitboom)
2. Flensbout (5/16 x 1 inch)
3. Draaipen
4. Draaibeugel (middelste spuitboom)
5. Flensborgmoer (5/16 inch)

4. Monteer de draaifitting op de draaibeugel; gebruik hierbij de draaipen, flenskopbout (5/16 x 1 inch) en flensborgmoer (5/16 inch) die u verwijderd hebt in stap 1 en 2 van De buitenste spuitbomen verwijderen (bladz. 31).
5. Haal de bout en moer aan met een torsie van 1978 tot 2542 N·cm.
6. Lijn het stanguiteinde van de hefcilinder uit met de opening van 25 mm in de arm van de draaifitting (Figuur 101).

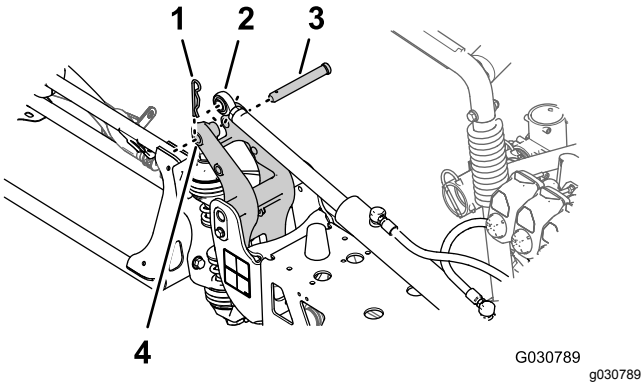

Figuur 101

1. R-pen
2. Stanguiteinde (hefcilinder)
3. Gaffelpen
4. Opening van 25 mm – arm van de draaifitting

7. Bevestig de hefcilinder aan de draaifitting; gebruik hierbij de gaffelpen en de R-pen (Figuur 101) die u verwijderd hebt in stap 3 van De hefcilinder verwijderen (bladz. 30).
8. Herhaal stap 1 tot en met 7 voor de buitenste spuitboom aan de andere kant van de machine.

21

Monteren van spuitdopslangen

Benodigde onderdelen voor deze stap:

2	Toevoerslang 279 cm
2	Toevoerslang 234 cm
4	Toevoerslang 188 cm
2	Toevoerslang 81 cm

Herkennen van de spuitdopslangen

U kunt de slangen voor de verschillende spuitdoppen (Figuur 102) herkennen aan hun lengte:

Overzicht locaties spuitdopslangen

Spuitdoppen—linker spuitboom	Spuitdoppen—middelste spuitboom	Spuitdoppen—rechter spuitboom
Spuitdop 1 (spuitdopklep 1) – toevoerslang 279 cm	Spuitdoppen 5 en 6 (spuitdopklep 5) – toevoerslang 81 cm met 2 vertakkingen	Spuitdop 9 (spuitdopklep 7) – toevoerslang 188 cm
Spuitdop 2 (spuitdopklep 2) – toevoerslang 234 cm	Spuitdoppen 7 en 8 (spuitdopklep 6) – toevoerslang 81 cm met 2 vertakkingen	Spuitdop 10 (spuitdopklep 8) – toevoerslang 188 cm
Spuitdop 3 (spuitdopklep 3) – toevoerslang 188 cm		Spuitdop 11 (spuitdopklep 9) – toevoerslang 234 cm
Spuitdop 4 (spuitdopklep 4) – toevoerslang 188 cm		Spuitdop 12 (spuitdopklep 10) – toevoerslang 279 cm

Opmerking: Zie Figuur 103 in Monteren van de slangen voor spuitdopkleppen 1-4. (bladz. 50), Figuur 104 in Monteren van de slangen voor spuitdopkleppen 5 en 6. (bladz. 50), en Figuur 105 in Monteren van de slangen voor spuitdopkleppen 7-10. (bladz. 51) voor de posities van de spuitdopkleppen.

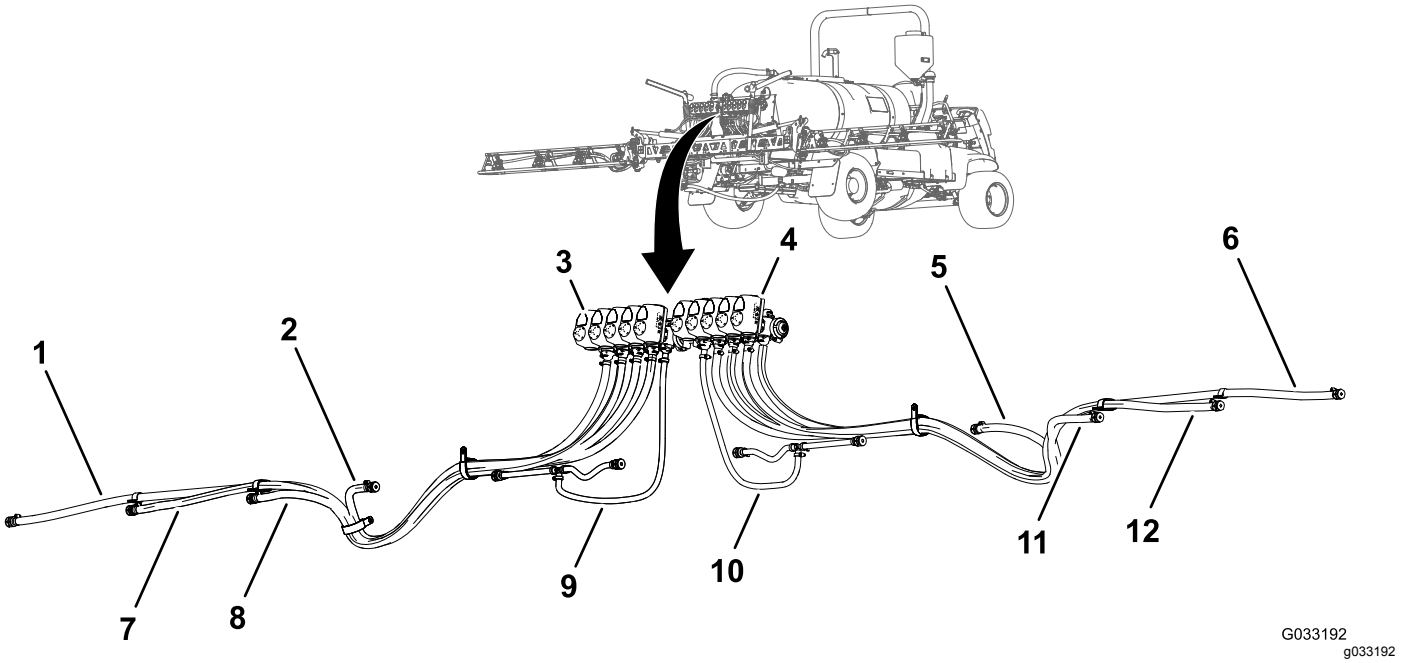

Figuur 102

1. Toevoerslang 279 cm – spuitdop 1
2. Toevoerslang 188 cm – spuitdop 4
3. Spuitdopklep 1
4. Spuitdopklep 10
5. Toevoerslang 188 cm – spuitdop 9
6. Toevoerslang 279 cm – spuitdop 12
7. Toevoerslang 234 cm – spuitdop 2
8. Toevoerslang 188 cm – spuitdop 3
9. Toevoerslang 81 cm – spuitdoppen 5 en 6
10. Toevoerslang 81 cm – spuitdoppen 7 en 8
11. Toevoerslang 188 cm – spuitdop 10
12. Toevoerslang 234 cm – spuitdop 11

Monteren van de slangen voor spuitdopkleppen 1-4.

1. Monteer de rechte geribde fitting van een toevoerslang van 279 cm op de koppeling van spuitdopklep 1 (Figuur 103).

   Opmerking: Verzeker dat geribde fitting goed op de koppeling is gedrukt.

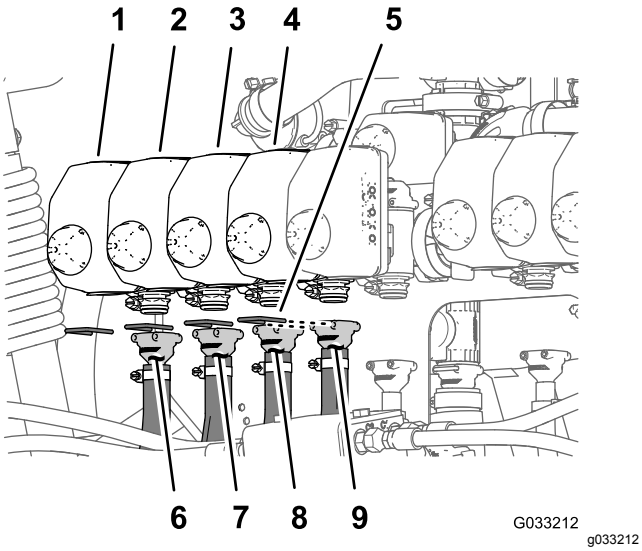

Figuur 103

1. Spuitdopklep 1
2. Spuitdopklep 2
3. Spuitdopklep 3
4. Spuitdopklep 4
5. Borgschroef
6. Toevoerslang 279 cm
7. Toevoerslang 234 cm
8. Toevoerslang 88 cm
9. Toevoerslang 88 cm

2. Zet de geribde fitting vast met een borgclip (Figuur 103).
3. Monteer de rechte geribde fitting van een toevoerslang van 234 cm op de koppeling van spuitdopklep 2 (Figuur 103).

   Opmerking: Verzeker dat geribde fitting goed op de koppeling is gedrukt.
4. Zet de geribde fitting vast met een borgclip (Figuur 103).
5. Monteer de rechte geribde fitting van een toevoerslang van 188 cm op de koppeling van spuitdopklep 3 (Figuur 103).

   Opmerking: Verzeker dat geribde fitting goed op de koppeling is gedrukt.
6. Zet de geribde fitting vast met een borgclip (Figuur 103).
7. Monteer de rechte geribde fitting van een toevoerslang van 188 cm op de koppeling van spuitdopklep 4 (Figuur 103).

   Opmerking: Verzeker dat geribde fitting goed op de koppeling is gedrukt.
8. Zet de geribde fitting vast met een borgclip (Figuur 103).

Monteren van de slangen voor spuitdopkleppen 5 en 6.

Opmerking: De toevoerslang van 81 cm heeft een T-fitting met twee vertakkingen en 2 enkele geribde slangstelen.

1. Monteer de rechte geribde fitting van een toevoerslang van 81 cm op de koppeling van spuitdopklep 5 (Figuur 104).

   Opmerking: Verzeker dat geribde fitting goed op de koppeling is gedrukt.

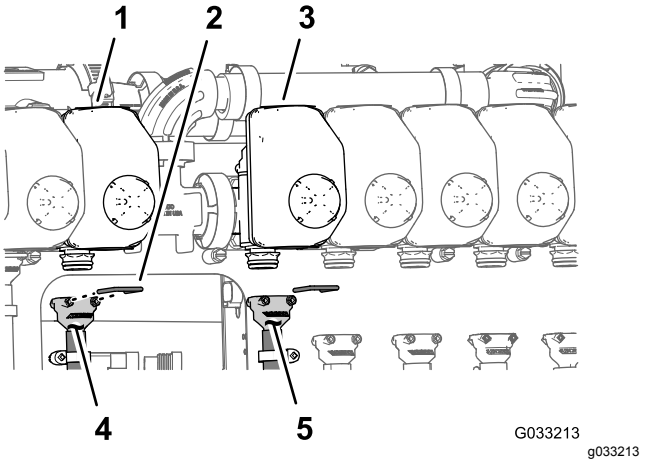

Figuur 104

1. Spuitdopklep 5
2. Borgschroef
3. Spuitdopklep 6
4. Toevoerslang 81 cm
5. Toevoerslang 81 cm

2. Zet de geribde fitting vast met een borgclip (Figuur 104).
3. Monteer de rechte geribde fitting van een toevoerslang van 81 cm op de koppeling van spuitdopklep 6 (Figuur 104).

   Opmerking: Verzeker dat geribde fitting goed op de koppeling is gedrukt.
4. Zet de geribde fitting vast met een borgclip (Figuur 104).

Monteren van de slangen voor spuitdopkleppen 7-10.

1. Monteer de rechte geribde fitting van een toevoerslang van 188 cm op de koppeling van spuitdopklep 7 (Figuur 105).

   Opmerking: Verzeker dat geribde fitting goed op de koppeling is gedrukt.

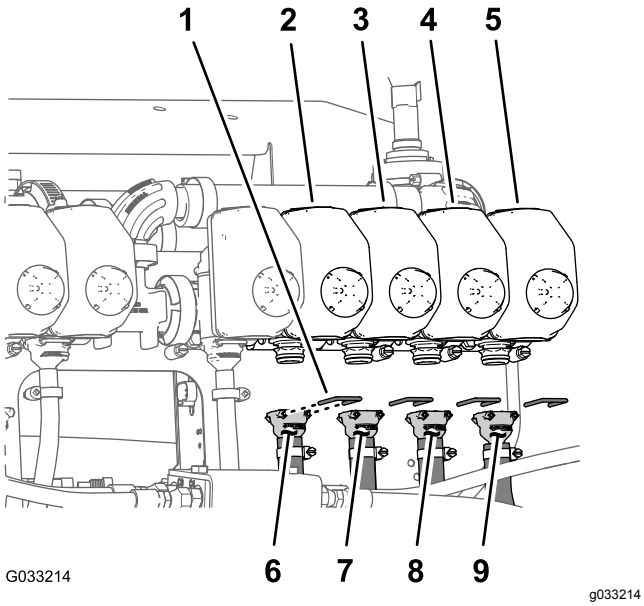

Figuur 105

1. Borgclip
2. Spuitdopklep 7
3. Spuitdopklep 8
4. Spuitdopklep 9
5. Spuitdopklep 10
6. Toevoerslang 188 cm
7. Toevoerslang 188 cm
8. Toevoerslang 234 cm
9. Toevoerslang 279 cm

2. Zet de geribde fitting vast met een borgclip (Figuur 105).
3. Monteer de rechte geribde fitting van een toevoerslang van 188 cm op de koppeling van spuitdopklep 8 (Figuur 105).

   Opmerking: Verzeker dat geribde fitting goed op de koppeling is gedrukt.
4. Zet de geribde fitting vast met een borgclip (Figuur 105).
5. Monteer de rechte geribde fitting van een toevoerslang van 234 cm op de koppeling van spuitdopklep 9 (Figuur 105).

   Opmerking: Verzeker dat geribde fitting goed op de koppeling is gedrukt.
6. Zet de geribde fitting vast met een borgclip (Figuur 105).
7. Monteer de rechte geribde fitting van een toevoerslang van 279 cm op de koppeling van spuitdopklep 10 (Figuur 105).

   Opmerking: Verzeker dat geribde fitting goed op de koppeling is gedrukt.
8. Zet de geribde fitting vast met een borgclip (Figuur 105).

Leiden van de toevoerslangen naar de spuitdoppen

1. Leid de slangen voor spuitdoppen 1, 2, 3 en 4 door de R-klem aan het linker buiteneinde van de middelste spuitboom (Figuur 106 en Figuur 107).

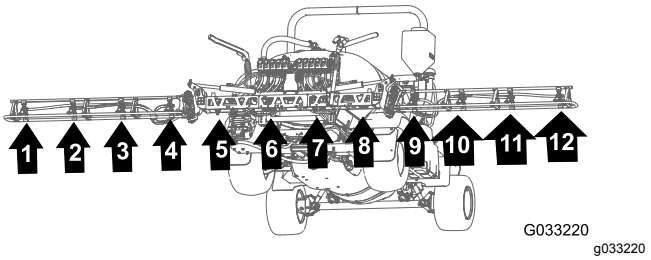

Figuur 106

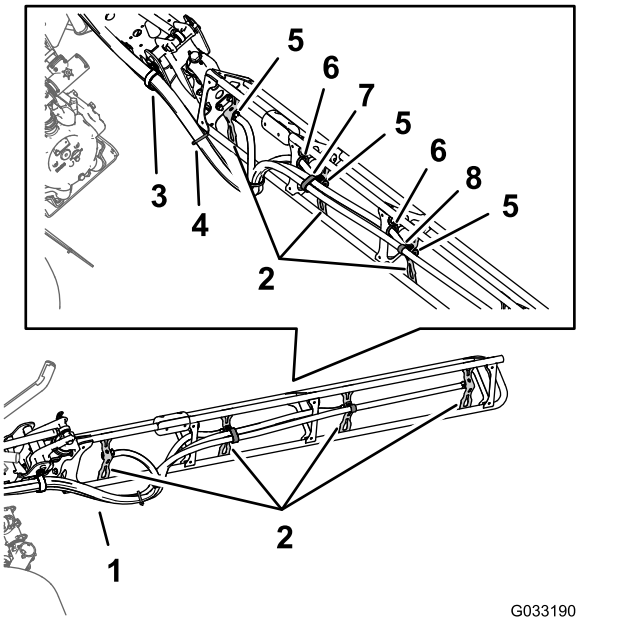

Figuur 107

1. Slangen
2. Spuitdopsteunen
3. R-klem
4. Kabelklemband
5. Enkele steel met slangribbel (1/2 inch)
6. Doorvoer
7. Dubbele R-klem
8. Enkele R-klem

2. Leid de slangen voor spuitdoppen 7, 8, 9 en 10 door de R-klem aan het rechter buiteneinde van de middelste spuitboom (Figuur 106 en Figuur 107).
3. Leid de slangen van 279 cm en de geribde slangstelen (3/4 inch) langs de spuitboom naar

spuitdoppen 1 en 10 zoals in Figuur 106 en Figuur 107.

4. Leid de slangen van 234 cm en de geribde slangstelen (3/4 inch) langs de spuitboom naar spuitdoppen 2 en 9 zoals in Figuur 106 en Figuur 107.
5. Leid de slangen van 188 cm en de geribde slangstelen (3/4 inch) langs de spuitboom naar spuitdoppen 3 en 8 zoals in Figuur 106 en Figuur 107.

   Opmerking: Leid de slangen door de onderste pakkingringen achteraan in de beugels van het buisframe.
6. Leid de slangen van 188 cm en de geribde slangstelen (3/4 inch) langs de spuitboom naar spuitdoppen 4 en 7 zoals in Figuur 106 en Figuur 107.

   Opmerking: Leid de slangen door de onderste pakkingringen achteraan in de beugels van het buisframe.
7. Bundel de 4 slangen van de spuitdoppen met een kabelbinder zoals in Figuur 107.

Monteren van de spuitdoppen van de buitenste spuitbomen

1. Lijn de verbindingsbuis in de zitting van een spuitdop (Figuur 108) uit met de opening in de zijkant van de enkele steel met slangribbel (1/2").

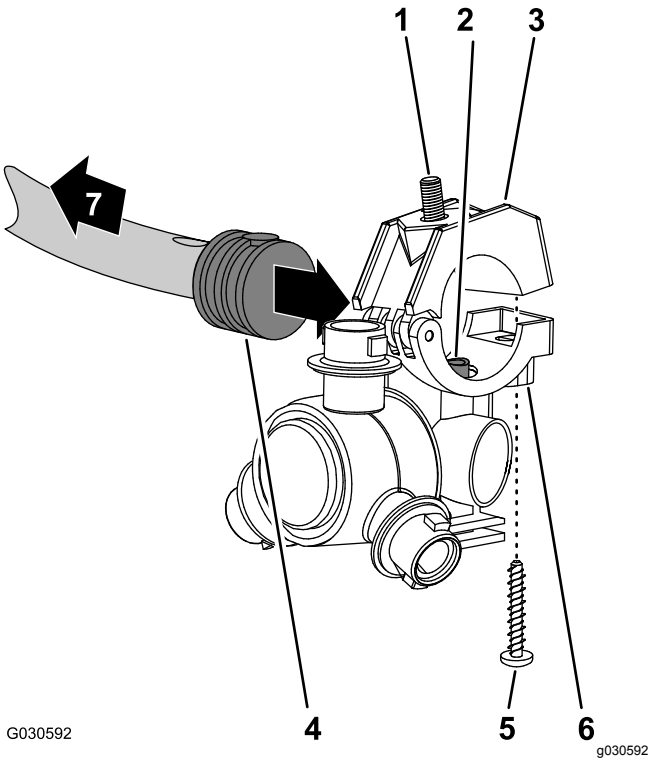

Figuur 108

1. Inbusbout (5/16 x 3/4 inch – roestvrij staal)
2. Verbindingsbuis
3. Bovenste klemhelft
4. Enkele steel met slangribbel (½")
5. Schroef van roestvrij staal (nr. 12 x 1¼")
6. Spuitdopbehuizing
7. Naar de spuitboom

2. Sluit de bovenste klemhelft rond de geribde slangaansluuiting en zet de halve klem en sproeikopbehuizing (Figuur 108) vast met de roestvast stalen schroef (#12 x 1-1/4 inch); draai de schroef aan met 14 tot 18 N·m

   Opmerking: Zorg ervoor dat de inbusbout (5/16" x ¾") in de uitsparing in de bovenste klemhelft zit wanneer u de klem sluit.
3. Monteer de spuitdoppen op de buitenste spuitboom; ga als volgt te werk:
   - Monteer aan spuitdoplocaties 1 en 4 de spuitdop op de spuitdopbeugel (A in Figuur 109); gebruik hierbij de flensborgmoer (5/16") die u verwijderd hebt in stap 2 van Verwijderen van de spuitdoppen van de buitenste spuitbomen (bladz. 45).
   - Monteer aan spuitdoplocaties 2 en 3 de spuitdop op de spuitdopbeugel (A en B in Figuur 109); gebruik hierbij de flensborgmoer (5/16") die u verwijderd hebt in stap 2 van Verwijderen van de spuitdoppen van de buitenste spuitbomen (bladz. 45).

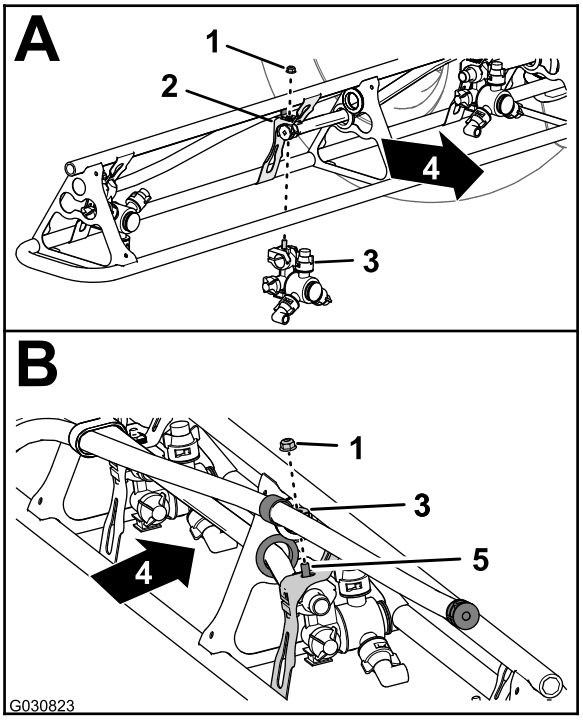

Figuur 109

1. Flensborgmoer (5/16")
2. Spuitdopbeugel
3. Spuitdop
4. Achterkant van machine
5. Inbusbout (roestvrij staal 5/16" x ¾")

4. Draai de flensborgmoer aan met 1978 tot 2542 N·cm.
5. Herhaal stap 1 tot en met 4 voor de andere spuitdoppen van de spuitboom.
6. Herhaal stap 1 tot en met 5 voor de buitenste spuitboom aan de andere kant van de machine.

22

Monteren van de achterste kabelboom op de machine

Benodigde onderdelen voor deze stap:

1	Achterste kabelboom
3	Kabelklemband

De kabelboom langs de framebuis leiden

1. Zoek de aftakkingen van 165 cm en 203 cm van de nieuwe elektrische kabelboom (Figuur 110).

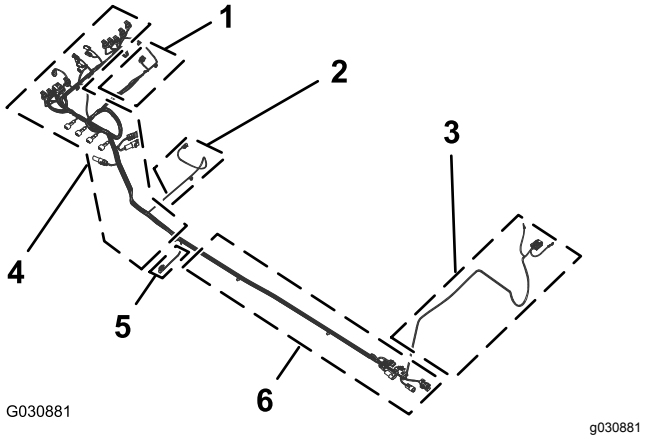

Figuur 110

1. Aftakking van 81 cm – **vloeistofstroommeter en mengklep**
2. Aftakking van 86 cm – **magneetklep spuitpomp**
3. Aftakking van 165 cm – ringconnectors en zekering (niet gemarkeerd)
4. Aftakking van 203 cm – **ASC10**, magneetkleppen hefcilinder, **spuitdopklep** 1 tot 10
5. Aftakking van 33 cm – snelheidssensor
6. Aftakking van 170 cm – verbindingsconnectors voorste kabelboom

2. Leid de aftakkingen van 165 cm en 203 cm van de nieuwe elektrische kabelboom tussen de klepbevestiging van de 10 spuitkleppen en de rechtersteun van de bevestigingsbeugel van het verdeelstuk (Figuur 111).

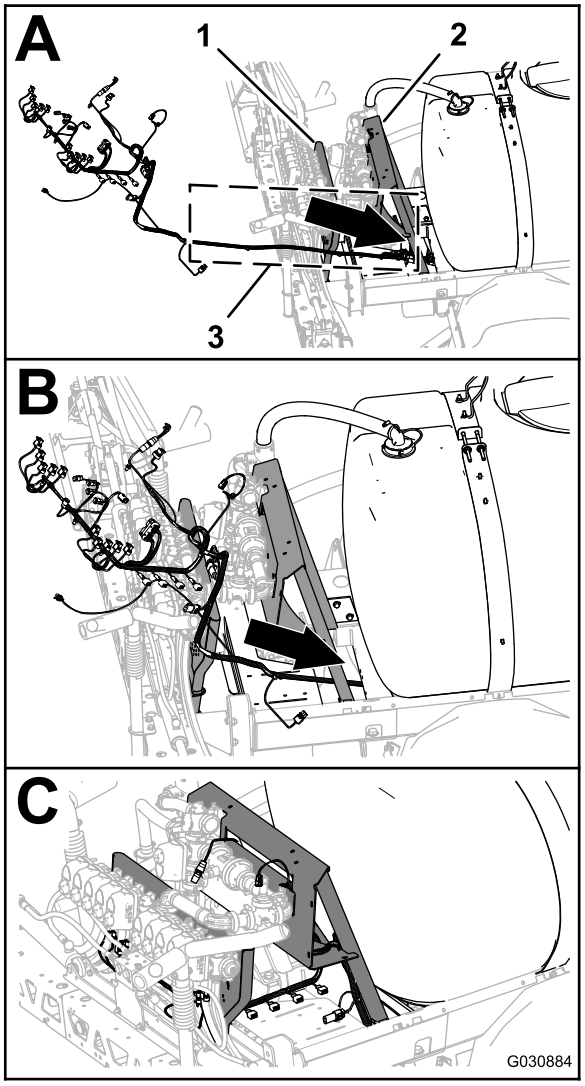

g030884

Figuur 111

1. Klepbevestiging (10 spuitkleppen)
2. Bevestigingsbeugel van verdeelstuk
3. Aftakkingen van 165 cm en 203 cm (elektrische kabelboom)

3. Leid de aftakkingen van 165 cm en 203 cm van de elektrische kabelboom naar voren langs de rechter framebuis (Figuur 112).

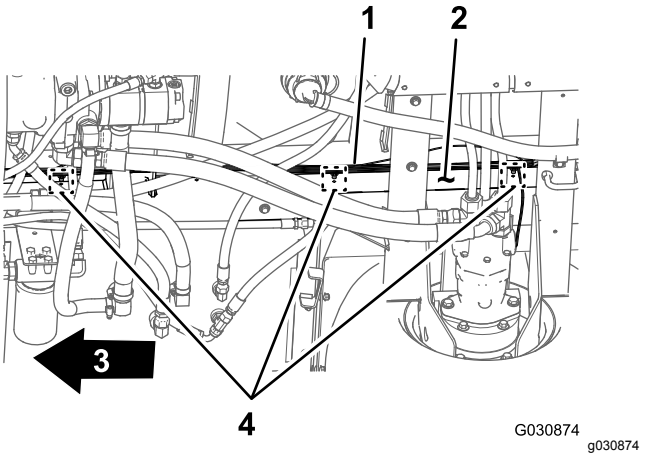

g030874

Figuur 112

1. Achterste kabelboom – aftakking van 203 cm
2. Rechterframebuis
3. Voorkant van machine
4. Bevestigingspluggen en locaties van de kabelbinders

4. Steek de pluggen van de aftakking van 203 cm van de achterste kabelboom in de openingen in de rechter framebuis (Figuur 112), waar u de pluggen van de oude achterste kabelboom verwijderd hebt; zie stap 3 in De voorste en achterste kabelbomen loskoppelen (bladz. 19).

De voorste en achterste kabelboom aansluiten

Opmerking: Gebruik een mechanische takel wanneer u de voorste en achterste kabelboom gaat aansluiten.

1. Zoek onder de machine, naast de rechterframebuis, de connectors voor de voorste en achterste kabelbomen van de machine (Figuur 113).

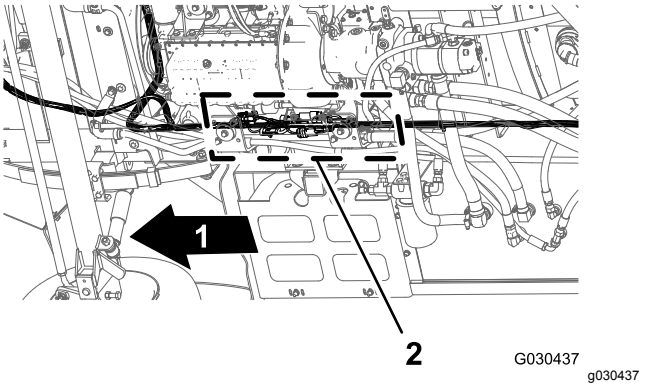

g030437

Figuur 113

1. Voorkant van machine
2. Connectors (voorste en achterste kabelbomen)

Opmerking: U zal de connector met 3 contacten van de voorste kabelboom niet gebruiken (Figuur 114).

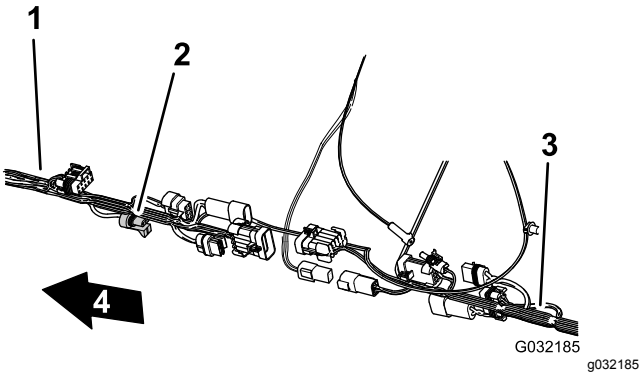

Figuur 114

1. Voorste kabelboom
2. Connector met 3 contacten – **ongebruikt** (vloeistofstroommeter – voorste kabelboom)
3. Achterste kabelboom
4. Voorkant van machine

2. Sluit de connector met 10 contacten van de voorste kabelboom voor de verbinding van de spuitmachinekabelboom aan op de stekker met 10 contacten van de achterste kabelboom voor de verbinding van de spuitmachinekabelboom (Figuur 115).

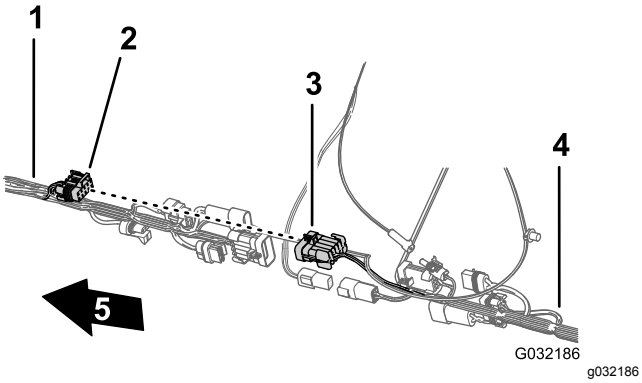

Figuur 115

1. Voorste kabelboom
2. Stekker met 10 bussen – kabelboomverbinding spuitmachine (voorste kabelboom)
3. Stekker met 10 pinnen – kabelboomverbinding spuitmachine (achterste kabelboom)
4. Achterste kabelboom
5. Voorkant van machine

3. Sluit de stekker met 8 pinnen van de voorste kabelboom voor de verbinding van de spuitmachinekabelboom aan op de connector met 8 contacten van de achterste kabelboom voor de dosisschakelaar (Figuur 116).

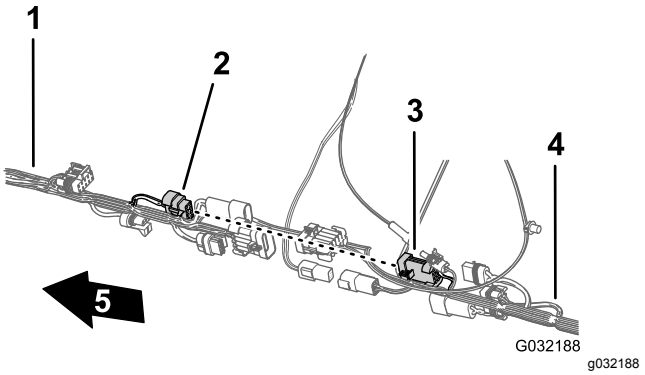

Figuur 116

1. Voorste kabelboom
2. Stekker met 8 pinnen – kabelboomverbinding spuitmachine (voorste kabelboom)
3. Connector met 8 contacten – dosisschakelaar (achterste kabelboom)
4. Achterste kabelboom
5. Voorkant van machine

4. Sluit de stekker met 2 pinnen van de voorste kabelboom voor de spoelpomp aan op de connector met 2 contacten van de achterste kabelboom voor de spoelpomp (Figuur 117).

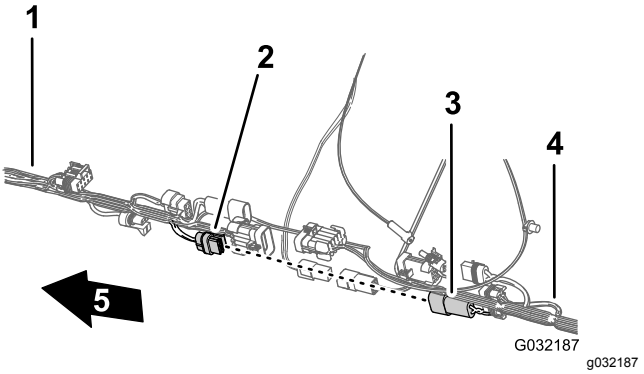

Figuur 117

1. Voorste kabelboom
2. Connector met 2 contacten – spoelpomp (achterste kabelboom)
3. Stekker met 2 pinnen – spoelpomp (voorste kabelboom)
4. Achterste kabelboom
5. Voorkant van machine

5. Sluit de stekker met 2 pinnen van de voorste kabelboom voor de voeding van de slanghaspel aan op de stekker met 2 bussen van de achterste kabelboom voor de voeding van de slanghaspel (Figuur 118).

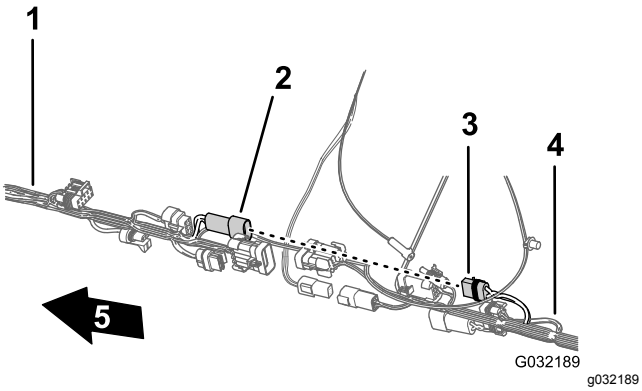

Figuur 118

1. Voorste kabelboom
2. Stekker met 2 pinnen – slanghaspel (voorste kabelboom)
3. Stekker met 2 bussen – slanghaspel (achterste kabelboom)
4. Achterste kabelboom
5. Voorkant van machine

6. Sluit de stekker met 10 pinnen van de voorste kabelboom voor de verbinding van de spuitmachinekabelboom aan op de connector met 10 contacten van de achterste kabelboom voor de verbinding van de spuitmachinekabelboom (Figuur 119).

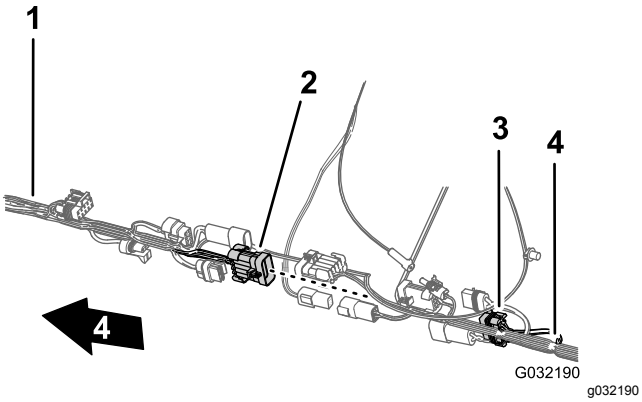

Figuur 119

1. Voorste kabelboom
2. Stekker met 10 pinnen – kabelboomverbinding spuitmachine (voorste kabelboom)
3. Stekker met 10 bussen – kabelboomverbinding spuitmachine (achterste kabelboom)
4. Achterste kabelboom
5. Voorkant van machine

7. Om het aansluiten van de elektrische en data kabelbomen makkelijker te maken: verzeker dat de 1-polige connector van de achterste kabelboom en de 4-polige connector van de achterste kabelboom zich bovenop de kabelboom bevinden (Figuur 120).

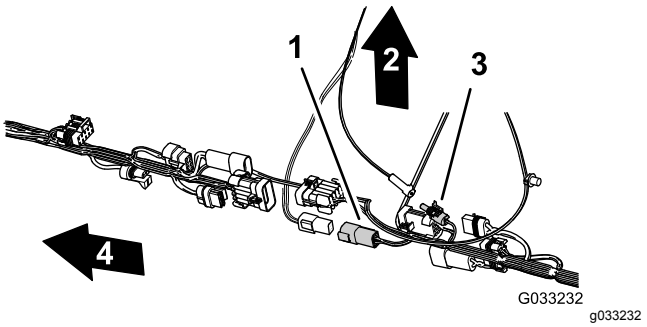

Figuur 120

1. Connector met 4 contacten (achterste kabelboom)
2. Bovenkant van de machine
3. Connector met 1 contacten (achterste kabelboom)
4. Voorkant van machine

Leiden van de druksensorbuis voor de meter op het dashboard langs de achterste kabelboom

1. Leid de druksensorbuis voor de meter op het dashboard langs de achterste kabelboom van de machine (Figuur 121).

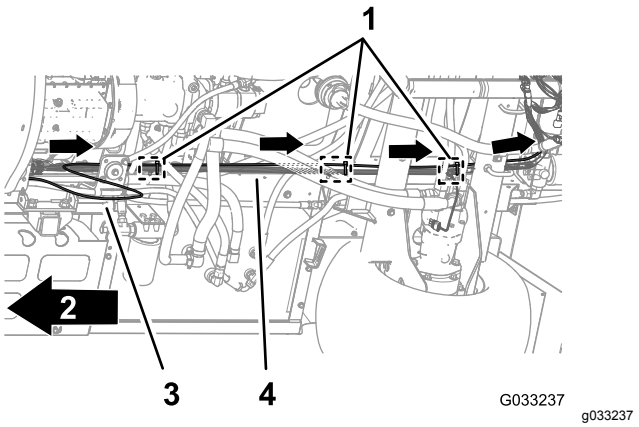

Figuur 121

1. Kabelbinders (3 bevestigingspluggen)
2. Voorkant van machine
3. Druksensorbuis
4. Achterste kabelboom

2. Zet de druksensorbuis vast op de achterste kabelboom met 3 kabelbinders, naast de 3 bevestigingspluggen bij de ankerpunten van de achterste kabelboom op het chassis (Figuur 121).

   Belangrijk: **Zorg dat de druksensorbuis niet wordt ingedrukt of geknikt; trek de kabelbinders niet strakker dan nodig om de buis op zijn plaats te houden.**

23

Monteren van de motor-bedieningsmodule en montagebeugel (machinemodellen met een benzine motor)

Geen onderdelen vereist

Procedure

1. Lijn de gaten in de montagebeugel van de motor-bedieningsmodule uit met het gat in de bevestigingsbeugel van de motor en accessoirekast van de motor (Figuur 122).

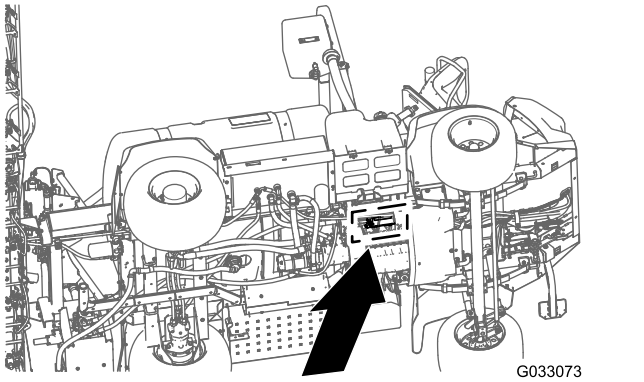

Figuur 122

1. Voorkant van machine
2. Flenskopbout
3. Montagebeugel
4. Motor-bedieningsmodule
5. Flensmoer

2. Bevestig de montagebeugel aan de motor met de 3 flenskopbouten en 1 flensmoer die u verwijderd hebt in stap 1 van 8 Verwijderen van de motor-bedieningsmodule en montagebeugel (machinemodellen met een benzine motor) (bladz. 16); draai de moeren en bouten aan met de hand.

24

Het scherm van het onderstel monteren

Geen onderdelen vereist

Procedure

1. Lijn het scherm van het onderstel uit met het onderste chassis van de machine (Figuur 123).

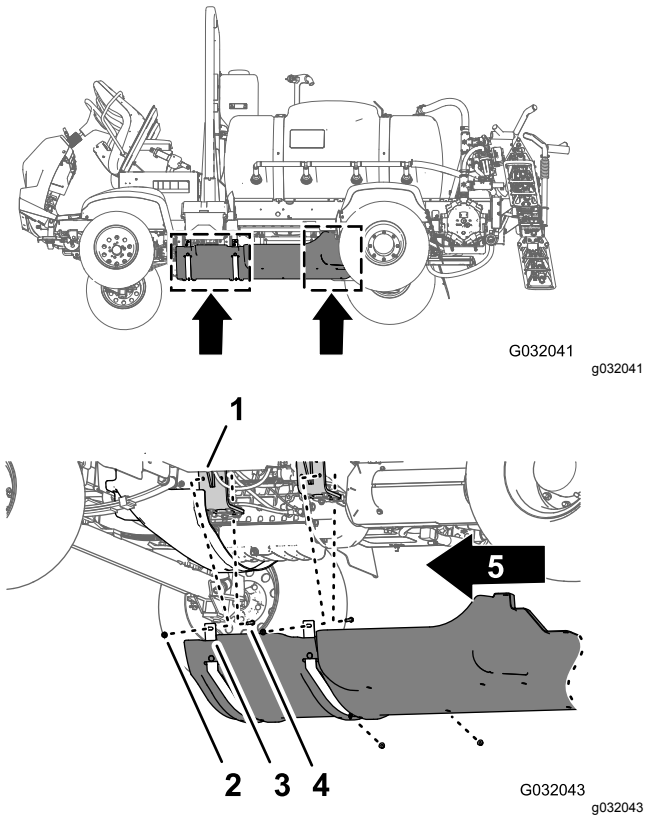

Figuur 123

1. Scherm van onderstel
2. Flenskopbouten (5/16 x 7/8")
3. Ringen (5/16 inch)
4. Flensborgmoeren (5/16")
5. Voorkant van machine

2. Schuif de steunbanden van het scherm van het onderstel over de bouten en de slotbout aan

de bevestigingsbeugels van de motor van de machine (Figuur 123).

3. Monteer het scherm van het onderstel op de bevestigingsbeugels en -bouten van de motor (Figuur 123); gebruik de 4 flensborgmoeren (5/16") die u verwijderd hebt in stap 2 van 7 Het scherm van het onderstel verwijderen (bladz. 15).
4. Lijn de gaten in het achterste gedeelte van het scherm van het onderstel uit met de gaten in het chassis (Figuur 124).

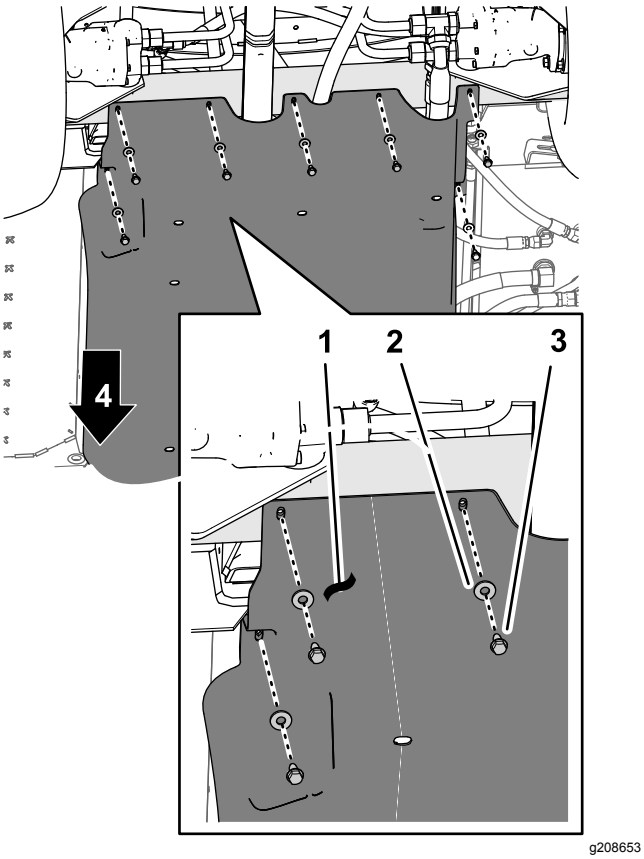

Figuur 124

1. Scherm van onderstel
2. Ringen (5/16 inch)
3. Flenskopbouten (5/16 x 7/8")
4. Voorkant van machine

5. Monteer het achterste gedeelte van het scherm van het onderstel op het chassis; gebruik hierbij de 7 flenskopbouten (5/16 x 7/8") en 7 ringen (5/16") die u verwijderd hebt in stap 1 van 7 Het scherm van het onderstel verwijderen (bladz. 15) (Figuur 124).
6. Draai de moeren en bouten vast met 1129 tot 1542 N·cm.

25

De achterste kabelboom aansluiten

Geen onderdelen vereist

De kabelboom leiden bij de bevestigingsbeugel van het verdeelstuk

1. Leid de kabelboomaftakking van 203 cm aan de binnenkant van de steun voor de klepbevestiging, en naar achteren naar de bevestiging voor de 10 kleppen; zie Figuur 125.

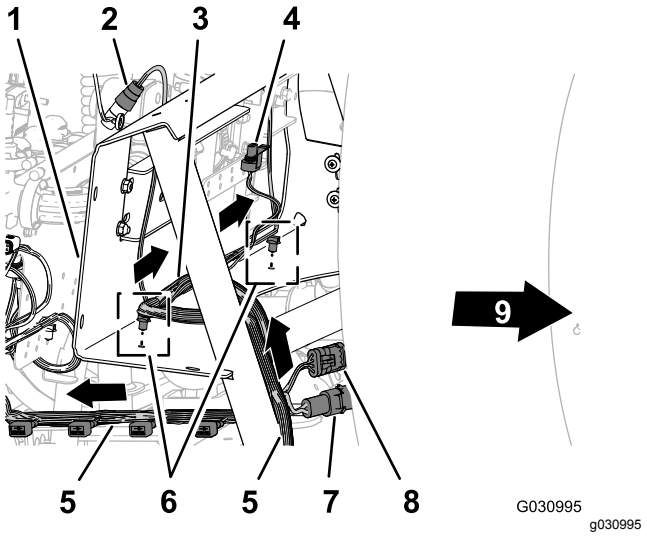

Figuur 125

1. Bevestigingsbeugel van verdeelstuk
2. Stekker met 3 bussen (vloeistofstroommeter)
3. Aftakking van 81 cm – vloeistofstroommeter en mengklep
4. Elektrische connector (mengklep)
5. Aftakking van 203 cm – ASC10, magneetkleppen hefcilinder, spuitdopklep 1 tot 10
6. Bevestigingspluggen
7. Stekker met 2 pinnen (aandrijving slanghaspel)
8. Stekker met 3 bussen (slanghaspel)
9. Voorkant van machine

2. Leid de kabelboomaftakking van 81 cm voor de vloeistofstroommeter en de mengklep over de voorzijde van de bevestigingsbeugel van het verdeelstuk (Figuur 125).
3. Steek de pluggen van de kabelboomaftakking van 81 cm in de openingen in de onderste flens

van de bevestigingsbeugel van het verdeelstuk (Figuur 125).

De kabelboom leiden langs de bevestiging voor 10 kleppen

1. Leid de kabelboomaftakking van 203 cm over de achterzijde van de bevestiging van de 10 kleppen, met de 10 connectors voor de spuitkleppen naar achteren, onder de kleppen (Figuur 126).

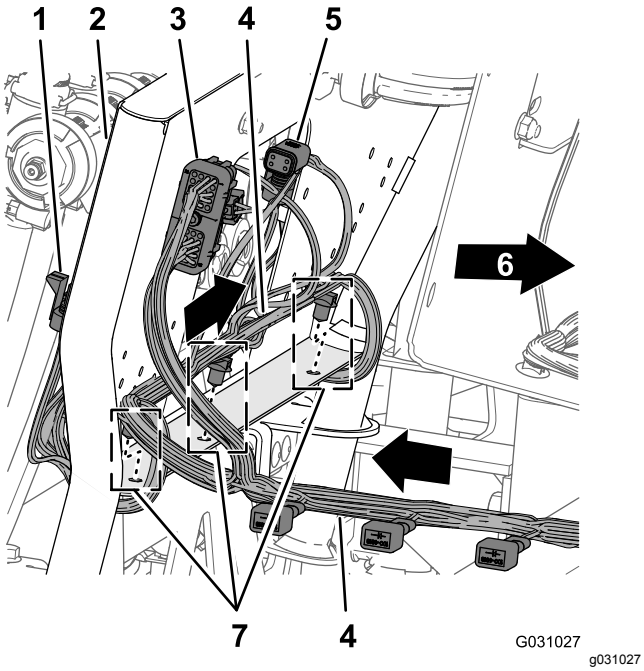

Figuur 126

1. Stekker met 3 bussen (spuitdopklep locatie 10)
2. Bevestiging voor 10 kleppen
3. Stekker met 40 bussen (ASC 10)
4. Aftakking van 203 cm – ASC10, magneetkleppen hefcilinder, spuitdopklep 1 tot 10
5. Stekker met 4 bussen (naar ASC 10)
6. Voorkant van machine
7. Bevestigingspluggen

2. Steek de pluggen van de kabelboomaftakking van 203 cm in de openingen in de onderste flens van de bevestiging voor 10 kleppen (Figuur 126).

De kabelboom leiden voor de spuitpomp

1. Leid de kabelboomaftakking van 86 cm voor de magneetklep van de spuitpomp over de bovenkant van het framekanaal van de spuitmachine, en omlaag naar de magneetklep van de spuitpomp (Figuur 127).

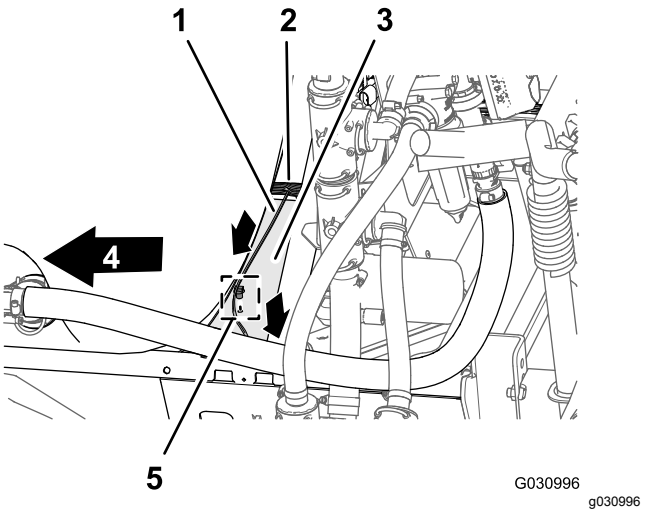

Figuur 127

1. Aftakking van 86 cm – magneetklep spuitpomp
2. Aftakking van 203 cm – ASC10, magneetkleppen hefcilinder, spuitdopklep 1 tot 10
3. Kanaal (frame van spuitmachine)
4. Voorkant van machine
5. Bevestigingsplug

2. Steek de plug van de kabelboomaftakking van 86 cm in de opening in het framekanaal van de spuitmachine (Figuur 127).

De kabelboom aansluiten op de onderdelen van de bevestigingsbeugel van het verdeelstuk

1. Leid de connectors van de kabelboomaftakking van 203 cm met de aanduiding **Flow Meter** (vloeistofstroommeter) en **Pressure Transducer** (drukomzetter) langs de achterkant van de bevestigingsbeugel van het verdeelstuk (Figuur 128).

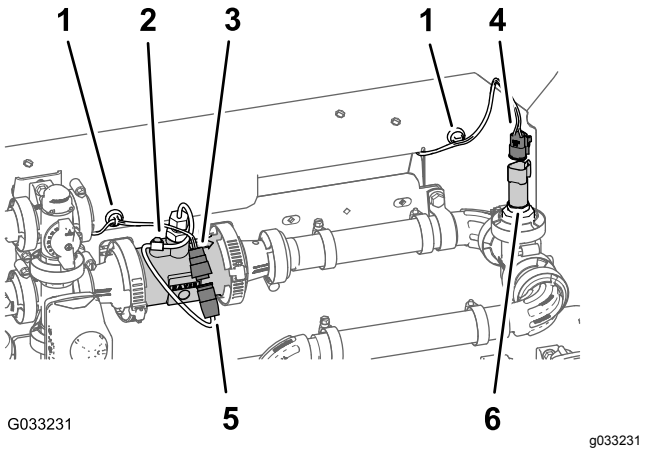

Figuur 128

1. Magnetisch kabelanker
2. Vloeistofstroommeter
3. Stekker met 3 bussen (achterste kabelboom – aangeduid met Flow Meter (vloeistofstroommeter))
4. Stekker met 3 bussen (achterste kabelboom – aangeduid met Pressure Transducer (drukomzetter))
5. Stekker met 3 pinnen (kabelboom van vloeistofstroommeter)
6. Stekker met 3 pinnen (drukomzetter)

2. Sluit de stekker met 3 bussen van de kabelboomaftakking van 203 cm voor de vloeistofstroommeter (niet gemerkt) aan op de stekker met 3 pinnen van de kabelboom van de vloeistofstroommeter (Figuur 128).
3. Sluit de stekker met 3 bussen van de kabelboomaftakking van 203 cm met de aanduiding **Pressure Transducer** (drukomzetter) aan op de stekker met 3 pinnen van de drukomzetter (Figuur 128).
4. Bevestig de magnetische kabelankers voor de vloeistofstroommeter en de drukomzetter op het oppervlak van de bevestigingsbeugel van het verdeelstuk (Figuur 128).
5. Leid de stekker met 3 pinnen voor de kabelboom van de mengklep vóór de bevestigingsbeugel van het verdeelstuk (Figuur 129).

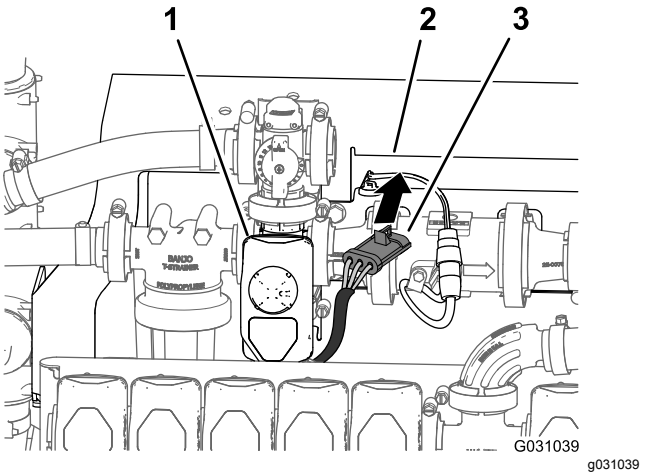

Figuur 129

1. Mengklep
2. Bevestigingsbeugel van verdeelstuk
3. Stekker met 3 bussen (kabelboom mengklep)

6. Sluit de stekker met 3 pinnen van de kabelboom van de mengklep aan op de stekker met 3 bussen van de kabelboomaftakking van 203 cm met aanduiding **Agitation Valve** (mengklep) (Figuur 130).

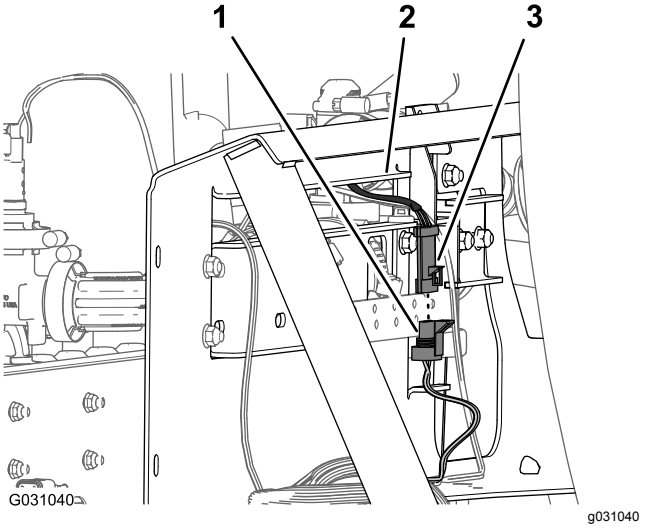

Figuur 130

1. Stekker met 3 pinnen (achterste kabelboom – aangeduid met Agitation Valve (mengklep))
2. Bevestigingsbeugel van verdeelstuk
3. Stekker met 3 bussen (kabelboom mengklep)

De kabelboom aansluiten op de magneetkleppen voor het verdeelstuk van de hefcilinder

1. Sluit onderaan het verdeelstuk van de hefcilinder de busconnector met 2 contacten van de

achterste kabelboom met de aanduiding **Enable Solenoid** (magneetklep inschakelen) aan op de stekker met 2 pinnen voor het inschakelen van de magneetklep (Figuur 131 en Figuur 132).

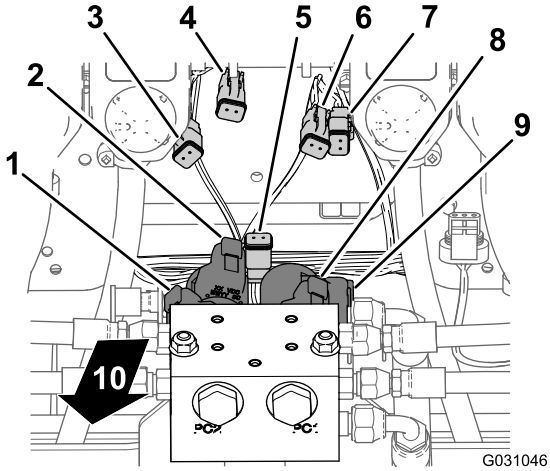

Figuur 131

1. Stekker met 2 pinnen – magneetklep links onderaan (verdeelstuk van hefcilinder)
2. Stekker met 2 pinnen – magneetklep links bovenaan (verdeelstuk van hefcilinder)
3. Stekker met 2 bussen – links onderaan (connector hoofdkabelboom)
4. Stekker met 2 bussen – links bovenaan (connector hoofdkabelboom)
5. Stekker met 2 bussen – magneetklep inschakelen (connector hoofdkabelboom)
6. Stekker met 2 bussen – rechts bovenaan (connector hoofdkabelboom)
7. Stekker met 2 bussen – rechts bovenaan (connector hoofdkabelboom)
8. Stekker met 2 pinnen – magneetklep rechts bovenaan (verdeelstuk van hefcilinder)
9. Stekker met 2 pinnen – magneetklep rechts onderaan (verdeelstuk van hefcilinder)
10. Achterkant van machine

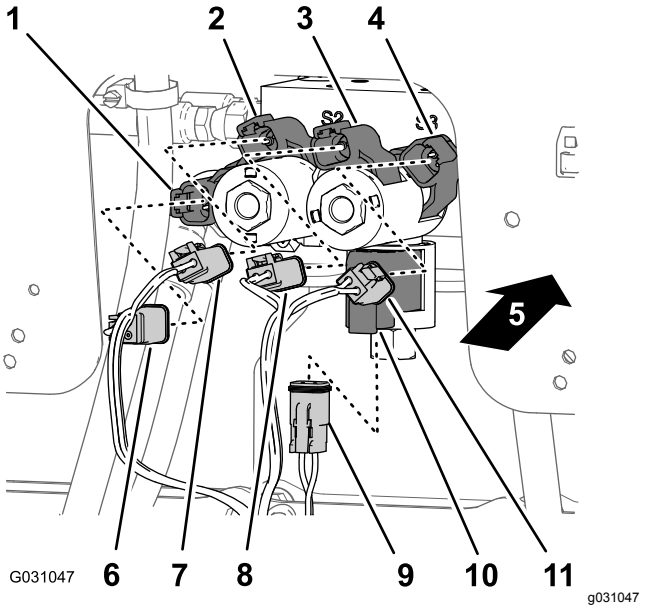

Figuur 132

1. Stekker met 2 pinnen – magneetklep rechts onderaan (verdeelstuk van hefcilinder)
2. Stekker met 2 pinnen – magneetklep rechts bovenaan (verdeelstuk van hefcilinder)
3. Stekker met 2 pinnen – magneetklep links bovenaan (verdeelstuk van hefcilinder)
4. Stekker met 2 pinnen – magneetklep links onderaan (verdeelstuk van hefcilinder)
5. Achterkant van machine
6. Stekker met 2 bussen – rechts onderaan (connector hoofdkabelboom)
7. Stekker met 2 bussen – rechts bovenaan (connector hoofdkabelboom)
8. Stekker met 2 bussen – links bovenaan (connector hoofdkabelboom)
9. Connector met 2 bussen – magneetklep inschakelen (connector hoofdkabelboom)
10. Connector met 2 pinnen – magneetklep inschakelen (verdeelstuk van hefcilinder)
11. Stekker met 2 bussen – links onderaan (connector hoofdkabelboom)

2. Sluit aan de onderste rechtermagneetklep de busconnector met 2 contacten van de achterste kabelboom met de aanduiding **Right Down** (rechts onder) aan op de stekker met 2 pinnen voor de magneetklep rechts onderaan (Figuur 131 en Figuur 132).
3. Sluit aan de bovenste rechtermagneetklep de busconnector met 2 contacten van de achterste kabelboom met de aanduiding **Right Up** (rechts boven) aan op de stekker met 2 pinnen voor de magneetklep rechts bovenaan (Figuur 131 en Figuur 132).
4. Sluit aan de onderste linkermagneetklep de busconnector met 2 contacten van de achterste kabelboom met de aanduiding **Left Down** (links

onder) aan op de stekker met 2 pinnen voor de magneetklep links onderaan (Figuur 131 en Figuur 132).

5. Sluit aan de bovenste linkermagneetklep de busconnector met 2 contacten van de achterste kabelboom met de aanduiding **Left Up** (links boven) aan op de stekker met 2 pinnen voor de magneetklep links bovenaan.

De kabelboom aansluiten op de spuitdopkleppen

1. Leid de stekkers met 3 bussen van de kabelboomaftakking van 203 cm met aanduiding **Nozzle Valve 1** (spuitdopklep 1) - **Nozzle Valve 5** aan de achterkant van de bevestiging voor de 10 kleppen en onder spuitdopkleppen 1 tot 5 (Figuur 133).

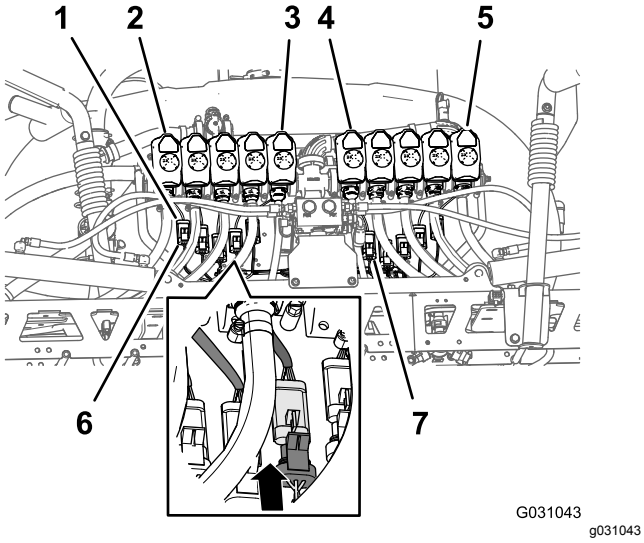

Figuur 133

1. Stekker met 3 pinnen (kabelboom spuitdopklep)
2. Spuitdopklep 1
3. Spuitdopklep 5
4. Spuitdopklep 6
5. Spuitdopklep 10
6. Stekker met 3 pinnen (achterste kabelboom – aangeduid met Nozzle 1 (spuitdop 1))
7. Stekker met 3 pinnen (achterste kabelboom – aangeduid met Nozzle 6 (spuitdop 6))

2. Leid de stekkers met 3 bussen van de kabelboomaftakking van 203 cm met aanduiding **Nozzle Valve 80** (spuitdopklep 6) - **Nozzle Valve 10** aan de achterkant van de bevestiging voor de 10 kleppen en onder spuitdopkleppen 6 tot 10 (Figuur 133).
3. Sluit de connector met 3 bussen van de achterste kabelboom met aanduiding **Nozzle 1** (spuitdop 1) aan op de stekker met 3 pinnen van de kabelboom voor spuitdopklep 1 (Figuur 133).

Belangrijk: **Het is belangrijk dat u elk van de aangeduide connectors met 3 contacten van de achterste kabelboom aansluit op de juiste stekker met 3 pinnen, en dit op de juiste spuitdopkleplocatie.**

4. Herhaal stap 3 voor spuitdopkleplocaties 2 tot en met 10 (Figuur 133).

De kabelboom aansluiten op de spuitpomp en de snelheidssensor

1. Achteraan de machine, aan de binnenzijde van de spuitpomp, koppelt u de stekker met 2 bussen van de aftakking van 86 cm met de aanduiding **Spray Pump Solenoid** (magneetklep spuitpomp) aan op de stekker met 2 pinnen van het pomprelais (Figuur 134).

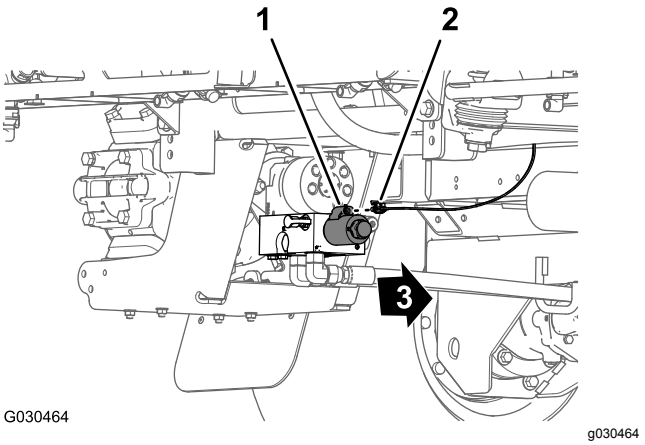

Figuur 134

1. Stekker met 2 pinnen (pomprelais)
2. Stekker met 2 bussen – kabelboomaftakking 86 cm
3. Voorkant van machine

2. Koppel achteraan de machine (tussen de rechter framebuis en het rechter spatbord) de stekker met 3 pinnen van de kabelboom van de snelheidssensor aan de rechter hydraulische tractiemotor aan op de busconnector met 3 contacten (geen aanduiding) van de achterste hoofdkabelboom (Figuur 135).

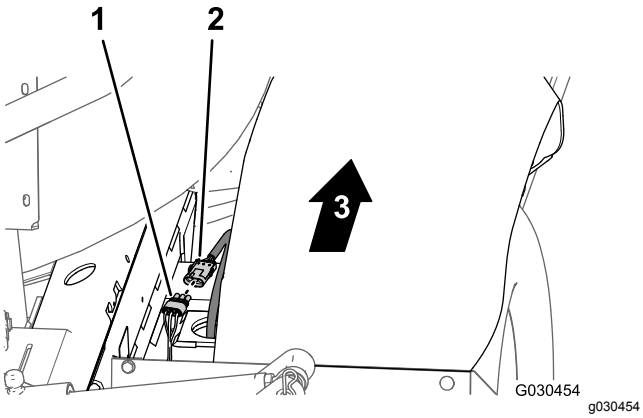

Figuur 135

1. Stekker met 3 bussen (achterste hoofdkabelboom)
2. Stekker met 3 pinnen (kabelboom hydraulische motor)
3. Voorkant van machine

De kabelboom door het motorcompartiment leiden

1. Leid de kabelboomaftakking van 165 cm omhoog en in het achterste gedeelte van het motorcompartiment, langs de rechtersteun van het motorscherm – vóór het kanaal dat het luchtfilter en de motor verbindt (Figuur 136).

   Opmerking: U zal de aftakking van 165 cm van de achterste kabelboom bevestigen in De elektrische kabelboom voor de navigatie naar de accu leiden (bladz. 73).

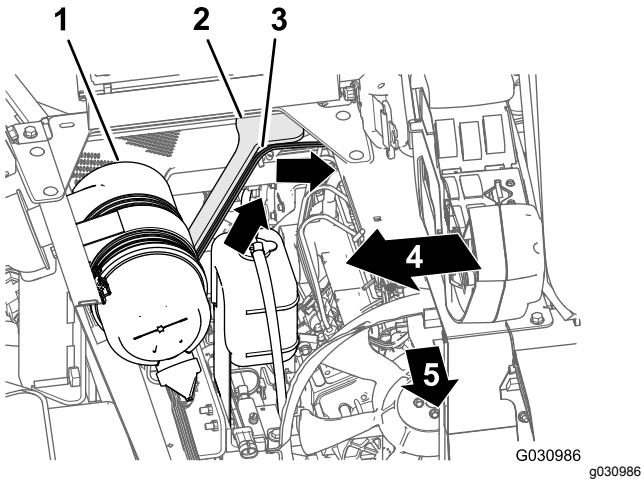

Figuur 136

1. Luchtfilter (motor)
2. Steun van motorscherm (rechts)
3. Aftakking van 165 cm (achterste kabelboom)
4. Rechterkant van de machine
5. Voorkant van machine

2. Leid de kabelboomaftakking van 165 cm over de hoek van het stoelcompartiment en omlaag langs de linkersteun voor het motorscherm (Figuur 137).

   Opmerking: U zal de aftakking van 165 cm van de achterste kabelboom bevestigen in De elektrische kabelboom voor de navigatie naar de accu leiden (bladz. 73).

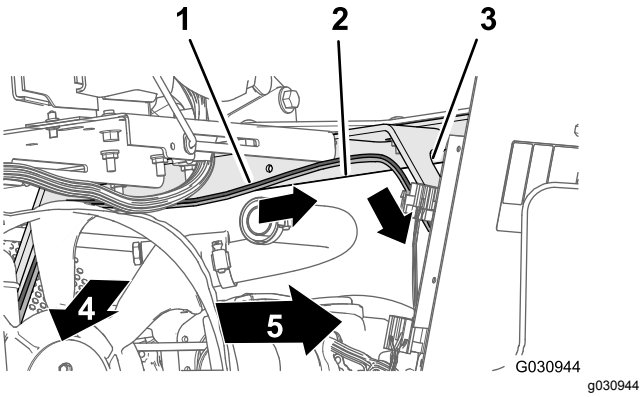

Figuur 137

1. Aftakking van 165 cm (achterste kabelboom)
2. Hoek van stoelcompartiment
3. Steun van motorscherm (links)
4. Voorkant van machine
5. Linkerkant van de machine

3. Leid de kabelboomaftakking van 165 cm omlaag langs de linkersteun van het motorscherm en onder de linker framebuis (Figuur 138).

   Opmerking: U zal de aftakking van 165 cm van de achterste kabelboom bevestigen in De elektrische kabelboom voor de navigatie naar de accu leiden (bladz. 73).

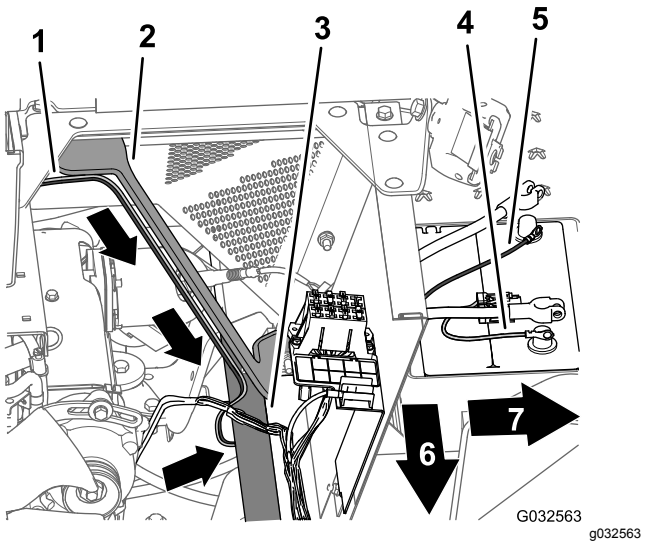

Figuur 138

1. Aftakking van 165 cm (achterste kabelboom)
2. Steun van motorscherm (links)
3. Linker framebuis
4. Pluspool (rode draad) – aftakking van 165 cm (achterste kabelboom)
5. Minpool (zwarte draad) – aftakking van 165 cm (achterste kabelboom)
6. Voorkant van machine
7. Linkerkant van de machine

4. Leid de zekering van 50 A en de positieve en negatieve ringconnector van de kabelboomaftakking van 165 cm naar de bovenzijde van de accu (Figuur 138).

   Opmerking: U zal de montage van de ringconnectors voltooien in De achterste kabelboom en de elektrische kabelboom voor de navigatie aansluiten op de accukabels (bladz. 76).

26

Aansluiten van de druksensorbuis voor de dashboardmeter

Geen onderdelen vereist

De druksensorbuis voor de dashboardmeter aansluiten

Machines zonder de optionele slanghaspel set

1. Lijn het uiteinde van de druksensorbuis (plastic) voor de drukmeter in het dashboard uit met de borgkraag voor de buiskoppeling (Figuur 139).

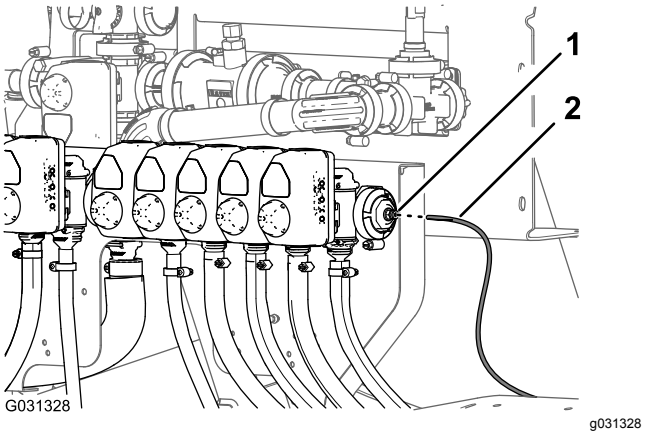

Figuur 139

1. Borgkraag (buiskoppeling)
2. Druksensorbuis (drukmeter op het dashboard)

2. Druk de sensorbuis in de borgkraag tot de buis niet meer verder kan (Figuur 139).

De druksensorbuis aansluiten

Optioneel spuitpistool of optionele meedraaiende slanghaspel

1. Lijn het uiteinde van de druksensorbuis (plastic) voor de drukmeter in het dashboard uit met de borgkraag voor de buiskoppeling (Figuur 140 en Figuur 141).

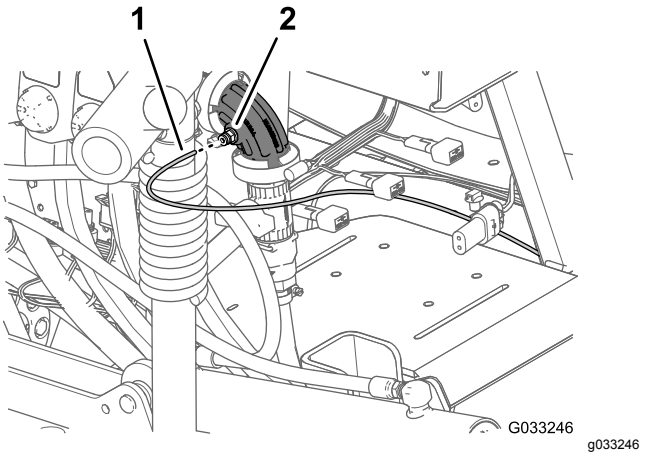

Figuur 140

Optioneel spuitpistool

1. Druksensorbuis (drukmeter op het dashboard)
2. Buiskoppeling (90° knie – spuitdopklep 10)

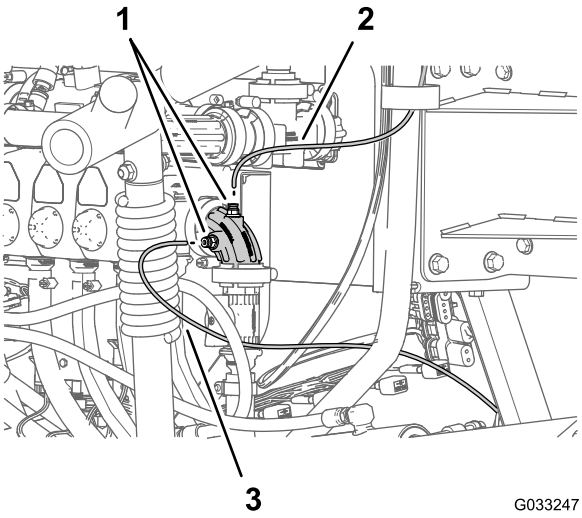

Figuur 141

Optionele meedraaiende slanghaspel

1. Druksensorbuis (meter van de meedraaiende slanghaspel)
2. Buiskoppelingen (90° knie – spuitdopklep 10)
3. Druksensorbuis (drukmeter op het dashboard)

2. Druk de sensorbuis in de borgkraag tot de buis niet meer verder kan (Figuur 140 en Figuur 141).

27

De navigatieontvanger monteren

Benodigde onderdelen voor deze stap:

1	Navigatieontvanger - GeoLink Precision spuitsysteem (model 41623)
1	Beugel van ontvanger
2	U-bout
1	RTK-antennebeugel (optionele set met CDMA RTK correctiemodem of GSM RTK correctiemodem)
4	Flensborgmoer (⅜")
3	Zeskantbout (5 x 16 mm)
3	Ring (5 mm)
1	Cellulaire antenne (optionele set met CDMA RTK correctiemodem of GSM RTK correctiemodem)
1	Coaxiale kabel (optionele set met CDMA RTK correctiemodem of GSM RTK correctiemodem)
1	Typeplaatje (uit de X25 of X30 GeoLink Precision Spray System set)

De navigatieontvanger op de machine monteren

1. Lijn de opening in het midden van de beugel van de ontvanger uit met de lasnaad in de middellijn van de buis van de rolbeugel (Figuur 142).

   Opmerking: Zorg ervoor dat de grote flens met 2 gaten achter de buis van de rolbeugel zit, en de kleine flens met 1 gat naar voren.

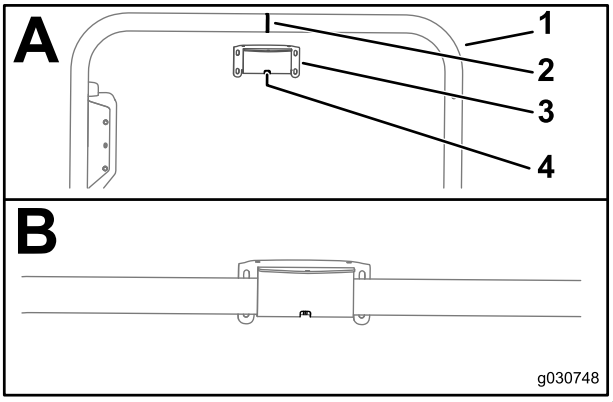

g030748

Figuur 142

1. Buis van rolbeugel
2. Lasnaad (buis van rolbeugel)
3. Beugel van ontvanger
4. Sleuf

2. Monteer de beugel van de ontvanger op de buis van de rolbeugel; ga als volgt te werk:
   - Als uw machine beschikt over een wereldwijd satellietnavigatiesysteem (GNSS) met wide area augmentation system (WAAS), monteer dan de beugel van de ontvanger op de buis van de rolbeugel (Figuur 143) met de 2 U-bouten en 4 flensborgmoeren (⅜").

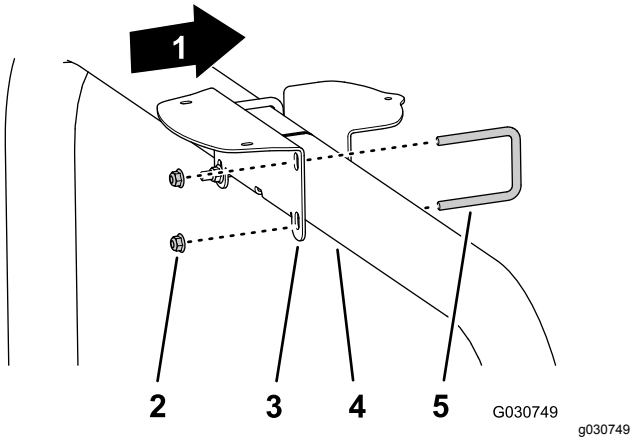

Figuur 143

1. Voorkant van machine
2. Flensborgmoeren (⅜")
3. Beugel van ontvanger
4. Buis van rolbeugel
5. U-bout

   - Als uw machine uitgerust is met GNSS en de CDMA of GSM RTK correctiemodem, monteer dan de beugel van de ontvanger en de RTK-antennebeugel op de buis van de rolbeugel (Figuur 144) met de 2 U-bouten en 4 flensborgmoeren (⅜").

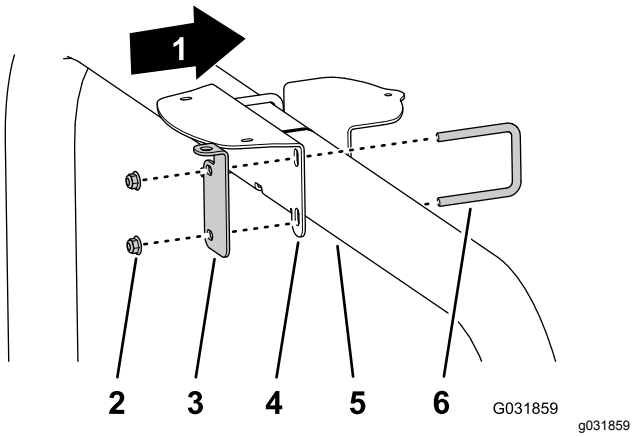

Figuur 144

1. Voorkant van machine
2. Flensborgmoeren (⅜")
3. RTK-antennebeugel
4. Beugel van ontvanger
5. Buis van rolbeugel
6. U-bout

3. Draai de moeren aan tot 37 à 45 N·m.
4. Lijn de 3 schroefdraadopeningen in de basis van de navigatieontvanger uit met de 3 gaten in de beugel van de ontvanger (Figuur 145).

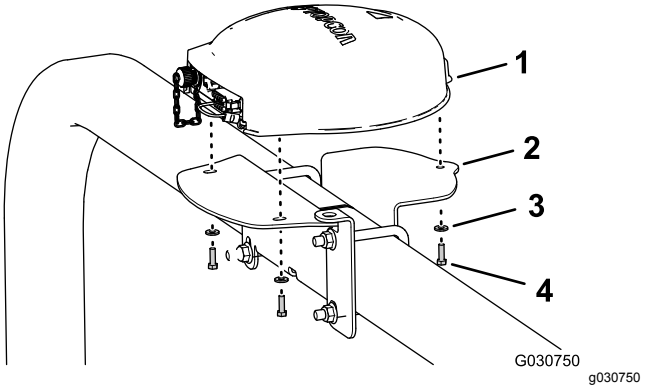

Figuur 145

Afgebeeld met RTK-antennebeugel; machines met alleen GNSS zijn soortgelijk

1. Navigatieontvanger
2. Beugel van ontvanger
3. Ringen (5 mm)
4. Zeskantbout (5 x 16 mm)

5. Monteer de ontvanger op de beugel (Figuur 145); gebruik hierbij de 3 inbusbouten (5 x 16 mm) en 3 ringen (5 mm).
6. Draai de 3 bouten vast met 576 tot 712 N·cm.
7. Plaats het typeplaatje op de beugel van de ontvanger (Figuur 146).

   Opmerking: Het typeplaatje zit in de X25 of X30 GeoLink Precision Spray System set.

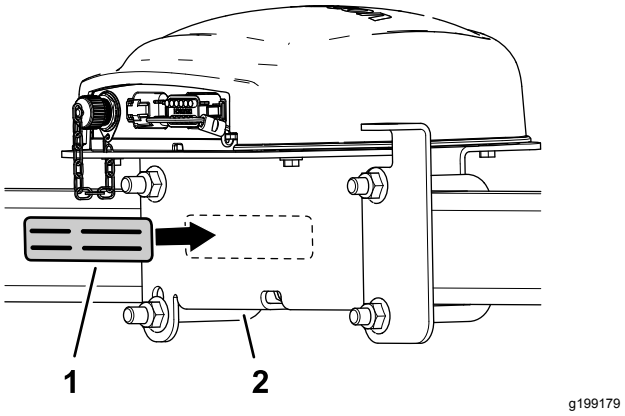

Figuur 146

1. Typeplaatje
2. Beugel van ontvanger

De RTK-antenne op de navigatieontvanger monteren

Opmerking: Monteer de RTK-antenne als uw machine is voorzien van een CDMA RTK of GSM RTK correctiemodem.

1. Lijn de coaxiale koppeling uit door het gat in de RTK-antennebeugel, met de

tussenschotschroefdraad van de koppeling naar beneden (Figuur 147).

Opmerking: Draai de coaxiale koppeling zoals nodig om de platte kant van de tussenschotschroefdraad uit te lijnen met de platte kant aan de opening in de RTK-antennebeugel.

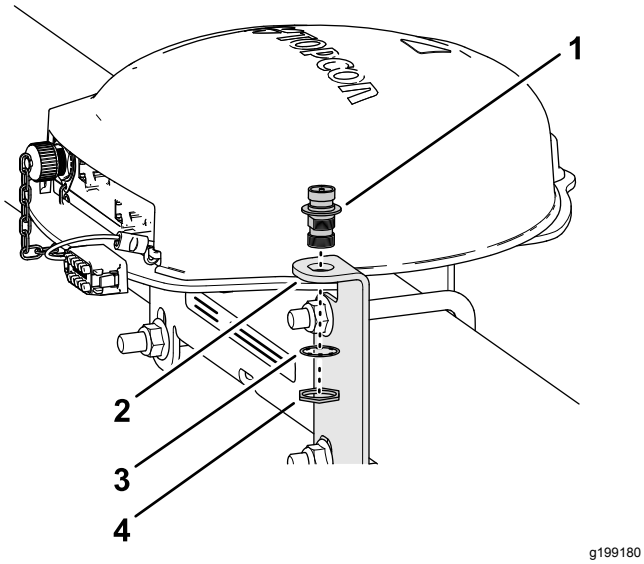

Figuur 147

1. Coaxiale koppeling
2. RTK-antennebeugel
3. Borgring
4. Contramoer

2. Monteer de coaxiale koppeling op de antennebeugel; gebruik hierbij de borgring en de contramoer, en draai de contramoer handmatig aan (Figuur 147).
3. Monteer de RTK-antenne op de bovenste fitting van de coaxiale koppeling en draai de kartelmoer van de antenne handmatig vast (Figuur 148).

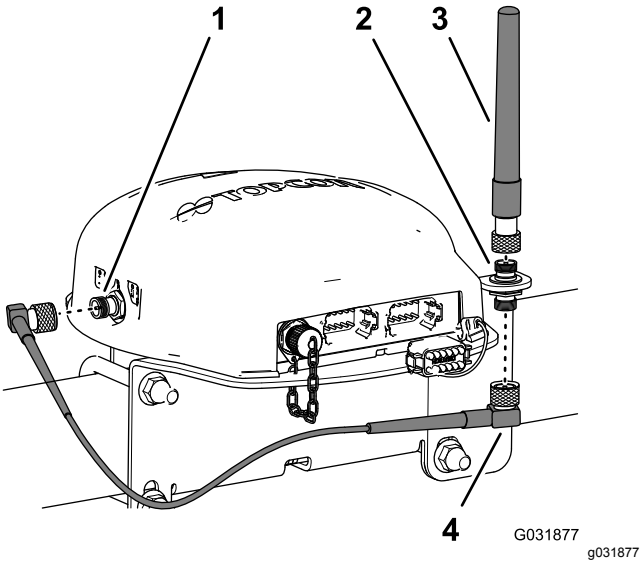

Figuur 148

1. Coaxiale connector (CDMA of GSM cellulaire modem)
2. Coaxiale koppeling
3. RTK-antenne
4. Antennekabel

4. Monteer de antennekabel losjes op de onderste fitting van de coaxiale koppeling (Figuur 148).
5. Leid de kabel rond de achterzijde van de navigatieontvanger, naar de coaxiale connector van de CDMA GSM cellulaire modem Figuur 148.
6. Sluit de antennekabel aan op de coaxiale connector van de CDMA of GSM cellulaire modem (Figuur 148).
7. Draai de kartelmoeren van de antennekabel handmatig vast.

28

De monitor van de spuitmachine monteren

Benodigde onderdelen voor deze stap:

1	Monitor van de spuitmachine - GeoLink Precision spuitsysteem (model 41623)
1	Kap van display
1	Kogelhouder - GeoLink Precision spuitsysteem (model 41623)
1	Monitorarm - GeoLink Precision spuitsysteem (model 41623)
1	Versterkingsplaat
4	Flenskopbout (1/4 x 1-1/2 inch)
4	Flensborgmoer (¼")

De kap van het display aan de monitor van de spuitmachine monteren

1. Richt aan de achterkant van de monitor van de spuitmachine de 2 stekkers (26 pinnen) naar beneden en verwijder de bovenste borgmoer (5 mm) van het draadeind voor de kogeltapfitting ((Figuur 149).

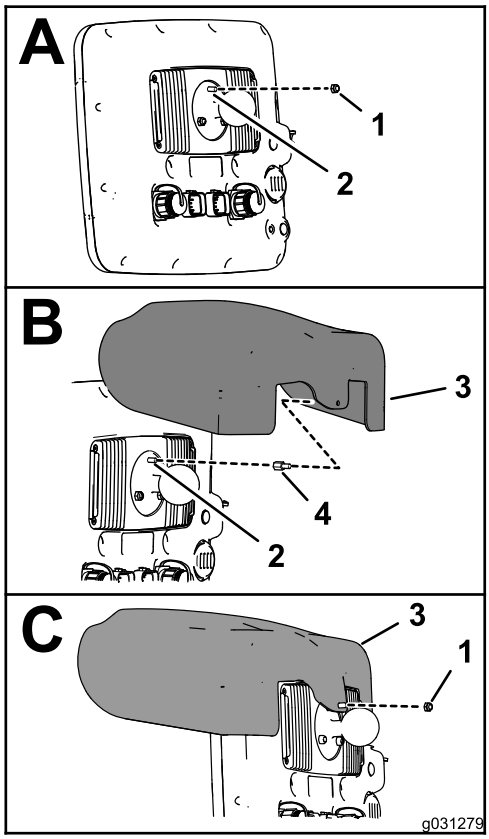

g031279

Figuur 149

1. Borgmoer (5 mm)
2. Draadeind van 5 mm (monitor van spuitmachine op kogeltapfitting)
3. Kap van display
4. Afstandhouder met schroefdraad

2. Breng een laag schroefdraadborgmiddel (vochtafdrijvend – middelmatig sterk tot sterk) aan op de schroefdraad van het moergedeelte van de afstandhouder met schroefdraad (Figuur 150).

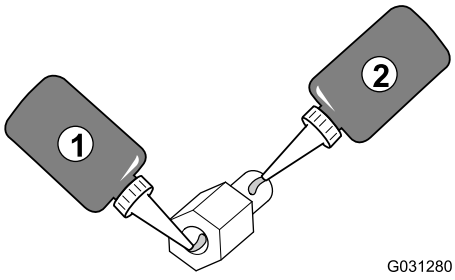

g031280

Figuur 150

1. Schroefdraadborgmiddel (vochtafdrijvend – middelmatig sterk tot sterk) – moerschroefdraad
2. Schroefdraadborgmiddel (vochtafdrijvend – middelmatig sterk tot sterk) – schroefdraad van tapbout

3. Schroef de afstandhouder in het draadeind van de kogeltapfitting (Figuur 149) en draai de afstandhouder aan met 250 N·cm.

4. Breng een laag schroefdraadborgmiddel (vloeiend, middelmatige sterkte) aan op de schroefdraad van het mannelijke gedeelte van de afstandhouder met schroefdraad (Figuur 150).
5. Lijn het gat in de kap van het display uit met het mannelijke gedeelte van de afstandhouder met schroefdraad (Figuur 149).
6. Monteer de kap op de monitor (Figuur 149) met de borgmoer (5 mm) die u verwijderd hebt in stap 1.
7. Draai de moer vast met 250 N·cm.

Het dashboard doorboren

1. Zoek aan het dashboard van de machine de dashboardschroef aan de rechterkant van de doorvoer in de opening in het dashboard (Figuur 151).

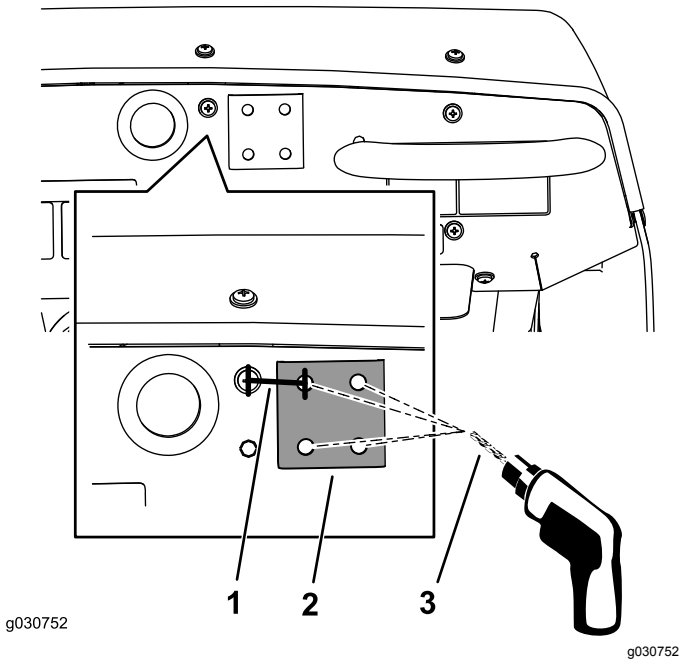

Figuur 151

1. 33,3 mm
2. Verstevigingsplaat
3. Boor van 8 mm

2. Meet 33,3 mm vanaf het midden van de schroef naar rechts, en markeer de locatie met een verticale potloodlijn (Figuur 151).
3. Meet 21 mm vanaf de bovenrand van het dashboardpaneel naar beneden en breng op deze plaats een horizontale lijn aan.
4. Breng met een centerpons een markering aan in het dashboard op de plaats waar de markeringen elkaar kruisen.
5. Maak met een boor van 8 mm een gat in het dashboard op de plaats van de centerponsmarkering (Figuur 151).
6. Lijn de vlakke zijde van de verstevigingsplaat tijdelijk uit met het dashboard; gebruik hierbij een flensbout (5/16 x 3/4").
7. Lijn de verstevigingsplaat horizontaal uit met de bovenzijde van het dashboard en gebruik de verstevigingsplaat als sjabloon om de andere 3 gaten in het dashboard te boren (Figuur 151).
8. Verwijder de verstevigingsplaat van het dashboard.

De monitor van de spuitmachine op het dashboard van de machine monteren

1. Monteer de kogeltaphouder op het dashboard; gebruik hierbij de 4 bouten (1/4 x 1-1/2 inch), de verstevigingsplaat en de flensborgmoer (1/4 inch) zoals wordt getoond in Figuur 152.

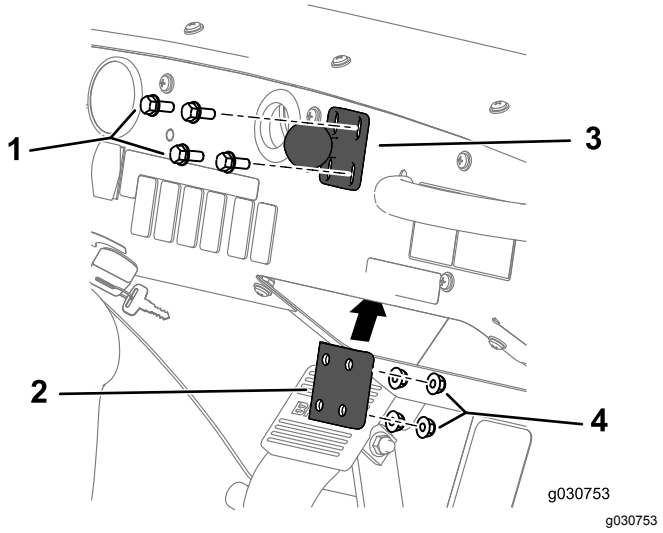

Figuur 152

1. Bout (¼" x 1½")
2. Kogeltaphouder
3. Verstevigingsplaat
4. Flensborgmoer (¼")

2. Haal de bouten en moeren aan met 1017 tot 1243 Ncm.
3. Draai de knop van de monitorarm los tot u zowel de kogeltap voor de fitting aan de achterkant van de monitor van de spuitmachine als de kogeltap voor de houder aan het dashboard in de holte van de monitorarm kunt schuiven (Figuur 153).

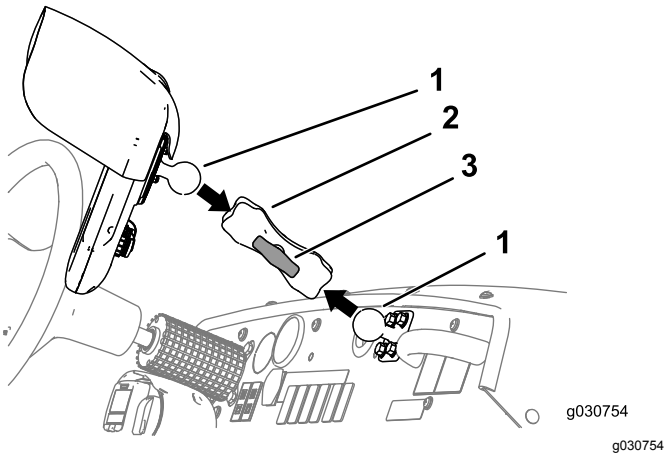

Figuur 153

1. Kogeltap
2. Monitorarm
3. Knop

4. Stel uit de bestuurdersstoel (linker stoel) de stand van de monitor van de spuitmachine af zodat u het weergavescherm gemakkelijk kunt zien (Figuur 153).
5. Draai handmatig de knop van de monitorarm vast (Figuur 153).

29

De kabels voor de navigatiecomponenten monteren

Benodigde onderdelen voor deze stap:

1	Datakabel (navigatiesysteem) - GeoLink Precision spuitsysteem (model 41623)
1	Elektrische kabel (navigatiesysteem) - GeoLink Precision spuitsysteem (model 41623)
5	Kabelbinder

De datakabel en elektrische kabel aansluiten

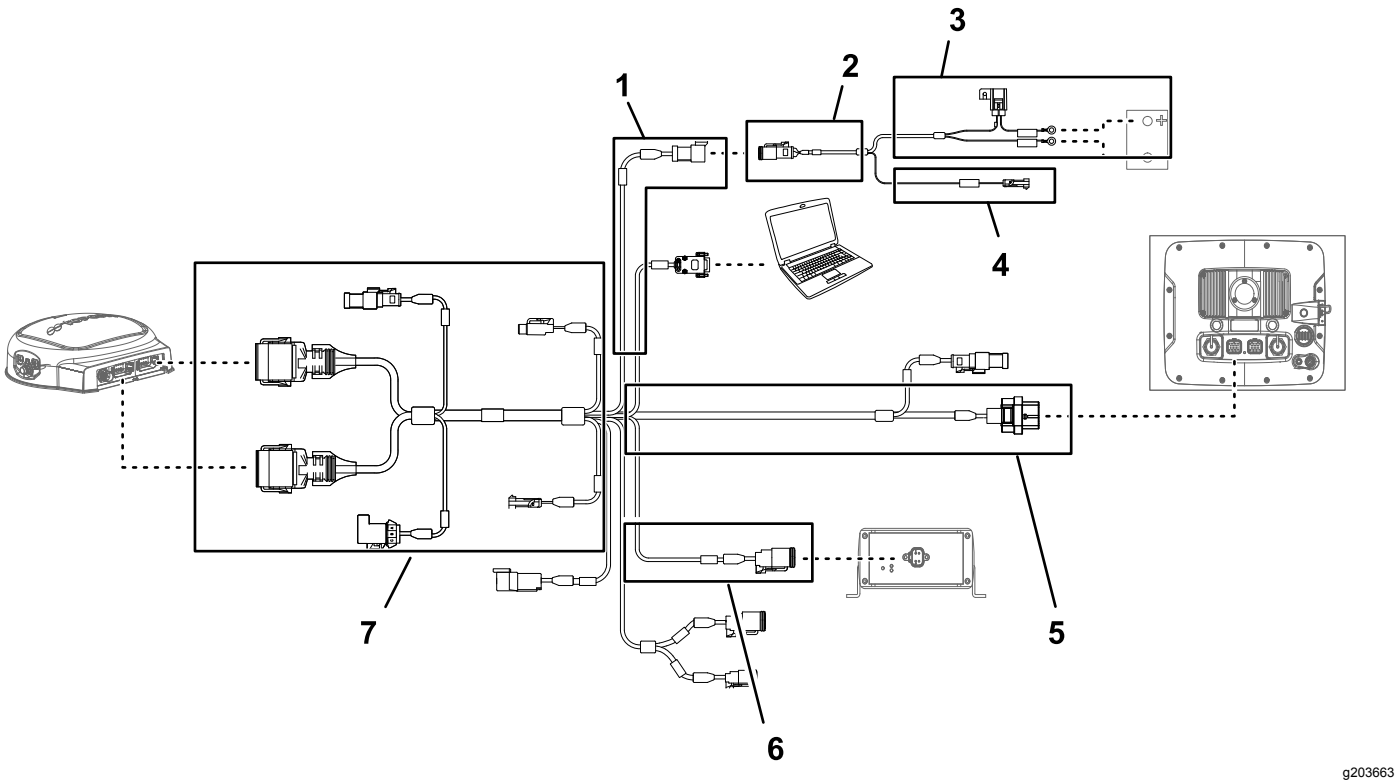

Figuur 154

1. Aftakking van 100 cm van datakabel (stroomvoorziening)
2. Aftakking van 100 cm van accukabel
3. Aftakking van 220 cm van accukabel
4. Aftakking van 100 cm van accukabel (geschakelde stroom)
5. Aftakking van 390 cm van datakabel (navigatieontvanger)
6. Aftakking van 13 cm van datakabel (koppeling bijgeleverde kabelboom)
7. Aftakking van 220 cm van datakabel (monitor van spuitmachine)

Belangrijk: **Sommige connectors van de datakabel worden niet gebruikt. Zorg ervoor dat de kapjes en pluggen van de ongebruikte connectors stevig op hun plaats zitten.**

Sluit de connector met 3 bussen (koppeling elektrische voeding) van de kabelboom van de navigatieontvanger aan op de connector met 3 pinnen (koppeling elektrische voeding) van de datakabel (Figuur 154 en Figuur 155).

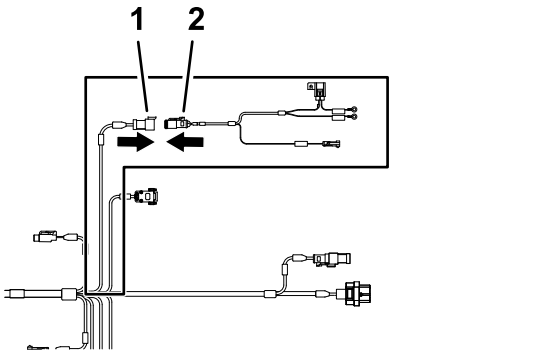

Figuur 155

1. Connector met 3 pinnen – datakabel (UITSCHAKELING SYSTEEMSTROOM)
2. Connector met 3 bussen – accukabel (koppeling elektrische voeding)

De datakabel naar de navigatieontvanger leiden en aansluiten

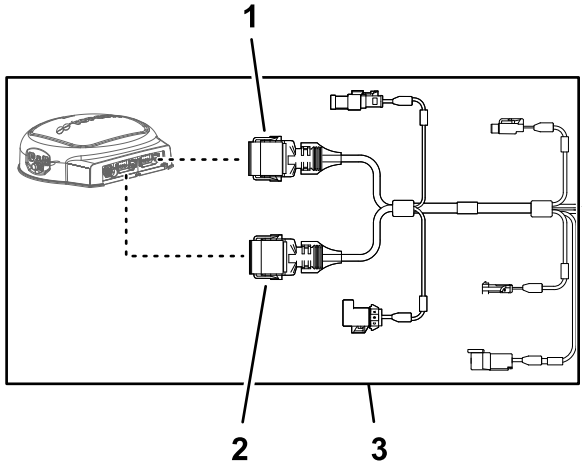

Figuur 156

1. Connector met 12 bussen (grijs) van datakabel (navigatieontvanger)
2. Connector met 12 bussen (zwart) van datakabel (navigatieontvanger)
3. Aftakking van 390 cm van datakabel (navigatieontvanger)

1. Leid de aftakking van 390 cm van de datakabel naar de rechterkant van het motorcompartiment (naast het luchtfilter voor de motor) en naar achteren, rechts onder het achterste motorscherm (Figuur 157).

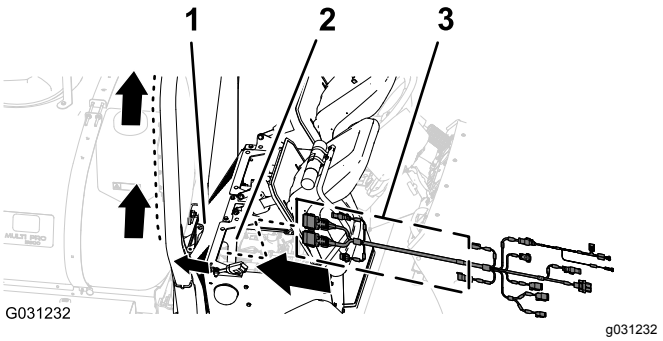

Figuur 157

1. Achterste motorscherm
2. Motorcompartiment
3. Aftakking van 390 cm (datakabel)

2. Leid de aftakking van 390 cm van de datakabel langs de rechter rolbeugelbuis, met de stekker met 12 bussen (grijs) en de stekker met 12 bussen (zwart) omhoog naar de navigatieontvanger (Figuur 158).

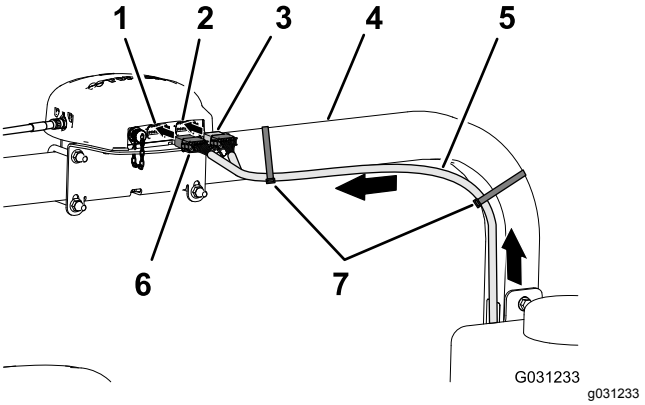

Figuur 158

1. Connector met 12 pinnen links (grijs) – navigatieontvanger
2. Connector met 12 pinnen rechts (zwart) – navigatieontvanger
3. Connector met 12 bussen (zwart) – datakabel
4. Rechter rolbeugelbuis
5. Aftakking van 390 cm van de datakabel
6. Busconnector met 12 contacten (grijs/zwart) – datakabel
7. Kabelbinders

3. Lijn de 2 nokken van de lange zijde van de grijze en zwarte busconnector met 12 contacten van de datakabel uit met de 2 groeven in de onderste, horizontale wand van de linker (grijze) stekker met 12 pinnen van de navigatieontvanger (Figuur 159).

   Opmerking: Wees voorzichtig wanneer u de kabelboom aansluit op de navigatieontvanger; de nokken van de kabelboomconnectors zijn

specifiek voor de groeven van de pinconnectors van de navigatieontvanger bedoeld.

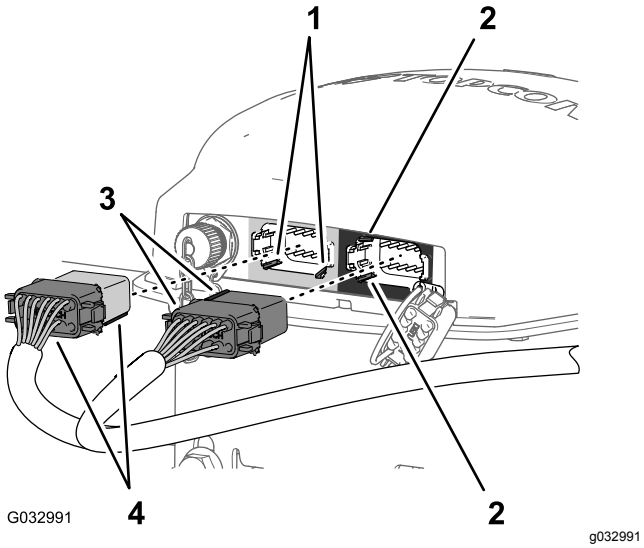

Figuur 159

1. Groeven – onderste, horizontale wand (links (grijs) connector met 12 pinnen – navigatieontvanger)
2. Groeven – linker, verticale wand (rechts (zwart) connector met 12 pinnen – navigatieontvanger)
3. Uitlijnnokken - kort vlak (zwart) connector met 12 bussen - datakabel
4. Uitlijnnokken - lang vlak (grijs/zwart) connector met 12 bussen - datakabel

4. Sluit de grijze en zwarte connector met 12 bussen van de datakabel aan op de linker (grijze) connector met 12 pinnen van de navigatieontvanger; de connectors moeten in elkaar klikken (Figuur 159).
5. Lijn de 2 nokken van de korte zijde van de zwarte connector met 12 bussen van de datakabel uit met de 2 groeven in de linker, verticale wand van de rechter (zwarte) connector met 12 pinnen van de navigatieontvanger (Figuur 159).

   Opmerking: Wees voorzichtig wanneer u de kabelboom aansluit op de navigatieontvanger; de nokken van de kabelboomconnectors zijn specifiek voor de groeven van de pinconnectors van de navigatieontvanger bedoeld.
6. Sluit de geheel zwarte busconnector met 12 bussen van de datakabel aan op de linker (zwarte) connector met 12 pinnen van de navigatieontvanger; de connectors moeten in elkaar klikken (Figuur 159).
7. Bevestig de aftakking van 390 cm van de datakabel met 2 kabelbinders aan de rechter rolbeugelbuis, zoals wordt getoond in Figuur 158.

Opmerking: Zorg dat er speling is op de kabel tussen de connectors met 12 bussen en de kabelbinder.

De elektrische en datakabel voor de navigatie aansluiten op de achterste kabelboom van de machine

1. Leid de aftakking van 100 cm van de elektrische kabel (Figuur 160) met de connector met 1 pin omlaag naar de plaats waar de voorste en achterste kabelboom van de machine op elkaar zijn aangesloten; zie Figuur 120 in De voorste en achterste kabelboom aansluiten (bladz. 54).

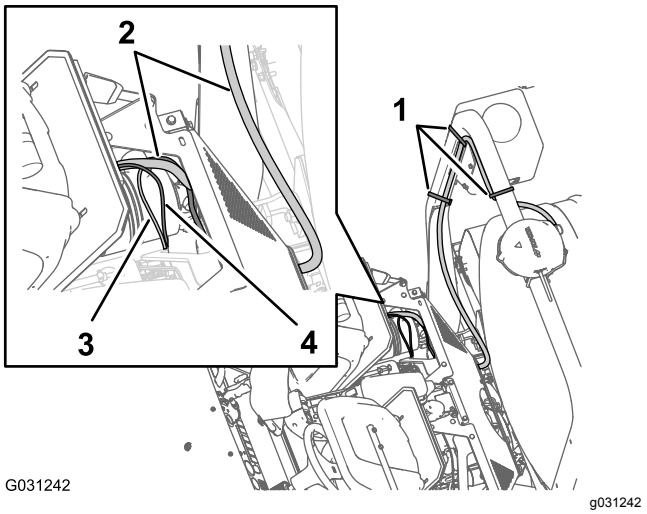

Figuur 160

1. Kabelbinders
2. Aftakking van 390 cm van de datakabel
3. Aftakking van 100 cm van de elektrische kabel
4. Aftakking van 100 cm van de datakabel

2. Leid de aftakking van 100 cm van de datakabel (Figuur 160) met de connector met 4 pinnen voor de CAN 2/spuitbediening omlaag naar de plaats waar de voorste en achterste kabelboom van de machine op elkaar zijn aangesloten; zie Figuur 120 in De voorste en achterste kabelboom aansluiten (bladz. 54).
3. Sluit de connector met 4 pinnen van de datakabel voor de CAN 2 / spuitbediening aan op de connector met 4 bussen van de achterste kabelboom voor het CAN 2 / spuitbedieningscircuit (Figuur 161).

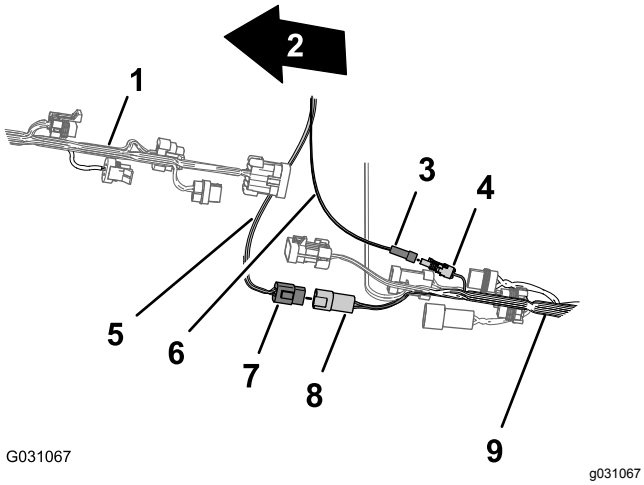

Figuur 161

1. Voorkant van machine
2. Voorste kabelboom van machine
3. Stekker met 1 pin – aftakking elektrische kabel (geschakelde stroomkabel)
4. Stekker met 1 bus – achterste kabelboom (geschakelde stroomkabel)
5. Datakabel (CAN 2 / spuitbediening)
6. Elektrische kabel (geschakelde stroomkabel)
7. Stekker met 4 pinnen – datakabel (CAN 2 / spuitbediening)
8. Stekker met 4 bussen – achterste kabelboom (CAN 2 / spuitbediening)
9. Achterste kabelboom van de machine

4. Sluit de stekker met 1 pin van de elektrische kabel aan op de busconnector met 1 contact van de achterste kabelboom (Figuur 161).

De elektrische kabelboom voor de navigatie naar de accu leiden

1. Leid de aftakking van 220 cm van de elektrische kabel voor het navigatiesysteem over de hoek van het stoelcompartiment en omlaag langs de linkersteun voor het motorscherm (Figuur 162).

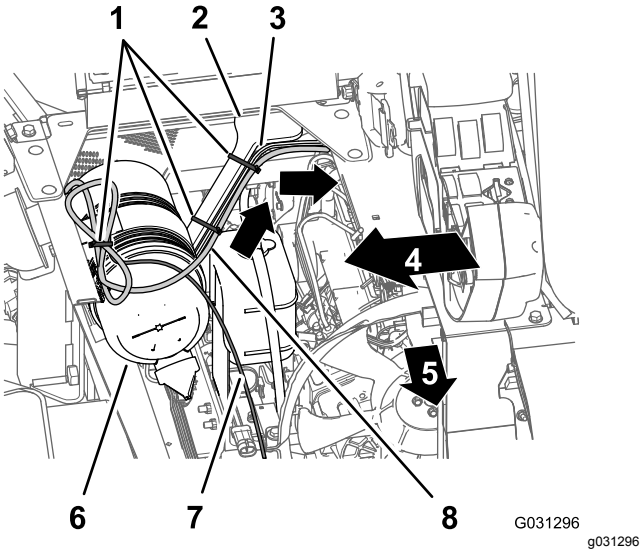

Figuur 162

1. Kabelbinders
2. Steun van motorscherm
3. Aftakking van 165 cm (achterste kabelboom)
4. Rechterkant van de machine
5. Voorkant van machine
6. Luchtfilter (motor)
7. Aftakking van 220 cm (datakabel)
8. Aftakking van 220 cm – navigatie – elektrische kabel

2. Bevestig de kabelboom met kabelbinders aan de steun van het motorscherm (Figuur 162).
3. Leid de aftakking van 220 cm van de elektrische kabel voor het navigatiesysteem omlaag langs de linkersteun van het motorscherm en onder de linker framebuis (Figuur 163).

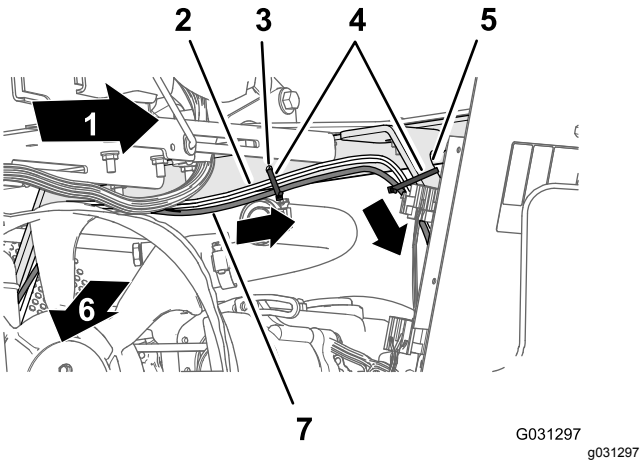

Figuur 163

1. Linkerkant van de machine
2. Aftakking van 165 cm (achterste kabelboom)
3. Gat in de hoek van het stoelcompartiment
4. Kabelbinders
5. Steun van motorscherm
6. Voorkant van machine
7. Aftakking van 220 cm – navigatie – elektrische kabel

4. Bevestig de kabelboom met 3 kabelbinders aan het gat in de hoek van het stoelcompartiment en het motorscherm (Figuur 163 en Figuur 164).

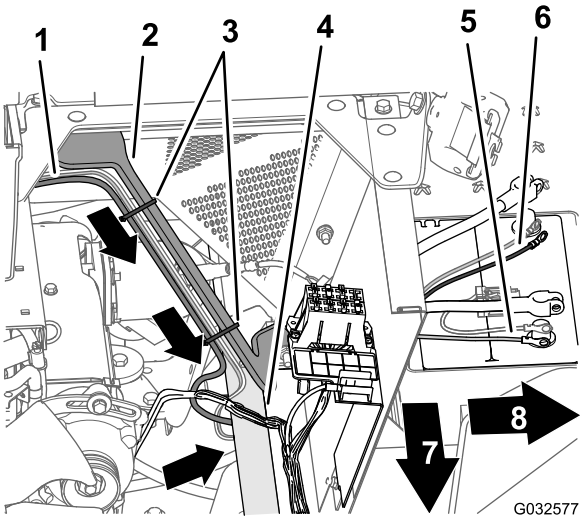

Figuur 164

1. Aftakking van 165 cm (achterste kabelboom)
2. Steun van motorscherm
3. Kabelbinders
4. Linker framebuis
5. Negatieve ringconnector (zwarte draad) – aftakking van 165 cm (achterste kabelboom)
6. Positieve ringconnector (rode draad) – aftakking van 165 cm (achterste kabelboom)
7. Voorkant van machine
8. Linkerkant van de machine

5. Leid de zekering van 10 A en de positieve en negatieve ringconnector van de aftakking van 220 cm van de elektrische kabel voor het navigatiesysteem naar de bovenzijde van de accu (Figuur 164).

   Opmerking: U zal de montage van de ringconnectors voltooien in De elektrische kabelboom voor de navigatie naar de accu leiden (bladz. 73).

De datakabel naar de monitor van de spuitmachine leiden en aansluiten

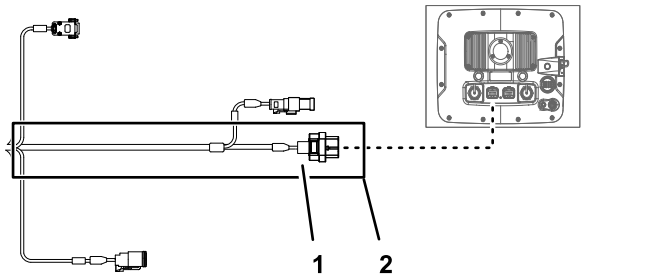

Figuur 165

1. Stekker met 26 bussen – datakabel (monitor van spuitmachine)
2. Aftakking van 220 cm van datakabel (monitor van spuitmachine)

1. Leid aan de rechterzijde van het motorcompartiment de aftakking van 220 cm van de datakabel vóór het luchtfilter van de motor en omlaag naar de onderste hoek aan de rechterkant van de radiateur (Figuur 166).

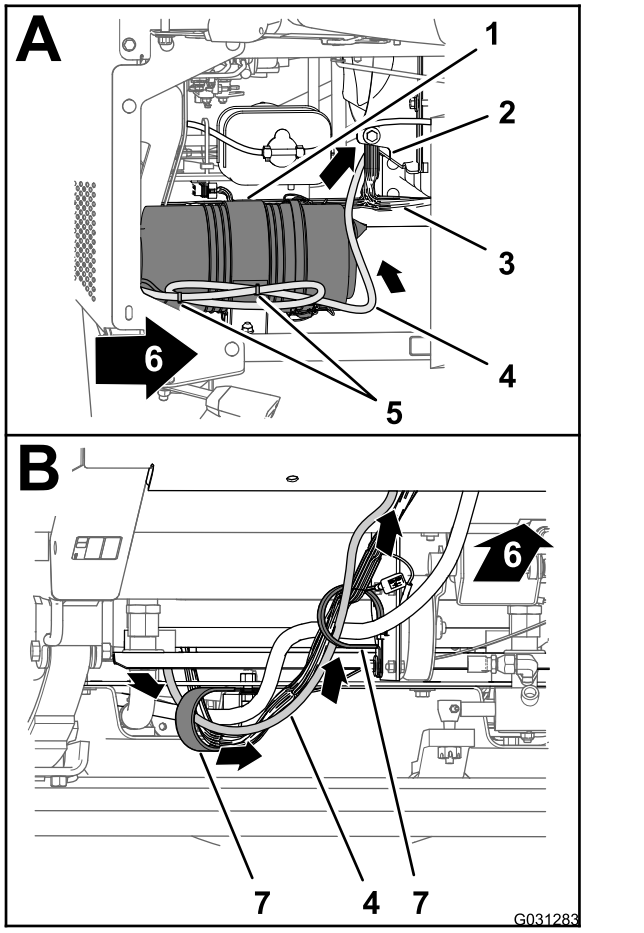

Figuur 166

1. Luchtfilter (motor)
2. Radiateur
3. Voorste kabelboom van machine
4. Aftakking van 220 cm van de datakabel
5. Kabelbinders
6. Voorkant van machine
7. R-klemmen

2. Leid de aftakking van 220 cm van de datakabel naar voren en door de 2 R-klemmen onderaan de machine (Figuur 166).
3. Leid de aftakking van 220 cm van de datakabel naar voren en omhoog door de doorvoer die in het gat in het vloerpaneel zit (Figuur 167).

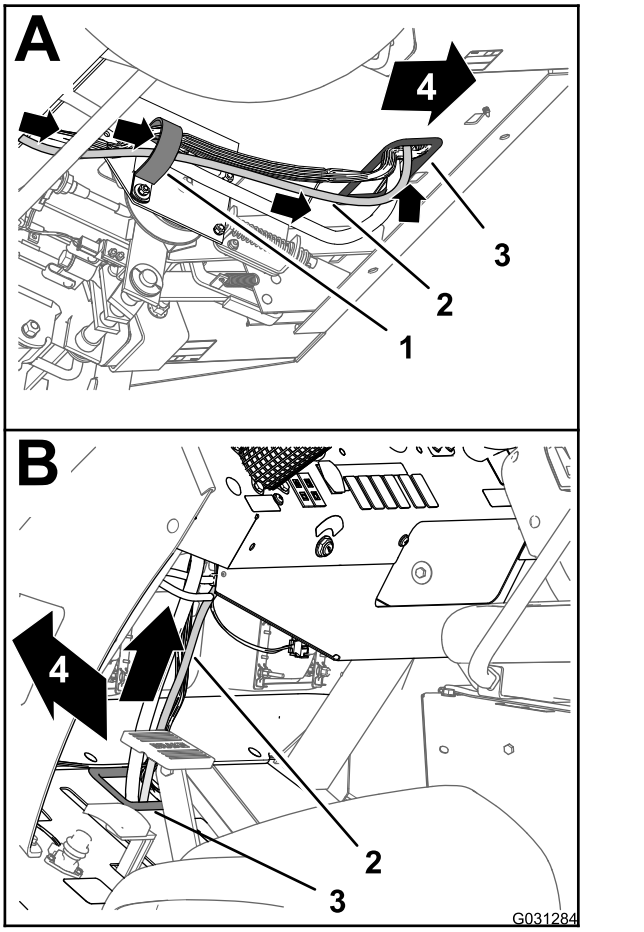

Figuur 167

1. R-klem
2. Aftakking van 220 cm van de datakabel
3. Doorvoer (vloerdeel)
4. Voorkant van machine

4. Leid de aftakking van 220 cm van de datakabel omhoog en langs de voorste kabelboom van de machine (Figuur 167).
5. Leid de aftakking van 220 cm van de datakabel omhoog door de doorvoer die in het gat in het dashboard zit (Figuur 168).

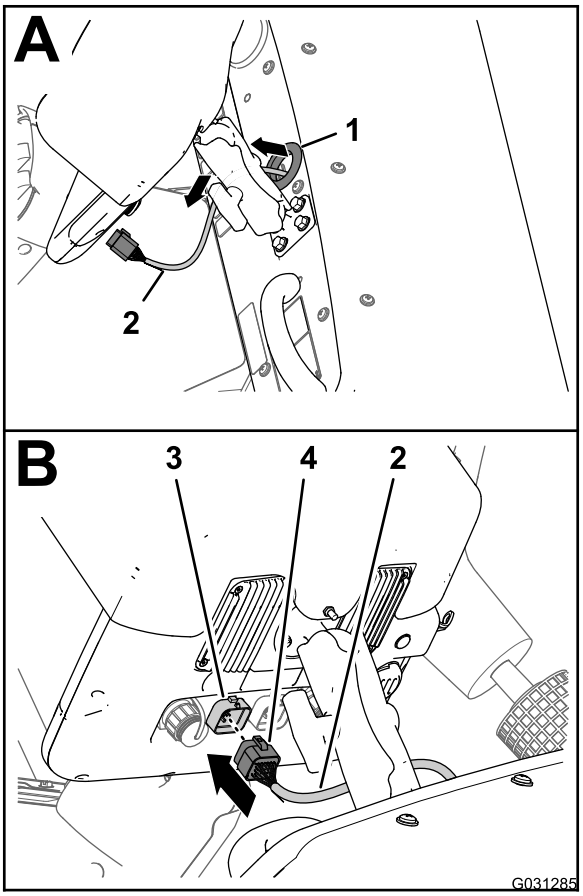

g031285

Figuur 168

1. Doorvoer (dashboard)
2. Aftakking van 220 cm van de datakabel
3. Stekker met 26 pinnen (display van spuitmachine)
4. Stekker met 26 bussen – datakabel (monitor van spuitmachine)

6. Sluit de busconnector met 26 contacten van de datakabel uit met de stekker met 26 pinnen van het display van de spuitmachine en druk de busconnector in de stekker tot de onderdelen in elkaar klikken (Figuur 168).

De achterste kabelboom en de elektrische kabelboom voor de navigatie aansluiten op de accukabels

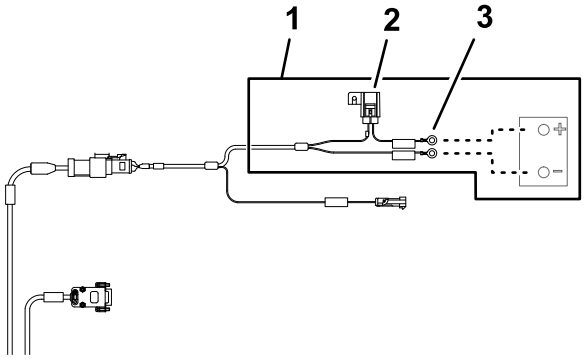

g203667

Figuur 169

1. Aftakking van 220 cm van accukabel
2. Zekering 10 A (accu)
3. Ringconnectors (accu)

1. Leid de positieve ringconnector (rode draad), de negatieve ringconnector (zwarte draad) en de zekeringhouder van 50 A van de achterste kabelboom omhoog tussen de accubak en het chassis van de machine (Figuur 170).

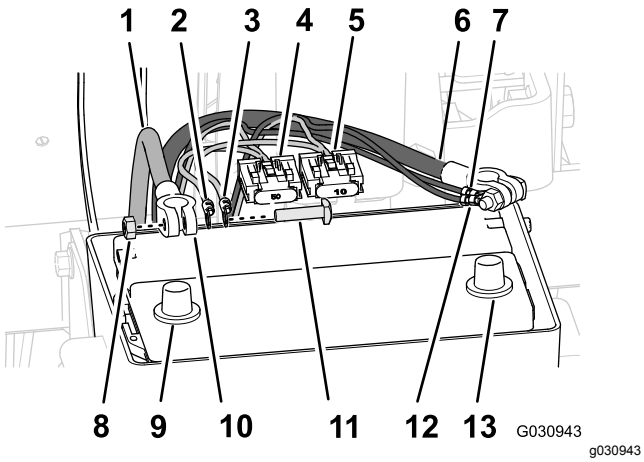

Figuur 170

1. Pluskabel van de accu
2. Positieve ringconnector (rode draad) – aftakking van 165 cm (achterste kabelboom)
3. Positieve ringconnector (rode draad) – aftakking 220 cm (elektrische kabel voor navigatie)
4. Zekeringhouder 50 A – achterste kabelboom
5. Zekeringhouder 10 A – elektrische kabel voor navigatie
6. Minkabel van de accu
7. Zeskantige moer
8. Pluspool
9. Accupool (accukabel)
10. T-bout
11. Negatieve ringconnector (zwarte draad) – aftakking van 165 cm (achterste kabelboom)
12. Negatieve ringconnector (zwarte draad) – aftakking van 220 cm (elektrische kabel voor navigatie)
13. Minpool van de accu

2. Leid de positieve ringconnector (rode draad), de negatieve ringconnector (zwarte draad) en de zekeringhouder van 10 A van de elektrische kabel voor de navigatie omhoog tussen de accubak en het chassis van de machine.
3. Verwijder de T-bouten en de zeskantige moeren van de connectors van de plus- en minkabel van de accu (Figuur 170).
4. Monteer een T-bout door de positieve connector (rode draad) van de achterste kabelboom, de positieve connector van de elektrische kabel voor de navigatie, en de connector van de pluskabel van de accu (Figuur 170).
5. Bevestig de connectors en de T-bout losjes met een zeskantige moer (Figuur 170).

   Opmerking: Sluit de accukabel nog niet aan op de accu.
6. Monteer een T-bout door de negatieve connector (zwarte draad) van de achterste kabelboom, de negatieve connector van de elektrische kabel voor de navigatie, en de connector van de minkabel van de accu (Figuur 170).
7. Bevestig de connectors en de T-bout losjes met een zeskantige moer (Figuur 170).

   Opmerking: Sluit de accukabels nog niet aan op de accu.

30

Aansluiten van de kabelboom van de optionele meedraaiende slanghaspel

Geen onderdelen vereist

Procedure

1. Zoek achteraan de machine de kabelboom voor de elektrische slanghaspel aan de achterzijde van de spuittank (Figuur 171).

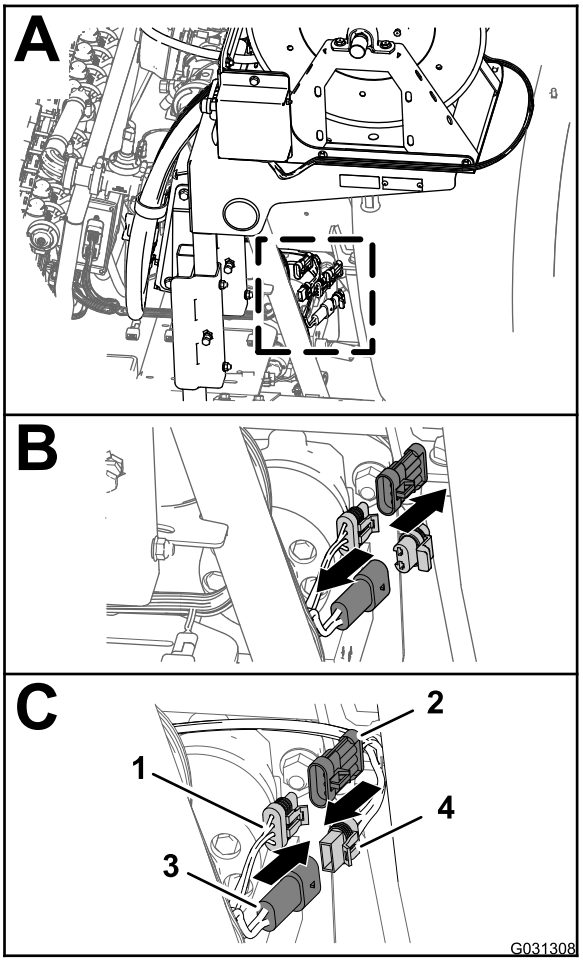

Figuur 171

1. Stekker met 3 bussen (achterste hoofdkabelboom)
2. Stekker met 3 pinnen (kabelboom – elektrische slanghaspel)
3. Stekker met 2 pinnen (achterste hoofdkabelboom)
4. Stekker met 2 bussen (kabelboom – elektrische slanghaspel)

2. Verwijder de plug van de stekker met 2 pinnen van de achterste hoofdkabelboom voor de voeding van de slanghaspel (Figuur 171).
3. Sluit de stekker met 2 bussen van de kabelboom voor de elektrische slanghaspel aan op de stekker met 2 pinnen van de achterste hoofdkabelboom (Figuur 171).
4. Verwijder de kap van de stekker met 3 bussen van de achterste hoofdkabelboom voor de kabelboomverbinding van de spuitmachine (Figuur 171).
5. Sluit de stekker met 3 pinnen van de kabelboom voor de elektrische slanghaspel aan op de stekker met 3 pinnen van de achterste hoofdkabelboom (Figuur 171).

31

De optionele schuimmar-keerderset aansluiten

Benodigde onderdelen voor deze stap:

4	Kabelbinder

De kabelboom van de compressor aansluiten

1. Aan het uiteinde van de kabelboomaftakking van 236 cm lijnt u de stekker met 4 bussen van de kabelboom voor de completeringsset uit met de stekker met 4 pinnen van de kabelboom van de compressor (Figuur 172).

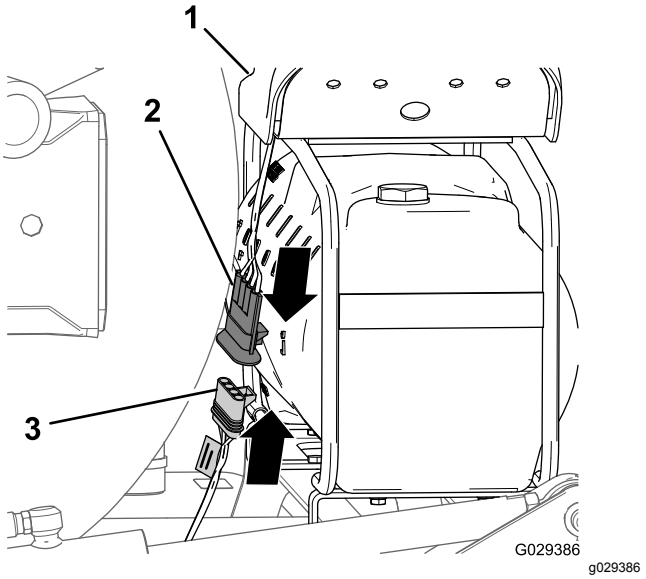

Figuur 172

1. Compressor
2. Stekker met 4 pinnen (kabelboom voor de compressor)
3. Stekker met 4 bussen (kabelboom voor de completeringsset)

2. Steek de aansluiting met 4 pinnen in de 4-contactstekker (Figuur 172).

   Opmerking: Druk de stekkers samen tot de sluiting vastklikt.

De buizen voor de schuimspuit-doppen aansluiten

1. Leid de buizen voor de schuimspuitdoppen van de linker- en rechterspuitboom naar binnen en

door de R-klem nabij de scharnierpunten van de buitenste spuitbomen (Figuur 173).

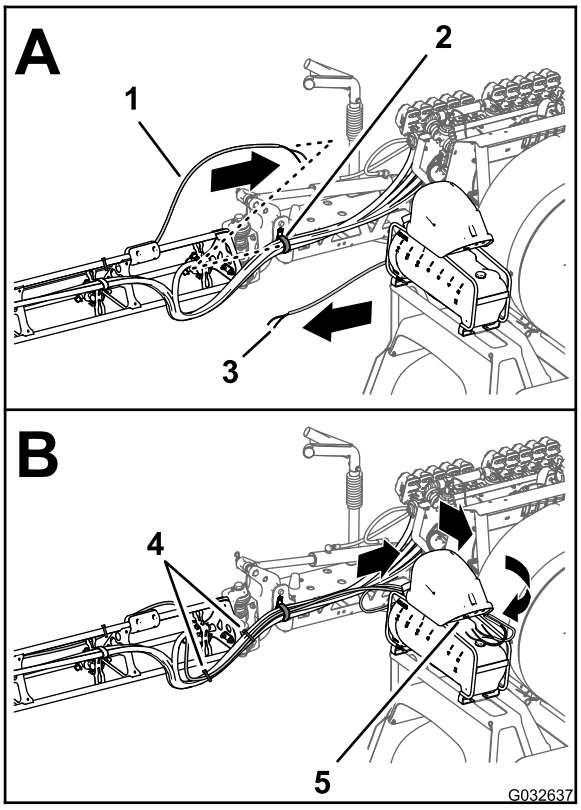

g032637

Figuur 173

1. Buis - schuimspuitdop (rechterspuitboom)
2. R-klem
3. Buis - schuimspuitdop (linkerspuitboom)
4. Kabelbinders
5. Verbindingspaneel (compressor schuimmarkeerder)

2. Leid de buizen naar voren langs de binnenzijde van de compressor voor de tank (Figuur 173).
3. Sluit de buis aan met de kabelbinder die u voorbereid hebt in stap 9 van De vloeistof- en luchtbuizen van de machine verwijderen (bladz. 9) door de blauwe buis voor de rechter spuitboom uit te lijnen met de klemkoppeling voor het watercircuit van de rechter spuitboom (Figuur 174).

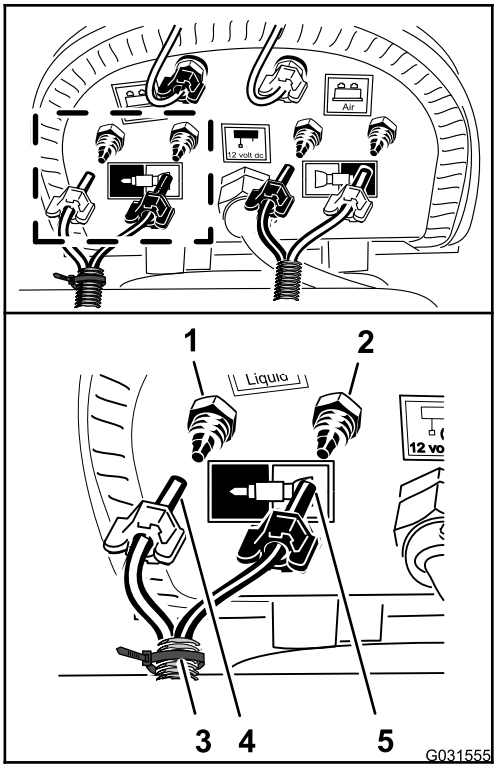

g031555

Figuur 174

1. Klemkoppeling – water (rechter spuitboom – blauwe buis)
2. Klemkoppeling – lucht (rechter spuitboom – doorzichtige buis)
3. Kabelbinder
4. Klemmoer – lucht (rechter spuitboom – blauwe buis)
5. Klemmoer – water (rechter spuitboom – doorzichtige buis)

4. Monteer de klemmoer voor de buis op de fitting en draai handmatig vast (Figuur 174).
5. Lijn de doorzichtige buis voor de rechter spuitboom uit met de klemkoppeling van het luchtcircuit van de rechter spuitboom (Figuur 174).
6. Monteer de klemmoer voor de buis op de fitting en draai handmatig vast (Figuur 174).
7. Sluit de ongemarkeerde (geen kabelbinder) buis aan door de blauwe buis voor de linker spuitboom uit te lijnen met de klemkoppeling van het watercircuit voor de linker spuitboom (Figuur 175).

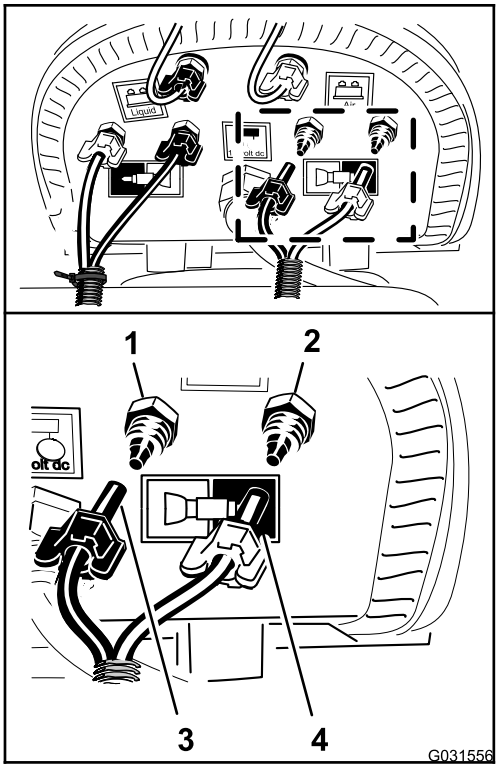

g031556

Figuur 175

1. Klemkoppeling – water (linker spuitboom – blauwe buis)
2. Klemkoppeling – lucht (linker spuitboom – doorzichtige buis)
3. Klemmoer (linker spuitboom – blauwe buis)
4. Klemmoer (linker spuitboom – doorzichtige buis)

8. Monteer de klemmoer voor de buis op de fitting en draai handmatig vast (Figuur 175).
9. Lijn de doorzichtige buis voor de linker spuitboom uit met de klemkoppeling van het luchtcircuit van de linker spuitboom (Figuur 175).
10. Monteer de klemmoer voor de buis op de fitting en draai handmatig vast (Figuur 175).
11. Bevestig de buis van de schuimmarkeerder met 2 kabelbinders aan de slangen van de spuitdoppen (Figuur 173).

32

Aansluiten van de optionele ultrasone spuitboomset

Geen onderdelen vereist

Aansluiten van de kabelboom op het verdeelstuk van de hefcilinder

1. Maak de 2-polige connector van de kabelboom van de ultrasone spuitboom los van de 2-polige connector van de rechter magneetklep inschakelen/vrijgave van het verdeelstuk van de hefcilinder (Figuur 176).

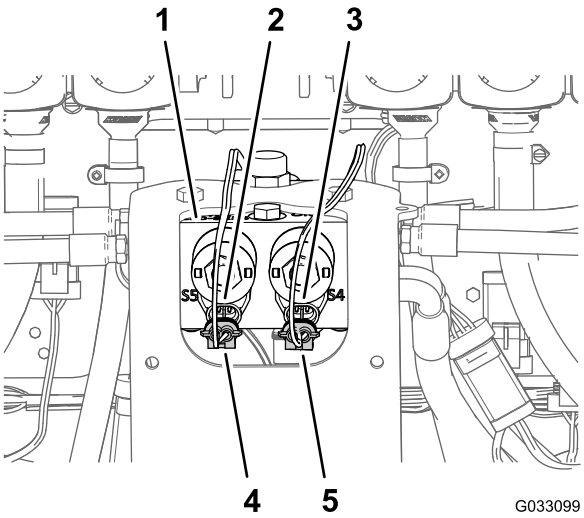

g033099

Figuur 176

1. Verdeelstuk van de hefcilinder
2. Connector met 2 pinnen (verdeelstuk van de hefcilinder – linker cilinder inschakelen/vrijgave)
3. Connector met 2 pinnen (verdeelstuk van de hefcilinder – rechter cilinder inschakelen/vrijgave)
4. Connector met 2 bussen (ultrasone spuitboom kabelboom – linker cilinder inschakelen/vrijgave)
5. Connector met 2 bussen (ultrasone spuitboom kabelboom – rechter cilinder inschakelen/vrijgave)

2. Sluit de 2-polige connector van de kabelboom van de ultrasone spuitboom aan op de 2-polige connector van de linker magneetklep inschakelen/vrijgave van het verdeelstuk van de hefcilinder (Figuur 176).

3. Maak de 2-polige connectors van de kabelboom van de ultrasone spuitboom completeringsset (Figuur 177) los van de 2-polige connectors van de spoelen van het verdeelstuk van de hefcilinder:
   - Linkerspuitboom omhoog
   - Rechterspuitboom omhoog
   - Linkerspuitboom omlaag
   - Rechterspuitboom omlaag

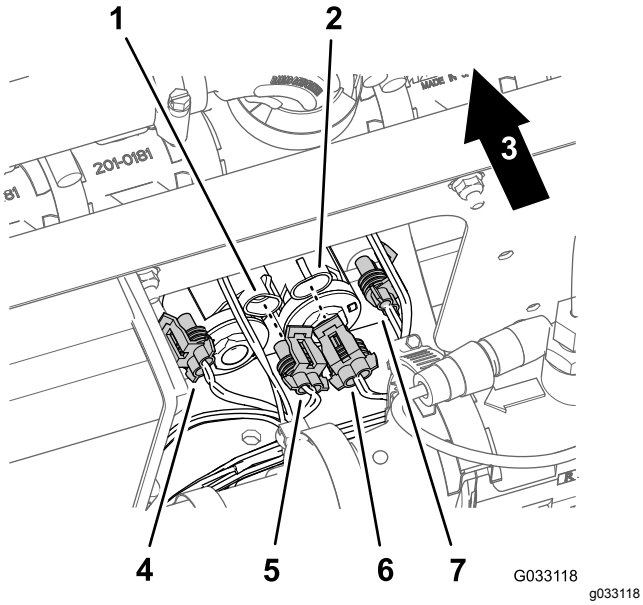

Figuur 177

1. Connector met 2 pinnen (verdeelstuk van de hefcilinder – linker spuitboom omhoog)
2. Connector met 2 pinnen (verdeelstuk van de hefcilinder – rechter spuitboom omhoog)
3. Achterkant van machine
4. Connector met 2 bussen (kabelboom van de ultrasone spuitboom completeringsset – linker spuitboom omlaag)
5. Connector met 2 bussen (kabelboom van de ultrasone spuitboom completeringsset – linker spuitboom omhoog)
6. Connector met 2 bussen (kabelboom van de ultrasone spuitboom completeringsset – rechter spuitboom omhoog)
7. Connector met 2 bussen (kabelboom van de ultrasone spuitboom completeringsset – rechter spuitboom omlaag)

Aansluiten van de ultrasone sensorkabel op de kabelboom

1. Sluit de 3-polige connector van de kabelboom van de ultrasone spuitboom aan op de 3-polige connector van de kabel voor de rechter ultrasone sensor (Figuur 178).

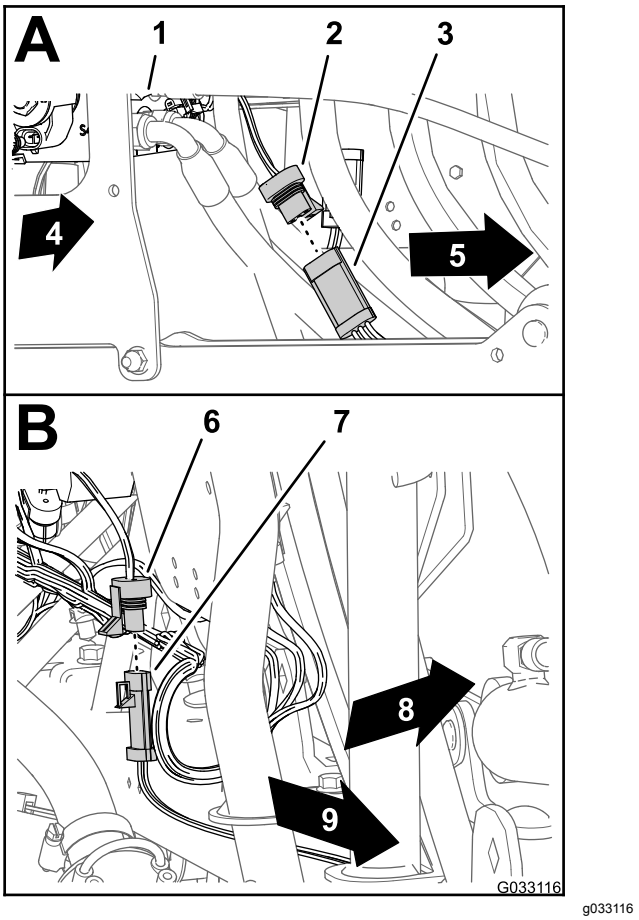

Figuur 178

1. Verdeelstuk van de hefcilinder
2. Connector met 3 bussen (ultrasone spuitboom kabelboom – rechter sensor)
3. Connector met 3 pinnen (kabel – rechter ultrasone sensor)
4. Rechterkant van de machine
5. Connector met 3 bussen (ultrasone spuitboom kabelboom – linker sensor)
6. Connector met 3 pinnen (kabel – linker ultrasone sensor)
7. Linkerkant van de machine
8. Achterkant van machine
9. Linkerkant van de machine

2. Sluit de 3-polige connector van de kabelboom van de ultrasone spuitboom aan op de 3-polige connector van de kabel voor de linker ultrasone sensor (Figuur 178).

33

Monteren van de optionele afgedekte spuitboom

Benodigde onderdelen voor deze stap:

1	Verlengstuk van afdekking (12 spuitdoppen – Toro onderdeelnummer 120-0621)
22	Popnagel (Toro onderdeelnummer 114439)
4	Steunbeugel (afdekking middelste spuitboom—Toro onderdeelnummer 131-3703-03)
4	Clipmoer (Toro onderdeelnummer 94-2413)
16	Flenskopbout (3/8 x 1-1/4 inch - Toro onderdeelnummer 110-5050)
16	Flensborgmoer (3/8 inch - Toro onderdeelnummer 104-8301)
2	Dekselband (Toro onderdeelnummer 120-0629)
4	Flenskopbout (5/16 x 1-1/4 inch - Toro onderdeelnummer 323-36)

Monteren van het verlengstuk van de afdekking op de afdekking van de middelste spuitboom (11 spuitdoppen)

1. Gebruik een boor van 5 mm om de 11 popnagels (Figuur 179) uit te boren waarmee de verstevigingsplaat (enkele rij) en de rubberen afdekking bevestigd zijn aan het uiteinde van de afdekking van het gedeelte met 11 spuitdoppen voor de middelste spuitboom die u verwijderd hebt in stap 2 van 6 Verwijderen van het deksel van de middelste spuitboom (11 spuitdoppen) van de optionele afgedekte spuitboom (bladz. 14).

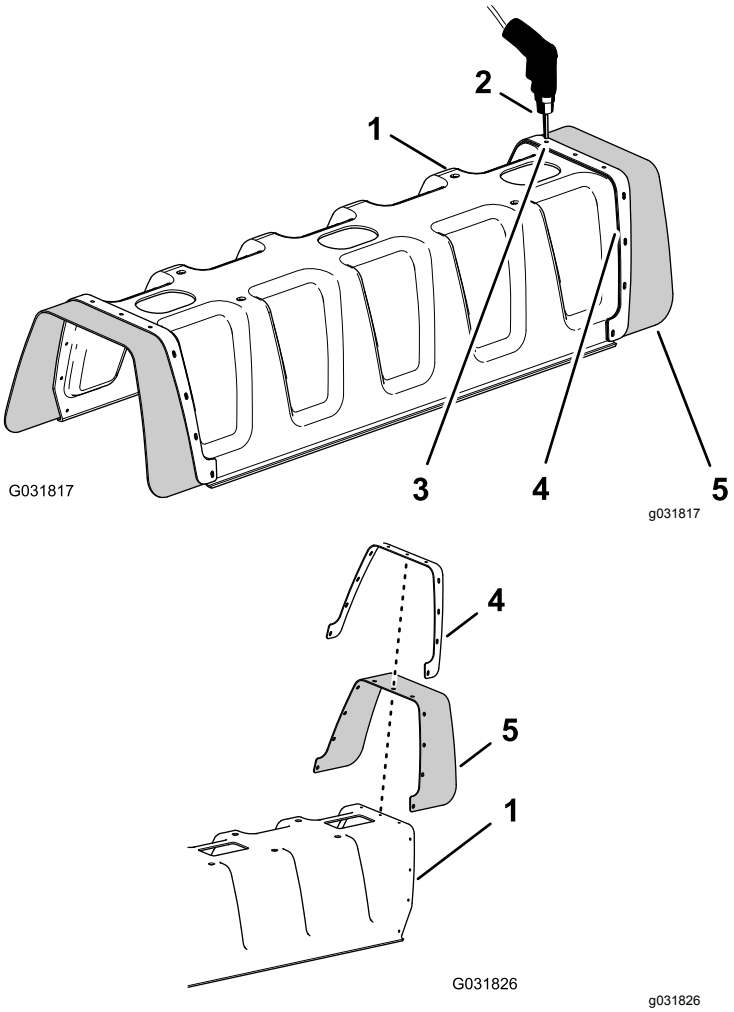

Figuur 179

1. Afdekking voor gedeelte met 11 spuitdoppen
2. Boor en bit van 5 mm
3. Klinknagel (3/16 x 1/2 inch)
4. Verstevigingsplaat (enkele rij)
5. Rubberen afdekplaat

2. Verwijder de verstevigingsplaat, 11 ringen (3/16") en de rubberen afdekking van de spuitboomafdekking voor 11 spuitdoppen (Figuur 179).

   Opmerking: Bewaar de verstevigingsplaat, ringen en rubberen afdekking voor montage in stap 5 en 6.

3. Lijn de gaten in de verstevigingsplaat (dubbele rij) op het verlengstuk van de afdekking uit met de gaten in het uiteinde van de spuitboomafdekking voor 11 spuitdoppen (Figuur 180).

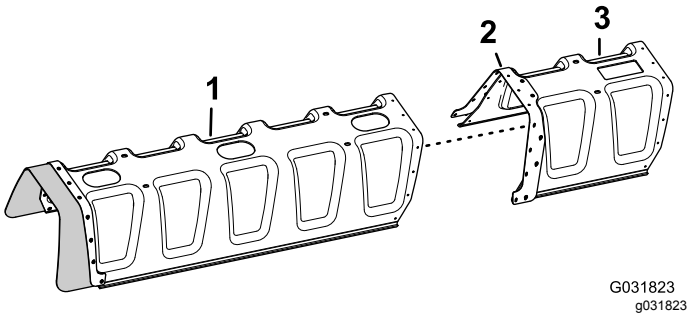

Figuur 180

1. Afdekking voor gedeelte met 11 spuitdoppen
2. Verstevigingsplaat (dubbele rij)
3. Verlengstuk van afdekking

4. Bevestig het verlengstuk van de afdekking aan de spuitboomafdekking voor 11 spuitdoppen (Figuur 181); gebruik hierbij 11 popnagels (Toro onderdeelnummer 114439).

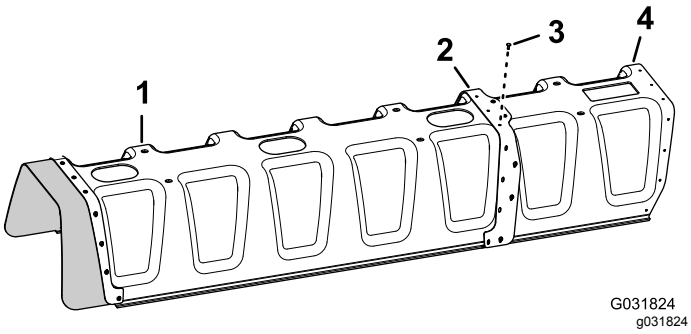

Figuur 181

1. Afdekking voor gedeelte met 11 spuitdoppen
2. Verstevigingsplaat (dubbele rij)
3. Popnagel (Toro onderdeelnummer 114439)
4. Verlengstuk van afdekking

5. Lijn de gaten in de rubberen afdekking en de verstevigingsplaat (enkele rij) die u verwijderd hebt in stap 2 uit met de gaten in het uiteinde van het verlengstuk van de afdekking (Figuur 182).

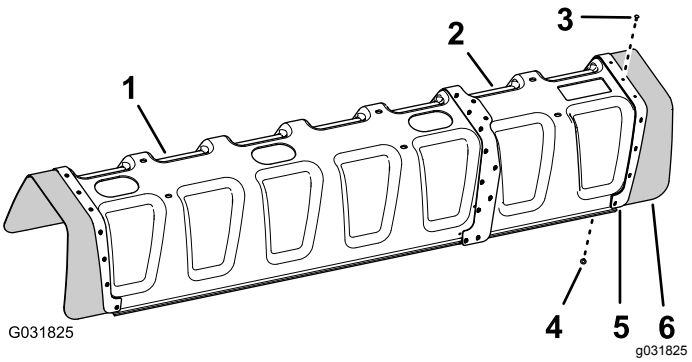

Figuur 182

1. Afdekking voor gedeelte met 11 spuitdoppen
2. Verlengstuk van afdekking
3. Popnagel (Toro onderdeelnummer 114439)
4. Ring (3/16 inch)
5. Verstevigingsplaat (enkele rij)
6. Rubberen afdekplaat

6. Bevestig de verstevigingsplaat en de rubberen afdekking aan het verlengstuk van de afdekking met de 11 popnagels (Toro onderdeelnummer 114439) en de 11 ringen (3/16 inch) die u verwijderd hebt in stap 5.

   Opmerking: Lijn de ringen (3/16 inch) uit tegen het binnenvlak van het verlengstuk van de afdekking.

Monteren van de steunbeugel voor de afdekking van de middelste spuitboom

1. Monteer de 4 clipmoeren (Toro onderdeelnummer 94-2413) op de 2 steunbeugels van de afdekking van de middelste spuitboom (Toro onderdeelnummer 131–3703–03); zie Figuur 183.

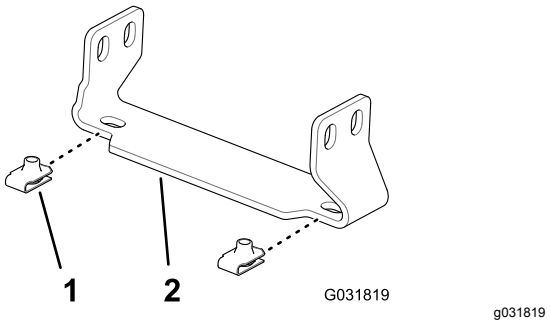

Figuur 183

1. Clipmoer (Toro onderdeelnummer 94-2413)
2. Steunbeugel (afdekking middelste spuitboom—Toro onderdeelnummer 131-3703-03)

2. Zoek op het verlengstuk voor de middelste spuitboom de 2 paar gaten in het verticale vlak van het frame; de gaten hebben een onderlinge afstand van 25 mm (Figuur 184).

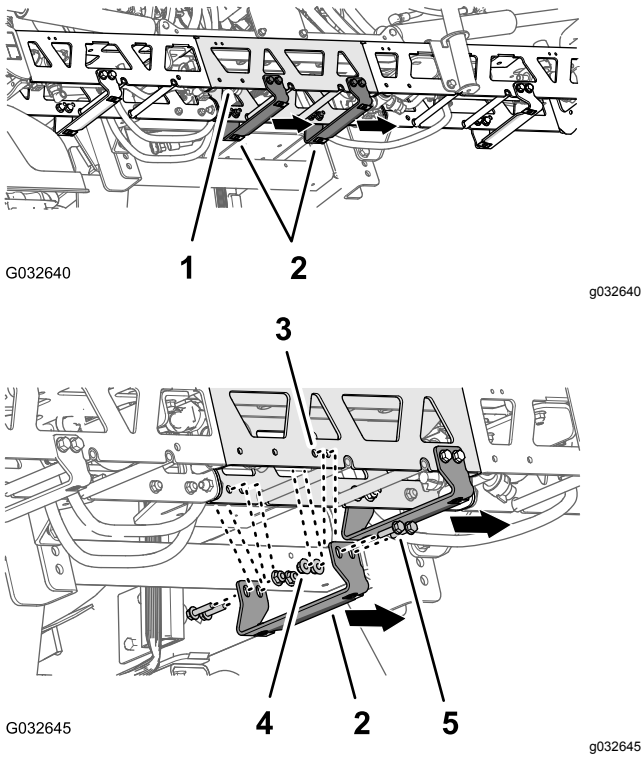

Figuur 184

1. Verlengstuk (middelste spuitboom)
2. Steunbeugel – Toro onderdeelnummer 131-3703-03 (brede flens rechts)
3. Gat in het frame (verlengstuk voor de middelste spuitboom)
4. Flensborgmoeren (3/8 inch – Toro onderdeelnummer 104-8301)
5. Flenskopbouten (3/8 x 1-1/4 inch – Toro onderdeelnummer 110-5050)

3. Lijn de gaten in een steunbeugel (Toro onderdeelnummer 131–3703–03) uit met de gaten in het verlengstuk voor de middelste spuitboom die u gevonden hebt in stap 2; hou de brede flens van de beugel aan de linkerkant, zoals in Figuur 184.
4. Monteer de steunbeugel op het frame (Figuur 184); gebruik hierbij 4 flenskopbouten (3/8 x 1-1/4" - Toro onderdeelnummer 110-5050) en 4 flensborgmoeren (3/8" - Toro onderdeelnummer 104-8301).
5. Herhaal stap 2 tot 4 voor de andere 2 paar gaten in het verlengstuk voor de middelste spuitboom en de andere steunbeugel, flenskopbouten en flensborgmoeren.
6. Draai de moeren en bouten vast met 37 tot 45 N·m.

De afdekking van de middelste spuitboom monteren

1. Lijn de gaten in de afdekking van de middelste spuitboom uit met de gaten in de steunbeugels voor de afdekking van de middelste spuitboom (Figuur 185).

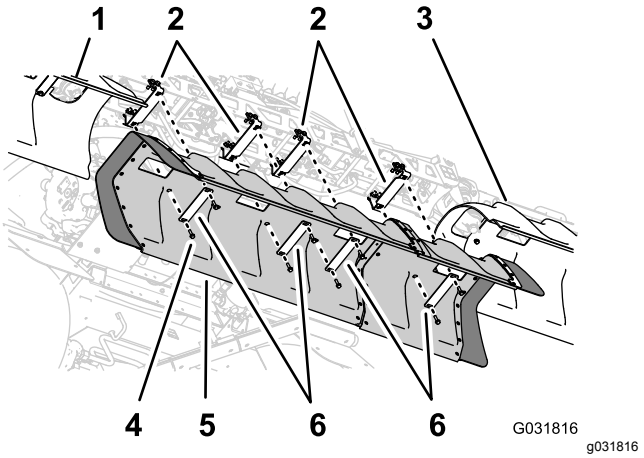

Figuur 185

1. Afdekking linker spuitboom
2. Steunbeugels
3. Afdekking rechterspuitboom
4. Flenskopbouten (5/16 x 1-1/4")
5. Afdekplaat middelste spuitboom
6. Dekselbanden

2. Lijn de gaten in 2 van de dekselbanden die u verwijderd hebt in stap 1 van 6 Verwijderen van het deksel van de middelste spuitboom (11 spuitdoppen) van de optionele afgedekte spuitboom (bladz. 14) uit met de slang in de afdekking en 2 van de steunbeugels (Figuur 185).
3. Monteer de dekselbanden en de afdekking op de steunbeugels; gebruik de 4 flenskopbouten (5/16 x 1-1/4 inch) die u verwijderd hebt in stap 1 van 6 Verwijderen van het deksel van de middelste spuitboom (11 spuitdoppen) van de optionele afgedekte spuitboom (bladz. 14).
4. Lijn de gaten in de 2 dekselbanden (Toro onderdeelnummer 120-0629) uit met de 4 resterende gaten in de afdekking en de 4 resterende gaten in de steunbeugels (Figuur 185).
5. Monteer de dekselbanden en de afdekking op de steunbeugels (Figuur 185); gebruik hierbij de 4 flenskopbouten (5/16 x 1-1/4" - Toro 323-36).
6. Draai de bouten vast met een torsie van 1978 tot 2542 N·cm.

34

De optionele tankspoelset aansluiten

Geen onderdelen vereist

Procedure

1. Koppel de stekker met 6 pinnen van de kabelboom van de spoelpomp aan op de stekker met 6 bussen van de achterste hoofdkabelboom (Figuur 186).

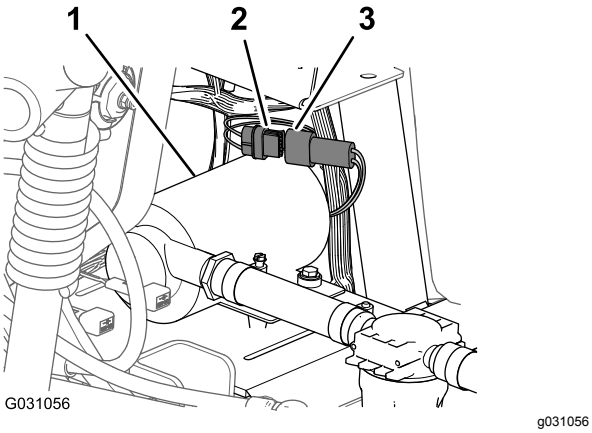

Figuur 186

1. Spoelpomp
2. Stekker met 6 bussen (achterste hoofdkabelboom)
3. Stekker met 6 pinnen (kabelboom van spoelpomp)

2. Lijn het deksel van de spoelpomp uit met de zittingplaat van de spoelpomp (Figuur 187).

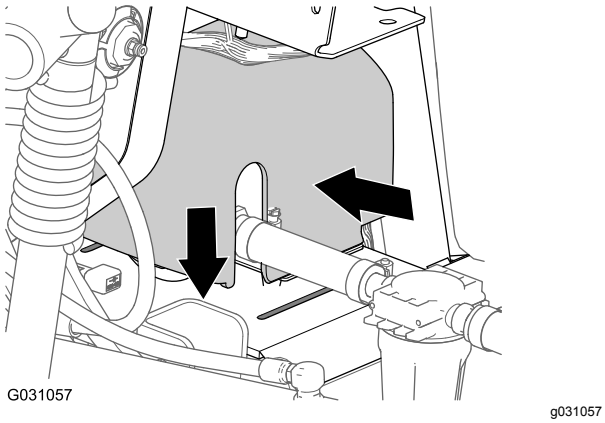

Figuur 187

3. Druk de zijkanten van het deksel van de spoelpomp samen en lijn de lipjes van het deksel uit met de zittingplaat (Figuur 187).
4. Steek de lipjes in de gleuven en laat de zijkanten van het deksel los (Figuur 187).

35

De montage van de completeringsset voor het GeoLink spuitsysteem voltooien

Geen onderdelen vereist

Procedure

1. Leg de steunstang van de stoelen in de gleuven en kantel de stoelen naar beneden.
2. Sluit de pluskabel (rood) aan op de pluspool (+) van de accu en de minkabel (zwart) op de minpool (–) van de accu met behulp van de bouten en de moeren; zie Figuur 2 in De accu afkoppelen (bladz. 6).
3. Schuif het isolatorkapje over beide accupolen; zie Figuur 2 in De accu afkoppelen (bladz. 6).
4. Plaats het accudeksel en bevestig het met de band; zie Figuur 1 in De accu afkoppelen (bladz. 6).

Opmerkingen:

Privacyverklaring voor Europa

De informatie die Toro verzamelt
Toro Warranty Company (Toro) respecteert uw privacy. Om uw garantieclaim te behandelen en contact met u op te nemen in het geval van een terugroepactie vragen wij om bepaalde persoonlijke informatie mee te delen, hetzij direct of via uw lokale Toro dealer.

Het Toro garantiesysteem wordt gehost op servers in de Verenigde Staten, waar de privacywet mogelijk niet dezelfde bescherming biedt als in uw land.

DOOR UW PERSOONLIJKE GEGEVENS MET ONS TE DELEN STEMT U IN MET DE VERWERKING VAN UW PERSOONLIJKE GEGEVENS ZOALS BESCHREVEN IN DEZE PRIVACYVERKLARING.

Hoe Toro informatie gebruikt
Toro kan uw persoonsgegevens gebruiken om uw garantieclaim te behandelen, contact met u op te nemen in het geval van een terugroepactie, of voor een ander doeleinde waarvan we u op de hoogte brengen. Toro kan uw informatie delen met zijn afdelingen, dealers of andere zakenpartners in verband met deze activiteiten. We verkopen uw persoonsgegevens niet aan andere bedrijven. We behouden ons het recht voor om persoonsgegevens te delen teneinde te voldoen aan geldende wetten en verzoeken van de aangewezen autoriteiten, opdat wij onze systemen naar behoren kunnen gebruiken of met het oog op onze eigen bescherming of die van andere gebruikers.

Behoud van uw persoonlijke informatie
Wij bewaren uw persoonsgegevens zo lang als nodig is voor de doeleinden waarvoor ze oorspronkelijk werden verzameld of voor andere legitieme doeleinden (zoals naleving van voorschriften), of zo lang als vereist is door de van toepassing zijnde wet.

Toro's engagement voor de beveiliging van uw persoonlijke gegevens.
We nemen redelijke voorzorgen om uw persoonlijke gegevens te beschermen. We proberen bovendien de nauwkeurigheid en geldigheid van persoonlijke gegevens te waarborgen.

Toegang tot en aanpassing van uw persoonlijke gegevens
Als u toegang wenst tot uw persoonlijke gegevens of deze wilt aanpassen, gelieve dan een e-mail te sturen naar legal@toro.com.

Australische consumentenwet

Australische klanten kunnen voor informatie over de Australische consumentenwet (Australian Consumer Law) terecht bij de lokale Toro dealer of ze kunnen deze informatie in de doos vinden.

Toro Garantie

Beperkte garantie van twee jaar

Voorwaarden en producten waarvoor de garantie geldt

The Toro Company en de hieraan gelieerde onderneming, Toro Warranty Company, bieden krachtens een overeenkomst tussen beide ondernemingen gezamenlijk de garantie dat uw Toro product (hierna: het 'product') gedurende twee jaar of 1500 bedrijfsuren* vrij van materiaalgebreken of fabricagefouten is, met dien verstande dat hierbij de kortste periode moet worden aangehouden. Deze garantie geldt voor alle producten met uitzondering van beluchters (zie de afzonderlijke garantieverklaringen voor deze producten). In een geval waarin de garantie van toepassing is, zullen wij het product kosteloos repareren en ook niet de kosten van diagnose, arbeid, onderdelen en transport in rekening brengen. De garantie gaat in op de datum waarop het product is geleverd aan de oorspronkelijke koper.
* Het product is uitgerust met een urenteller.

Aanwijzingen voor aanvraag van garantieservice

U dient contact op te nemen met de distributeur of erkende dealer bij wie u het product heeft gekocht, zodra u denkt dat er sprake is van een geval waarop de garantie van toepassing is. Als het u moeite kost een distributeur of erkende dealer te vinden of vragen hebt over rechten of plichten met betrekking tot de garantie, kunt u contact met ons opnemen op:

Toro Commercial Products Service Department
Toro Warranty Company
8111 Lyndale Avenue South
Bloomington, MN 55420-1196

+1-952-888-8801 of +1-800-952-2740

E-mail: commercial.warranty@toro.com

Plichten van de eigenaar

Als eigenaar van het product bent u verantwoordelijk voor de vereiste onderhouds- en afstelwerkzaamheden die worden vermeld in de *Gebruikershandleiding*. Indien u de vereiste onderhouds- en afstelwerkzaamheden niet uitvoert, kan uw garantieclaim worden afgewezen.

Zaken en gevallen die niet onder de garantie vallen

Niet alle storingen of defecten van het product die plaatsvinden tijdens de garantieperiode zijn materiaalgebreken of fabricagefouten. Buiten deze garantie vallen:

- Defecten als gevolg van het gebruik van andere dan originele Toro onderdelen, of als gevolg van de montage en gebruik van additionele, gewijzigde of niet van Toro afkomstige accessoires en producten. De fabrikant van deze artikelen kan een afzonderlijke garantie verstrekken.
- Defecten als gevolg van nalatigheid om aanbevolen onderhouds- en/of afstelwerkzaamheden te verrichten. Als u uw Toro product niet goed onderhoudt volgens de lijst met aanbevolen onderhoudswerkzaamheden in de *Gebruikershandleiding*, kan dit ertoe leiden dat garantieclaims worden afgewezen.
- Defecten als gevolg van verkeerd, achteloos of roekeloos gebruik van het product.
- Onderdelen die onderhevig zijn aan slijtage door gebruik, tenzij deze gebreken vertonen. Voorbeelden van onderdelen die slijten of worden verbruikt tijdens een normaal gebruik van het product zijn onder meer, maar niet uitsluitend: remblokken en remvoeringen, koppelingsvoeringen, maaimessen, messenkooien, rollen en lagers (verzegeld of smeerbaar), snijplaten, bougies, zwenkwielen en zwenkwiellagers, banden, filters, drijfriemen en sommige onderdelen van spuitmachines zoals membranen, spuitdoppen, afsluitkleppen en dergelijke.
- Defecten veroorzaakt door externe invloeden. Externe invloeden zijn onder meer, maar niet uitsluitend: weersomstandigheden, wijze van opslag, verontreiniging, gebruik van niet-goedgekeurde brandstoffen, koelvloeistoffen, smeermiddelen, additieven, meststoffen, water, chemische stoffen en dergelijke.
- Storingen of gebrekkige prestaties die het gevolg zijn van het gebruik van brandstoffen (bv. benzine, diesel of biodiesel) die niet voldoen aan hun respectievelijke industriestandaarden.
- Normale geluidssterkte, trillingen, slijtage en achteruitgang.
- Normale slijtage omvat onder meer, maar niet uitsluitend: schade aan stoelen als gevolg van slijtage of afschuring, afgebladderde verfoppervlakken, beschadigde stickers en krassen op ruiten.

Onderdelen

Garantie wordt verleend op onderdelen die moeten worden vervangen in het kader van het vereiste onderhoud, gedurende de garantieperiode tot hun geplande vervanging. Een onderdeel dat uit hoofde van de garantie is vervangen, komt voor de duur van de oorspronkelijke productgarantie in aanmerking voor de garantie en wordt eigendom van Toro. Toro neemt de uiteindelijke beslissing of een onderdeel of een groep van onderdelen wordt gerepareerd of vervangen. Toro mag voor garantiereparaties in de fabriek gereviseerde onderdelen gebruiken.

Garantie semitractieaccu en lithiumionaccu:

Semitractieaccu's en lithiumionaccu's hebben een specifiek totaal aantal kilowatturen die zij tijdens hun levensduur kunnen leveren. De wijze waarop zij worden gebruikt, opgeladen en onderhouden kan hun levensduur verlengen of bekorten. Als de accu's in dit product worden gebruikt, zal hun bruikbaarheid tussen de oplaadintervallen langzaam verminderen totdat zij volledig uitgeput zijn. Vervanging van een accu die is uitgeput als gevolg van normaal gebruik, is de verantwoordelijkheid van de eigenaar van het product. Een accu moet soms tijdens de normale garantieperiode op kosten van de eigenaar worden vervangen. Opmerking: (alleen lithiumionaccu): Een lithiumionaccu heeft een gedeeltelijke proratagarantie die loopt van jaar 3 tot jaar 5 en gebaseerd is op de tijd die de accu al dienst heeft gedaan en de gebruikte kilowatturen. Raadpleeg de *Gebruikershandleiding* voor meer informatie.

Onderhoud op kosten van de eigenaar

Opvoeren van de motor, smeren, reinigen en waxen, het vervangen van filters, koelvloeistof en het uitvoeren van aanbevolen onderhoudswerkzaamheden behoren tot de gebruikelijke werkzaamheden die nodig zijn voor Toro producten en die voor rekening van de eigenaar zijn.

Algemene voorwaarden

Op grond van deze garanties mogen reparaties uitsluitend worden uitgevoerd door een erkende Toro dealer.

The Toro Company en de Toro Warranty Company zijn niet aansprakelijk voor indirecte of bijkomende schade of gevolgschade in samenhang met het gebruik van de Toro producten die onder deze garantie vallen, inclusief de kosten of uitgaven voor de levering van vervangen materiaal of diensten gedurende een redelijke periode van onbruikbaarheid of buitengebruikstelling tijdens de uitvoering van reparatiewerkzaamheden op grond van deze garantie. Met uitzondering van de emissiegarantie waarnaar hieronder, indien van toepassing, wordt verwezen, bestaat er geen andere expliciete garantie. Alle impliciete garanties van verkoopbaarheid of geschiktheid voor gebruik zijn beperkt tot de duur van deze expliciete garantie.

Sommige landen staan uitsluitingen van bijkomende schade of gevolgschade of beperkingen op de duur van de impliciete garantie niet toe, zodat bovengenoemde uitsluitingen en beperkingen in uw geval mogelijk niet van toepassing zijn. Deze garantie geeft u specifieke juridische rechten; daarnaast kunt u beschikken over andere rechten die per land kunnen verschillen.

Opmerking met betrekking tot de garantie op de motor:

Het emissiecontrolesysteem op uw product kan vallen onder de dekking van een afzonderlijke garantie die tegemoetkomt aan de eisen van de Amerikaanse Environmental Protection Agency (EPA) en/of de California Air Resources Board (CARB). De beperkingen van de bedrijfsuren die hierboven zijn genoemd, gelden niet voor de garantie op het emissiecontrolesysteem. Zie de garantieverklaring voor het controlesysteem van de emissie van de motor in de Gebruikershandleiding van uw product of in het documentatiemateriaal van de fabrikant van de motor voor nadere bijzonderheden.

Andere landen dan de VS of Canada

Kopers van Toro producten die zijn geëxporteerd uit de Verenigde Staten of Canada, moeten contact opnemen met hun Toro Distributeur (Dealer) voor de garantiebepaling die in hun land, provincie of staat van toepassing zijn. Als u om een of andere reden ontevreden bent over de service van uw verdeler of moeilijk informatie over de garantie kunt krijgen, verzoeken wij u contact op te nemen met de Toro importeur.