Form No. 3412-198 Rev B

Kit de acabamento de sistema de pulverização GeoLink®

Pulverizador de relva Multi Pro® 5800 com número de série 315000000-315999999

Modelo nº 131-7260

Instruções de instalação

O kit de sistema de pulverização GeoLink™ é um acessório de veículo de aplicação de rega que se destina a ser utilizado por operadores profissionais contratados em aplicações comerciais. Foi principalmente concebido para regar a relva em parques, campos de golfe, campos desportivos e relvados comerciais bem mantidos.

Contacte diretamente a Toro através do site www.Toro.com para mais informação sobre produtos e acessórios, para obter o contacto de um distribuidor ou registar o seu produto.

⚠ AVISO

CALIFÓRNIA
Proposição 65 Aviso

É do conhecimento do Estado da Califórnia que um ou vários produtos químicos deste produto podem provocar cancro, defeitos congénitos ou outros problemas reprodutivos.

É do conhecimento do Estado da Califórnia que a utilização deste produto pode causar exposição a químicos que podem provocar cancro, defeitos congénitos ou outros problemas reprodutivos.

Segurança

⚠ AVISO

As substâncias químicas usadas no sistema de pulverização podem ser perigosas ou tóxicas para si ou outras pessoas presentes, animais, plantas, solos ou outros bens.

- **Leia atentamente e siga as etiquetas de advertência química e Folhas de dados de material de segurança de todos os produtos químicos usados e proteja-se de acordo com as recomendações do fabricante do produto químico. Por exemplo, utilize o equipamento de proteção pessoal (EPP) incluindo a proteção do rosto e dos olhos, luvas ou outros equipamentos para proteção contra o contacto pessoal com um produto químico.**
- **Pode ser utilizado mais do que 1 produto químico e deve ser consultada a informação sobre cada um.**
- **Recuse operar ou trabalhar no pulverizador se esta informação não estiver disponível.**
- **Antes de trabalhar num sistema de pulverização, limpe a máquina e certifique-se de que o sistema de pulverização foi lavado três vezes e neutralizado de acordo com as recomendações dos fabricantes dos produtos químicos e de que todas as válvulas passaram por três ciclos.**
- **Verifique se existe uma fonte de água limpa e sabão nas proximidades e lave imediatamente qualquer produto químico que entre em contacto consigo.**

© 2017—The Toro® Company
8111 Lyndale Avenue South
Bloomington, MN 55420

Registe o seu produto em www.Toro.com.

CE

Tradução do original (PT)
Impresso nos E.U.A.
Todos os direitos reservados

3412-198 B

Instalação

Peças soltas

Utilize a tabela abaixo para verificar se todas as peças foram enviadas.

Procedimento	Descrição	Quantidade	Utilização
1	Nenhuma peça necessária	–	Preparação para instalar o kit.
2	Nenhuma peça necessária	–	Desligue a cablagem traseira do engate opcional.
3	Tampão do interruptor (kit de cilindro de tubagem articulado — peça Toro n.º 99-7420)	1	Desligue o kit de cilindro de tubagem articulado opcional.
4	Conjunto de tubos (peça Toro n.º 114–9553) Braçadeira de cabos	2 8	Desligue o kit de marcador de espuma opcional.
5	Nenhuma peça necessária	–	Desligue o kit Ultra Sonic Boom.
6	Nenhuma peça necessária	–	Retire a cobertura da secção central (11 bicos) do kit de rampa coberta opcional.
7	Nenhuma peça necessária	–	Retire o resguardo do chassis inferior.
8	Nenhuma peça necessária	–	Retire o módulo de controlo do motor e o suporte de montagem (modelos da máquina com motor a gasolina).
9	Nenhuma peça necessária	–	Desligue o tubo sensor de pressão do indicador no painel.
10	Cablagem traseira	1	Retire a cablagem traseira para a máquina.
11	Braçadeira de cabos Tampão do interruptor	1 1	Retire o interruptor de controlo da aplicação.
12	Tampa (acoplador rápido) Retentor	3 3	Retire as válvulas da secção da rampa.
13	Braçadeira de cabos	1	Retire as secções da rampa.
14	Parafuso com cabeça flangeada (3/8 x 1 polegada) Porcas de bloqueio flangeadas (3/8 pol.) Extensão da rampa central Montagem do cilindro (larga) Placa de ancoragem (larga) Parafuso de carroçaria (1/2 x 1-1/4 pol.) Porca flangeada (1/2 pol.)	2 2 1 1 1 4 4	Instalar a extensão da rampa central.
15	Bico do pulverizador Conjunto dos tubos (válvula do pulverizador 5 ou 6) Porca flangeada (5/16 pol.)	2 2 2	Instale os suportes de montagem e os bicos do pulverizador na secção da rampa central.

Procedimento	Descrição	Quanti-dade	Utilização
16	Fluxímetro Grampo flangeado de 76 mm Junta (diâmetro interno de 5,7 cm) Adaptador do redutor Grampo flangeado (51 mm) Junta (diâmetro interno de 3,3 cm) Conector de flange estriada (1 pol.) Tubo (1 x 7-1/4 pol.) Braçadeira de tubos Transdutor de pressão e coletor Tubo (1 x 8-1/2 pol.) Grampo em R Parafuso com cabeça flangeada (1/4 x 3/4 pol.) Porca flangeada (1/4 pol.)	1 2 2 2 1 1 1 1 3 1 1 1 1 1	Instale o fluxímetro e o transdutor de pressão.
17	Nenhuma peça necessária	–	Instale a nova secção da rampa central.
18	Conjunto da montagem da válvula e da válvula do pulverizador Parafuso (4 x 10 mm) Controlador do pulverizador Porca de bloqueio flangeada (4 mm) Parafusos de cabeça flangeada (5/16 x 3/4 pol.) Porcas de bloqueio flangeadas (5/16 pol.) Abraçadeira de tubos	1 4 1 4 8 8 1	Instale a montagem da válvula e as válvulas do pulverizador.
19	Tubo hidráulico (1/4 x 24-3/4 pol.)	4	Monte os cilindros de elevação da rampa.
20	Casquilho de flange de nylon Braçadeira de cabos Conjunto de tubo de alimentação – 188 cm Conjunto de tubo de alimentação – 234 cm Conjunto de tubo de alimentação – 279 cm	4 1 1 1 1	Instale as secções da rampa exteriores.
21	Tubo de alimentação – 279 cm Tubo de alimentação – 234 cm Tubo de alimentação – 188 cm Tubo de alimentação – 81 cm	2 2 4 2	Instale os tubos do bico do pulverizador.
22	Cablagem traseira Braçadeira de cabos	1 3	Monte a cablagem traseira na máquina.
23	Nenhuma peça necessária	–	Instale o módulo de controlo do motor e o suporte de montagem (apenas máquinas com motor a gasolina).
24	Nenhuma peça necessária	–	Instale o resguardo do chassis inferior.
25	Nenhuma peça necessária	–	Ligue a cablagem traseira.

Procedimento	Descrição	Quanti-dade	Utilização
26	Nenhuma peça necessária	–	Ligue o tubo sensor de pressão ao indicador no painel.
27	Recetor de navegação — kit do sistema de pulverização com precisão GeoLink (modelo 41623)	1	Instale o recetor de navegação.
	Montagem do recetor	1	
	Cavilha em U	2	
	Suporte da antena RTK (kit de modem de correção CDMA RTK opcional ou kit de modem de correção GSM RTK)	1	
	Porca de flange (3/8 pol.)	4	
	Parafuso de cabeça sextavada (5/ x 16 mm)	3	
	Anilha (5 mm)	3	
	Antena celular (kit de modem de correção CDMA RTK opcional ou kit de modem de correção GSM RTK)	1	
	Cabo coaxial (kit de modem de correção CDMA RTK opcional ou kit de modem de correção GSM RTK)	1	
	Etiqueta do número de série (peça dos kits do sistema de pulverização de precisão GeoLink X25 ou X30)	1	
28	Monitor de pulverização — kit do sistema de pulverização com precisão GeoLink (modelo 41623)	1	Instale o monitor de pulverização.
	Tampa do mostrador	1	
	Montagem esférica — kit do sistema de pulverização com precisão GeoLink (modelo 41623)	1	
	Braço do monitor — kit do sistema de pulverização com precisão GeoLink (modelo 41623)	1	
	Placa de reforço	1	
	Parafuso com cabeça flangeada (1/4 pol. x 1-1/2 pol.)	4	
	Porca flangeada (1/4 pol.)	4	
29	Cablagem dos dados (sistema de navegação) — kit do sistema de pulverização com precisão GeoLink (modelo 41623)	1	Instale as cablagens para os componentes de navegação.
	Cablagem elétrica (sistema de navegação) — kit do sistema de pulverização com precisão GeoLink (modelo 41623)	1	
	Braçadeira de cabos	5	
30	Nenhuma peça necessária	–	Ligue a cablagem para o Kit de cilindro de tubagem articulado opcional.
31	Braçadeira de cabos	4	Ligue o kit de marcador de espuma opcional.
32	Nenhuma peça necessária	–	Ligue o kit Ultra Sonic Boom.

Procedimento	Descrição	Quanti-dade	Utilização
33	Conjunto de extensão da cobertura (12 bicos — peça Toro n.º 120-0621) Rebite cego (Peça Toro N.º 114439) Suporte (cobertura da secção central — peça Toro n.º 131–3703–03) Porca clipe (Peça Toro N.º 94-2413) Parafuso de cabeça flangeada (3/4 x 1-1/8 pol. — peça Toro n.º 110-5050) Porca de bloqueio flangeada (3/8 pol. — peça Toro n.º 104-8301) Fita da cobertura (Peça Toro N.º 120-0629) Parafuso de cabeça flangeada (5/4 x 1-1/16 pol. — peça Toro n.º 323-36)	1 22 4 4 16 16 2 4	Monte o kit de rampa coberta opcional.
34	Nenhuma peça necessária	–	Ligue o kit de lavagem do depósito opcional.
35	Nenhuma peça necessária	–	Conclua a instalação do kit de acabamento de sistema de pulverização GeoLink.

1

Preparação para instalar o kit

Nenhuma peça necessária

Preparar o depósito de pulverização e o depósito de lavagem opcional

1. Estacione a máquina numa superfície nivelada.
2. Engate o travão de estacionamento.
3. Expanda as secções de rampa esquerda e direita para a posição horizontal.
4. Limpe o pulverizador; consulte a secção Limpeza do pulverizador no *Manual do utilizador* da máquina.

   Importante: **Tem de esvaziar completamente o depósito de pulverização antes de instalar o kit de acabamento de sistema de pulverização GeoLink.**
5. **Para máquinas com o Kit de lavagem do depósito opcional, efetue o seguinte:**
   A. Bombeie a água do depósito de lavagem para o depósito do pulverizador; consulte Operar o kit de lavagem nas *Instruções de instalação* do Kit de lavagem do depósito.
   B. Drene a água do depósito do pulverizador; consulte a secção Limpeza do pulverizador no *Manual do utilizador* da máquina.
   C. Desligue o motor do e retire a chave da ignição.

Desligar a bateria

⚠ AVISO

As faíscas elétricas podem provocar uma explosão dos gases da bateria, resultando em lesões.

A ligação incorreta dos cabos da bateria poderá danificar o pulverizador e os cabos produzindo faíscas.

- **Desligue sempre o cabo negativo (preto) antes de desligar o cabo positivo (vermelho).**
- **Ligue sempre o cabo positivo (vermelho) antes de ligar o cabo negativo (preto).**

Os terminais da bateria e as ferramentas de metal poderão provocar curto-circuitos noutros componentes do veículo, produzindo faíscas.

- **Quando retirar ou montar a bateria, não toque com os terminais da bateria noutras peças metálicas do pulverizador.**
- **Deverá evitar quaisquer curto-circuitos entre os terminais da bateria e as peças metálicas do pulverizador.**
- **Mantenha sempre a faixa da bateria na sua posição correta de modo a proteger e manter a bateria bem fixa.**

1. Retire a cobertura da bateria e desligue o cabo negativo (preto-terra) do pólo da bateria (Figura 1 e Figura 2).

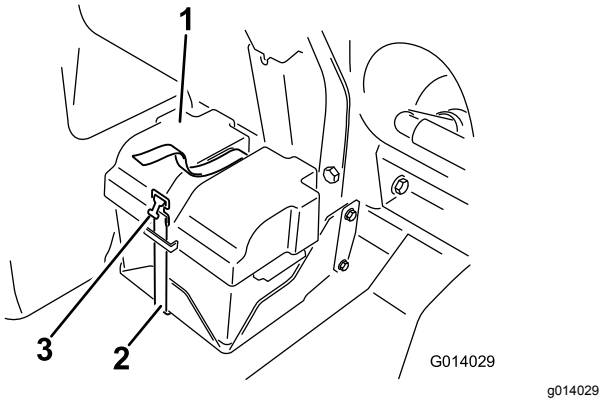

Figura 1

1. Tampa da bateria
2. Faixa
3. Fivela

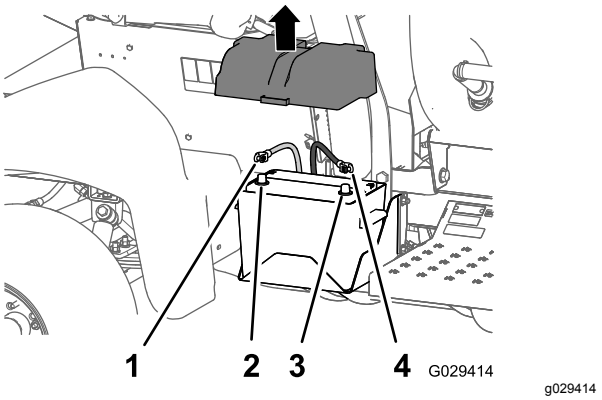

Figura 2

1. Cabo positivo da bateria
2. Borne positivo da bateria
3. Borne negativo da bateria
4. Cabo negativo da bateria

2. Desligue o cabo positivo (vermelho) do borne da bateria (Figura 2).
3. Incline ambos os bancos e prenda-os movendo as barras de apoio para os entalhes na extremidade das ranhuras na base da consola central.
4. Deixe arrefecer completamente o motor.

2

Desligar a cablagem traseira dos engates opcionais

Nenhuma peça necessária

Desligar o Kit de cilindro de tubagem articulado

1. Na traseira da máquina, localize a cablagem do kit de cilindro de tubagem elétrico na traseira do depósito de pulverização (Figura 3).

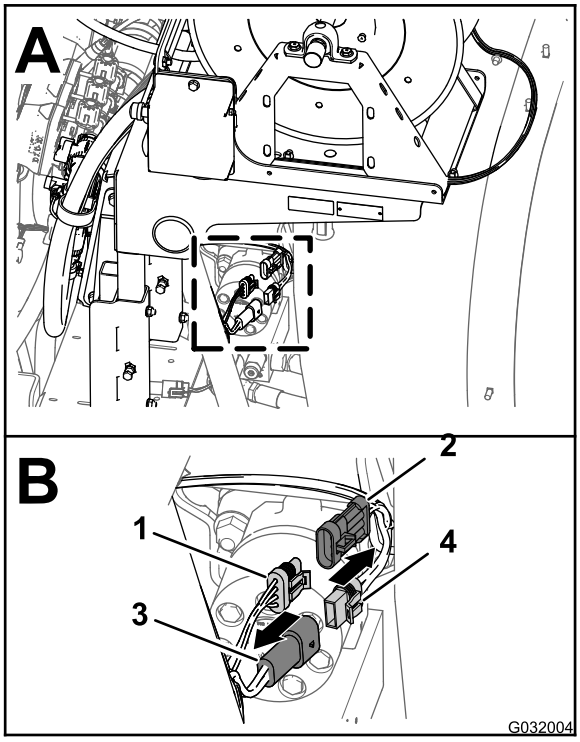

Figura 3

1. Conector de três tomadas (cablagem traseira principal)
2. Conector de três pinos (cablagem - cilindro de tubagem elétrico)
3. Pino de 2 tomadas (cablagem traseira principal)
4. Conector de 2 tomadas (cablagem - cilindro de tubagem elétrico)

2. Desligue o conector de 2 tomadas da cablagem para o cilindro de tubagem elétrico do conector de 2 pinos da cablagem traseira principal (Figura 3).
3. Desligue o conector de 3 pinos da cablagem para o cilindro de tubagem elétrico do conector de 3 tomadas da cablagem traseira principal (Figura 3).

Desligar o compressor do Kit de marcador de espuma

1. Na traseira do depósito do marcador de espuma, localize a cablagem no compressor (Figura 4).

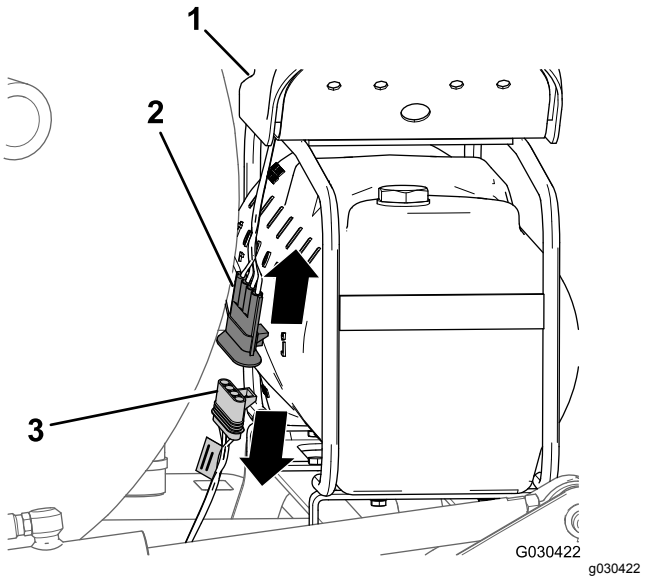

Figura 4

1. Compressor
2. Conector de quatro pinos (cablagem do compressor)
3. Conector de quatro tomadas (cablagem do kit de acabamento)

2. Desligue o conector de quatro pinos da cablagem do compressor do conector de quatro tomadas da cablagem traseira da máquina (Figura 4).

Desligar a bomba do Kit de lavagem do depósito

1. Na parte de trás da máquina, pressione as laterais da cobertura da bomba de lavagem e levante a cobertura até as abas da cobertura passarem as ranhuras na placa da sela e retire a cobertura da máquina (Figura 5).

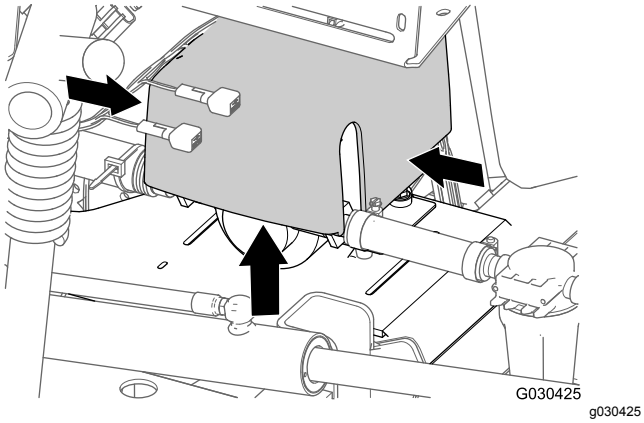

Figura 5

2. Desligue o conector de 6 pinos da cablagem da bomba de lavagem do conector de 6 tomadas da cablagem traseira principal (Figura 6).

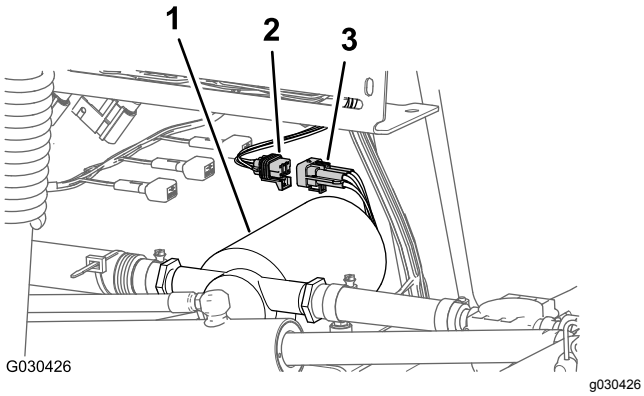

Figura 6

1. Bomba de lavagem
2. Conector de 6 tomadas (cablagem traseira principal)
3. Conector de 6 pinos (cablagem da bomba de lavagem)

3

Retirar o interruptor de controlo da pressão — Kit de cilindro de tubagem articulado opcional

Peças necessárias para este passo:

1	Tampão do interruptor (kit de cilindro de tubagem articulado — peça Toro n.º 99-7420)

Procedimento

1. Retire os 2 parafusos (5/16 x 3/4 pol.) e as 2 porcas de bloqueio (5/16 pol.) que prendem a caixa de controlo à placa de montagem do cilindro (Figura 7).

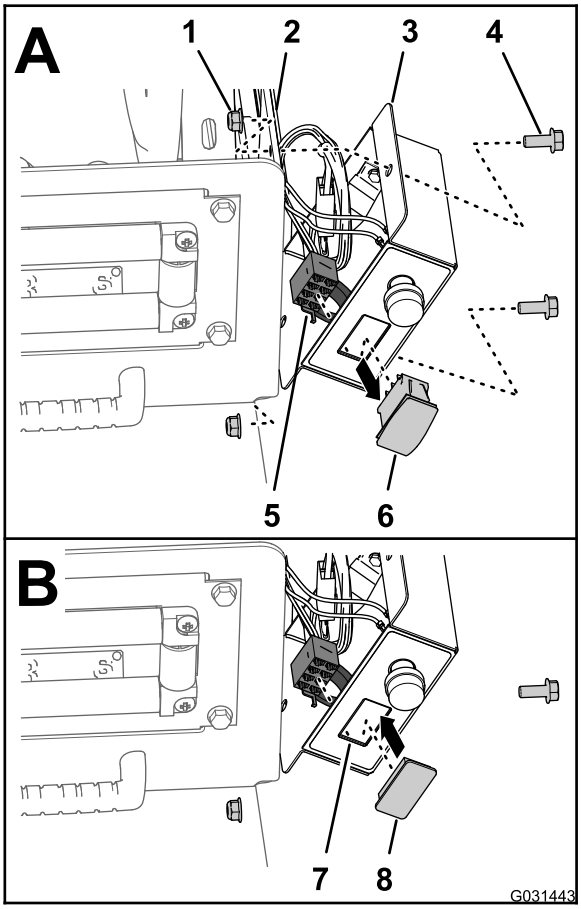

g031443

Figura 7

1. Porca de bloqueio (5/16 pol.)
2. Placa de montagem do cilindro
3. Caixa de controlo
4. Parafuso (3/16 x -5/4 pol.)
5. Conector de 8 tomadas (cablagem da caixa de controlo)
6. Interruptor de controlo da pressão
7. Abertura (cobertura da caixa de controlo)
8. Tampão do interruptor

2. Desligue o conector de 8 tomadas da cablagem da caixa de controlo do interruptor de controlo da pressão (Figura 7).
3. Passe o conector de 8 tomadas por dentro da caixa de controlo (Figura 7).
4. Aperte as abas de bloqueio do interruptor de controlo da pressão e pressione o interruptor para fora da caixa de controlo (Figura 7).

   Nota: Elimine o interruptor que retirou da máquina.
5. Alinhe o tampão do interruptor com a abertura na caixa de controlo de onde retirou o interruptor (Figura 7).
6. Insira o tampão do interruptor na caixa de controlo até o tampão ficar bem preso na cobertura (Figura 7).
7. Alinhe a caixa de controlo com a placa de montagem do cilindro (Figura 7) e prenda a caixa à placa com os 2 parafusos (5/16 x 3/4 pol.) e as 2 porcas de bloqueio (5/16 pol.).
8. Aperte os parafusos e porcas com uma força de 1978 a 2542 N·cm.

4

Desligar o kit de marcador de espuma opcional

Peças necessárias para este passo:

2	Conjunto de tubos (peça Toro n.º 114–9553)
8	Braçadeira de cabos

Remover os tubos do ar e do líquido da máquina

1. No painel de ligação do compressor para o kit de marcador de espuma, prenda uma braçadeira de cabos em torno da tubagem transparente e azul para a secção da rampa direita (Figura 8).

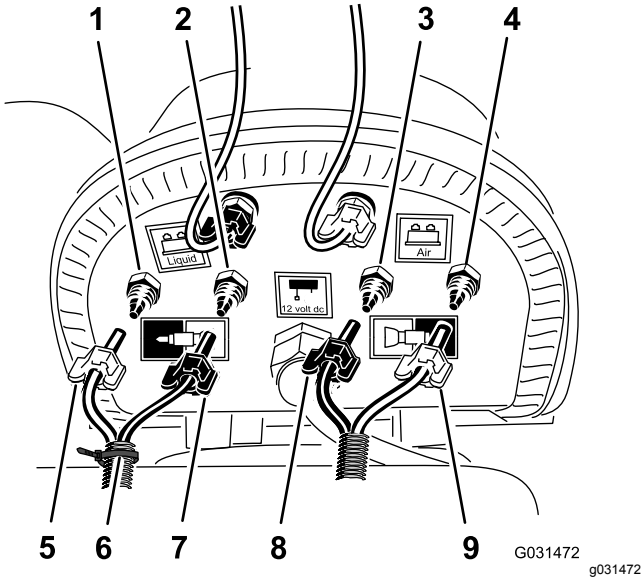

Figura 8

1. União da compressão — água (secção da rampa direita — tubo azul)
2. União da compressão — ar (secção da rampa direita — tubo transparente)
3. União da compressão — água (secção da rampa esquerda — tubo azul)
4. União da compressão — ar (secção da rampa esquerda — tubo transparente)
5. Porca da compressão — ar (secção da rampa direita — tubo azul)
6. Braçadeira de cabos
7. Porca da compressão — água (secção da rampa direita — tubo transparente)
8. Porca da compressão (secção da rampa esquerda — tubo azul)
9. Porca da compressão (secção da rampa esquerda — tubo transparente)

2. Desaperte as porcas de compressão dos 2 tubos transparentes e dos 2 tubos azuis para os bicos de espuma na secção da rampa esquerda e direita (Figura 8).
3. Retire os quatro tubos das uniões da compressão para as secções da rampa (Figura 8).
4. Na secção da rampa exterior, utilize um pedaço de fita para marcar os tubos de líquido e de ar esquerdos para a secção da rampa esquerda e os tubos de líquido e de ar direitos para a secção da rampa direita.
5. Mova os tubos para os bicos da espuma na secção da rampa esquerda e direita para trás e através do grampo em R perto do ponto de articulação para a secção da rampa (Figura 9).

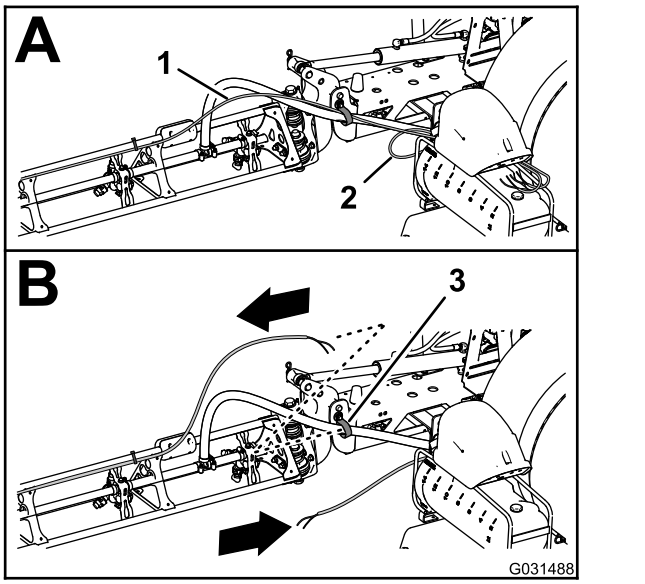

Figura 9

1. Tubagem — bico do marcador de espuma (secção da rampa direita)
2. Tubagem — bico do marcador de espuma (secção da rampa esquerda)
3. Grampo em R

6. Se a sua máquina tiver o **kit de extensão da rampa central** instalado, prenda sem apertar a extremidade livre dos tubos do líquido e do ar à secção da rampa exterior e salte os procedimentos para Remover os tubos do ar e do líquido da máquina (página 9) e Instalar do novo conjunto dos tubos (página 12).

Preparar os novos conjuntos dos tubos para os bicos do marcador de espuma

Máquinas sem o kit de extensão da rampa central

1. Retire as braçadeiras dos cabos que prendem os tubos do líquido e do ar do kit do marcador de espuma à secção da rampa exterior (Figura 10).

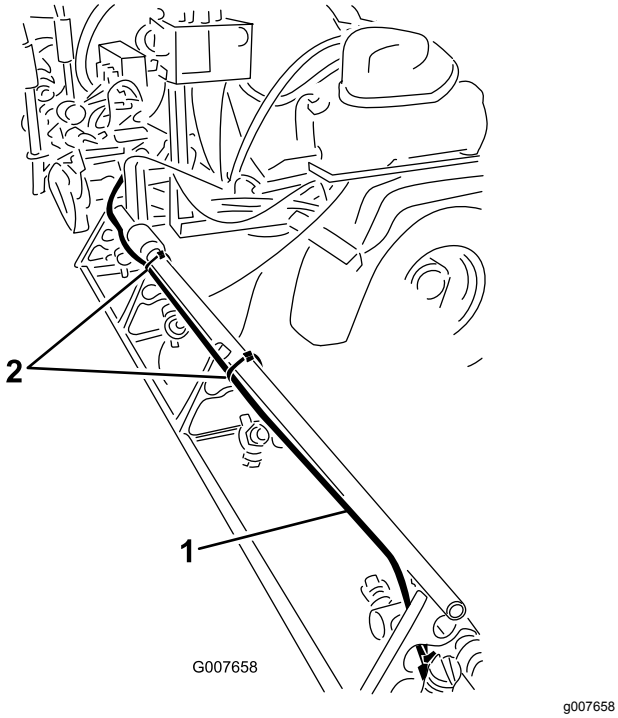

Figura 10

1. Tubos do líquido e do ar (secção da rampa direita mostrada)
2. Braçadeiras de cabos

2. No bico do marcador de espuma, desaperte a porca de compressão que prende o tubo azul (água) à união de compressão azul do bico do marcador de espuma (Figura 11).

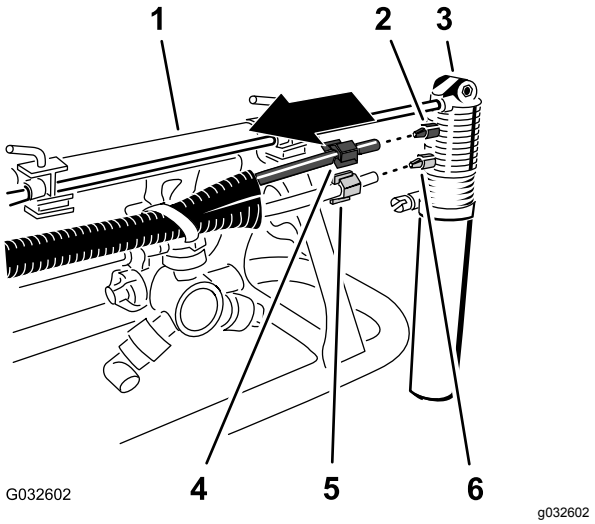

Figura 11

1. Secção da rampa exterior
2. União da compressão (azul)
3. Bico do marcador de espuma
4. Porca da compressão (azul — tubo de água azul)
5. Porca da compressão (branca — tubo de ar transparente)
6. União da compressão (branca)

3. Desaperte a porca de compressão que prende o tubo transparente (ar) à união de compressão branca do bico do marcador de espuma (Figura 11).
4. Retire os tubos do ar e do líquido da máquina.
5. Retire as porcas da compressão nas extremidades dos tubos (Figura 11).

   Nota: Guarde as porcas da compressão para instalação no passo 1 de Instalar do novo conjunto dos tubos (página 12).
6. Alinhe os tubos de líquido e de ar velhos (Figura 12) com o novo conjunto de tubos (Peça Toro N.º 114–9553).

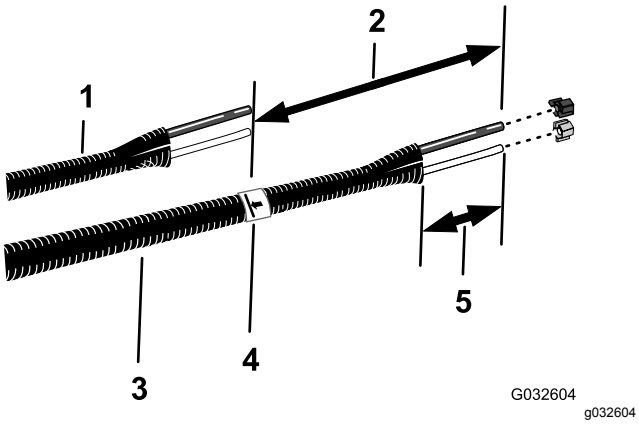

Figura 12

1. Tubos de líquido e de ar velhos
2. 26 cm
3. Novo conjunto de tubos (Peça Toro N.º 114–9553)
4. Fita e marca
5. 77 a 102 mm

7. Utilize um pedaço de fita para marcar o comprimento dos tubos de líquido e de ar velhos no novo conjunto de tubos.
8. No novo conjunto de tubos, acrescente 26 cm de comprimento a partir da marca que fez no passo 7, marque o conjunto de tubos e corte os tubos na segunda marca (mais comprida) (Figura 12).
9. Se os tubos de líquido e de ar velhos estiverem marcados com uma braçadeira de cabos, marque o novo conjunto de tubos com uma braçadeira, caso contrário avance para o passo 10.

   Nota: Já não precisa dos tubos de líquido e de ar velhos.
10. Retire 77 a 102 mm do revestimento em cada extremidade do conjunto de tubos (Figura 12).
11. Repita os passos 1 a 10 para os tubos do líquido e do ar no outro lado da máquina.

Instalar do novo conjunto dos tubos

Máquinas sem o kit de extensão da rampa central

1. Passe a porca de compressão azul pelas extremidades do tubo azul e a porca de compressão branca pelo tubo transparente (Figura 13).

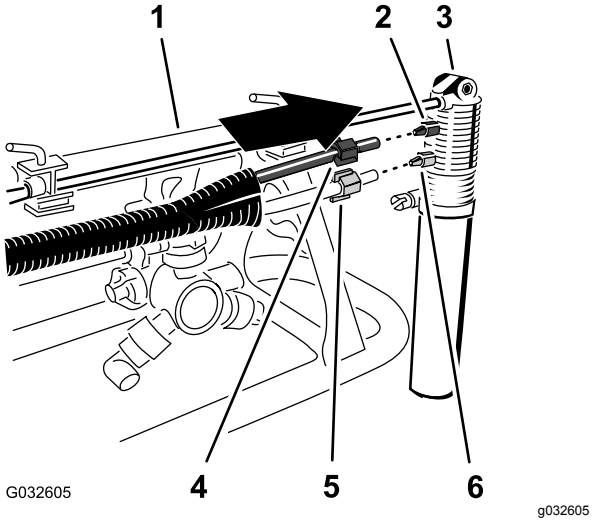

Figura 13

1. Secção da rampa exterior
2. União da compressão (azul)
3. Bico do marcador de espuma
4. Porca da compressão (azul — tubo de água azul)
5. Porca da compressão (branca — tubo de ar transparente)
6. União da compressão (branca)

2. Alinhe a extremidade do tubo transparente com a porca de compressão branca com a união branca do bico do marcador de espuma e aperte a porca de compressão à mão (Figura 13).
3. Alinhe a extremidade do tubo azul com a porca de compressão azul com a união azul do bico do marcador de espuma e aperte a porca de compressão à mão (Figura 13).
4. Encaminhe o conjunto dos tubos pelo lado traseiro do poste de suporte superior da secção da rampa externa, como se mostra na Figura 14.

   Importante: **Se o conjunto dos tubos estiver instalado no lado errado do poste de suporte superior, os tubos ficarão apertados entre a cavidade e a secção da rampa exterior quando as rampas estiverem na posição de transporte.**

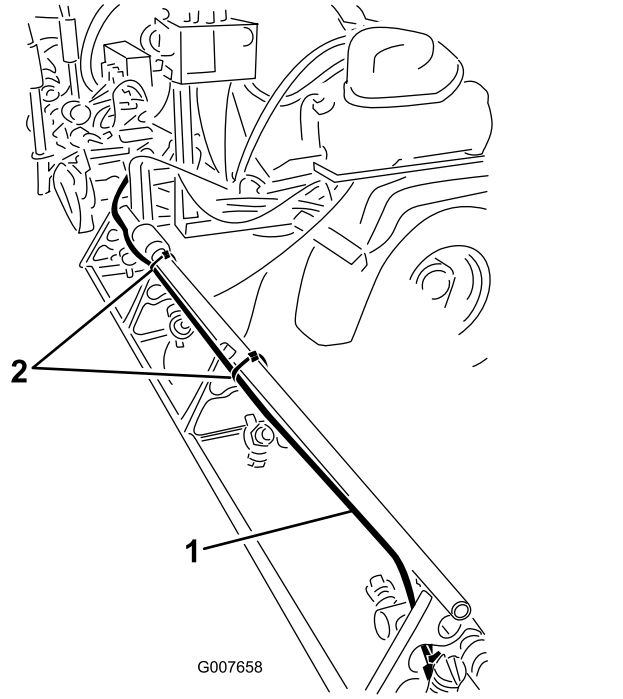

Figura 14

1. Conjunto dos tubos (secção da rampa direita mostrada)
2. Braçadeiras de cabos

5. Prenda o conjunto dos tubos ao orifício no suporte do bico com uma braçadeira de cabos como se mostra na Figura 15.

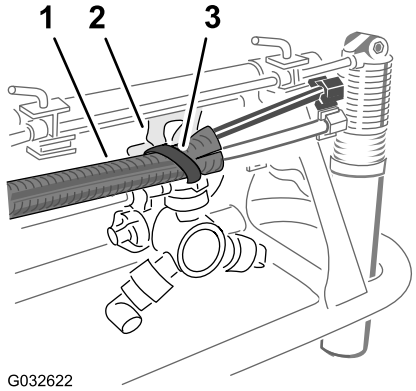

Figura 15

1. Conjunto de tubos
2. Suporte do bico
3. Braçadeira de cabos

6. Prenda o conjunto dos tubos à secção da rampa exterior com braçadeiras de cabos como se mostra na Figura 14.
7. Prenda sem apertar a extremidade livre do conjunto dos tubos à secção da rampa exterior.
8. Repita os passos 1 a 6 para o conjunto dos tubos no outro lado da máquina.

5

Desligar o kit Ultra Sonic Boom opcional

Nenhuma peça necessária

Desligar a cablagem no coletor do cilindro de elevação

Kit Ultra Sonic Boom opcional

1. Desligue o conector de 2 pinos da cablagem do Sonic Boom do conector de 2 pinos do solenoide de ativação do cilindro direito do coletor do cilindro de elevação (Figura 16).

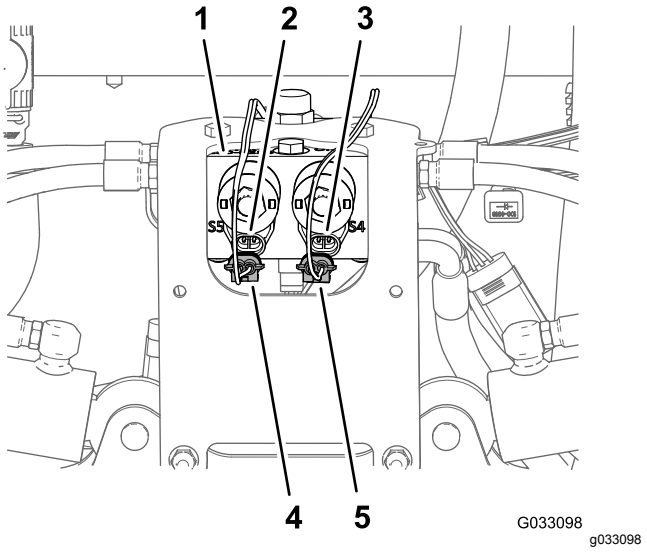

Figura 16

1. Coletor do cilindro de elevação
2. Conector de 2 pinos (coletor do cilindro de elevação - ativação do cilindro esquerdo)
3. Conector de 2 pinos (coletor do cilindro de elevação - ativação do cilindro direito)
4. Conector de 2 tomadas (cablagem do Sonic Boom - ativação do cilindro esquerdo)
5. Conector de 2 tomadas (cablagem do Sonic Boom - ativação do cilindro direito)

2. Desligue o conector de 2 pinos da cablagem do Sonic Boom do conector de 2 pinos do solenoide de ativação do cilindro esquerdo do coletor do cilindro de elevação (Figura 16).
3. Desligue os conectores de 2 tomadas da cablagem para o Kit de acabamento Sonic Boom (Figura 17) dos conectores de 2 pinos dos

solenoides do coletor do cilindro de elevação da seguinte forma:

Nota: Não retire a cablagem do Sonic Boom da máquina.

- Secção da rampa esquerda para cima
- Secção da rampa direita para cima
- Secção da rampa esquerda para baixo
- Secção da rampa direita para baixo

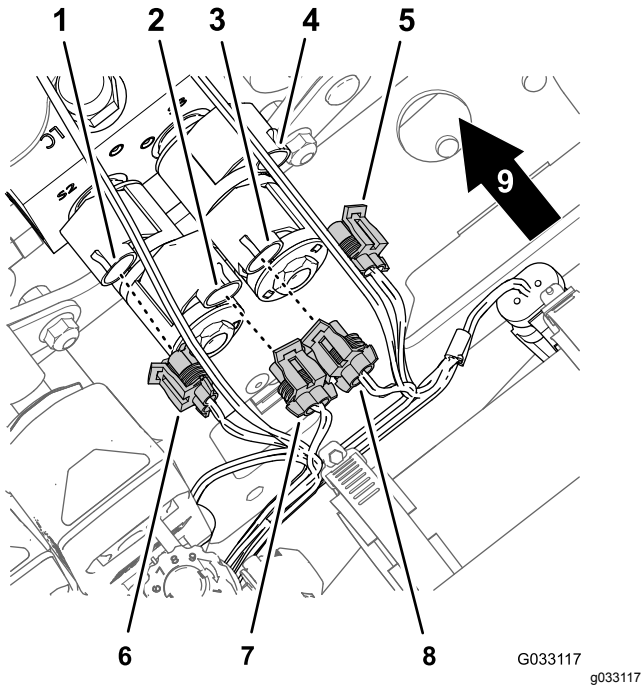

Figura 17

1. Conector de 2 pinos (coletor do cilindro de elevação - secção da rampa esquerda para baixo)
2. Conector de 2 pinos (coletor do cilindro de elevação - secção da rampa esquerda para cima)
3. Conector de 2 pinos (coletor do cilindro de elevação - secção da rampa direita para cima)
4. Conector de 2 pinos (coletor do cilindro de elevação - secção da rampa direita para baixo)
5. Conector de 2 tomadas (cablagem do kit de acabamento Sonic Boom - secção da rampa direita para baixo)
6. Conector de 2 tomadas (cablagem do kit de acabamento Sonic Boom - secção da rampa esquerda para baixo)
7. Conector de 2 tomadas (cablagem do kit de acabamento Sonic Boom - secção da rampa esquerda para cima)
8. Conector de 2 tomadas (cablagem do kit de acabamento Sonic Boom - secção da rampa direita para cima)
9. Traseira da máquina

Desligar o cabo do sensor Ultra Sonic da cablagem

1. Desligue o conector de 3 tomadas da cablagem do Sonic Boom do conector de três pinos do cabo para o sensor Ultra Sonic direito (Figura 18).

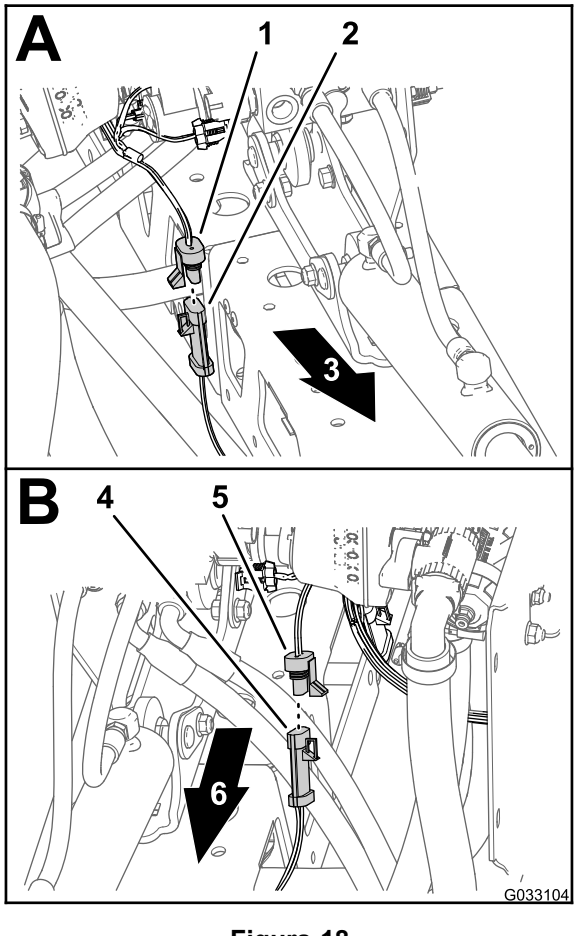

Figura 18

1. Conector de três tomadas (cablagem do Sonic Boom - sensor direito)
2. Conector de três pinos (cabo - sensor Ultra Sonic direito)
3. Lado direito da máquina
4. Conector de três pinos (cabo - sensor Ultra Sonic esquerdo)
5. Conector de três tomadas (cablagem do Sonic Boom - sensor esquerdo)
6. Lado esquerdo da máquina

2. Desligue o conector de 3 tomadas da cablagem do Sonic Boom do conector de três pinos do cabo para o sensor Ultra Sonic esquerdo (Figura 18).
3. Junte os cabos para os sensores Ultra Sonic nas secções da rampa esquerda e direita.

   Nota: Não retire a cablagem do Sonic Boom da máquina.

6

Retirar a cobertura da secção central (11 bicos) do Kit de rampa coberta opcional

Nenhuma peça necessária

Procedimento

1. Enquanto segura a cobertura da secção central (11 bicos), retire os quatro parafusos de cabeça flangeada (5/16 x -1/4 pol.) e as 2 fitas da cobertura que prendem a cobertura ao suporte da cobertura (Figura 19).

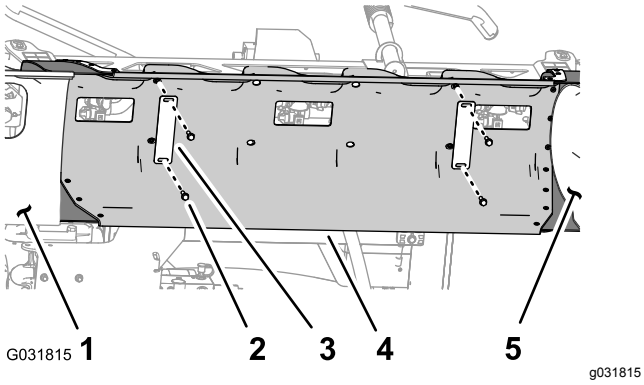

Figura 19

1. Cobertura da secção da rampa (esquerda)
2. Perno com cabeça de flange (5/16 x 1-1/4 polegadas)
3. Fita da cobertura
4. Cobertura da secção central
5. Cobertura da secção da rampa (direita)

2. Remova a cobertura da secção central da máquina (Figura 20).

   Nota: Guarde a cobertura para montagem, as fitas da cobertura e os parafusos de cabeça flangeada para colocação nos passos 1 e 2 de Instalar a cobertura da secção central (página 86).

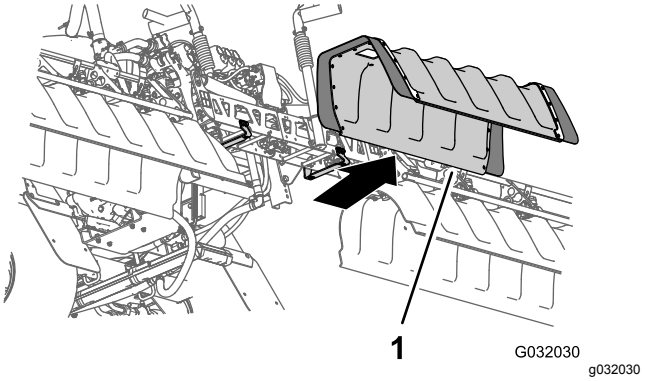

Figura 20

1. Cobertura da secção central

7

Retirar o resguardo do chassis inferior

Nenhuma peça necessária

Procedimento

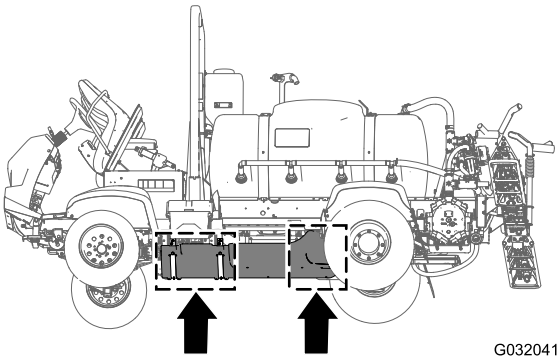

Figura 21

1. Retire os 7 parafusos com cabeça de flange (5/16 x 7 pol.) e as 7 anilhas (5/16 pol.) que prendem a parte de trás do resguardo do chassis inferior ao chassis da máquina (Figura 22).

   Nota: Guarde os parafusos e as anilhas para colocação no passo 24 Instalar o resguardo do chassis inferior (página 58) de 5.

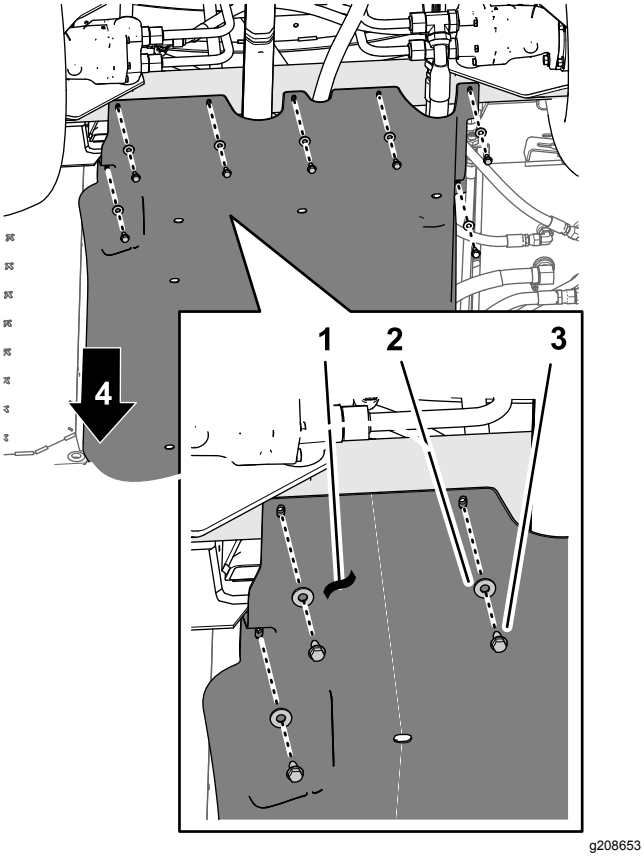

Figura 22

1. Resguardo do chassis inferior
2. Anilhas (5/16 pol.)
3. Parafusos com cabeça de flange (5/16 x 7/8 pol.)
4. Frente da máquina

2. Retire as quatro porcas de bloqueio flangeadas (5/16 pol.) dos parafusos e do parafuso de carroçaria que prendem as cintas de suporte do resguardo do chassis inferior aos suportes de montagem do motor da máquina (Figura 23).

   Nota: Não retire os parafusos da máquina. Guarde as porcas de bloqueio flangeadas para instalação no passo 3 de 24 Instalar o resguardo do chassis inferior (página 58).

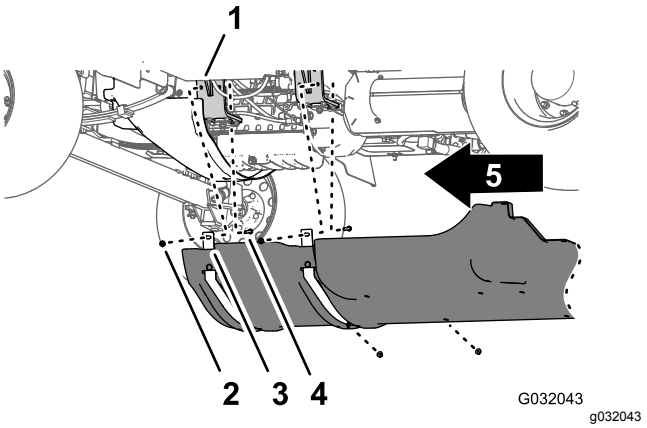

Figura 23

1. Motor
2. Parafuso — mostrado para maior clareza; não o retire
3. Cintas de suporte (resguardo do chassis inferior)
4. Porcas de bloqueio flangeadas (5/16 pol.)
5. Frente da máquina

3. Levante as cintas de suporte por cima dos parafusos que prendem o resguardo do chassis inferior aos suportes de montagem do motor.
4. Remova o resguardo do chassis da máquina (Figura 22 e Figura 23).

8

Retirar o módulo de controlo do motor e o suporte de montagem (apenas para máquinas com motor a gasolina)

Nenhuma peça necessária

Procedimento

1. Retire os três parafusos de cabeça flangeada e uma porca flangeada que prendem o suporte de montagem do módulo de controlo do motor ao suporte do motor e ao compartimento do acessório do motor (Figura 24).

   Nota: Guarde os parafusos e a porca flangeada para colocação no passo 23 Instalar o módulo de controlo do motor e o suporte de montagem (apenas máquinas com motor a gasolina) (página 57) de 2.

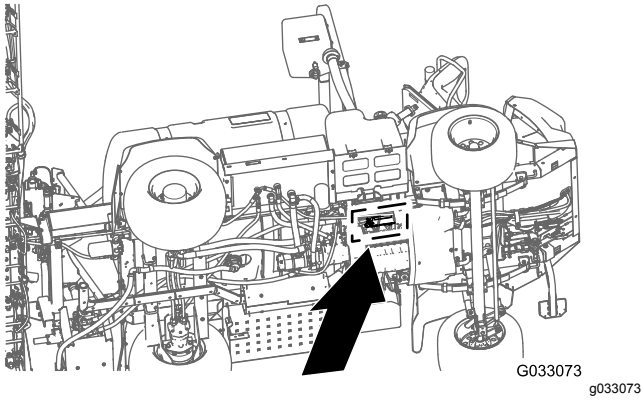

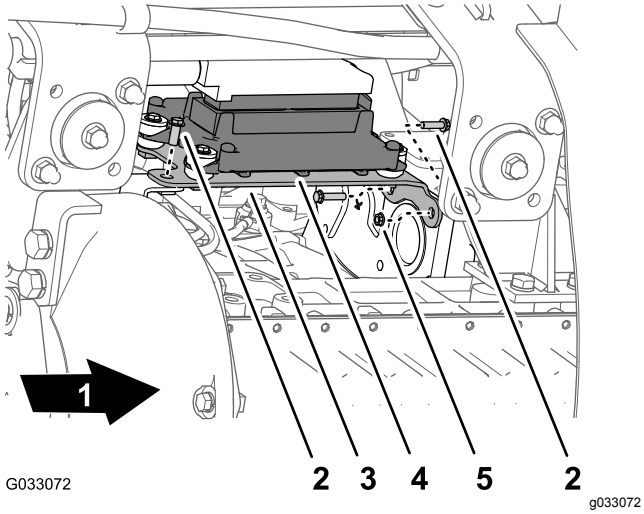

Figura 24

1. Frente da máquina
2. Perno com cabeça de flange
3. Suporte de montagem
4. Módulo de controlo do motor
5. Porca flangeada

2. Mova o módulo de controlo do motor e o suporte de montagem para baixo e para trás para ter acesso aos conectores das cablagens dianteira e traseira da máquina.

   Nota: Não desligue o módulo de controlo do motor do motor.

9

Desligar o tubo sensor de pressão ao indicador no painel

Nenhuma peça necessária

Desligar o tubo sensor de pressão ao indicador no painel

Máquinas sem um kit de cilindro de tubagem opcional

Nota: Se a sua máquina estiver equipada com um kit de pistola de pulverização opcional, consulte Desligar o tubo sensor de pressão e tubo de alimentação (página 17).

1. Pressione o anel no acoplador do tubo no tampão da extremidade da válvula da secção da rampa direita (Figura 25).

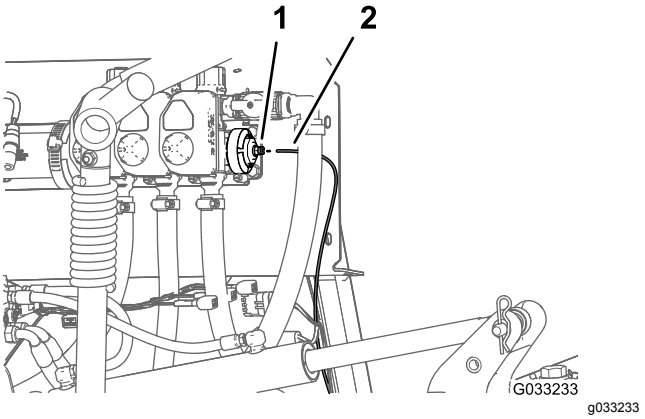

Figura 25

1. Acoplador do tubo (tampão da extremidade da válvula da secção da rampa direita)
2. Tubo sensor de pressão

2. Puxe o tubo sensor de pressão do indicador no painel do acoplador do tubo (Figura 25).

Desligar o tubo sensor de pressão e tubo de alimentação

Kit de pistola de pulverização opcional ou kit de cilindro de tubagem articulado opcional

1. Pressione o anel no acoplador do tubo no cotovelo a 90° da válvula da secção da rampa direita (Figura 26 ou Figura 27).

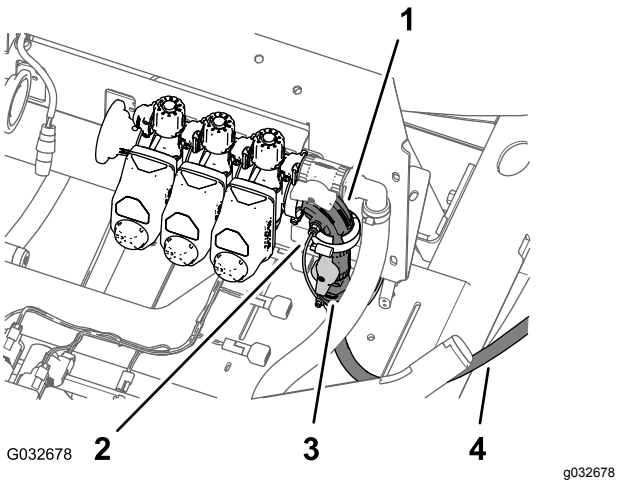

Figura 26

Kit de pistola de pulverização opcional

1. Cotovelo de 90° (válvula da secção da rampa direita)
2. Tubo sensor de pressão (indicador de pressão no painel)
3. Válvula de bloqueio (pistola de pulverização)
4. Tubo de alimentação (pistola de pulverização)

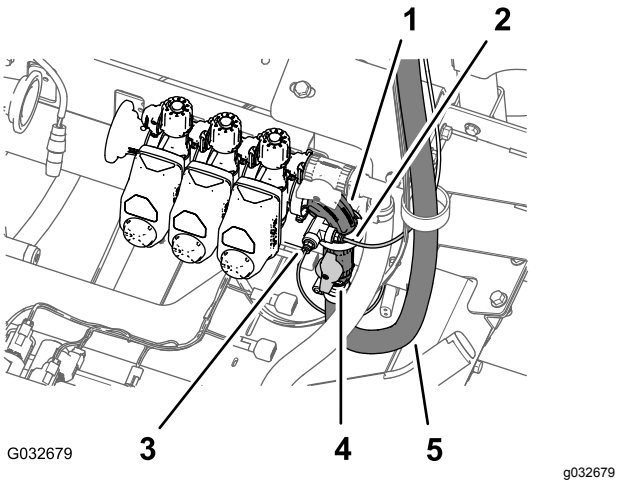

Figura 27

Kit de cilindro de tubagem articulado opcional

1. Cotovelo de 90° (válvula da secção da rampa direita)
2. Tubo de sensor de pressão (indicador de pressão do cilindro)
3. Tubo sensor de pressão (indicador de pressão no painel)
4. Válvula de bloqueio (cilindro de tubagem articulado)
5. Tubo de alimentação (cilindro de tubagem articulado)

2. Puxe o tubo sensor de pressão do indicador no painel do acoplador do tubo (Figura 26 ou Figura 27).

   Nota: Não retire o cotovelo de 90° para a válvula de bloqueio para o tubo de alimentação da cilindro da flange da válvula da secção da rampa direita.

10

Retirar a cablagem traseira para a máquina

Peças necessárias para este passo:

1	Cablagem traseira

Desligar a cablagem dianteira e traseira

Nota: Utilize um gancho da máquina quando desligar a cablagem dianteira e traseira.

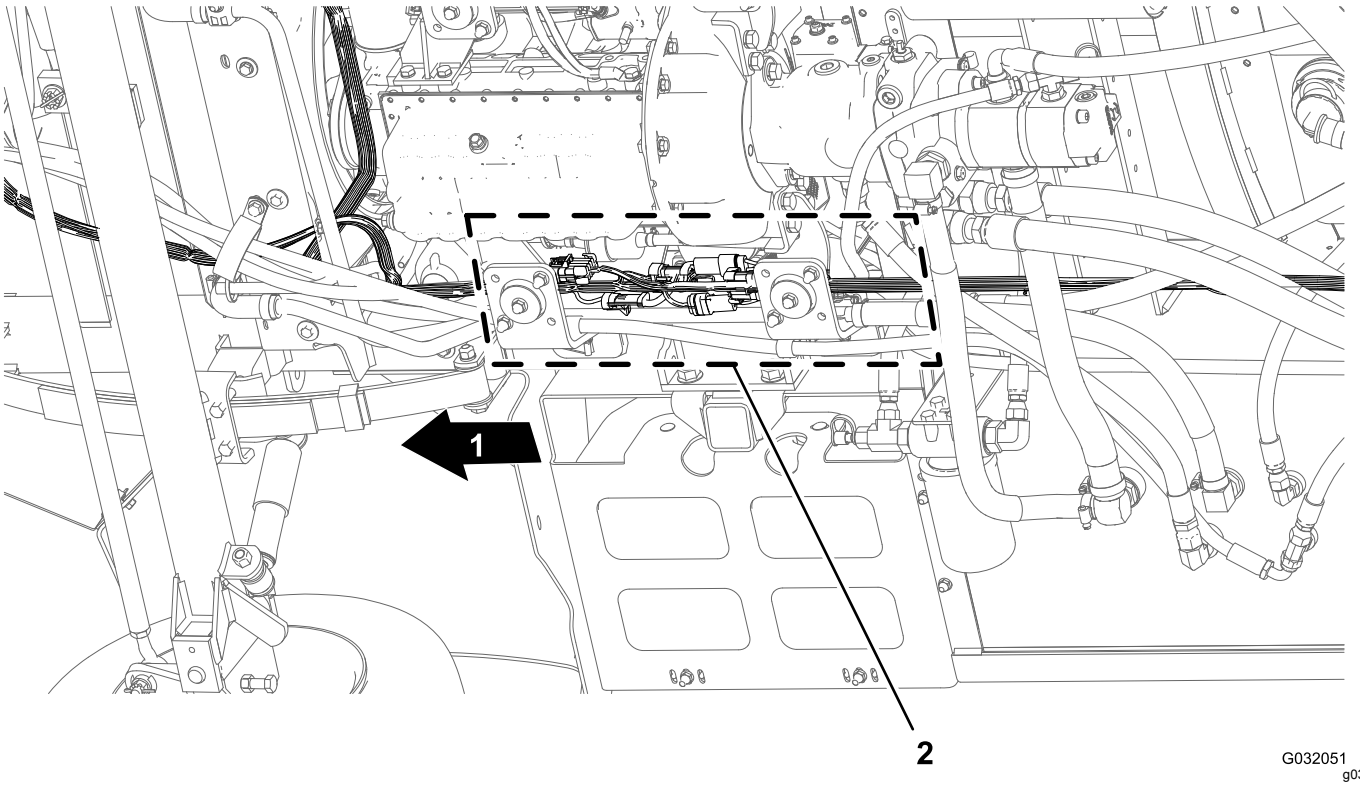

Figura 28

1. Frente da máquina
2. Interfaces do conector (cablagem dianteira e traseira)

1. Debaixo da máquina, ao lado do tubo da estrutura do lado direito, localize os conectores elétricos para a cablagem dianteira e traseira da máquina (Figura 28).
2. Desligue os 6 pares de conectores entre a cablagem dianteira e traseira, como indicado nas figuras Figura 29 a Figura 34.

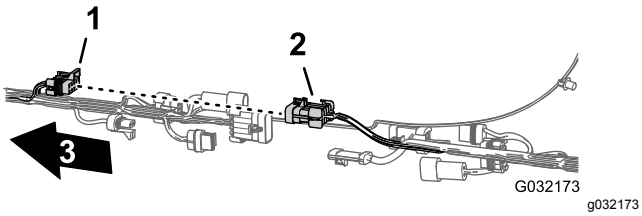

Figura 29

1. Conector de 10 tomadas — interligar com a cablagem do pulverizador (cablagem dianteira)
2. Conector de 10 pinos — interligar com a cablagem do pulverizador (cablagem traseira)
3. Frente da máquina

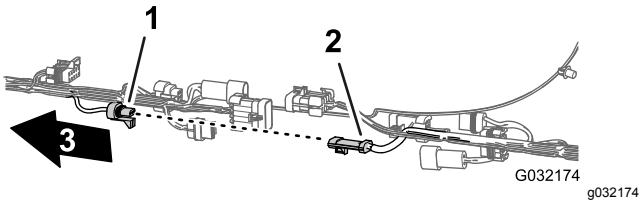

Figura 30

1. Conector de três tomadas — fluxímetro (cablagem dianteira)
2. Conector de três pinos — fluxímetro (cablagem traseira)
3. Frente da máquina

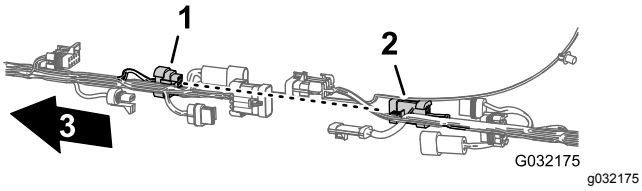

Figura 31

1. Conector de 8 tomadas — interligar com a cablagem do pulverizador (cablagem dianteira)
2. Conector de 8 pinos — interligar com a cablagem do pulverizador (cablagem traseira)
3. Frente da máquina

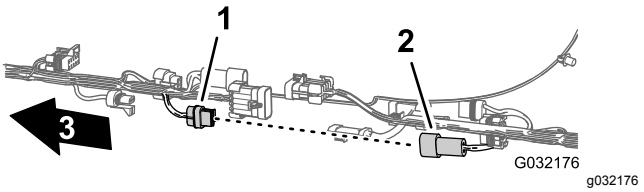

Figura 32

1. Conector de 2 tomadas — bomba de lavagem (cablagem dianteira)
2. Conector de 2 pinos — bomba de lavagem (cablagem traseira)
3. Frente da máquina

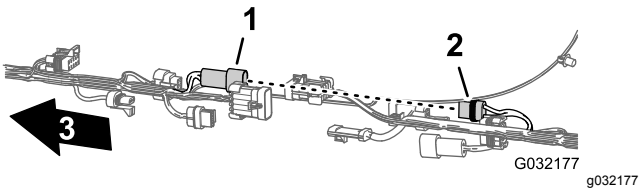

Figura 33

1. Conector de 2 pinos — cilindro de tubagem (cablagem dianteira)
2. Conector de 2 tomadas — cilindro de tubagem (cablagem traseira)
3. Frente da máquina

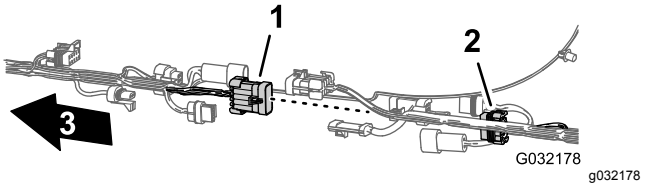

Figura 34

1. Conector de 10 pinos — interligar com a cablagem do pulverizador (cablagem dianteira)
2. Conector de 10 tomadas — interligar com a cablagem do pulverizador (cablagem traseira)
3. Frente da máquina

3. Retire os três fixadores serrilhados que prendem a cablagem traseira aos orifícios no tubo da estrutura direito da máquina (Figura 35).

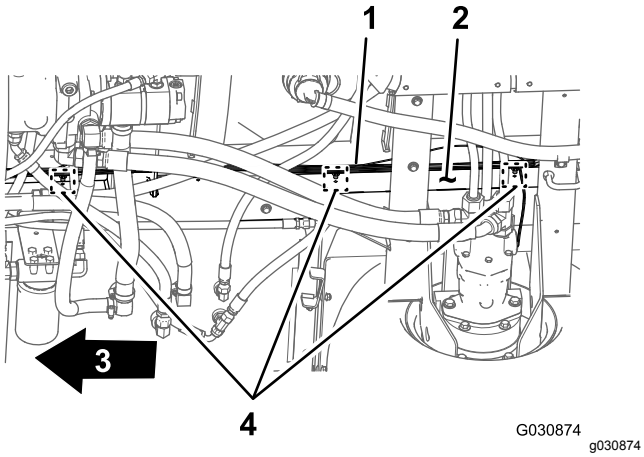

Figura 35

1. Cablagem traseira
2. Tubo da estrutura direito
3. Frente da máquina
4. Fixadores serrilhados

Desligar os conectores para os componentes

1. Na traseira da máquina (entre o tubo da estrutura direito e o guarda-lamas direito), desligue o conector de três pinos da cablagem do sensor de velocidade no motor de tração hidráulica direito do conector de três tomadas da cablagem traseira principal (Figura 36).

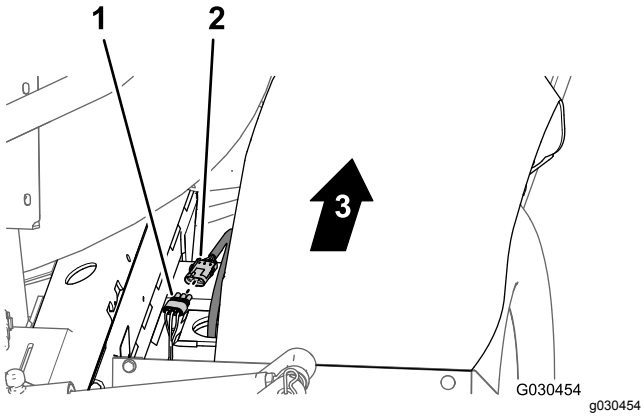

Figura 36

1. Conector de três tomadas (cablagem traseira principal)
2. Conector de três pinos (cablagem do motor hidráulico)
3. Frente da máquina

2. Na traseira da montagem do coletor, desligue o conector de três tomadas da válvula de agitação e os conectores de três tomadas das três válvulas da secção da rampa (Figura 37).

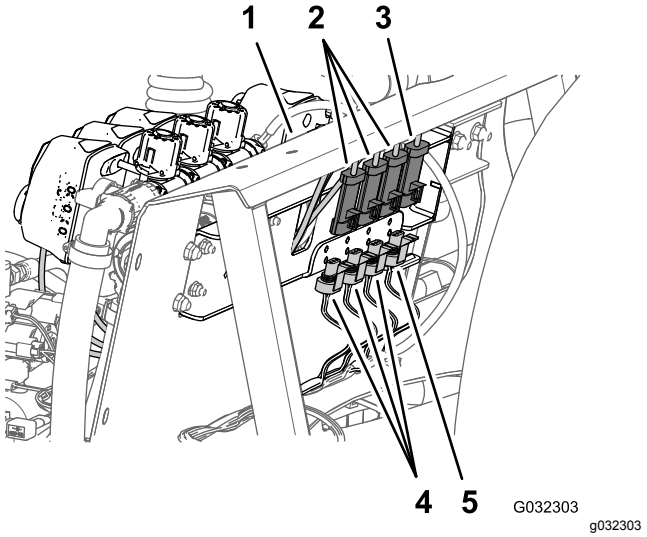

Figura 37

1. Montagem do coletor
2. Conectores de três tomadas (cablagem da válvula da secção da rampa)
3. Conector de três tomadas (cablagem da válvula de agitação)
4. Conectores de três pinos (cablagem da máquina - traseira)
5. Conector de três pinos (cablagem da máquina - traseira)

3. Retire os fixadores serrilhados que prendem a cablagem traseira aos orifícios no lado dianteiro e à placa inferior da montagem do coletor (Figura 38).

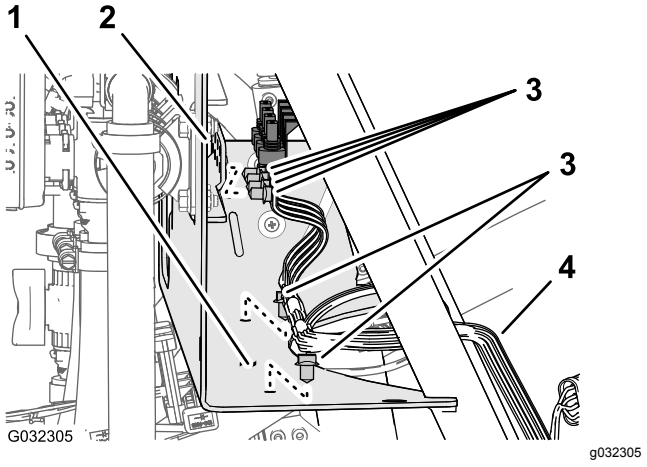

Figura 38

1. Montagem do coletor (placa inferior)
2. Montagem do coletor (lado da frente)
3. Fixador serrilhado
4. Cablagem traseira

4. Na traseira da máquina, desligue os seguintes conectores de 2 tomadas (Figura 39) para o coletor do cilindro de elevação desta forma:

Nota: Para máquinas com o kit Ultra Sonic Boom; consulte Desligar a cablagem no coletor do cilindro de elevação (página 13).

- Direito - solenoide para cima
- Esquerdo - solenoide para cima
- Solenoide de ativação
- Direito - solenoide para baixo
- Esquerdo - solenoide para baixo

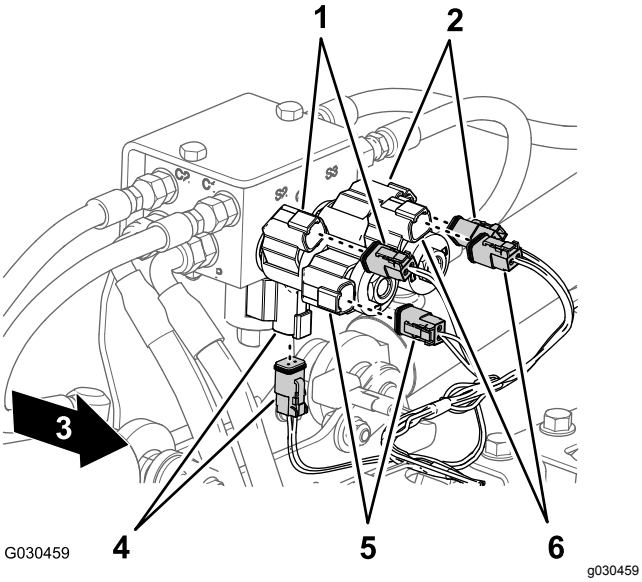

Figura 39

1. Direito — cima (solenoide e conector da cablagem principal)
2. Esquerdo — cima (solenoide e conector da cablagem principal)
3. Frente da máquina
4. Ativação (solenoide e conector da cablagem principal)
5. Direito — baixo (solenoide e conector da cablagem principal)
6. Esquerdo — baixo (solenoide e conector da cablagem principal)

5. Na traseira da máquina — suporte interior da bomba de pulverização, desligue o conector de 2 tomadas da cablagem traseira principal do conector de 2 pinos do relé para a bomba (Figura 40).

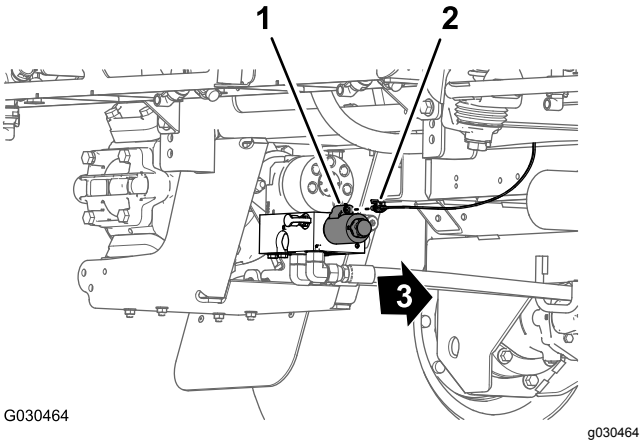

Figura 40

1. Conector de 2 pinos (relé da bomba)
2. Conector de 2 tomadas (cablagem traseira principal)
3. Frente da máquina

6. Retire o fixador serrilhado que prende a cablagem traseira (Figura 41) aos orifícios no tubo transversal traseiro (atrás dos motores de tração hidráulica).

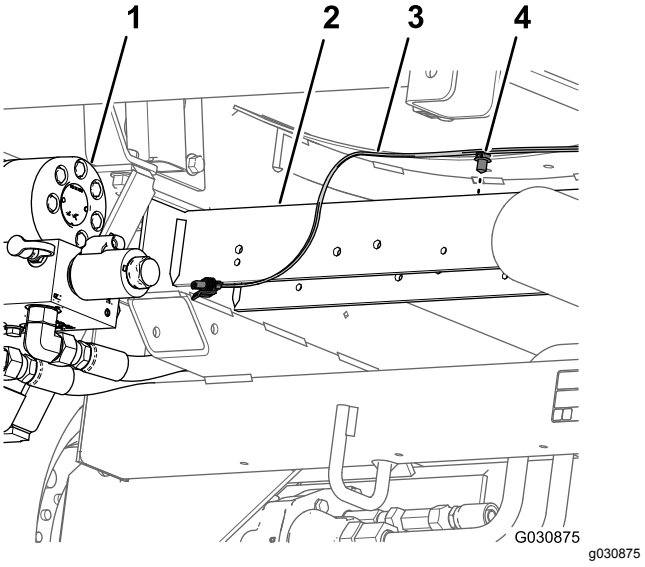

Figura 41

1. Bomba do pulverizador
2. Tubo transversal traseiro
3. Cablagem traseira
4. Fixador serrilhado

7. Retire o tubo sensor de pressão do indicador no painel da cablagem traseira da máquina (Figura 42).

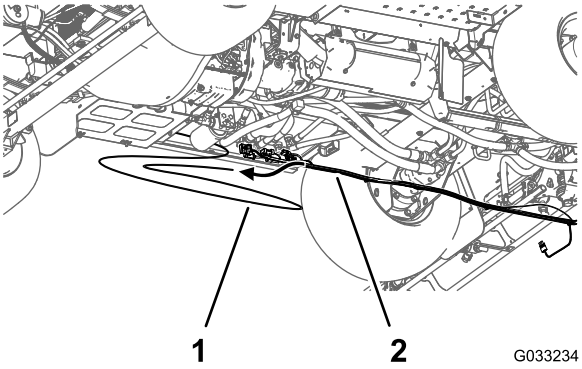

Figura 42

1. Tubo sensor de pressão (indicador no painel)
2. Cablagem traseira

8. Retire a cablagem traseira da máquina.

   Nota: Já não precisa da cablagem traseira principal que retirou da máquina.

11

Retirar o interruptor de controlo da aplicação

Peças necessárias para este passo:

1	Braçadeira de cabos
1	Tampão do interruptor

Procedimento

1. Debaixo do painel de instrumentos da máquina, aperte as abas de bloqueio do interruptor de controlo da aplicação e empurre o interruptor de controlo da aplicação para fora do painel de instrumentos (Figura 43).

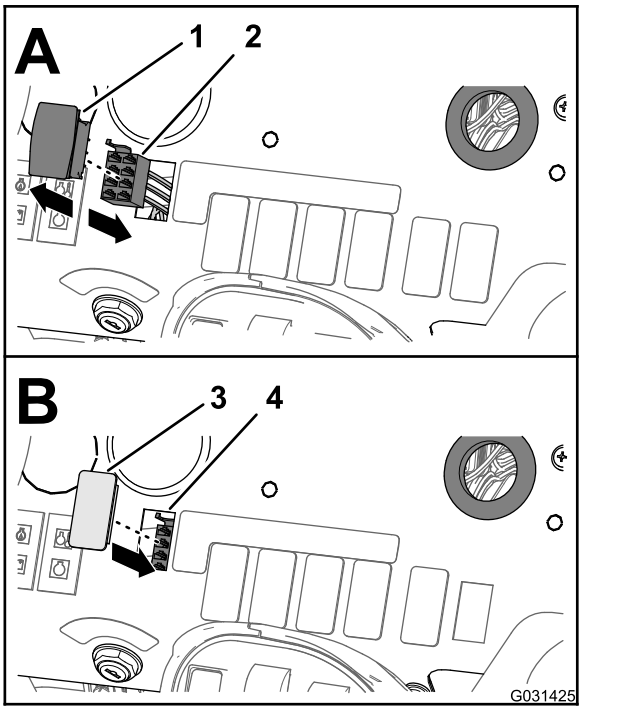

Figura 43

1. Interruptor de controlo da aplicação
2. Conector de 8 tomadas (cablagem dianteira)
3. Tampão do interruptor
4. Abertura (painel de instrumentos)

2. Desligue o conetor de 8 tomadas da cablagem dianteira da máquina [rotulado RATE SWITCH (Interruptor da aplicação)] do conector de 8 pinos do interruptor (Figura 43).

   Nota: Já não precisa do interruptor da aplicação que retirou da máquina.

3. Passe a secção da cablagem dianteira para o interruptor da aplicação através da abertura no painel e prenda a secção da cablagem junto à cablagem dianteira com uma braçadeira de cabos.
4. Alinhe o tampão do interruptor com a abertura no painel de instrumentos de onde retirou o interruptor da aplicação (Figura 43).
5. Insira o tampão do interruptor no painel de instrumentos até o tampão ficar bem preso no painel (Figura 43).

12

Retirar as válvulas da secção da rampa

Peças necessárias para este passo:

3	Tampa (acoplador rápido)
3	Retentor

Retirar o tubo do conector e o adaptador redutor

1. Desaperte os 4 parafusos de cabeça flangeada (1/4 x 3/4 pol.) e as 4 porcas de bloqueio flangeadas (1/4 pol.) que prendem as 3 válvulas da secção à montagem do coletor (Figura 44).

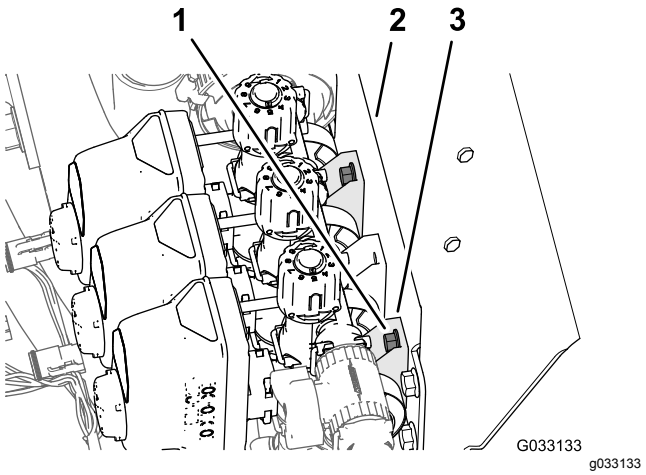

Figura 44

1. Parafusos com cabeça de flange (1/4 x 3/4 pol.)
2. Estrutura da válvula (válvula da secção)
3. Montagem do coletor

2. Retire os 2 grampos flangeados que prendem o acoplador reto aos acopladores do adaptador na válvula de agitação e na válvula da secção da rampa esquerda (Figura 45).

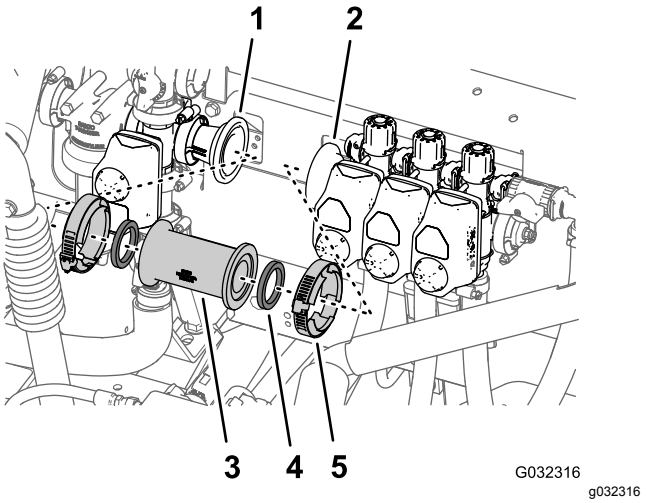

Figura 45

1. Ligação do adaptador (na válvula de agitação)
2. Ligação do adaptador (na válvula de da secção da rampa esquerda)
3. Ligação reta
4. Junta
5. Braçadeira flangeada

3. Retire o acoplador retor e as 2 juntas da máquina (Figura 45).

   Nota: Guarde os grampos e as juntas para colocação no passo 2 de Montar o fluxímetro e o transdutor de pressão (página 39) e nos passos 1 e 2 de Instalar o fluxímetro e o transdutor de pressão na máquina (página 40).

4. Retire o grampo flangeado de 76 mm que prende o adaptador do redutor e a junta (2-1/4 pol.) à flange da válvula da secção da rampa esquerda e retire o adaptador, o grampo e a junta da máquina (Figura 46).

   Nota: Guarde o adaptador do redutor, o grampo flangeado e a junta para colocação nos passos 4 e 3 de Montar o fluxímetro e o transdutor de pressão (página 39).

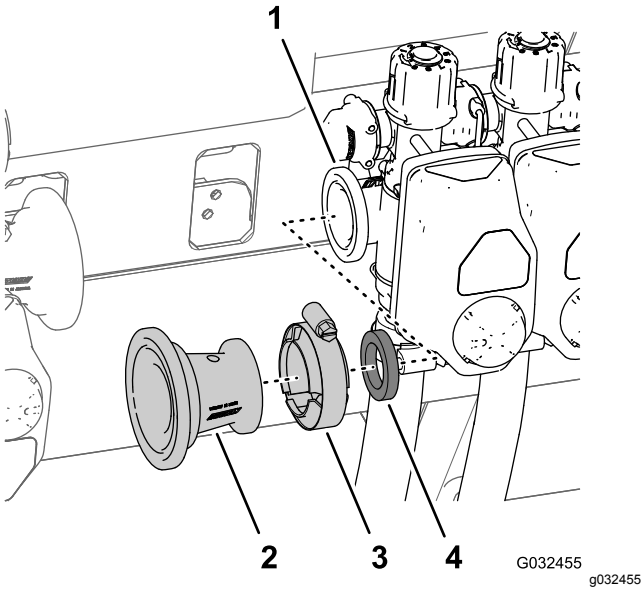

Figura 46

1. Flange (válvula da secção da rampa esquerda)
2. Adaptador do redutor
3. Grampo flangeado de 76 mm
4. Junta

Retirar os tubos da secção da rampa

1. Na secção da rampa exterior, retire a braçadeiras de tubos que prende o tubo de alimentação para a secção da rampa à união estriada em T (Figura 47).

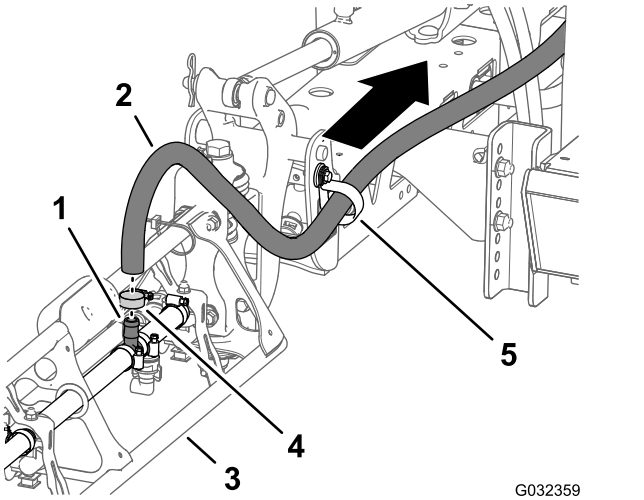

Figura 47

1. União estriada em T
2. Tubo de alimentação (secção da rampa exterior)
3. Secção da rampa exterior
4. Abraçadeira de tubos
5. Grampo em R

2. Retire o tubo da união em T (Figura 47).
3. Retire a extremidade livre do tubo do grampo em R (Figura 47).
4. Repita os passos 1 a 3 para o tubo de alimentação na outra secção da rampa exterior.
5. Na secção da rampa central, retire a braçadeira de tubos que prende o tubo de alimentação para a secção da rampa à união estriada em T (Figura 48).

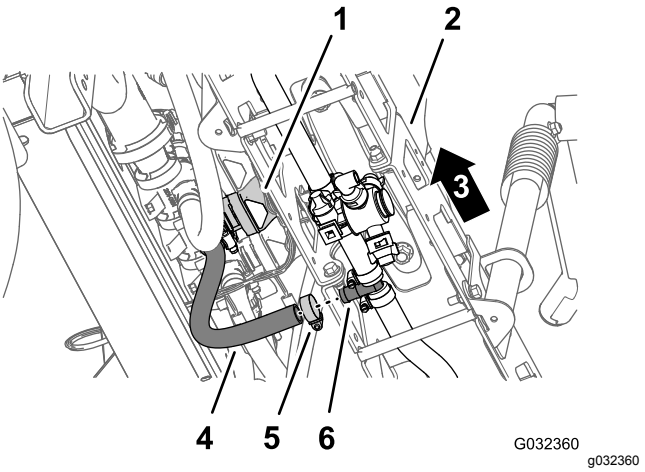

Figura 48

1. Válvula da secção da rampa central
2. Secção da rampa central
3. Lado esquerdo da máquina
4. Tubo (secção da rampa central)
5. Braçadeira de tubos
6. União estriada em T

6. Retire os retentores que prendem as uniões roscadas retas às válvulas da secção da rampa esquerda, central e direita (Figura 49).

   Nota: Guarde os retentores para instalação em Montar os tubos nas válvulas do bico 7 a 10 (página 52).

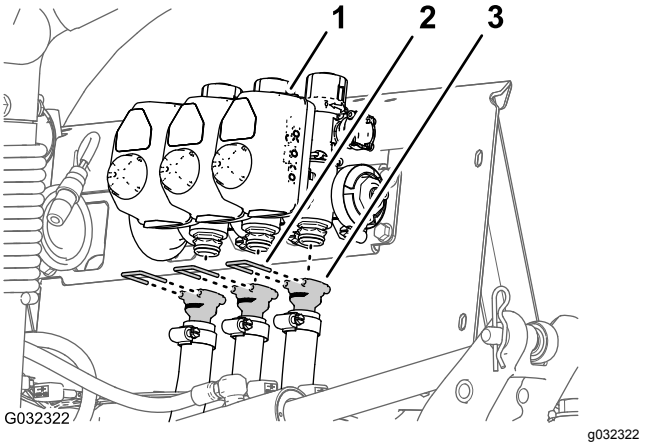

Figura 49

1. Válvula da secção da rampa
2. Retentor
3. União reta estriada

7. Retire os tubos para as válvulas da secção da rampa esquerda, central e direita da máquina (Figura 49).

   Nota: Já não precisa dos tubos para as válvulas da secção da rampa esquerda, central e direita.

Retirar a válvula de bloqueio e os tubos de distribuição

1. Na extremidade inferior do tubo de distribuição superior, retive o parafuso de cabeça flangeada (5/16 x 3/4 pol.), a anilha (5/16 pol.) e o grampo em R que prende o tubo de distribuição superior à placa da sela traseira da máquina (Figura 50 e Figura 51).

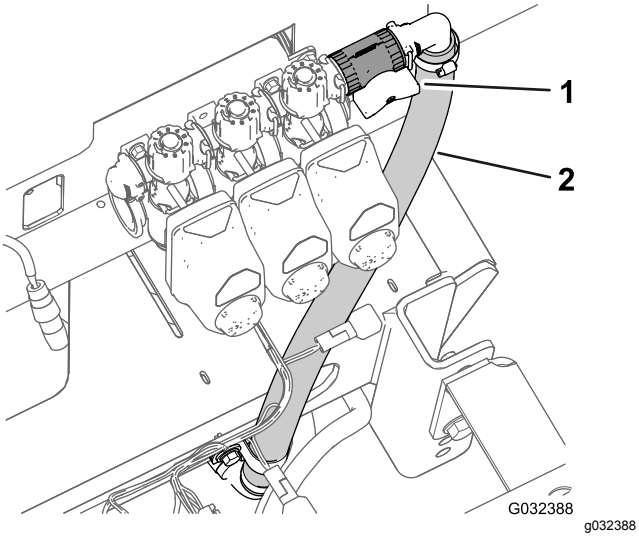

Figura 50

1. Válvula de bloqueio
2. Tubo de distribuição superior

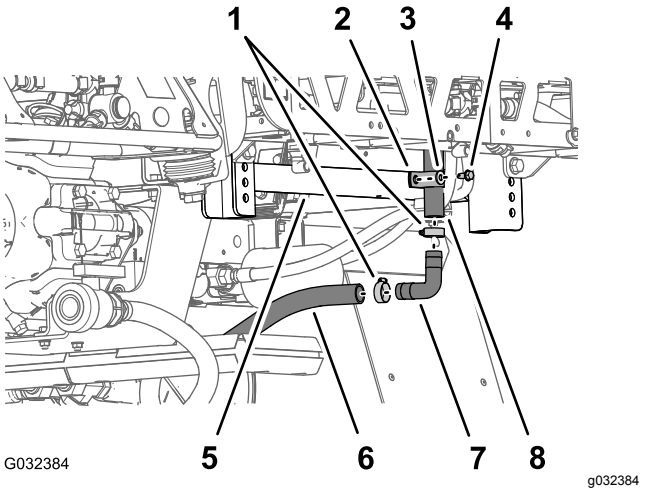

Figura 51

1. Abraçadeira de tubos
2. Grampo em R
3. Anilha (5/16 pol.)
4. Perno com cabeça de flange (5/16 x 3/4 de polegada)
5. Placa da sela traseira (estrutura do chassis)
6. Tubo de distribuição inferior
7. União estriada de 90°
8. Tubo de distribuição superior

2. Retire as 2 braçadeiras de tubos que prendem o tubo de distribuição superior e o tubo de distribuição inferior à união estriada de 90° (Figura 51).
3. Retire a união estriada de 90° dos tubos (Figura 51).

   Nota: Guarde a união roscada de 90° e os 2 grampos para colocação nos passos 8 e 9.

4. Retire as braçadeiras de tubos que prendem o tubo da válvula de drenagem e o tubo de drenagem do depósito traseiro à união roscada em T (Figura 52).

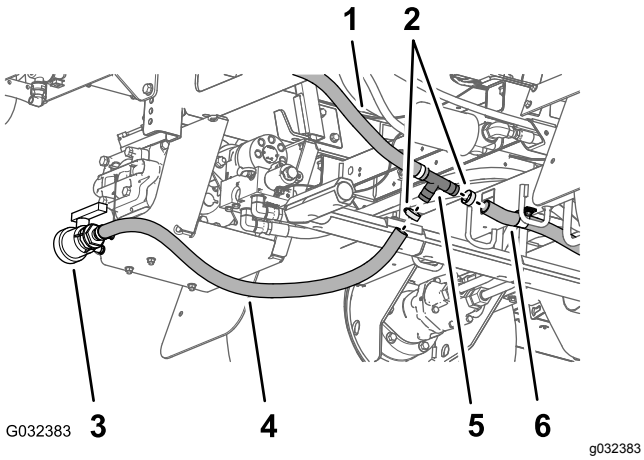

Figura 52

1. Tubo de distribuição inferior
2. Abraçadeira de tubos
3. Válvula de drenagem
4. Tubo da válvula de drenagem
5. União estriada em T
6. Tubo de drenagem do depósito traseiro

5. Retire a união em T do tubo da válvula de drenagem e o tubo de drenagem do depósito traseiro (Figura 51).
6. Retire o retentor que prende a válvula de bloqueio à união do acoplador no lado exterior da válvula de distribuição para a válvula da secção da rampa direita e separe as válvulas (Figura 53).

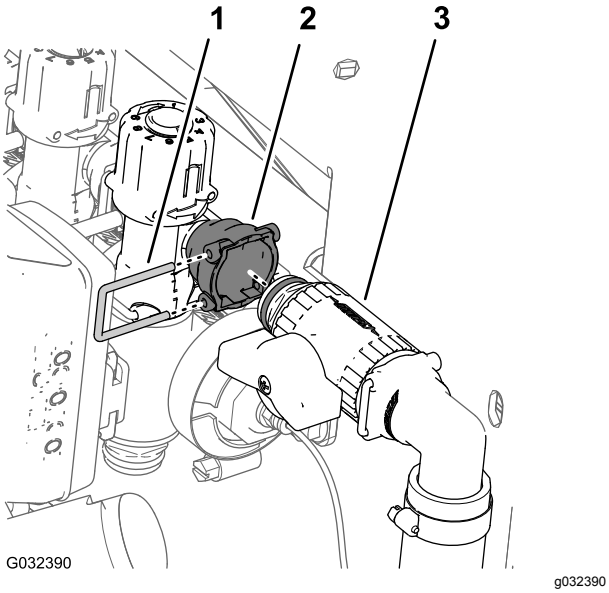

Figura 53

1. Retentor
2. União do acoplador (válvula de distribuição)
3. Válvula de bloqueio

7. Retire os tubos de distribuição superior e inferior da máquina (Figura 54).

Nota: Já não precisa da válvula de distribuição, do encaixe em T, do tubo de distribuição superior nem do tubo de distribuição inferior.

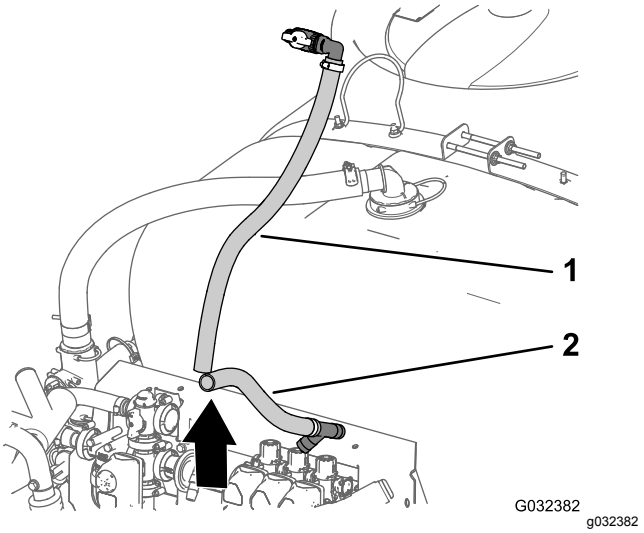

Figura 54

1. Tubo de distribuição superior
2. Tubo de distribuição inferior

8. Insira a união roscada de 90° que retirou no passo 3 no tubo da válvula de drenagem e no tubo de drenagem do depósito traseiro (Figura 55).

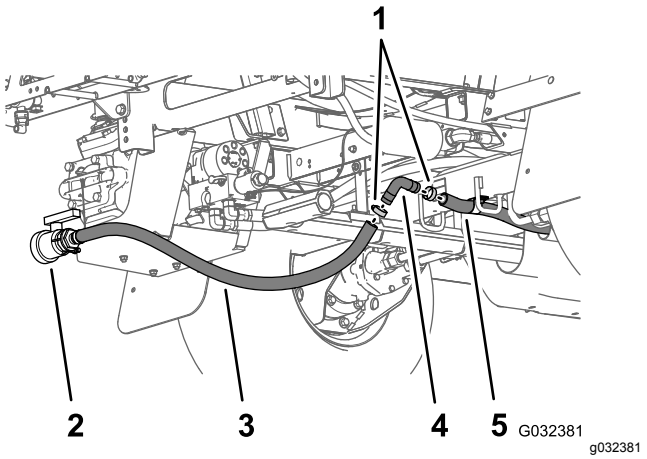

Figura 55

1. Abraçadeira de tubos
2. Tubo da válvula de drenagem
3. Válvula de drenagem
4. União roscada de 90°
5. Tubo de drenagem do depósito traseiro

9. Prenda a união roscada de 90° e os tubos de drenagem com as 2 braçadeiras de tubos que retirou no passo 2 (Figura 55).

Retirar o acionador da válvula

1. Retire o fixação que segura o acionador à válvula do coletor do conjunto da válvula de secção (Figura 56).

   Nota: Junte as 2 pernas da fixação enquanto o empurra para baixo.

   Nota: Guarde o acionador e a fixação para colocação nos passos 6 e 7 de Substituir as válvulas de distribuição das válvulas de secção por tampas (página 28).

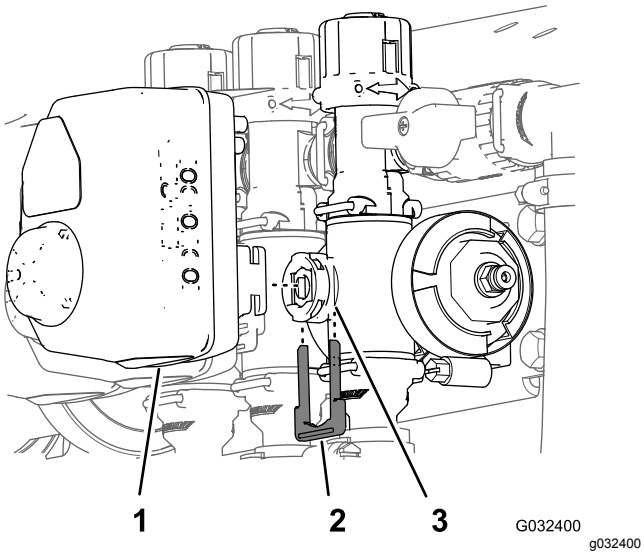

Figura 56

1. Acionador (válvula da secção)
2. Retentor
3. Porta da haste (válvula do coletor)

2. Retire o acionador da válvula do coletor (Figura 56).
3. Repita os passos 1 e 2 para os outros 2 acionadores da válvula.

Substituir as válvulas de distribuição das válvulas de secção por tampas

1. Retire os 3 retentores que prendem as 3 válvulas de distribuição às 3 válvulas do coletor (Figura 57).

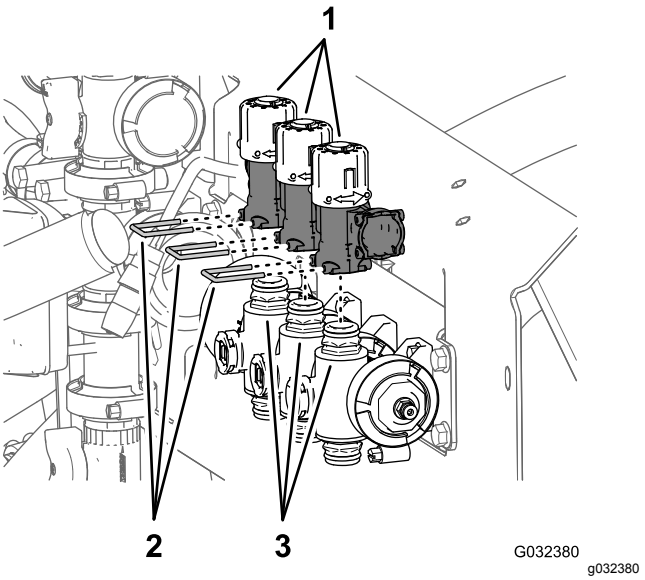

Figura 57

1. Válvulas de distribuição
2. Retentores
3. Acopladores rápidos (válvulas do coletor)

2. Levante as 3 válvulas de distribuição dos 3 acopladores rápidos das válvulas do coletor (Figura 57).

   Nota: Já não precisa das válvulas de distribuição.

3. Lubrifique os anéis de retenção superior e inferior no acoplador rápido da válvula do coletor com o lubrificante disponibilizado com o tampão do acoplador rápido (Figura 58).

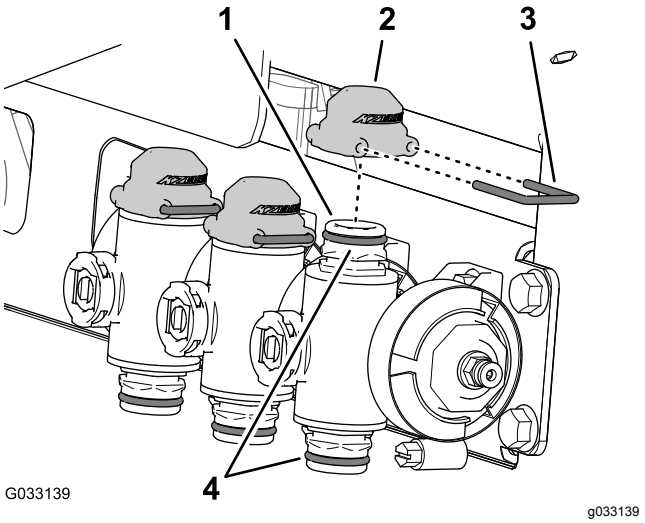

Figura 58

1. Acoplador rápido (válvula do coletor)
2. Tampa (acoplador rápido)
3. Retentor
4. Anéis de retenção

4. Monte as três tampas para os acopladores rápidos nos três acopladores rápidos para as válvulas do coletor (Figura 58).
5. Fixe as três tampas nos três acopladores rápidos com os três retentores (Figura 58).
6. Alinhe o acoplador do acionador da válvula de secção que retirou no passo 2 de Retirar o acionador da válvula (página 28) com a porta da haste da válvula do coletor (Figura 59).

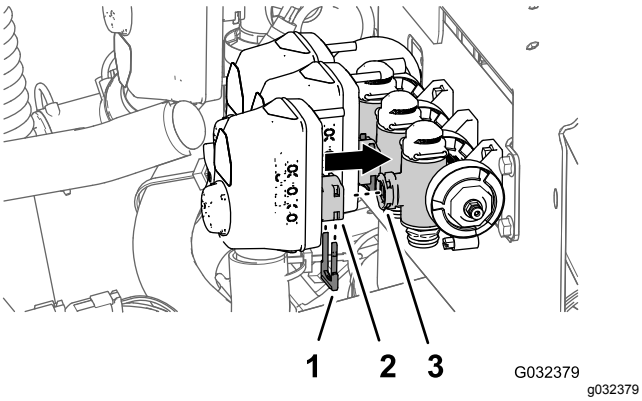

Figura 59

1. Retentor
2. Acoplador (acionador da válvula de secção)
3. Porta da haste (válvula do coletor)

7. Prenda o acionador da válvula de secção à válvula do coletor com um retentor (Figura 59) que retirou no passo 1 de Retirar o acionador da válvula (página 28).

Desmontar as válvulas da secção da rampa da montagem do coletor

Nota: Vai acrescentar as válvulas da secção da rampa às válvulas para o sistema de 10 válvulas em Montar as válvulas do pulverizador 8, 9 e 10 na montagem da válvula (página 44).

1. Retire os 2 parafusos de cabeça flangeada (1/4 x 3/4 pol.) e as 2 porcas de bloqueio (1/4 pol.) que prendem a válvula da secção da rampa direita à montagem do coletor (Figura 60).

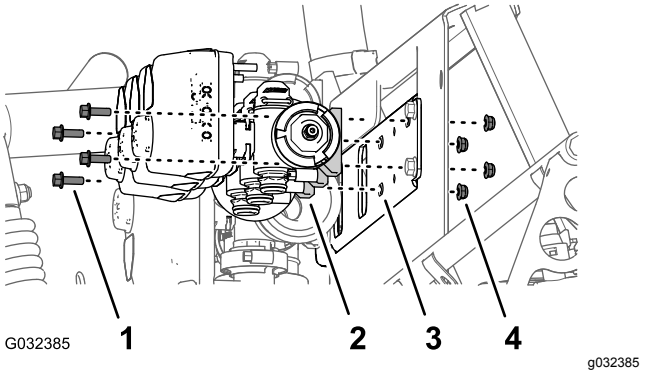

Figura 60

1. Perno com cabeça de flange (5/16 x 3/4 de polegada)
2. Válvula da secção da rampa
3. Montagem do coletor
4. Porca de bloqueio (1/4 pol.)

2. Retire os 2 parafusos de cabeça flangeada (1/4 x 3/4 pol.) e as 2 porcas de bloqueio (1/4 pol.) que prendem a válvula da secção da rampa esquerda à montagem do coletor (Figura 60).
3. Retire as válvulas da secção da rampa da montagem do coletor e coloque-as de parte (Figura 60).

   Nota: Guarde as válvulas da secção da rampa, os parafusos de cabeça flangeada e as porcas de bloqueio para instalação nos passos 1 de Montar as válvulas do pulverizador 8, 9 e 10 na montagem da válvula (página 44).
4. Retire os 3 autocolantes da válvula da rampa e os 3 autocolantes de ajuste de derivação (Figura 61).

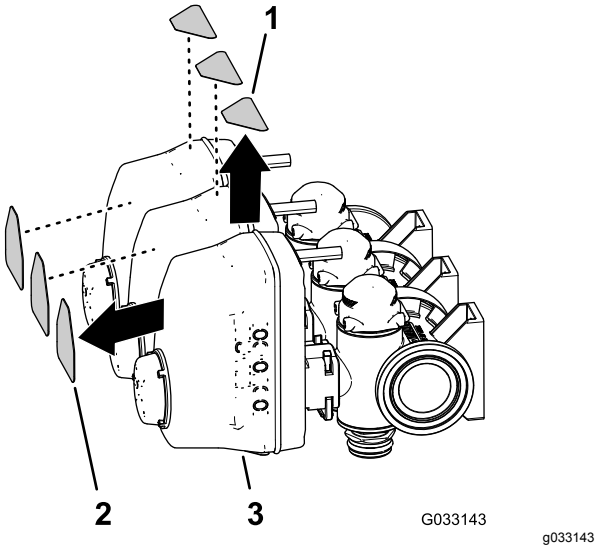

Figura 61

1. Autocolante de ajuste da derivação
2. Autocolantes da válvula da rampa
3. Válvula da secção da rampa

13

Retirar as secções da rampa

Peças necessárias para este passo:

1	Braçadeira de cabos

Retirar o cilindro de elevação

Capacidade do equipamento de elevação: 91 kg

Nota: Exceto quando indicado, guarde todas as fixações; vai utilizá-las para instalar a extensão da rampa central.

1. Utilize o equipamento de elevação com a capacidade especificada para suportar a secção da rampa exterior.
2. Na traseira da máquina, retire os tubos hidráulicos de entre o coletor de elevação da rampa e o cilindro hidráulico (Figura 62).

   Nota: Proteja o coletor de elevação da rampa e o cilindro hidráulico de pó e detritos ao ligar portas de extensão e retração.

   Nota: Elimine os tubos hidráulicos.

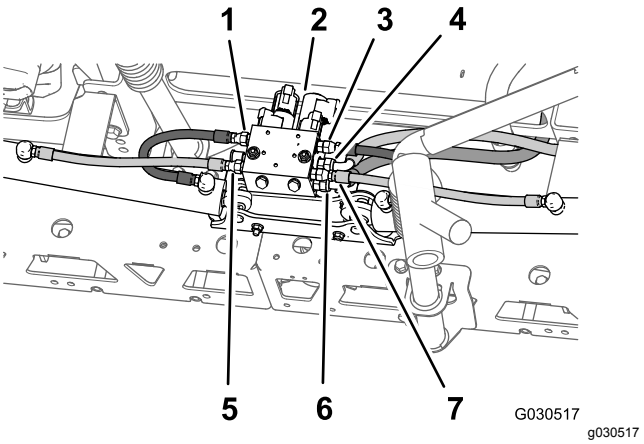

Figura 62

1. Tubo de extensão esquerdo (porta C3 — coletor de elevação da rampa)
2. Coletor de elevação da rampa
3. Tubo de extensão direito (porta C1 — coletor de elevação da rampa)
4. Tubo de pressão hidráulica (porta P — coletor de elevação da rampa)
5. Tubo de retração esquerdo (porta C4 — coletor de elevação da rampa)
6. Tubo de retorno hidráulico (porta T — coletor de elevação da rampa)
7. Tubo de retração direito (porta C2 — coletor de elevação da rampa)

3. Retire o perno de gancho e o passador de forquilha que prendem a extremidade da barra do cilindro de elevação ao suporte da articulação (Figura 63).

   Nota: Guarde o passador de forquilha e o perno de gancho para colocação em Montar as secções da rampa exterior na máquina (página 47).

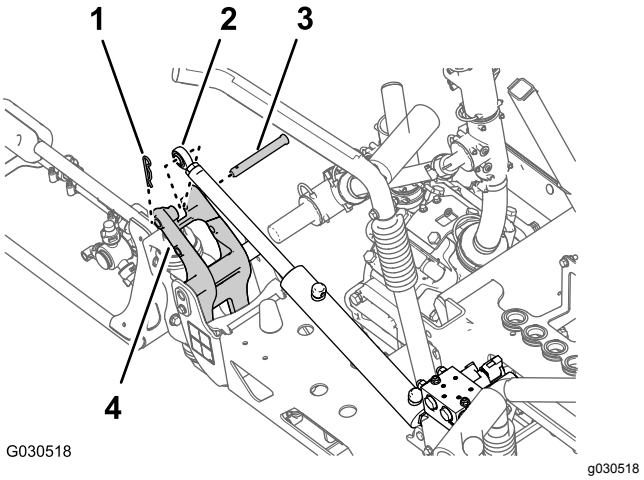

Figura 63

1. Perno de gancho
2. União da barra (cilindro de elevação)
3. Passador de forquilha
4. Suporte da articulação

4. Retire a porca de bloqueio flangeada (5/16 pol.) e o parafuso de cabeça flangeada (5/16 x 3/4 pol.) que prendem o pino de articulação à montagem do cilindro (Figura 64).

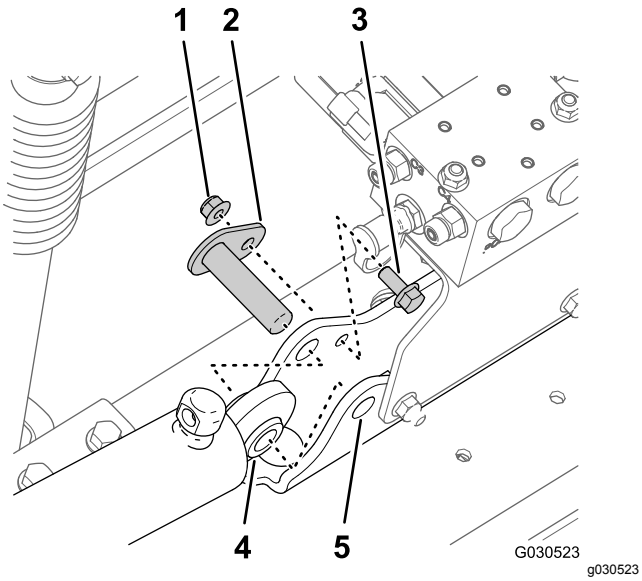

Figura 64

1. Porca flangeada (5/16 pol.)
2. Pino de articulação
3. Perno com cabeça de flange (5/16 x 3/4 de polegada)
4. Cilindro de elevação
5. Montagem do cilindro

5. Retire o pino de articulação e o cilindro de elevação da máquina (Figura 64).
6. Repita os passos 3 e 4 para o cilindro de elevação no outro lado da máquina.

Retirar as secções da rampa exteriores

Capacidade do equipamento de elevação: 91 kg

Nota: Se a sua máquina estiver equipada com o kit de rampa coberta opcional, deixe as coberturas instaladas nas secções da rampa exterior.

⚠ AVISO

Elevar máquinas pesadas e acessórios de uma forma incorreta pode causar ferimentos ou morte.

Ao elevar máquinas pesadas e acessórios utilize equipamento de elevação como, por exemplo, correntes e cintas, que seja classificado para o peso do equipamento.

Nota: Exceto quando indicado, guarde todas as fixações; vai utilizá-las para instalar a extensão da rampa central.

1. Retire o parafuso flangeado (5/16 x 1 pol.) e a porca de bloqueio flangeada (5/16 pol.) que fixam o pino de articulação ao suporte da articulação (Figura 65).

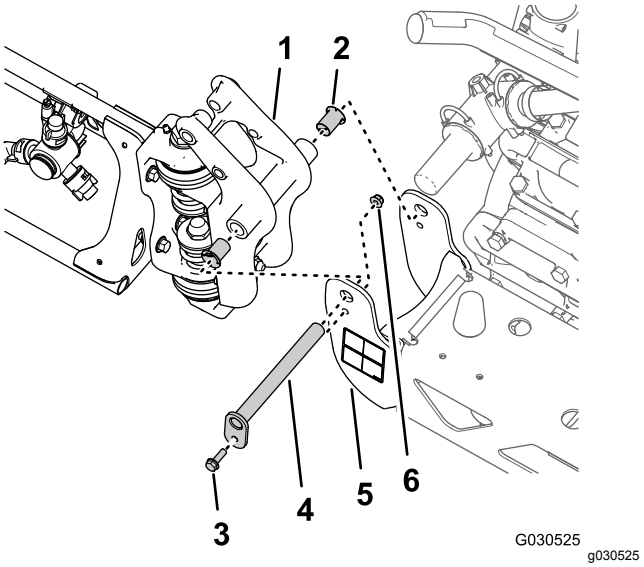

Figura 65

1. União da articulação (secção da rampa exterior)
2. Casquilho de flange de nylon
3. Parafuso flangeado (5/16 x 1 pol.)
4. Pino de articulação
5. Suporte da articulação (secção da rampa central)
6. Porca flangeada (5/16 pol.)

2. Retire o pino de articulação do suporte da articulação para a secção da rampa central e a união da articulação para a secção da rampa exterior (Figura 65).

   Nota: Guarde o parafuso flangeado, a porca flangeada e o pino de articulação para colocação em Montar as secções da rampa exterior na máquina (página 47).
3. Separe a secção da rampa exterior da secção da rampa central e retire a secção exterior da máquina (Figura 65).
4. Retire os 2 casquilhos de flange de nylon da união da articulação da secção da rampa exterior (Figura 65).

   Nota: Deite fora os casquilhos.
5. Repita os passos 1 a 4 em Retirar o cilindro de elevação (página 30) para a secção da rampa exterior no outro lado da máquina.
6. Repita os passos 1 a 4 desta secção para a secção da rampa exterior no outro lado da máquina.

Retirar o coletor de elevação da rampa da secção da rampa central

1. Na porta P do coletor de elevação da rampa, marque o tubo hidráulico de pressão com uma braçadeira de cabos (Figura 66).

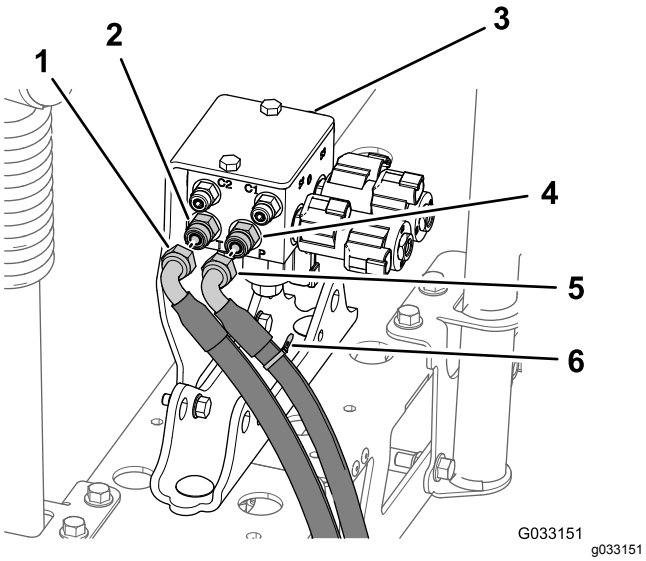

Figura 66

1. Tubo de retorno hidráulico
2. União reta (porta T)
3. Coletor de elevação da rampa
4. União reta (porta P)
5. Tubo de pressão hidráulica
6. Braçadeira de cabos

2. Desligue os tubos de pressão hidráulica e retorno do coletor de elevação da rampa (Figura 66).

   Importante: **Eleve as extremidades livres do tubo de retorno hidráulico e do tubo de pressão hidráulica para evitar drenar o depósito hidráulico.**

3. Retire as 2 porcas flangeadas (5/16 pol.) e os 2 parafusos de cabeça flangeada (5/16 x 1 pol.) que prendem o suporte para o coletor de elevação da rampa à montagem do cilindro e retire o coletor e o suporte da máquina (Figura 67).

   Nota: Guarde o suporte e o coletor de elevação, os parafusos e as porcas para colocação nos passos 1 e 2 de Montar o coletor de elevação da rampa (página 44).

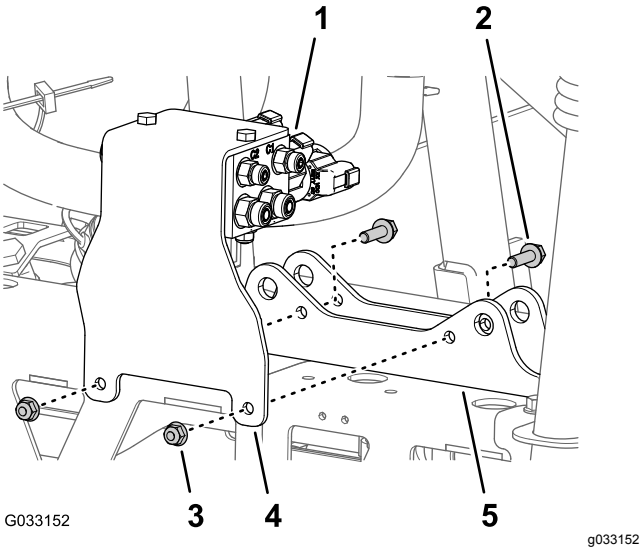

Figura 67

1. Coletor de elevação da rampa
2. Parafuso com cabeça flangeada (5/16 x 1 polegada)
3. Porca flangeada (5/16 pol.)
4. Suporte (coletor de elevação da rampa)
5. Montagem do cilindro

Remoção da secção da rampa central

Capacidade do equipamento de elevação: 41 kg

1. Se a sua máquina estiver equipada com o kit de rampa coberta opcional, retire a cobertura das secções da rampa exterior.
2. Suporte a secção da rampa central com o equipamento de elevação com a capacidade especificada.
3. Utilize um pedaço de fita para marcar os orifícios onde os 4 parafusos de cabeça flangeada (1/2 x 1-1/4 pol.) e as 4 porcas de bloqueio flangeadas (1/2 pol.) prendem os suportes para a secção da rampa central aos canais de montagem da máquina (Figura 68).

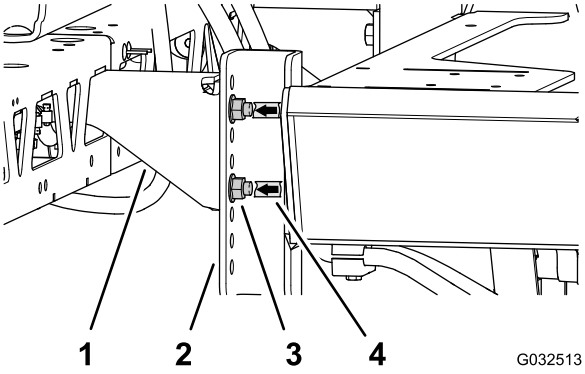

Figura 68

1. Suportes (secção da rampa central)
2. Canais de montagem (máquina)
3. Parafuso de cabeça flangeada (1/2 x 1-1/4 pol.) e porca de bloqueio flangeada (1/2 pol.)
4. Marca da fita

4. Retire os 4 parafusos de cabeça flangeada (1/2 x 1-1/4 pol.) e as 4 porcas de bloqueio de cabeça flangeada (1/2 pol.) que prendem os suportes da secção da rampa central ao canal de montagem na estrutura para o pulverizador e retire a secção da rampa central da máquina (Figura 69).

   Nota: Guarde os parafusos e as porcas de bloqueio para a colocação da nova secção a rampa central.

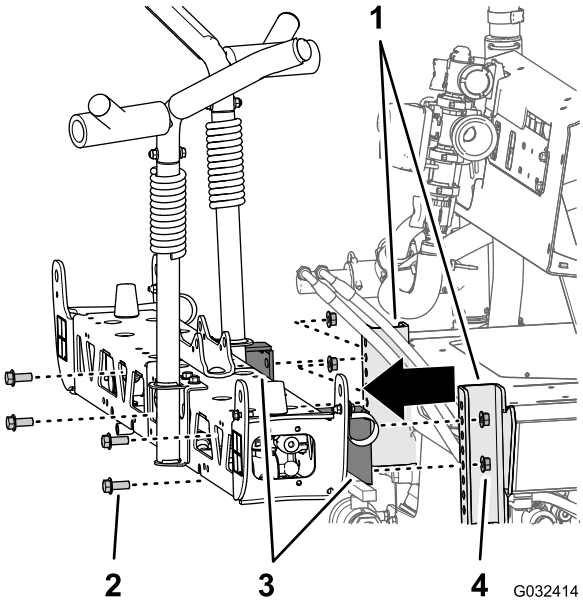

Figura 69

1. Canais de montagem (estrutura do pulverizador)
2. Perno com cabeça de flange (1/4 x 1-1/2 polegadas)
3. Suportes (secção da rampa central)
4. Porca flangeada (1/2 pol.)

14

Instalar a extensão da rampa central

Peças necessárias para este passo:

2	Parafuso com cabeça flangeada (3/8 x 1 polegada)
2	Porcas de bloqueio flangeadas (3/8 pol.)
1	Extensão da rampa central
1	Montagem do cilindro (larga)
1	Placa de ancoragem (larga)
4	Parafuso de carroçaria (1/2 x 1-1/4 pol.)
4	Porca flangeada (1/2 pol.)

Remover os bicos do pulverizador

1. Na secção da rampa central, retire a porca de bloqueio flangeada que prende o bico do pulverizador à montagem do bico (Figura 70 e Figura 71).

   Nota: Guarde a porca de bloqueio para colocação no passo 6 de Instalar os bicos do pulverizador e os tubos na secção da rampa central (página 38).

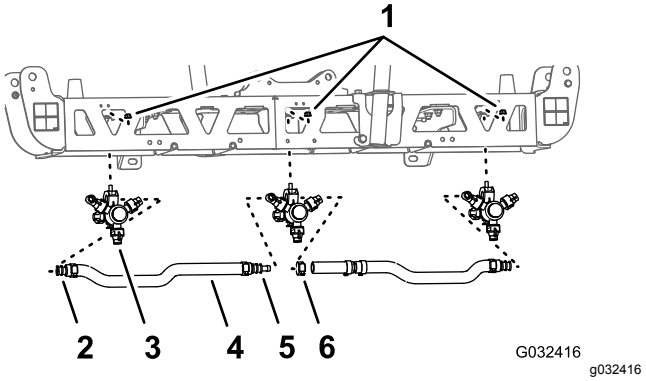

Figura 70

1. Porca flangeada (5/16 pol.)
2. Haste do tubo roscado simples (3/4 pol.)
3. Bico do pulverizador
4. Tubo (diâmetro interno de 3/4 pol.)
5. Haste do tubo roscado dupla (3/4 pol.)
6. Braçadeira de tubos

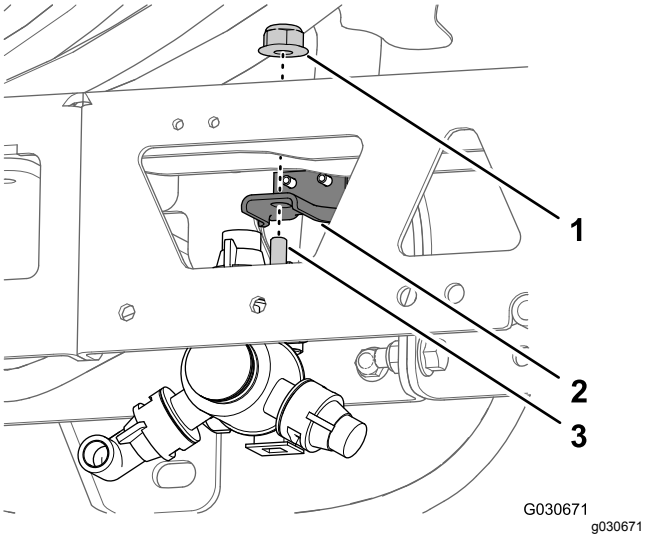

Figura 71

1. Porca flangeada (5/16 pol.)
2. Montagem do bico
3. Parafuso com cabeça sextavada (5/16 x 3/4 pol. - bico do pulverizador)

2. Retire o parafuso de aço inoxidável (N.º 12 x 1-1/4 pol.) que prende a metade do grampo superior e a haste do tubo roscado simples ou dupla (3/4 pol.) ao corpo do bico do pulverizador e separe a haste do tubo roscado e o tubo do bico (Figura 72).

   Nota: O parafuso com cabeça sextavada (5/16 x 3/4 pol.— aço inoxidável) vai separar a metade do grampo superior quando abrir o grampo; guarde o parafuso para instalação.

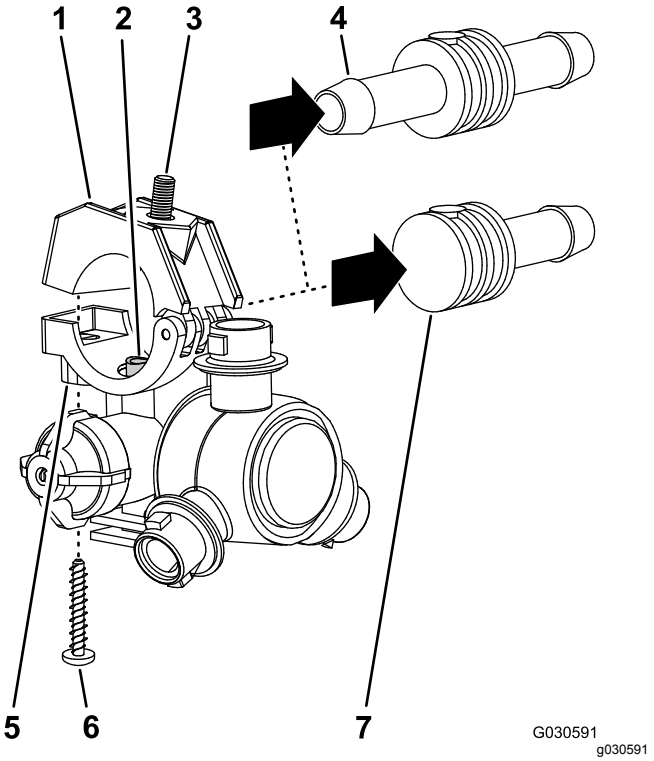

Figura 72

1. Metade do grampo superior
2. Tubo de transferência
3. Parafuso com cabeça sextavada (5/16 x 3/4 pol. - aço inoxidável)
4. Haste do tubo roscado dupla (3/4 pol.)
5. Sela (corpo do bico do pulverizador)
6. Parafuso de aço inoxidável (N.º 12 x 1-1/4 pol.)
7. Haste do tubo roscado simples (3/4 pol.)

3. Retire o bico da secção da rampa central (Figura 70 e Figura 71).
4. Repita os passos 1 e 2 para os outros 2 bicos do pulverizador.

   Nota: Guarde os bicos do pulverizador, os parafusos de aço inoxidável e os parafusos de cabeça sextava para instalação no passo 6 e 7 de Montar os bicos do pulverizador e os tubos para a secção da rampa central (página 37).
5. Retire os tubos (3/4 pol. de diâmetro interior), as hastes do tubo roscado, os grampos e a união em T roscada da secção da rampa central (Figura 70).

   Nota: Já não precisa do tubo, das hastes do tubo, dos grampos e a união em T.

Retirar os suportes da secção da rampa central

Capacidade do equipamento de elevação: 41 kg

1. Suporte a secção da rampa central com o equipamento de elevação com a capacidade especificada.
2. Retire os 2 parafusos de cabeça flangeada (3/8 x 1 pol.) e as 2 porcas de bloqueio flangeadas (3/8 pol.) que prendem o suporte à secção da rampa central e retire o suporte (Figura 73).

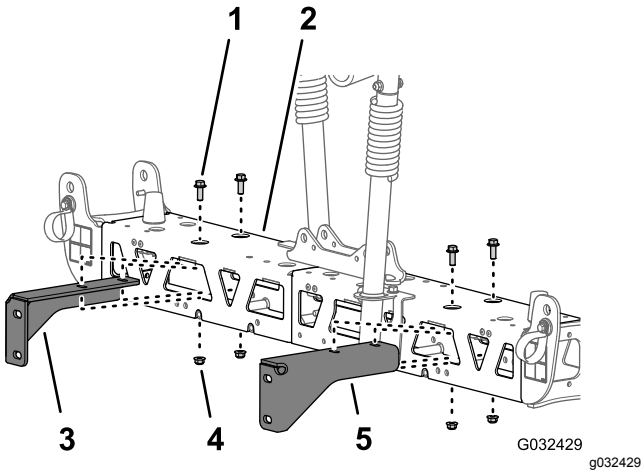

Figura 73

1. Parafuso com cabeça flangeada (3/8 x 1 polegada)
2. Secção da rampa central
3. Suporte direito (secção da rampa central)
4. Porca de flange (3/8 pol.)
5. Suporte esquerdo (secção da rampa central)

3. Retire os 2 parafusos de cabeça flangeada (3/8 x 1 pol.) e as 2 porcas de bloqueio flangeadas (3/8 pol.) que prendem o outro suporte à secção da rampa central e retire o suporte (Figura 73).

   Nota: Guarde os suportes, os parafusos e as porcas de bloqueio para colocação nos passos 3 e 4 de Montar os suportes na secção da rampa central (página 37).

Separar as armações da secção da rampa central

1. Retire os 2 parafusos de cabeça flangeada (3/8 x 1 pol.) e as 2 porcas de bloqueio (3/8 pol.) que prendem as flanges verticais das estruturas de armação esquerda e direita (Figura 74).

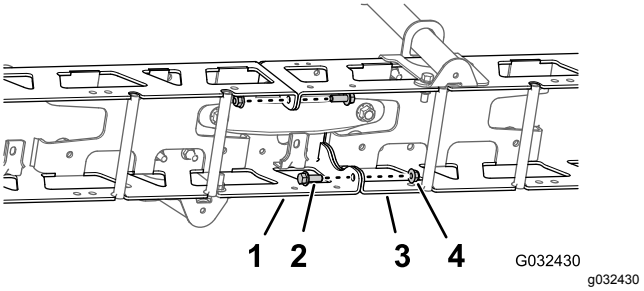

Figura 74

1. Estrutura de armação esquerda
2. Parafuso com cabeça flangeada (3/8 x 1 polegada)
3. Estrutura de armação direita
4. Porcas de bloqueio (3/8 pol.)

2. Retire os 2 parafusos de carroçaria (1/2 x 1-1/4 pol.) e as 2 porcas de bloqueio (1/2 pol.) que prendem a montagem do cilindro estreita, as estruturas de armação esquerda e direita e a placa de ancoragem estreita (Figura 75).

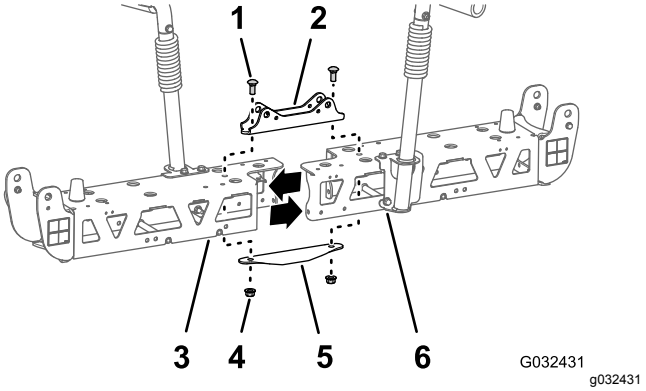

Figura 75

1. Parafuso de carroçaria (1/2 x 1-1/4 pol.)
2. Montagem do cilindro (estreita)
3. Estrutura de armação esquerda
4. Porcas de freio (1/2 pol.)
5. Placa de ancoragem (estreita)
6. Estrutura de armação direita

Nota: Guarde os parafusos de cabeça flangeada, os parafusos de carroçaria e as porcas de bloqueio para colocação nos passos 2 e 7 de Instalar a extensão da rampa central (página 36). Já não precisa da montagem do cilindro estreita nem da placa de ancoragem estreita.

3. Separe as estruturas de armação esquerda e direita.

Instalar a extensão da rampa central

1. Alinhe os orifícios nas flanges verticais da extensão da rampa central com os orifícios na estrutura da armação (Figura 76).

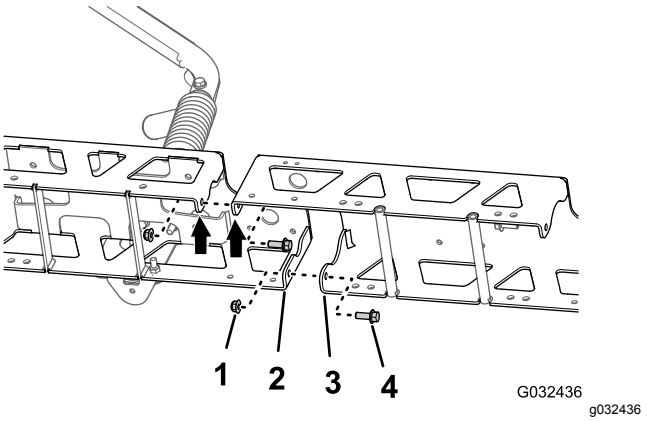

Figura 76

1. Porcas de bloqueio flangeadas (3/8 pol.)
2. Flange vertical (estrutura de armação)
3. Flange vertical (extensão da rampa central)
4. Parafusos de cabeça flangeada (3/8 x 1 pol.)

2. Monte sem apertar a extensão da rampa central à estrutura da armação (Figura 76) com os 2 parafusos de cabeça flangeada (3/8 x 1 pol.) e as 2 porcas de bloqueio flangeadas (3/8 pol.) que retirou no passo 1 de Separar as armações da secção da rampa central (página 35).
3. Alinhe os orifícios nas flanges verticais da extensão da rampa central com os orifícios na outra estrutura da armação (Figura 76).
4. Monte sem apertar a extensão da rampa central à outra estrutura da armação (Figura 76) com os 2 parafusos de cabeça flangeada (3/8 x 1 pol.) e as 2 porcas de bloqueio flangeadas (3/8 pol.) do kit de acabamento de sistema de pulverização GeoLink (Figura 76).
5. Alinhe os orifícios da montagem do cilindro com os orifícios na linha central da estrutura da armação e da extensão da rampa central (Figura 77).

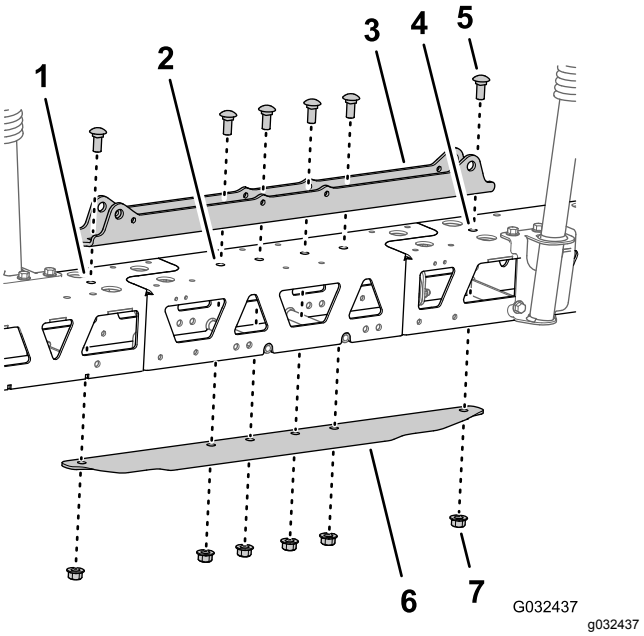

Figura 77

1. Estrutura de armação esquerda
2. Extensão da rampa central
3. Montagem do cilindro (larga)
4. Estrutura de armação direita
5. Parafuso de carroçaria (1/2 x 1-1/4 pol.)
6. Placa de ancoragem (larga)
7. Porca flangeada (1/2 pol.)

6. Insira a placa de ancoragem na estrutura da armação e na extensão da rampa central e alinhe o orifício da placa com os orifícios na linha central das armações e da extensão da rampa (Figura 77).
7. Monte a montagem do cilindro, as armações, a extensão da rampa central e a placa de ancoragem com os 2 parafusos de carroçaria (1/2 x 1-1/4 pol.) e as 2 porcas de bloqueio flangeadas (1/2 pol.) que retirou no passo 2 de Separar as armações da secção da rampa central (página 35) e com os 4 parafusos de carroçaria (1/2 x 1-1/4 pol.) e as 4 porcas de bloqueio flangeadas (1/2 pol.) do kit de acabamento de sistema de pulverização GeoLink (Figura 77).
8. Aperte as 2 porcas de bloqueio flangeadas (3/8 pol.) com uma força de 37 a 45 N m.
9. Aperte as 2 porcas de bloqueio flangeadas (1/2 pol.) com uma força de 91 a 113 N m.

15

Instalar os suportes de montagem e os bicos do pulverizador na secção da rampa central

Peças necessárias para este passo:

2	Bico do pulverizador
2	Conjunto dos tubos (válvula do pulverizador 5 ou 6)
2	Porca flangeada (5/16 pol.)

Montar os suportes na secção da rampa central

Capacidade do equipamento de elevação: 55 kg

1. Suporte a secção da rampa central com o equipamento de elevação com a capacidade especificada.
2. Alinhe os orifícios no suporte direito com os orifícios na estrutura da armação direita, como se mostra na Figura 78.

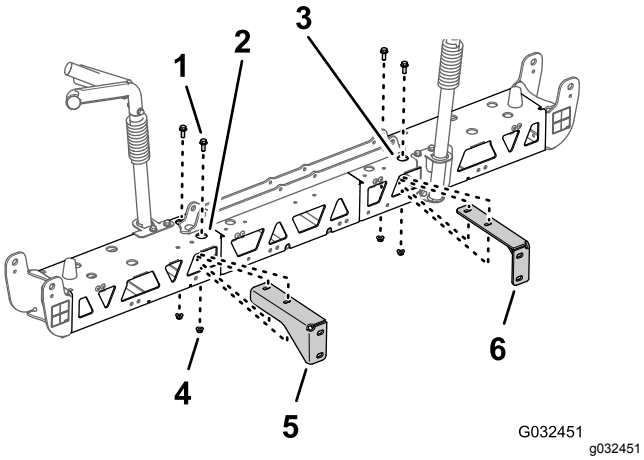

Figura 78

1. Parafuso com cabeça flangeada (3/8 x 1 polegada)
2. Estrutura da armação direita (secção da rampa central)
3. Estrutura da armação esquerda (secção da rampa central)
4. Porca de flange (3/8 pol.)
5. Suporte direito (secção da rampa central)
6. Suporte esquerdo (secção da rampa central)

3. Monte o suporte direito na estrutura da armação direita (Figura 78) com os 2 parafusos de cabeça flangeada (3/8 x 1 pol.) e as 2 porcas de bloqueio flangeadas (3/8 pol.) que retirou nos passos 2 e 3 de Retirar os suportes da secção da rampa central (página 34).
4. Repita os passos 2 e 3 para o suporte esquerdo na estrutura da armação esquerda (Figura 78).
5. Aperte os parafusos de cabeça flangeada e as porcas com uma força de 37 a 45 N·m.

Montar os bicos do pulverizador e os tubos para a secção da rampa central

1. Utilizando o equipamento de elevação, levante a nova secção da rampa central até atingir uma altura de trabalho confortável.
2. Trabalhando com 2 bicos do pulverizador do kit de acabamento de sistema de pulverização GeoLink, retire o parafuso de aço inoxidável que prende a metade do grampo superior à sela (Figura 79).

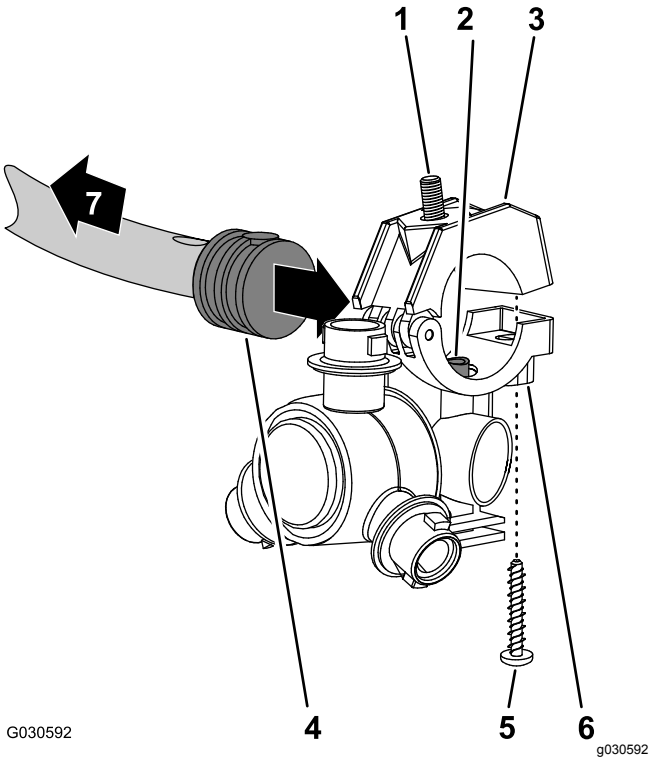

Figura 79

1. Parafuso com cabeça sextavada (5/16 x 3/4 pol. - aço inoxidável)
2. Tubo de transferência
3. Metade do grampo superior
4. Haste do tubo estriado simples (1/2 pol.)
5. Parafuso de aço inoxidável (N.º 12 x 1-1/4 pol.)
6. Corpo do bico do pulverizador
7. Na direção da secção da rampa

3. Localize o orifício na lateral da haste do tubo estriado simples na extremidade do tubo (25 cm) do conjunto do tubo (válvula do pulverizador 5 ou 6) para a secção da rampa central (Figura 79 e Figura 80).

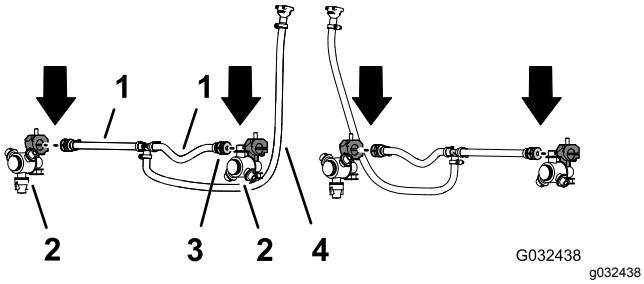

Figura 80

1. Tubo 13 x 250 mm (válvula do pulverizador 5 ou 6)
2. Bico do pulverizador
3. Haste do tubo estriado simples 13 mm
4. Tubo e acoplador estriado 13 x 810 mm (válvula do pulverizador 5 ou 6)

4. Alinhe o tubo de transferência na sela de um bico do pulverizador (Figura 79) com o orifício na lateral da haste do tubo estriado simples (13 mm).
5. Feche a metade do grampo superior em torno da haste do tubo estriado e prenda a metade do grampo e o corpo do bico do pulverizador (Figura 79) com o parafuso de aço inoxidável (N.º 12 x 1-1/4 pol.); aperte o parafuso de aço inoxidável com 14 a 18 N·m.

   Importante: **Não aperte o parafuso de aço inoxidável mais do que o binário especificado no passo 5.**

   Nota: Certifique-se de que o parafuso de cabeça sextavada (5/16 x 3/4 pol.) fica assente no entalhe na metade do grampo superior quando fechar o grampo.
6. Trabalhando com o bico do pulverizador, o parafuso de cabeça sextavada e o parafuso de aço inoxidável que retirou nos passos 1 e 2 de Remover os bicos do pulverizador (página 33), repita os passos 3 a 5 para a haste do tubo roscado simples (Figura 79 e Figura 80) na extremidade do outro tubo (25 cm).
7. Trabalhando com os 2 bicos do pulverizador que retirou no passo 4 de Remover os bicos do pulverizador (página 33), repita os passos 3 a 5 para as hastes do tubo roscado simples do outro conjunto dos tubos (válvula do pulverizador 5 ou 6) para a secção da rampa central (Figura 79 e Figura 80).

Instalar os bicos do pulverizador e os tubos na secção da rampa central

1. Passe o tubo 13 mm e o conjunto do bico entre os tirantes da armação da armação exterior (Figura 81).

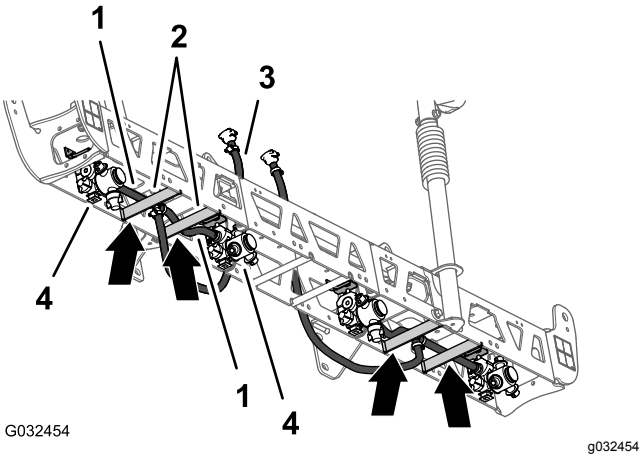

Figura 81

1. Tubos 13 x 250 mm
2. Tirantes da armação (armação esquerda)
3. Tubo e acoplador roscado 13 x 810 mm
4. Bicos do pulverizador

2. Passe o tubo e o bico por cima do tirante da armação e para fora para a montagem do bico exterior (Figura 81).
3. Alinhe o parafuso de cabeça sextavada (5/16 x 3/4 pol.) do bico do pulverizador através do orifício na montagem do bico e prenda sem apertar o bico na montagem com uma porca de bloqueio flangeada (5/16 pol.) do kit de acabamento de sistema de pulverização GeoLink (Figura 82).

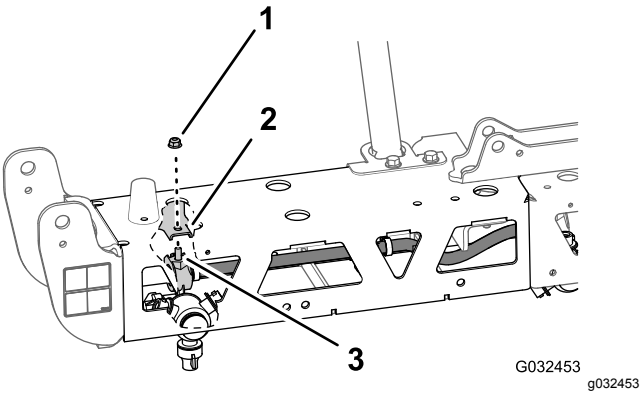

Figura 82

1. Porca flangeada (5/16 pol.)
2. Montagem do bico (lado exterior)
3. Parafuso com cabeça sextavada (5/16 x 3/4 pol. - aço inoxidável)

4. Passe o outro tubo (13 mm) e o conjunto do bico entre os tirantes da armação da armação exterior (Figura 81).
5. Passe o tubo e o bico por cima do tirante da armação e para dentro para a montagem do bico interior (Figura 81).
6. Alinhe o parafuso de cabeça sextavada (5/16 x 3/4 pol.) do bico do pulverizador através do orifício na montagem do bico (Figura 82) e prenda sem apertar o bico na montagem com uma porca de bloqueio flangeada (5/16 pol.) que retirou nos passos 1 e 4 de Remover os bicos do pulverizador (página 33).
7. Aperte a porca de bloqueio flangeada com 1978 a 2542 N cm.
8. Passe o tubo e a ligação roscada 13 x 810 mm para a lateral da secção da rampa central com os suportes esquerdo e direito (Figura 81).
9. Repita os passos 1 a 8 para o outro tubo e conjunto do bico na outra armação exterior (Figura 81 e Figura 82).

16

Instalar o fluxímetro e o transdutor de pressão

Peças necessárias para este passo:

1	Fluxímetro
2	Grampo flangeado de 76 mm
2	Junta (diâmetro interno de 5,7 cm)
2	Adaptador do redutor
1	Grampo flangeado (51 mm)
1	Junta (diâmetro interno de 3,3 cm)
1	Conector de flange estriada (1 pol.)
1	Tubo (1 x 7-1/4 pol.)
3	Braçadeira de tubos
1	Transdutor de pressão e coletor
1	Tubo (1 x 8-1/2 pol.)
1	Grampo em R
1	Parafuso com cabeça flangeada (1/4 x 3/4 pol.)
1	Porca flangeada (1/4 pol.)

Montar o fluxímetro e o transdutor de pressão

1. Alinhe a junta (5,7 cm) e o adaptador do redutor que retirou no passo 4 de Retirar o tubo do conector e o adaptador redutor (página 24) com a extremidade do fluxímetro para o qual a seta direcional aponta (Figura 83).

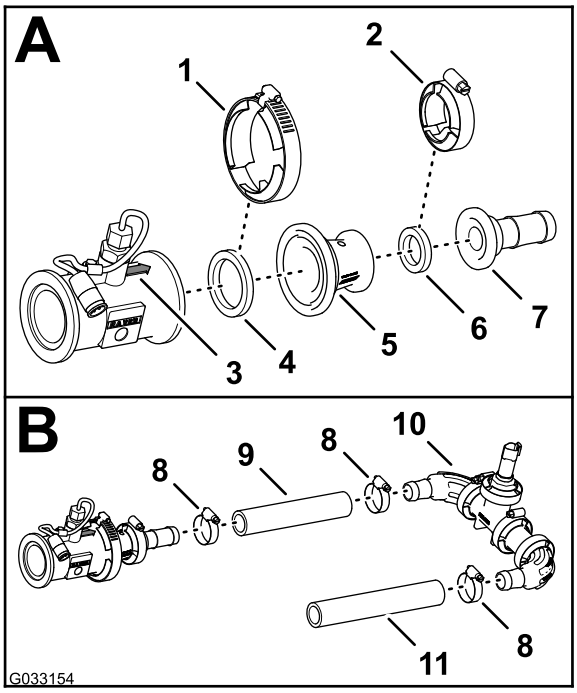

g033154

Figura 83

1. Grampo flangeado de 76 mm
2. Grampo flangeado (51 mm)
3. Seta direcional (fluxímetro)
4. Junta (diâmetro interno de 5,7 cm)
5. Adaptador do redutor
6. Junta (diâmetro interno de 3,3 cm)
7. Conector de flange roscada (1 pol.)
8. Braçadeira de tubos
9. Tubo (1 x 7-1/4 pol.)
10. Transdutor de pressão e coletor
11. Tubo (1 x 8-1/2 pol.)

2. Prenda o fluxímetro e a junta (5,7 cm de diâmetro exterior) ao adaptador (Figura 83) com um grampo flangeado (76 mm) que retirou nos passos 2 e 3 de Retirar o tubo do conector e o adaptador redutor (página 24).
3. Alinhe a junta (5,7 cm) e a união roscada do tubo com a extremidade do adaptador do redutor (Figura 83).
4. Prenda a união de flange roscada, a junta e o adaptador do redutor (Figura 83) com um grampo flangeado (51 mm).
5. Monte o tubo (1 pol. x 7¼") na união de flange roscada e na união de cotovelo roscado do transdutor de pressão e coletor, como se mostra na Figura 83.
6. Prenda o tubo e as uniões roscadas com 2 braçadeiras de tubos (Figura 83).
7. Monte o tubo (1 x 8-1/2 pol.) na outra união de cotovelo roscada do transdutor de pressão e coletor, como se mostra na Figura 83.
8. Prenda o tubo e a união roscada com uma braçadeira de tubos (Figura 83).

Instalar o fluxímetro e o transdutor de pressão na máquina

1. Alinhe a junta (2-1/4 pol.) que retirou no passo 3 de Retirar o tubo do conector e o adaptador redutor (página 24) entre o fluxímetro e o adaptador do redutor que está instalado no lado direito da válvula de controlo principal (Figura 84).

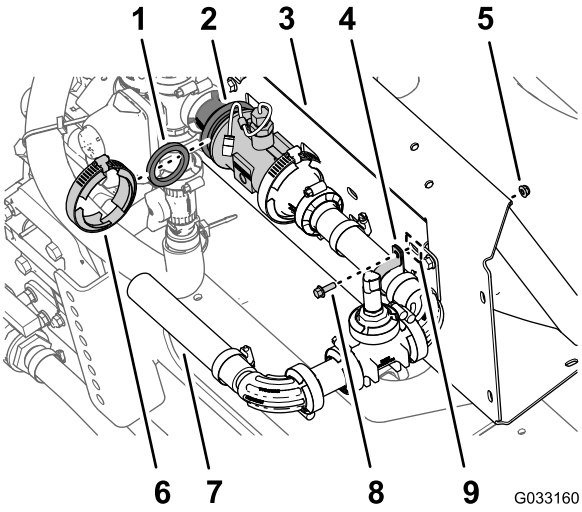

g033160

Figura 84

1. Junta (diâmetro interno de 5,7 cm)
2. Adaptador redutor e flanges do fluxímetro
3. Montagem do coletor
4. Grampo em R
5. Porca flangeada (1/4 pol.)
6. Grampo flangeado de 76 mm
7. Tubo (1 x 8-1/2 pol.)
8. Parafuso com cabeça flangeada (1/4 x 3/4 pol.)
9. Ranhura (montagem do coletor)

2. Monte sem apertar a junta, o fluxímetro e o adaptador do redutor (Figura 84) com um grampo flangeado (76 mm) que retirou no passo 2 de Retirar o tubo do conector e o adaptador redutor (página 24).
3. Prenda o transdutor de pressão e coletor na ranhura da montagem do coletor com um grampo em R, um parafuso de cabeça flangeada (1/4 x 3/4 pol.) e uma porca de bloqueio flangeada (1/4 pol.), conforme indicado na Figura 84.
4. Aperte o grampo flangeado que montou nos passos 2.

17

Instalar a nova secção da rampa central

Nenhuma peça necessária

Procedimento

Capacidade do equipamento de elevação: 55 kg

1. Utilizando equipamento de elevação com a capacidade de elevação especificada, levante a secção da rampa central e alinhe os orifícios no suporte para a secção da rampa com o terceiro e sexto orifícios no canal de montagem para a estrutura do pulverizador (Figura 85).

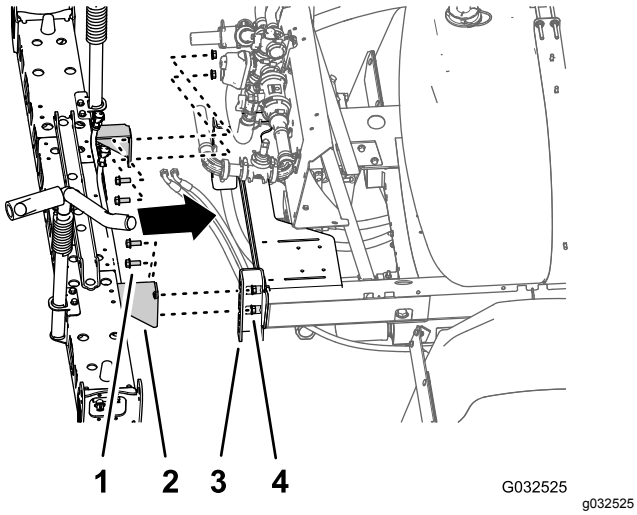

Figura 85

1. Parafuso com cabeça flangeada (½" x 1¼ pol.)
2. Suporte (secção da rampa central - sistema de 10 válvulas do pulverizador)
3. Canal de montagem (estrutura do pulverizador)
4. Porca flangeada (1/2 pol.)

2. Monte a secção da rampa central nos canais de montagem (Figura 85) com os quatro parafusos de cabeça flangeada (1/2 x 1-1/4 pol.) e as quatro porcas de bloqueio flangeadas (1/2 pol.) que retirou no passo 4 em Remoção da secção da rampa central (página 32).
3. Aperte as porcas e os parafusos com uma força de 91 a 113 N·m.

18

Instalar a montagem da válvula e as válvulas do pulverizador

Peças necessárias para este passo:

1	Conjunto da montagem da válvula e da válvula do pulverizador
4	Parafuso (4 x 10 mm)
1	Controlador do pulverizador
4	Porca de bloqueio flangeada (4 mm)
8	Parafusos de cabeça flangeada (5/16 x 3/4 pol.)
8	Porcas de bloqueio flangeadas (5/16 pol.)
1	Abraçadeira de tubos

Montar o controlador do pulverizador na montagem da válvula

1. Alinhe o controlador do pulverizador no lado dianteiro da montagem da válvula com o conector de 40 pinos para fora (Figura 86).

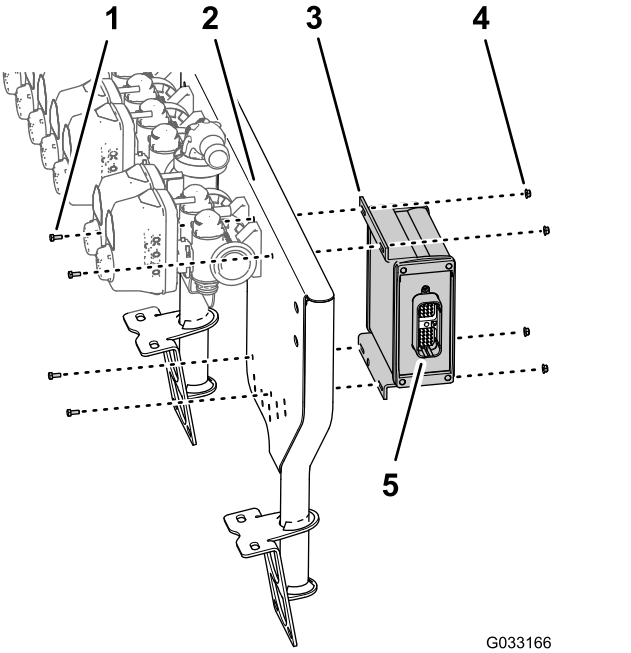

Figura 86

1. Parafuso (4 x 10 mm)
2. Montagem de 10 válvulas
3. Controlador do pulverizador
4. Porca de bloqueio flangeada (4 mm)
5. conector de 40 pinos

2. Monte o controlador do pulverizador na montagem da válvula (Figura 86) com os quatro parafusos (4 x 10 mm) e as quatro porcas de bloqueio flangeadas (4 mm).
3. Aperte os parafusos e porcas com uma força de 234 a 286 N·cm.

Montar o conjunto de montagem da válvula e válvula do pulverizador na máquina

Capacidade do equipamento de elevação: 23 kg

1. Utilizando equipamento de elevação com a capacidade especificada, levante o conjunto de montagem da válvula e válvula do pulverizador e alinhe-o por cima da secção da rampa central (Figura 87).

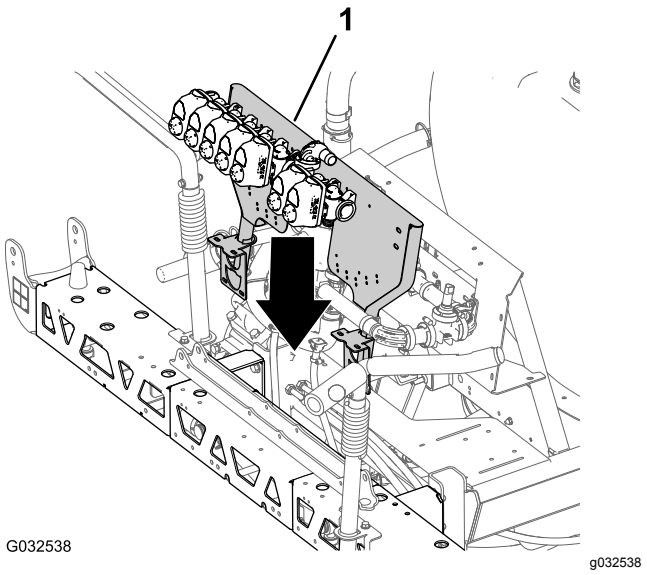

Figura 87

1. Conjunto da montagem da válvula e da válvula do pulverizador

2. Alinhe os orifícios no suporte de montagem da montagem da válvula com os orifícios na estrutura da armação da secção da rampa central (Figura 88).

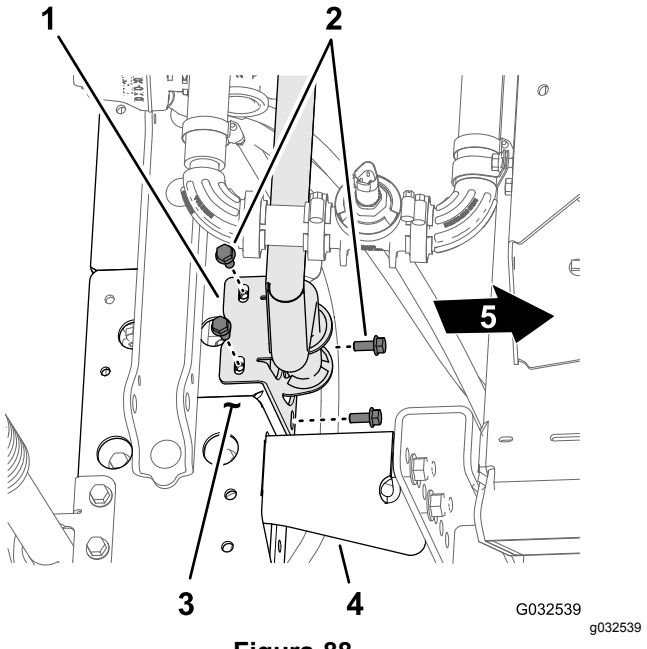

Figura 88

1. Suporte da montagem (montagem da válvula)
2. Perno com cabeça de flange (5/16 pol. x ¾ pol.)
3. Estrutura da armação (secção da rampa central)
4. Suporte
5. Frente da máquina

3. Monte a montagem da válvula na estrutura da armação (Figura 88 e Figura 89) com quatro

parafusos (5/16 x 3/4 pol.) e quatro porcas de bloqueio flangeadas (5/16 pol.).

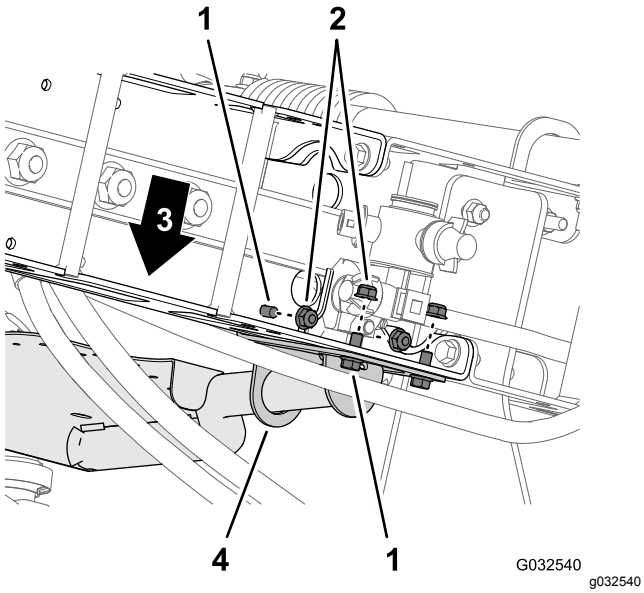

Figura 89

1. Perno com cabeça de flange (5/16 pol. x ¾ pol.)
2. Porcas de bloqueio flangeadas (5/16 pol.)
3. Frente da máquina
4. Suporte da montagem (montagem da válvula)

4. Repita os passos 2 a 3 para o outro suporte de montagem da montagem da válvula na outra estrutura da armação.
5. Aperte os parafusos de cabeça flangeada e as porcas de bloqueio flangeadas com 19,8 a 25,4 N·m.

Montar o tubo no coletor da válvula do pulverizador

1. Monte o tubo (1 x 8-1/2 pol.) por cima da união flangeada de 90° (1 pol.), como se mostra na Figura 90.

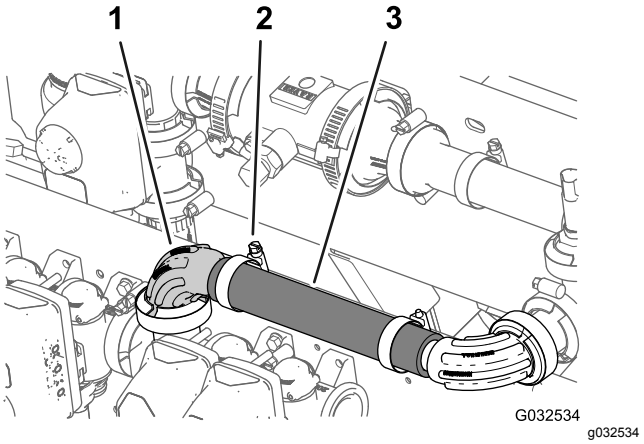

Figura 90

1. União flangeada de 90° (1 pol.)
2. Braçadeira de tubos
3. Tubo (1 x 8-1/2 pol.)

2. Fixe o tubo à união flangeada com uma braçadeira de tubos (Figura 90).

Montar as válvulas do pulverizador 8, 9 e 10 na montagem da válvula

Importante: **A válvula da secção da rampa esquerda que retirou no passo 3 de Desmontar as válvulas da secção da rampa da montagem do coletor (página 29) está identificada como válvula do bico 8, a válvula da secção da rampa central está identificada como válvula do bico 9 e a válvula da secção da rampa direita está identificada como válvula do bico 10 para as restantes instruções de instalação do kit de acabamento GeoLink.**

1. Alinhe a junta e a flange da válvula da secção esquerda (identificada como válvula do bico 8) com a flange da válvula do bico 7 (Figura 91).

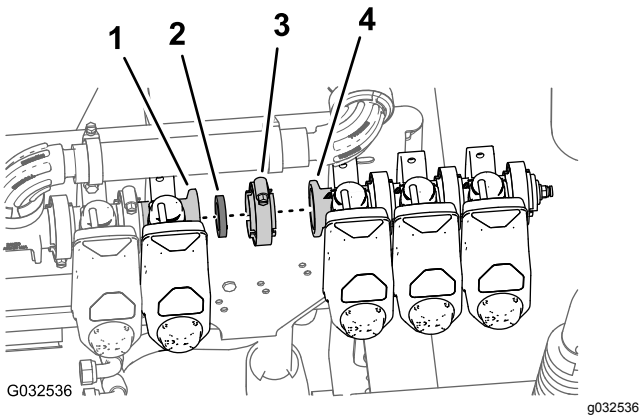

Figura 91

1. Flange (válvula do bico 7)
2. Junta
3. Braçadeira flangeada
4. Flange (válvula do bico 8)

2. Prenda sem apertar a junta e a válvula do bico 8 com a válvula do bico 7 com uma braçadeira flangeada (Figura 91).
3. Monte a válvula do bico 10 na montagem da válvula (Figura 92) com os 2 parafusos de cabeça flangeada (1/4 x 3/4 pol.) e as 2 porcas de bloqueio flangeadas (1/4 pol.) que retirou no passo 2 de Desmontar as válvulas da secção da rampa da montagem do coletor (página 29).

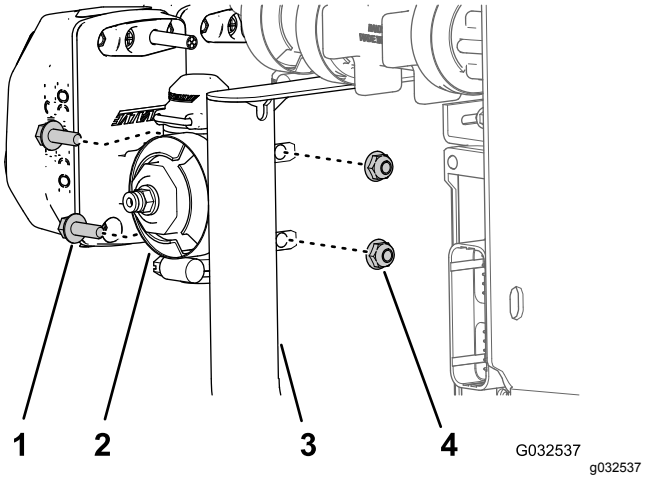

Figura 92

1. Parafuso com cabeça flangeada (1/4 x 3/4 pol.)
2. Válvula do bico 10
3. Montagem da válvula
4. Porca flangeada (1/4 pol.)

4. Aperte o parafuso de cabeça flangeada e a porca de bloqueio com 1017 a 1243 N·cm.
5. Aperte a braçadeira flangeada à mão.

19

Montar os cilindros de elevação da rampa

Peças necessárias para este passo:

4	Tubo hidráulico (1/4 x 24-3/4 pol.)

Montar o coletor de elevação da rampa

1. Alinhe os orifícios no suporte para o coletor de elevação da rampa que retirou no passo 3 de Retirar o coletor de elevação da rampa da secção da rampa central (página 32) com a montagem do cilindro larga na nova secção da rampa central (Figura 93).

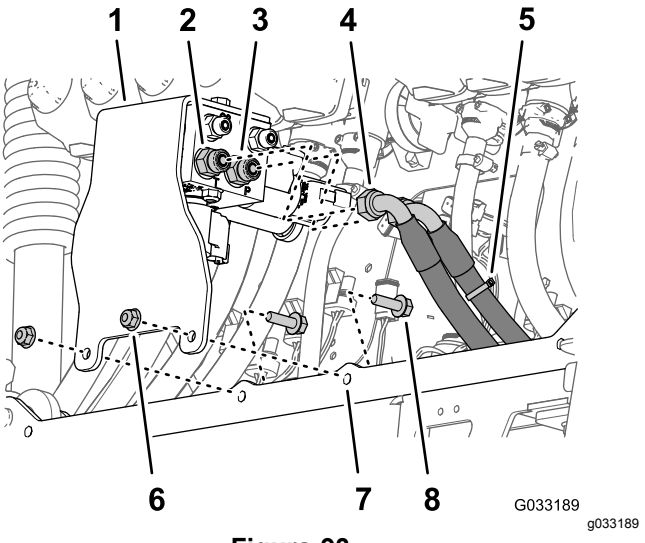

Figura 93

1. Suporte e coletor de elevação da rampa
2. União reta (porta T)
3. União reta (porta P)
4. Tubo de retorno hidráulico
5. Tubo de pressão hidráulica (marcado com uma braçadeira de cabos)
6. Porca flangeada (5/16 pol.)
7. Montagem do cilindro (larga)
8. Parafuso com cabeça flangeada (5/16 x 1 polegada)

2. Monte o suporte na montagem do cilindro (Figura 93) com os 2 parafusos de cabeça flangeada (5/16 x 1 pol.) e as 2 porcas de bloqueio flangeadas (5/16 pol.) que retirou no passo 3 de Retirar o coletor de elevação da rampa da secção da rampa central (página 32).
3. Aperte os parafusos e porcas com uma força de 1978 a 2542 N cm.
4. Monte o tubo de pressão hidráulica (marcado com uma braçadeira de cabos) na porta P do coletor de elevação da rampa (Figura 93).
5. Monte o tubo de retorno hidráulico na porta T do coletor de elevação da rampa (Figura 93).
6. Aperte as porcas da articulação nos tubos com uma força de 37 a 45 N·m.

Montar os cilindros de elevação

1. Alinhe a extremidade fixa do cilindro de elevação que retirou no passo 4 de Retirar o cilindro de elevação (página 30) com o orifício de 16 mm na montagem do cilindro (Figura 94).

   Nota: Certifique-se de que as portas de extensão e retração do cilindro alinham.

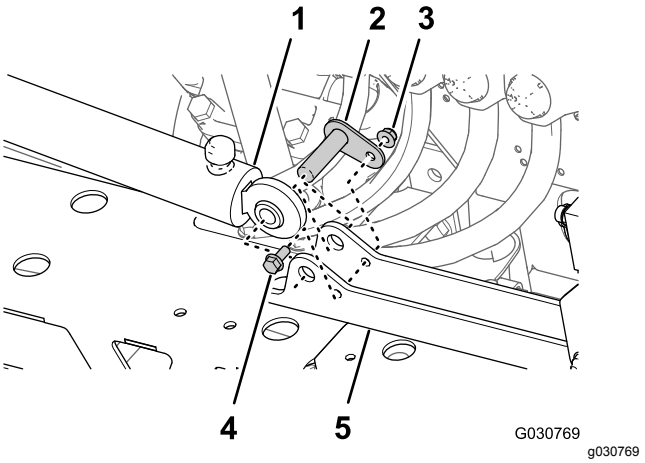

Figura 94

1. Cilindro de elevação (extremidade fixa)
2. Pino de articulação
3. Porca flangeada (5/16 pol.)
4. Perno com cabeça de flange (5/16 x 3/4 de polegada)
5. Montagem do cilindro

2. Monte o cilindro na montagem do cilindro com o pino de articulação, o parafuso de cabeça flangeada e a porca flangeada (Figura 94).
3. Aperte o parafuso e porca com uma força de 1978 a 2542 N·cm.
4. Repita os passos de 1 a 3 para o outro cilindro de elevação no outro lado da montagem do cilindro.

Instalar os tubos do cilindro de elevação

1. Monte sem apertar o novo tubo hidráulico (1/4 x 24-3/4 pol.) entre a porta de extensão do cilindro de elevação da rampa esquerda e a porta C3 do coletor de elevação da rampa (Figura 95).

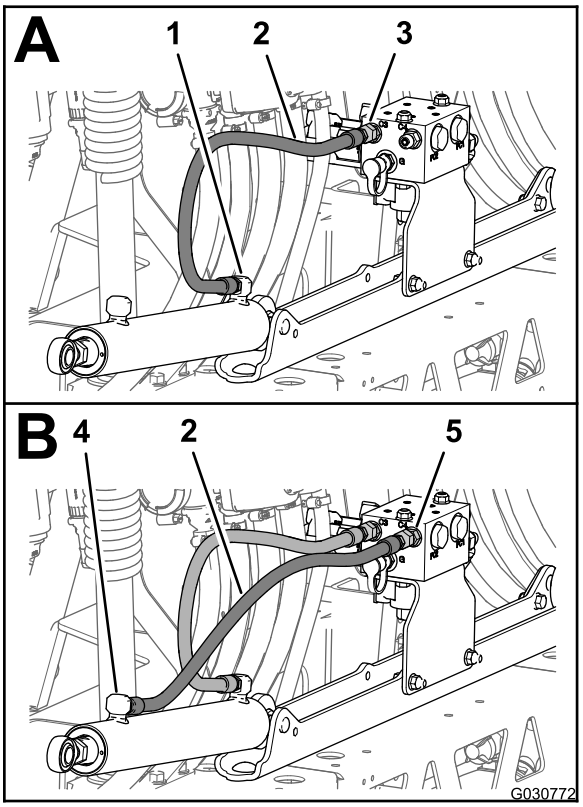

g030772

Figura 95

1. Porta de extensão (cilindro de elevação da rampa esquerda)
2. Tubo hidráulico (1/4 x 24-3/4 pol.)
3. Porta C3 (coletor de elevação da rampa)
4. Porta de retração (cilindro de elevação da rampa esquerda)
5. Porta C4 (coletor de elevação da rampa)

2. Monte sem apertar o novo tubo hidráulico (1/4 x 24-3/4 pol.) entre a porta de retração do cilindro de elevação da rampa esquerda e a porta C4 do coletor de elevação da rampa (Figura 95).
3. Monte sem apertar o novo tubo hidráulico (1/4 x 24-3/4 pol.) entre a porta de extensão do cilindro de elevação da rampa direita e a porta C1 do coletor de elevação da rampa (Figura 96).

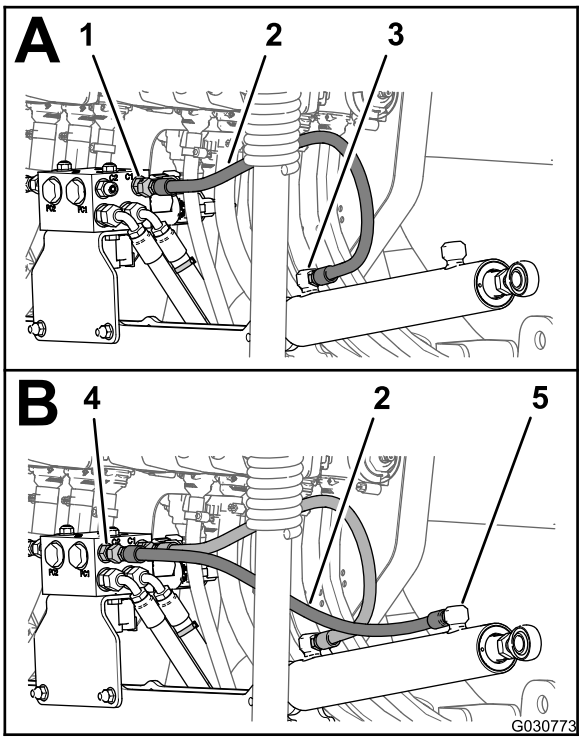

g030773

Figura 96

1. Porta C2 (coletor de elevação da rampa)
2. Tubo hidráulico (1/4 x 24-3/4 pol.)
3. Porta de extensão (cilindro de elevação da rampa direita)
4. Porta C2 (coletor de elevação da rampa)
5. Porta de retração (cilindro de elevação da rampa direita)

4. Monte sem apertar o novo tubo hidráulico (1/4 x 24-3/4 pol.) entre a porta de retração do cilindro de elevação da rampa direita e a porta C2 do coletor de elevação da rampa (Figura 96).
5. Aperte as uniões do tubo nas portas de extensão e retração dos cilindros de elevação (Figura 95 e Figura 96) com 21 a 26 N·m.
6. Aperte as porcas da articulação dos tubos no coletor de elevação da rampa (Figura 95 e Figura 96) com 24 a 30 N·m.

20

Instalar as secções da rampa exteriores

Peças necessárias para este passo:

4	Casquilho de flange de nylon
1	Braçadeira de cabos
1	Conjunto de tubo de alimentação – 188 cm
1	Conjunto de tubo de alimentação – 234 cm
1	Conjunto de tubo de alimentação – 279 cm

Retirar os bicos do pulverizador das secções da rampa exterior

1. Corte o tubo entre os 2 bicos do pulverizador (Figura 97).

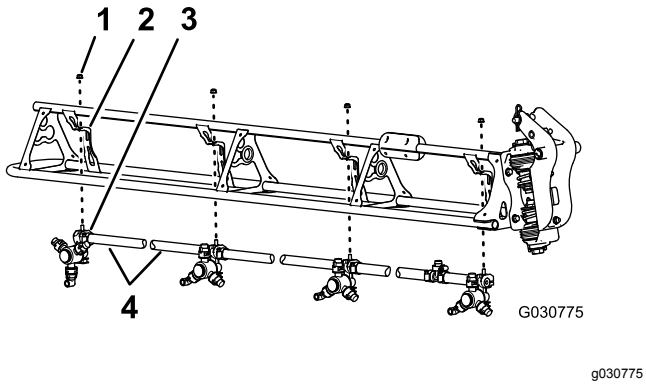

Figura 97

1. Porca flangeada (5/16 pol.)
2. Suporte do bico
3. Bico do pulverizador
4. Tubo (diâmetro interno de 3/4 pol.)

2. Retire a porca de bloqueio flangeada (5/16 pol.) que prende o bico do pulverizador ao suporte do bico (Figura 97).
3. Repita os passos 2 e 1 para os outros 3 bicos.

   Nota: Guarde a porca de bloqueio flangeada e o bico do pulverizador para instalação em Instalar os bicos do pulverizador nas secções da rampa exterior (página 53).

   Nota: Elimine os tubos, os grampos e a união em T que retirou da máquina.
4. Repita os passos 2 a 3 na outra secção da rampa exterior.
5. Trabalhando com os 8 bicos do pulverizador que retirou no passo 1, retire os parafusos de aço inoxidável (N.º 12 x 1-1/4 pol.) que prendem as metades do grampo superior e as hastes do tubo roscado simples ou duplas (3/4 pol.) ao corpo de cada bico do pulverizador e retire as hastes do tubo roscado (Figura 98).

   Nota: O parafuso com cabeça sextavada (5/16 x 3/4 pol.— aço inoxidável) vai separar a metade do grampo superior quando abrir o grampo; guarde o parafuso para instalação.

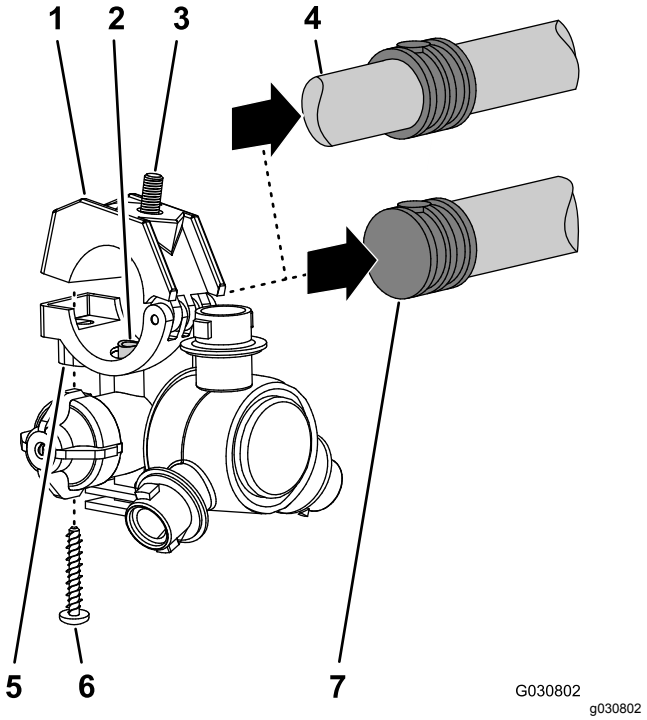

Figura 98

1. Metade do grampo superior
2. Tubo de transferência
3. Parafuso com cabeça sextavada (5/16 x 3/4 pol. - aço inoxidável)
4. Haste do tubo estriado dupla (tubo de 3/4 pol.)
5. Corpo do bico do pulverizador
6. Parafuso de aço inoxidável (N.º 12 x 1-1/4 pol.)
7. Haste do tubo estriado simples (tubo de 3/4 pol.)

Montar as secções da rampa exterior na máquina

Capacidade do equipamento de elevação: 91 kg

1. Utilizando equipamento de elevação com a capacidade especificada, levante a secção da rampa exterior.
2. Insira casquilhos de flange de nylon no orifício com 31,8 mm em cada lado da união da articulação (Figura 99).

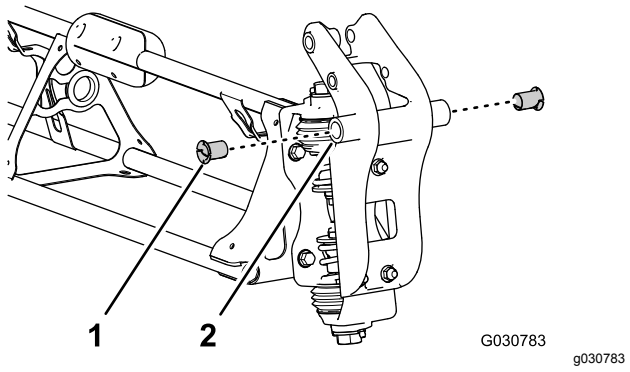

Figura 99

1. Casquilho de flange de nylon
2. União da articulação (secção da rampa exterior)

3. Alinhe os casquilhos da união da articulação com os orifícios nas flanges do suporte da articulação na extremidade da secção da rampa central (Figura 100).

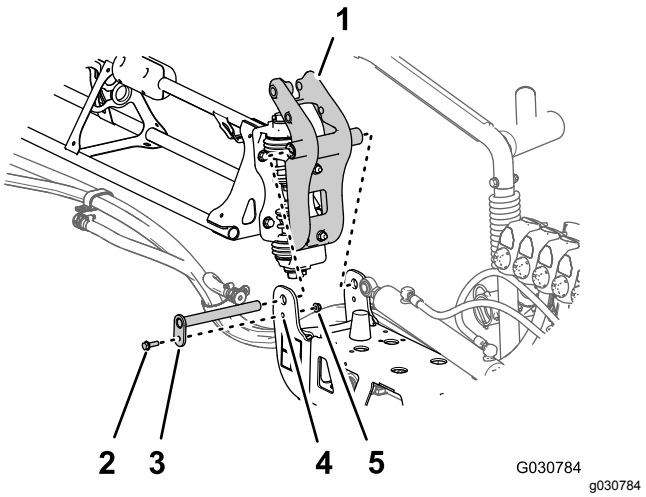

Figura 100

1. União da articulação (secção da rampa exterior)
2. Parafuso flangeado (5/16 x 1 pol.)
3. Pino de articulação
4. Suporte da articulação (secção da rampa central)
5. Porca flangeada (5/16 pol.)

4. Monte a união da articulação no suporte da articulação com o pino de articulação, o parafuso de flange (5/16 x 1 pol.) e a porca de bloqueio flangeada (5/16 pol.) que retirou no passo 1 e 2 de Retirar as secções da rampa exteriores (página 31).
5. Aperte o parafuso e a porca com uma força de 1978 a 2542 N·cm.
6. Alinhe a extremidade da barra do cilindro de elevação com o orifício de 25 mm na protusão da união da articulação (Figura 101).

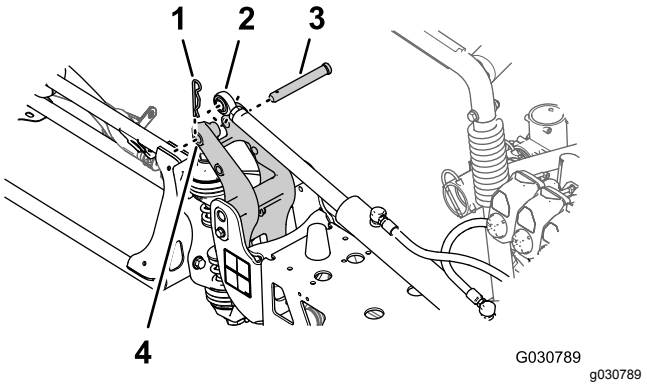

Figura 101

1. Perno de gancho
2. Extremidade da barra (cilindro de elevação)
3. Passador de forquilha
4. Orifício de 25 mm — protusão da união da articulação

7. Prenda o cilindro de elevação à união da articulação com o passador de forquilha e o perno de gancho (Figura 101) que retirou no passo 3 de Retirar o cilindro de elevação (página 30).
8. Repita os passos 1 a 7 na secção da rampa exterior no outro lado da máquina.

21

Instalar os tubos do bico do pulverizador

Peças necessárias para este passo:

2	Tubo de alimentação – 279 cm
2	Tubo de alimentação – 234 cm
4	Tubo de alimentação – 188 cm
2	Tubo de alimentação – 81 cm

Identificar as posições do tubo do bico do pulverizador

Identifique os tubos de alimentação pelo comprimento (Figura 102) para cada posição do bico do pulverizador da seguinte forma:

Tabela da posição do tubo do bico do pulverizador

Posições do bico do pulverizador — secção da rampa esquerda	**Posições do bico do pulverizador — secção da rampa central**	**Posições do bico do pulverizador — secção da rampa direita**
Bico do pulverizador 1 (válvula do bico 1) — tubo de alimentação 279 cm	Bicos do pulverizador 5 e 6 (válvula do bico 5) — tubo de alimentação 81 cm com 2 secções de tubo	Bico do pulverizador 9 (válvula do bico 7) — tubo de alimentação 188 cm
Bico do pulverizador 2 (válvula do bico 2) — tubo de alimentação 234 cm	Bicos do pulverizador 7 e 8 (válvula do bico 6) — tubo de alimentação 81 cm com 2 secções de tubo	Bico do pulverizador 10 (válvula do bico 8) — tubo de alimentação 188 cm
Bico do pulverizador 3 (válvula do bico 3) — tubo de alimentação 188 cm		Bico do pulverizador 11 (válvula do bico 9) — tubo de alimentação 234 cm
Bico do pulverizador quatro (válvula do bico 4) — tubo de alimentação 188 cm		Bico do pulverizador 12 (válvula do bico 10) — tubo de alimentação 279 cm

Nota: Consulte Figura 103 em Montar os tubos nas válvulas do bico 1 a 4 (página 51), Figura 104 em Montar os tubos nas válvulas do bico 5 e 6 (página 51) e Figura 105 em Montar os tubos nas válvulas do bico 7 a 10 (página 52) para ver as posições da válvula do bico.

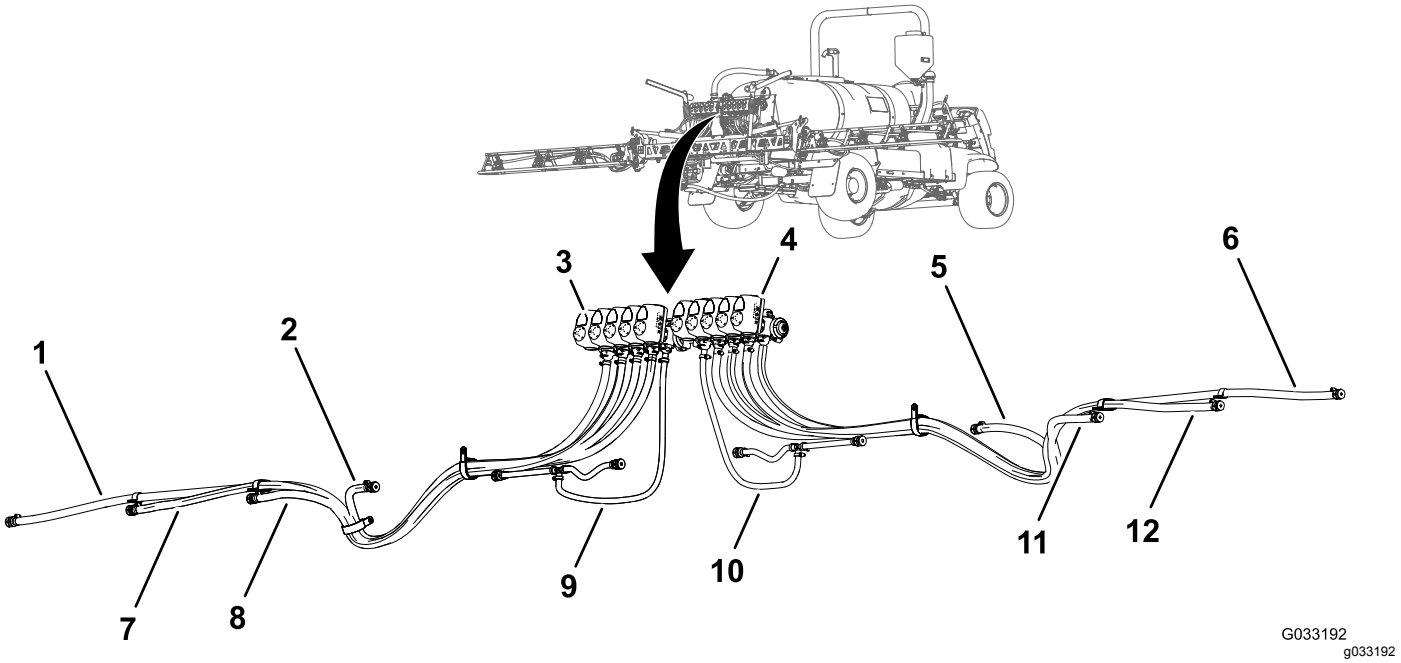

Figura 102

1. Tubo de alimentação 279 cm - bico do pulverizador 1
2. Tubo de alimentação 188 cm - bico do pulverizador 4
3. Válvula do bico 1
4. Válvula do bico 10
5. Tubo de alimentação 188 cm - bico do pulverizador 9
6. Tubo de alimentação 279 cm - bico do pulverizador 12
7. Tubo de alimentação 234 cm - bico do pulverizador 2
8. Tubo de alimentação 188 cm - bico do pulverizador 3
9. Tubo de alimentação 81 cm - bico do pulverizador 5 e 6
10. Tubo de alimentação 81 cm - bico do pulverizador 7 e 8
11. Tubo de alimentação 188 cm - bico do pulverizador 10
12. Tubo de alimentação 234 cm - bico do pulverizador 11

Montar os tubos nas válvulas do bico 1 a 4

1. Monte a união estriada reta de um tubo de alimentação com 279 cm no acoplador da válvula do bico 1 (Figura 103).

   Nota: Certifique-se de que a união estriada fica bem colocada no acoplador.

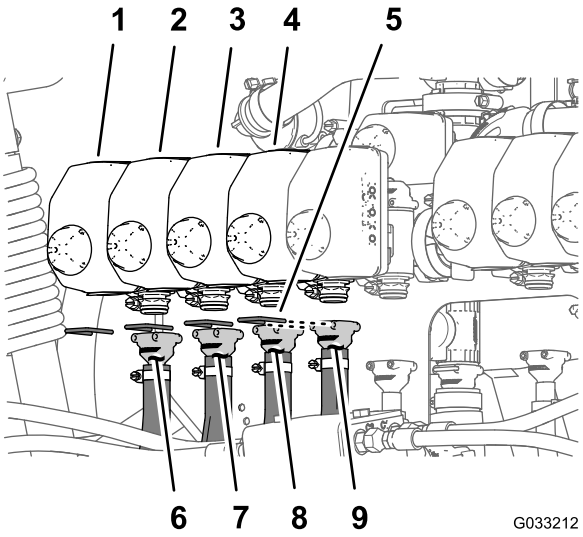

Figura 103

1. Válvula do bico 1
2. Válvula do bico 2
3. Válvula do bico 3
4. Válvula do bico 4
5. Retentor
6. Tubo de alimentação – 279 cm
7. Tubo de alimentação – 234 cm
8. Tubo de alimentação – 188 cm
9. Tubo de alimentação – 188 cm

2. Prenda a união estriada ao acoplador com um retentor (Figura 103).
3. Monte a união estriada reta de um tubo de alimentação com 234 cm no acoplador da válvula do bico 2 (Figura 103).

   Nota: Certifique-se de que a união estriada fica bem colocada no acoplador.
4. Prenda a união estriada ao acoplador com um retentor (Figura 103).
5. Monte a união estriada reta de um tubo de alimentação com 188 cm no acoplador da válvula do bico 3 (Figura 103).

   Nota: Certifique-se de que a união estriada fica bem colocada no acoplador.
6. Prenda a união estriada ao acoplador com um retentor (Figura 103).
7. Monte a união estriada reta de um tubo de alimentação com 188 cm no acoplador da válvula do bico 4 (Figura 103).

   Nota: Certifique-se de que a união estriada fica bem colocada no acoplador.
8. Prenda a união estriada ao acoplador com um retentor (Figura 103).

Montar os tubos nas válvulas do bico 5 e 6

Nota: O conjunto do tubo de alimentação com 81 cm tem uma união em T com 2 secções de tubo e 2 hastes do tubo roscado simples.

1. Monte a união estriada reta de um tubo de alimentação com 81 cm no acoplador da válvula do bico 5 (Figura 104).

   Nota: Certifique-se de que a união estriada fica bem colocada no acoplador.

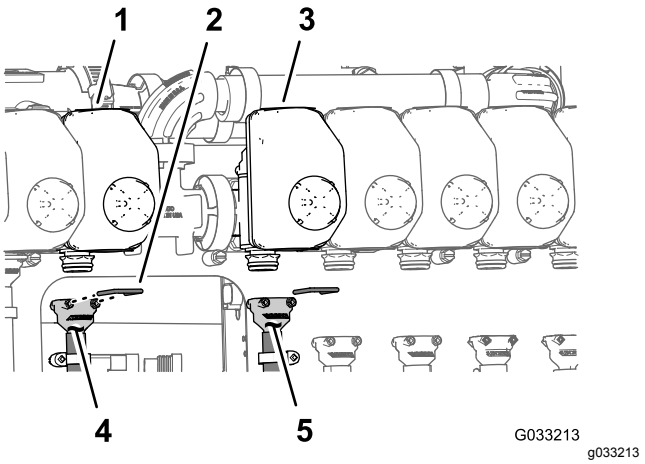

Figura 104

1. Válvula do bico 5
2. Retentor
3. Válvula do bico 6
4. Tubo de alimentação – 81 cm
5. Tubo de alimentação – 81 cm

2. Prenda a união estriada ao acoplador com um retentor (Figura 104).
3. Monte a união estriada reta de um tubo de alimentação com 81 cm no acoplador da válvula do bico 6 (Figura 104).

   Nota: Certifique-se de que a união estriada fica bem colocada no acoplador.
4. Prenda a união estriada ao acoplador com um retentor (Figura 104).

Montar os tubos nas válvulas do bico 7 a 10

1. Monte a união estriada reta de um tubo de alimentação com 188 cm no acoplador da válvula do bico 7 (Figura 105).

   Nota: Certifique-se de que a união estriada fica bem colocada no acoplador.

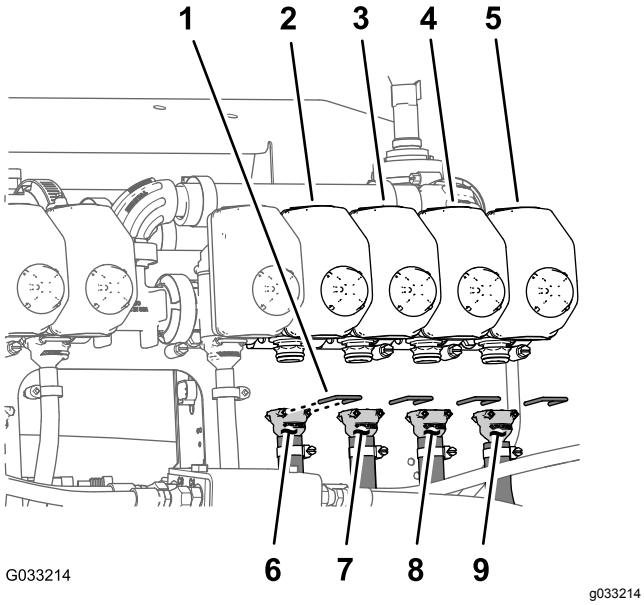

Figura 105

1. Retentor
2. Válvula do bico 7
3. Válvula do bico 8
4. Válvula do bico 9
5. Válvula do bico 10
6. Tubo de alimentação – 188 cm
7. Tubo de alimentação – 188 cm
8. Tubo de alimentação – 234 cm
9. Tubo de alimentação – 279 cm

2. Prenda a união estriada ao acoplador com um retentor (Figura 105).
3. Monte a união estriada reta de um tubo de alimentação com 188 cm no acoplador da válvula do bico 8 (Figura 105).

   Nota: Certifique-se de que a união estriada fica bem colocada no acoplador.
4. Prenda a união estriada ao acoplador com um retentor (Figura 105).
5. Monte a união estriada reta de um tubo de alimentação com 234 cm no acoplador da válvula do bico 9 (Figura 105).

   Nota: Certifique-se de que a união estriada fica bem colocada no acoplador.
6. Prenda a união estriada ao acoplador com um retentor (Figura 105).
7. Monte a união estriada reta de um tubo de alimentação com 279 cm no acoplador da válvula do bico 10 (Figura 105).

   Nota: Certifique-se de que a união estriada fica bem colocada no acoplador.
8. Prenda a união estriada ao acoplador com um retentor (Figura 105).

Passar os tubos de alimentação para os bicos do pulverizador

1. Passe os tubos para os bicos do pulverizador 1, 2, 3 e 4 através do grampo em R na extremidade do lado exterior esquerdo da secção da rampa central (Figura 106 e Figura 107).

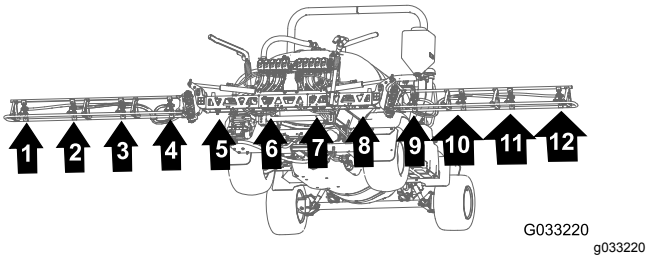

Figura 106

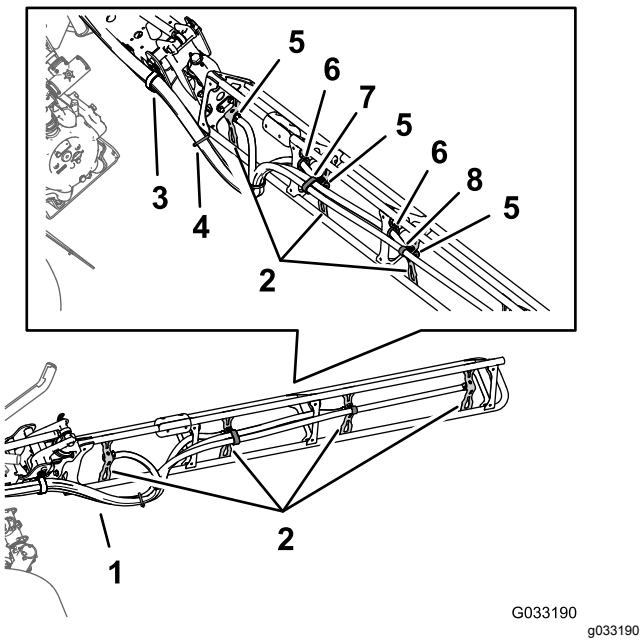

Figura 107

1. Tubagem
2. Suportes do bico
3. Grampo em R
4. Braçadeira de cabos
5. Haste do tubo estriado simples (1/2 pol.)
6. Olhal
7. Grampo em R duplo
8. Grampo em R simples

2. Passe os tubos para os bicos do pulverizador 7, 8, 9 e 10 através do grampo em R na

extremidade do lado exterior direito da secção da rampa central (Figura 106 e Figura 107).

3. Passe os tubos de alimentação com 279 cm e as hastes do tubo estriado (3/4 pol.) pela secção da rampa para os bicos do pulverizador 1 e 10, como se mostra na Figura 106 e Figura 107.
4. Passe os tubos de alimentação com 234 cm e as hastes do tubo estriado (3/4 pol.) pela secção da rampa para os bicos do pulverizador 2 e 9, como se mostra na Figura 106 e Figura 107.
5. Passe os tubos de alimentação com 188 cm e as hastes do tubo estriado (3/4 pol.) pela secção da rampa para os bicos do pulverizador 3 e 8, como se mostra na Figura 106 e Figura 107.

   Nota: Passe os tubos pelos olhais traseiros inferiores nos suportes da estrutura do tubo.
6. Passe os tubos de alimentação com 188 cm e as hastes do tubo estriado (3/4 pol.) pela secção da rampa para os bicos do pulverizador 4 e 7, como se mostra na Figura 106 e Figura 107.

   Nota: Passe os tubos pelos olhais traseiros inferiores nos suportes da estrutura do tubo.
7. Junte os quatro tubos para os bicos do pulverizador com uma braçadeira de cabos, como se mostra na Figura 107.

Instalar os bicos do pulverizador nas secções da rampa exterior

1. Alinhe o tubo de transferência na sela de um bico do pulverizador (Figura 108) com o orifício na lateral da haste do tubo roscado simples (13 mm).

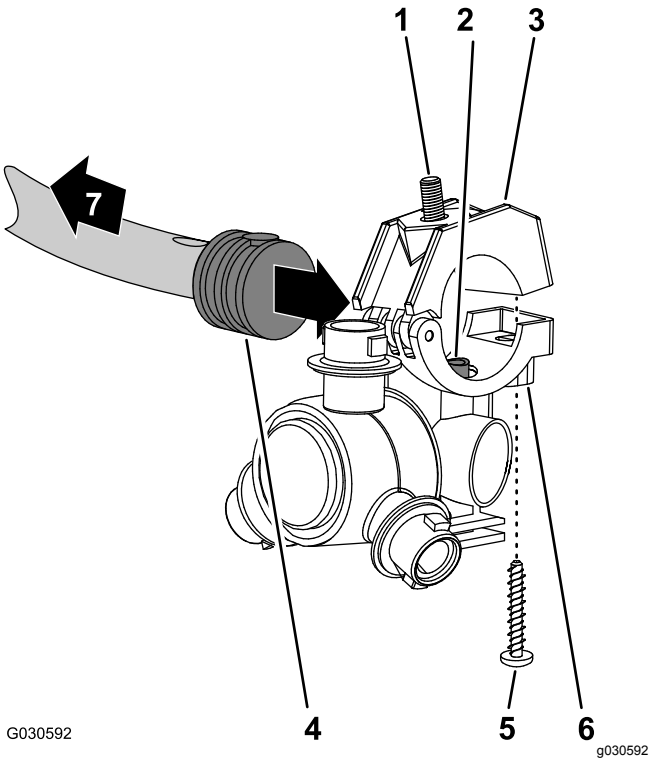

Figura 108

1. Parafuso com cabeça sextavada (5/16 x 3/4 pol. - aço inoxidável)
2. Tubo de transferência
3. Metade do grampo superior
4. Haste do tubo estriado simples (1/2 pol.)
5. Parafuso de aço inoxidável (N.º 12 x 1-1/4 pol.)
6. Corpo do bico do pulverizador
7. Na direção da secção da rampa

2. Feche a metade do grampo superior em torno da haste do tubo roscado e prenda a metade do grampo e o corpo do bico do pulverizador (Figura 108) com o parafuso de aço inoxidável (N.º 12 x 1-1/4 pol.); aperte o parafuso de aço inoxidável com 14 a 18 N·m.

   Nota: Certifique-se de que o parafuso de cabeça sextavada (5/16 x 3/4 pol.) fica assente no entalhe na metade do grampo superior quando fechar o grampo.
3. Monte os bicos do pulverizador na secção da rampa exterior da seguinte forma:
   - Nas posições dos bicos 1 e 4, monte o bico do pulverizador na montagem do bico (A de Figura 109) com a porca de bloqueio flangeada (5/16 pol.) que retirou no passo 2 de Retirar os bicos do pulverizador das secções da rampa exterior (página 47).
   - Nas posições dos bicos 2 e 3, monte o bico do pulverizador na montagem do bico (A e B de Figura 109) com a porca de bloqueio flangeada (5/16 pol.) que retirou no passo

2 de Retirar os bicos do pulverizador das secções da rampa exterior (página 47).

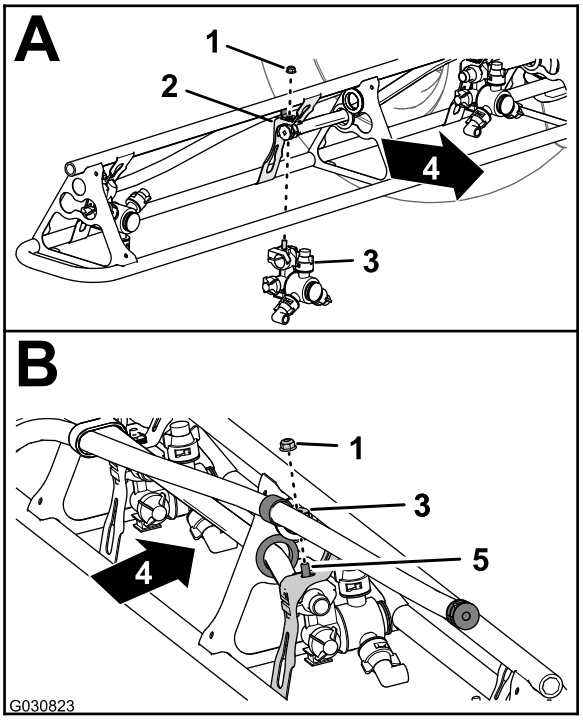

Figura 109

1. Porca flangeada (5/16 pol.)
2. Montagem do bico
3. Bico do pulverizador
4. Traseira da máquina
5. Parafuso com cabeça sextavada (aço inoxidável - 5/16 x 3/4 pol.)

4. Aperte a porca de bloqueio flangeada com 1978 a 2542 N cm.
5. Repita os passos 1 a 4 para os outros bicos do pulverizador para a secção da rampa.
6. Repita os passos 1 a 5 para a secção da rampa exterior no outro lado da máquina.

22

Montar a cablagem traseira na máquina

Peças necessárias para este passo:

1	Cablagem traseira
3	Braçadeira de cabos

Passar a cablagem pelo tubo da estrutura

1. Localize a secção com 165 cm e a secção com 203 cm da nova cablagem elétrica (Figura 110).

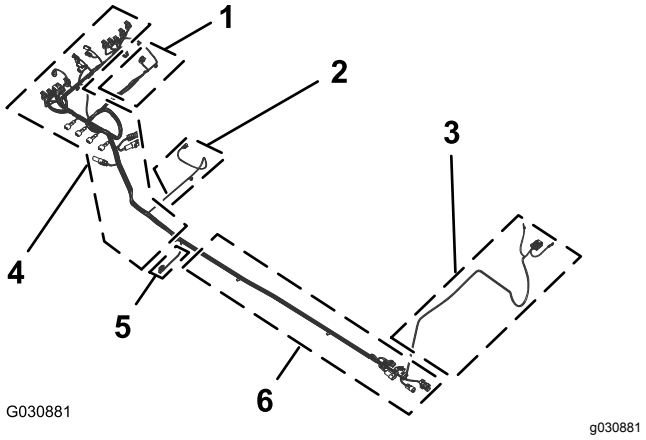

Figura 110

1. Secção com 81 cm da cablagem —**fluxímetro e válvula de agitação**
2. Secção com 86 cm da cablagem —**solenoide da bomba de pulverização**
3. Secção com 165 cm da cablagem — terminais redondos e fusível (não marcado)
4. Secção com 203 cm da cablagem —**ASC10**, solenoides do cilindro de elevação, **válvulas do bico** 1 a 10
5. Secção com 33 cm da cablagem — sensor de velocidade
6. Secção com 170 cm da cablagem — conectores da interface da cablagem dianteira

2. Passe a secção com 165 cm e a secção com 203 cm da nova cablagem elétrica entre a montagem da válvula para as 10 válvulas de pulverização e o suporte direito para a montagem do coletor (Figura 111).

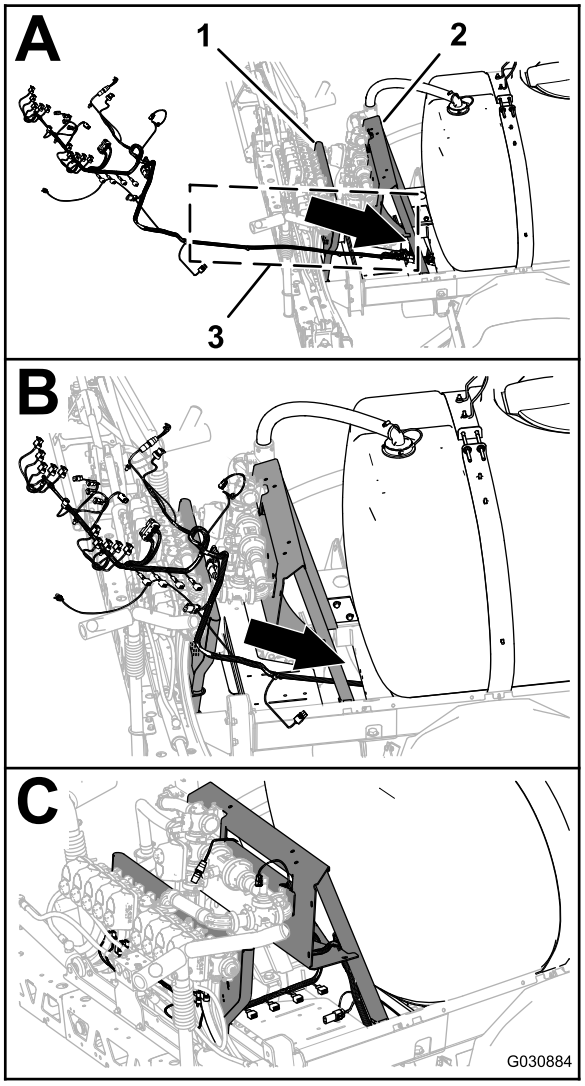

g030884

Figura 111

1. Montagem da válvula (10 válvulas do pulverizador)
2. Montagem do coletor
3. Secções com 165 cm e 203 cm (cablagem elétrica)

3. Passe a secção com 165 cm e a secção com 203 cm da cablagem elétrica para a frente ao lado do tubo da estrutura direito (Figura 112).

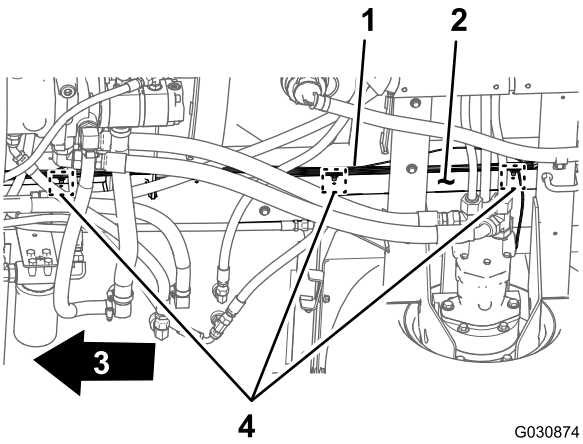

g030874

Figura 112

1. Cablagem traseira — secção de 203 cm
2. Tubo da estrutura direito
3. Frente da máquina
4. Fixadores serrilhados e localizações das cintas de cabo

4. Insira os fixadores serrilhados da secção com 203 cm da cablagem traseira nos orifícios no tubo da estrutura direito (Figura 112) onde existiam os fixadores da cablagem velha; consulte o passo 3 em Desligar a cablagem dianteira e traseira (página 19).

Ligar a cablagem dianteira e traseira

Nota: Utilize um gancho da máquina quando ligar a cablagem dianteira e traseira.

1. Debaixo da máquina, ao lado do tubo da estrutura do lado direito, localize os conectores elétricos para a cablagem dianteira e traseira da máquina (Figura 113).

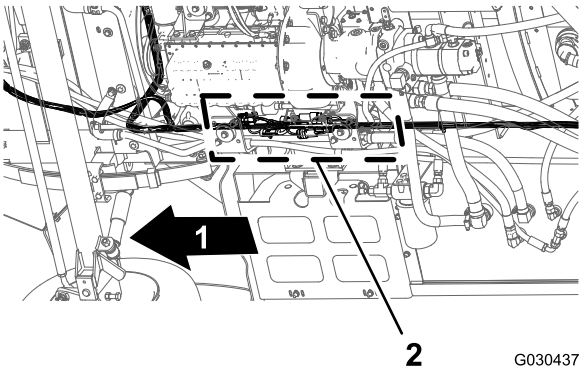

g030437

Figura 113

1. Frente da máquina
2. Interfaces do conector (cablagem dianteira e traseira)

Nota: Não vai utilizar o conector de 3 tomadas da cablagem dianteira (Figura 114).

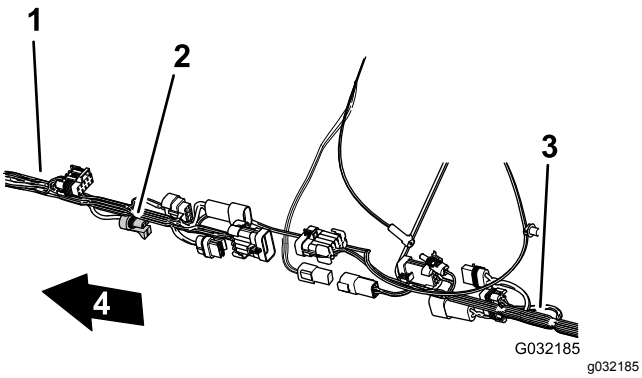

Figura 114

1. Cablagem frontal
2. Conector de 3 tomadas —**não utilizado** (fluxímetro — cablagem dianteira)
3. Cablagem traseira
4. Frente da máquina

2. Ligue o conector de 10 tomadas da cablagem dianteira para a interligação da cablagem do pulverizador no conector de 10 pinos da interligação da cablagem traseira para a cablagem do pulverizador (Figura 115).

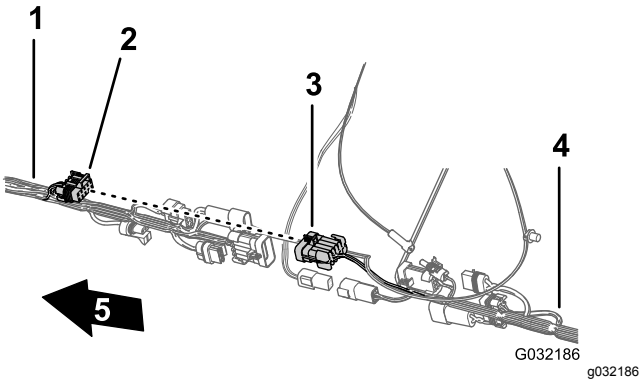

Figura 115

1. Cablagem frontal
2. Conector de 10 tomadas — interligar com a cablagem do pulverizador (cablagem dianteira)
3. Conector de 10 pinos — interligar com a cablagem do pulverizador (cablagem traseira)
4. Cablagem traseira
5. Frente da máquina

3. Ligue o conector de 8 pinos da cablagem dianteira para a interligação da cablagem do pulverizador no conector de 8 tomadas da cablagem traseira para o interruptor da aplicação (Figura 116).

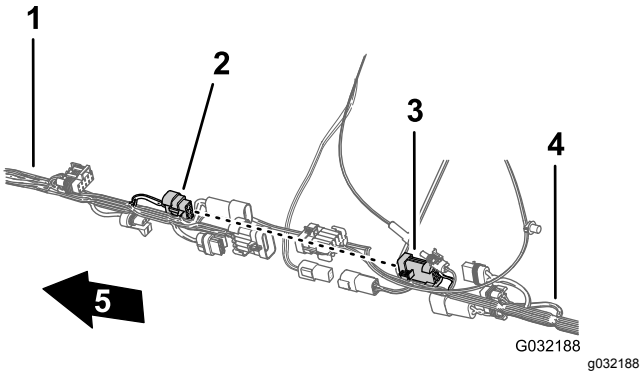

Figura 116

1. Cablagem frontal
2. Conector de 8 pinos — interligar com a cablagem do pulverizador (cablagem dianteira)
3. Conector de 8 tomadas — interruptor da aplicação (cablagem traseira)
4. Cablagem traseira
5. Frente da máquina

4. Ligue o conector de 2 pinos da cablagem dianteira para a bomba de lavagem no conector de 2 tomadas da cablagem traseira para a bomba de lavagem (Figura 117).

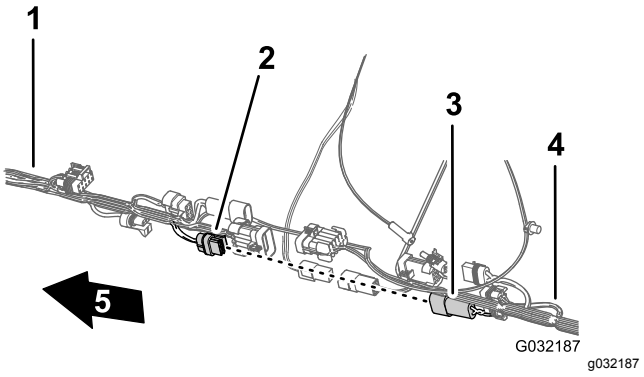

Figura 117

1. Cablagem frontal
2. Conector de 2 tomadas — bomba de lavagem (cablagem traseira)
3. Conector de 2 pinos — bomba de lavagem (cablagem dianteira)
4. Cablagem traseira
5. Frente da máquina

5. Ligue o conector de 2 pinos da cablagem dianteira para a alimentação do cilindro de tubagem no conector de 2 tomadas da cablagem traseira para a alimentação do cilindro de tubagem (Figura 118).

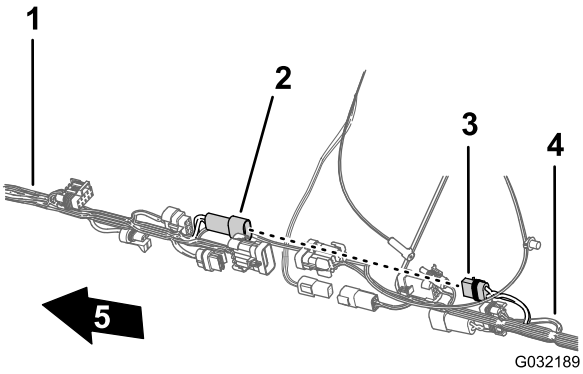

Figura 118

1. Cablagem frontal
2. Conector de 2 pinos — cilindro de tubagem (cablagem dianteira)
3. Conector de 2 tomadas — cilindro de tubagem (cablagem traseira)
4. Cablagem traseira
5. Frente da máquina

6. Ligue o conector de 10 pinos da cablagem dianteira para a interligação da cablagem do pulverizador no conector de 10 tomadas da interligação da cablagem traseira para a cablagem do pulverizador (Figura 119).

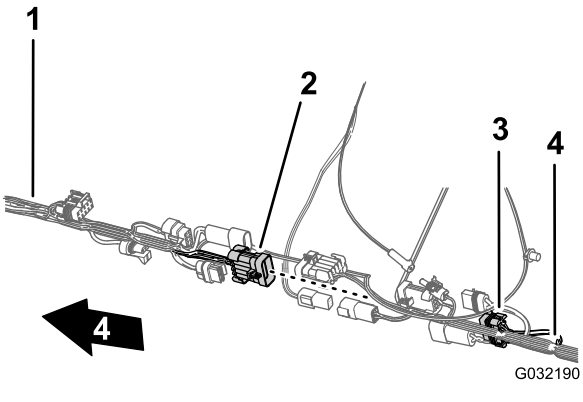

Figura 119

1. Cablagem frontal
2. Conector de 10 pinos — interligar com a cablagem do pulverizador (cablagem dianteira)
3. Conector de 10 tomadas — interligar com a cablagem do pulverizador (cablagem traseira)
4. Cablagem traseira
5. Frente da máquina

7. Para ligar facilmente as cablagens da navegação elétrica e dos dados, certifique-se de que o conector de 1 tomada da cablagem traseira e o conector de 4 tomadas da cablagem traseira estão alinhados com a parte superior da cablagem (Figura 120).

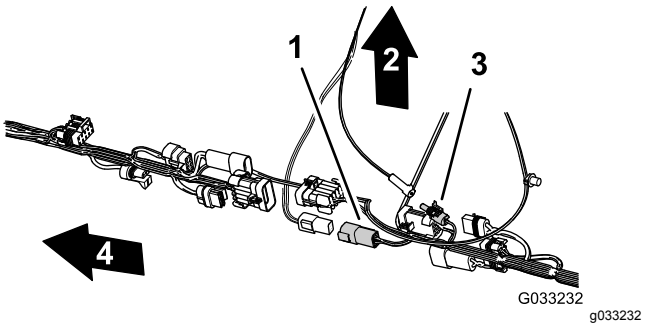

Figura 120

1. Conector de 4 tomadas (cablagem traseira)
2. Parte de cima da máquina
3. Conector de 1 tomadas (cablagem traseira)
4. Frente da máquina

Passar o tubo sensor de pressão para o indicador no painel ao lado da cablagem traseira

1. Passe o tubo sensor de pressão do indicador no painel ao lado da cablagem traseira da máquina (Figura 121).

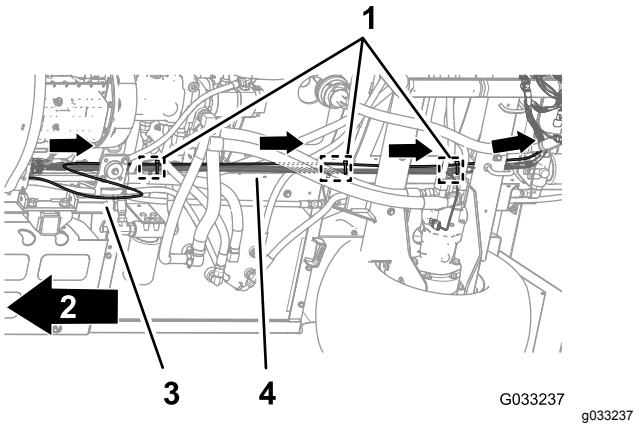

Figura 121

1. Abraçadeiras de cabos (3 fixadores serrilhados — pontos de fixação no chassis)
2. Frente da máquina
3. Tubo sensor de pressão
4. Cablagem traseira

2. Prenda o tubo sensor de pressão à cablagem traseira com três braçadeiras de cabos adjacentes aos três fixadores serrilhados nos pontos de fixação do chassis para a cablagem traseira (Figura 121).

   Importante: **Não aperte nem danifique o tubo sensor de pressão; aperte as abraçadeiras de cabos apenas o suficiente para segurar o tubo.**

23

Instalar o módulo de controlo do motor e o suporte de montagem (apenas máquinas com motor a gasolina)

Nenhuma peça necessária

Procedimento

1. Alinhe os orifícios no suporte de montagem para o módulo de controlo do motor com o orifício no suporte de montagem do motor e no compartimento do acessório do motor (Figura 122).

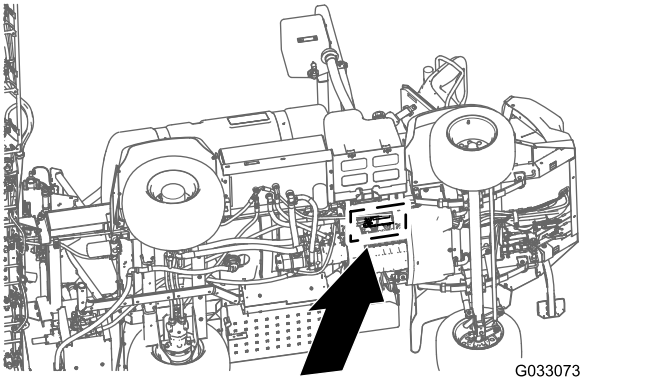

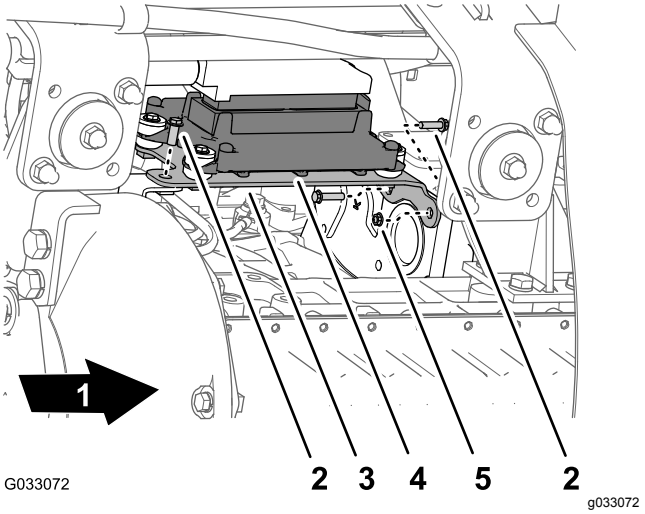

Figura 122

1. Frente da máquina
2. Perno com cabeça de flange
3. Suporte de montagem
4. Módulo de controlo do motor
5. Porca flangeada

2. Monte o suporte de montagem no motor com os três parafusos de cabeça flangeada e 1 porca flangeada que retirou no passo 1 de 8 Retirar o módulo de controlo do motor e o suporte de montagem (apenas para máquinas com motor a gasolina) (página 16); aperte os parafusos e a porca à mão.

24

Instalar o resguardo do chassis inferior

Nenhuma peça necessária

Procedimento

1. Alinhe o resguardo do chassis inferior com a parte inferior da máquina (Figura 123).

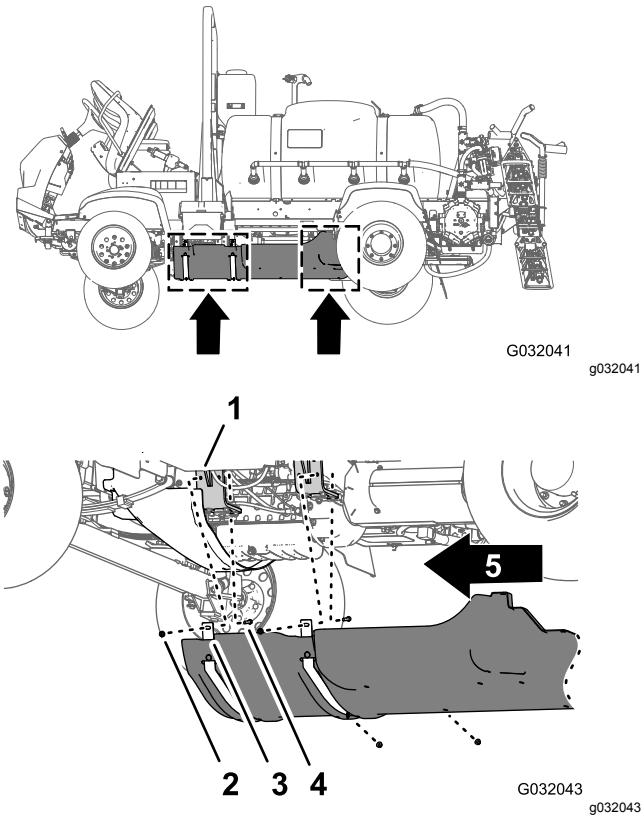

Figura 123

1. Resguardo do chassis inferior
2. Parafusos com cabeça de flange (5/16 x 7/8 pol.)
3. Anilhas (5/16 pol.)
4. Porcas de bloqueio flangeadas (5/16 pol.)
5. Frente da máquina

2. Passe as tiras de suporte do resguardo do chassis por cima dos parafusos e do parafuso de carroçaria nos suportes de montagem do motor da máquina (Figura 123).
3. Monte o resguardo do chassis nos suportes de montagem do motor e parafusos (Figura 123) com as quatro porcas de bloqueio flangeadas (5/16 pol.) que retirou no passo 2 de 7 Retirar o resguardo do chassis inferior (página 15).
4. Alinhe os orifícios na parte de trás do resguardo do chassis com os orifícios no chassis (Figura 124).

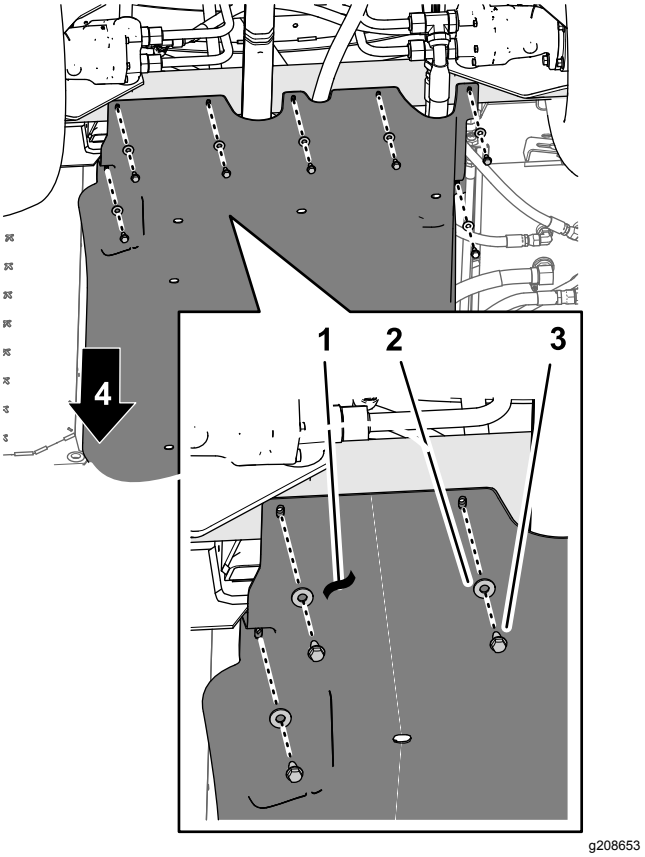

Figura 124

1. Resguardo do chassis inferior
2. Anilhas (5/16 pol.)
3. Parafusos com cabeça de flange (5/16 x 7/8 pol.)
4. Frente da máquina

5. Monte a parte de trás do resguardo do chassis inferior no chassis com os 7 parafusos de cabeça flangeada (5/16 x 7/8 pol.) e as 7 anilhas (5/16 pol.) que retirou no passo 1 de 7 Retirar o resguardo do chassis inferior (página 15) (Figura 124).
6. Aperte os parafusos e porcas com uma força de 1129 a 1582 N cm.

25

Ligação da cablagem traseira

Nenhuma peça necessária

Passar a cablagem na montagem do coletor

1. Passe a secção com 203 cm da cablagem por dentro do suporte para a montagem da válvula e para trás na direção da montagem das 10 válvulas, conforme indicado na Figura 125.

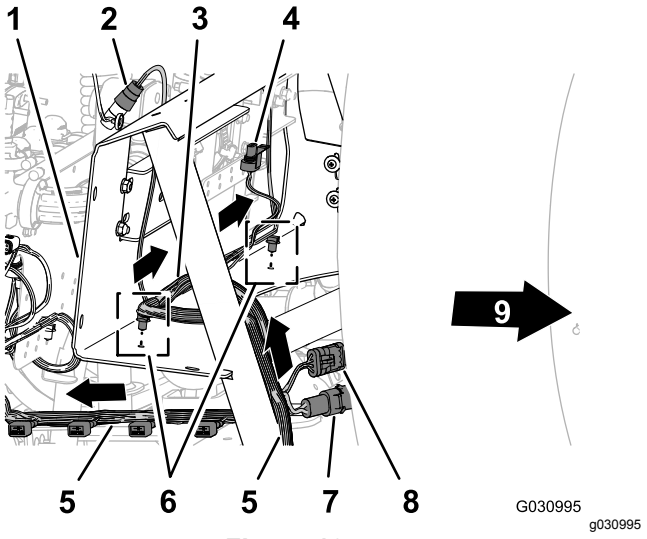

Figura 125

1. Montagem do coletor
2. Conector de três tomadas (fluxímetro)
3. Secção com 81 cm da cablagem — fluxímetro e válvula de agitação
4. Conector elétrico (válvula de agitação)
5. Secção com 203 cm da cablagem — ASC10, solenoides do cilindro de elevação, válvulas do bico 1 a 10
6. Fixadores serrilhados
7. Conector de 2 pinos (alimentação do cilindro de tubagem)
8. Conector de três tomadas (cilindro de tubagem)
9. Frente da máquina

2. Passe a secção com 81 cm da cablagem para o fluxímetro e válvula de agitação através da frente da montagem do coletor (Figura 125).
3. Insira os três fixadores serrilhados da secção com 81 cm da cablagem nos orifícios na flange inferior da montagem do coletor (Figura 125).

Passar a cablagem na montagem das 10 válvulas

1. Passe a secção com 203 cm da cablagem pela traseira da montagem das 10 válvulas com os 10 conectores para as válvulas do bico para trás e por baixo das válvulas (Figura 126).

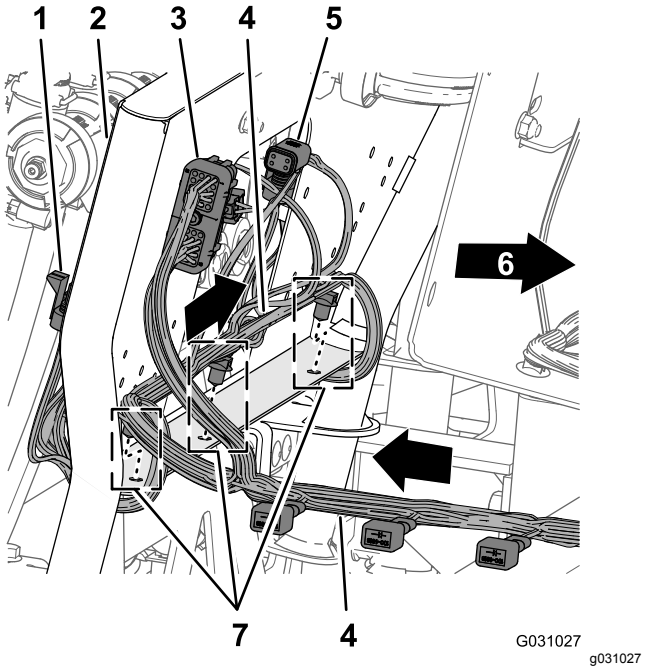

Figura 126

1. Conector de três tomadas (válvula do bico posição 10)
2. Montagem de 10 válvulas
3. Conector de 40 tomadas (ASC 10)
4. Secção com 203 cm da cablagem — ASC10, solenoides do cilindro de elevação, válvulas do bico 1 a 10
5. Conector de quatro tomadas (para ASC 10)
6. Frente da máquina
7. Fixadores serrilhados

2. Insira os três fixadores serrilhados da secção com 203 cm da cablagem nos orifícios na flange inferior da montagem das 10 válvulas (Figura 126).

Passar a cablagem para a bomba do pulverizador

1. Passe a secção com 86 cm da cablagem para o solenoide da bomba do pulverizador através da parte superior do canal da estrutura do pulverizador e para baixo na direção do solenoide da bomba do pulverizador (Figura 127).

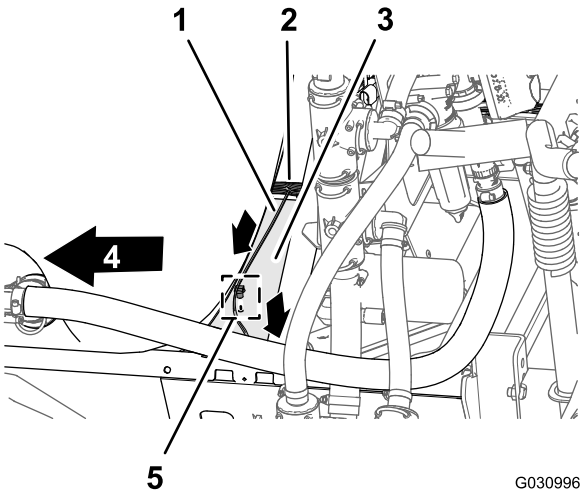

Figura 127

1. Secção com 86 cm da cablagem — solenoide da bomba do pulverizador
2. Secção com 203 cm da cablagem — ASC10, solenoides do cilindro de elevação, válvulas do bico 1 a 10
3. Canal (estrutura do pulverizador)
4. Frente da máquina
5. Fixador serrilhado

2. Insira o fixador serrilhado da secção com 86 cm da cablagem no orifício no canal da estrutura do pulverizador (Figura 127).

Ligar a cablagem aos componentes da montagem do coletor

1. Passe os conectores da secção com 203 cm da cablagem identificados **Fluxímetro** (Flow Meter) e **Transdutor de pressão** (Pressure Transducer) para trás para a montagem do coletor (Figura 128).

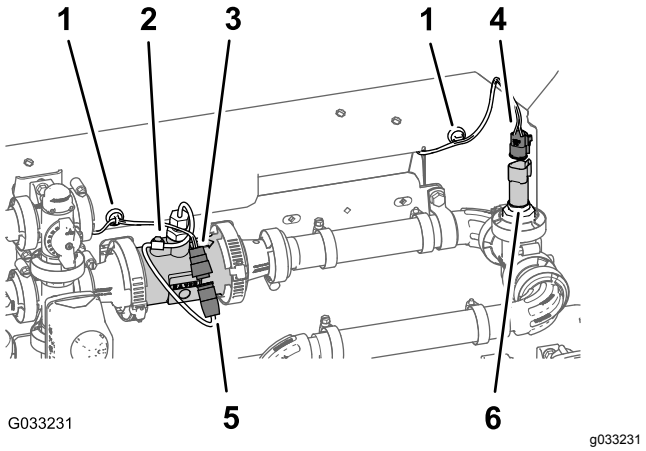

Figura 128

1. Fixador de cablagem magnético
2. Fluxímetro
3. Conector de três tomadas (cablagem traseira - identificado fluxímetro/Flow Meter)
4. Conector de três tomadas (cablagem traseira - identificado transdutor de pressão/Pressure Transducer)
5. Conector de três pinos (cablagem do fluxímetro)
6. Conector de três pinos (transdutor de pressão)

2. Ligue o conector de três tomadas da secção com 203 cm da cablagem para o fluxímetro (não identificado) no conector de três pinos na cablagem do fluxímetro (Figura 128).
3. Ligue o conector de três tomadas da secção com 203 cm da cablagem para o identificado como **Transdutor de pressão** (Pressure Transducer) no conector de três pinos do transdutor de pressão (Figura 128).
4. Cole os fixadores de cablagem magnéticos para o fluxímetro e o transdutor de pressão na superfície da montagem do coletor (Figura 128).
5. Passe o conector de três pinos para a cablagem da válvula de agitação para a frente da montagem do coletor (Figura 129).

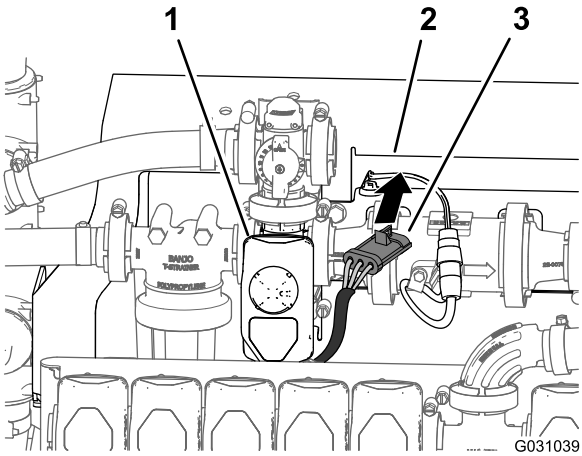

Figura 129

1. Válvula de agitação
2. Montagem do coletor
3. Conector de três tomadas (cablagem da válvula de agitação)

6. Ligue o conector de três pinos para a cablagem da válvula de agitação no conector de três tomadas da secção com 203 cm da cablagem identificado **Válvula de agitação** (Agitation Valve) (Figura 130).

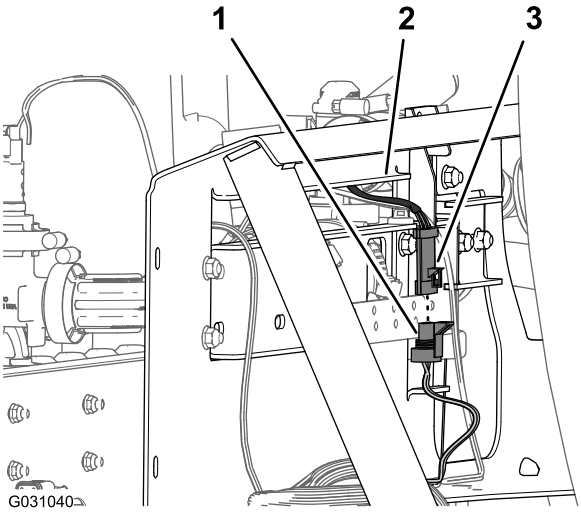

Figura 130

1. Conector de três pinos (cablagem traseira - identificado Válvula de agitação/Agitation Valve)
2. Montagem do coletor
3. Conector de três tomadas (cablagem da válvula de agitação)

Ligar a cablagem aos solenoides para o coletor do cilindro de elevação

1. Na parte inferior do coletor do cilindro de elevação, ligue o conector de 2 tomadas da cablagem traseira identificado **Solenoide de ativação** (Enable Solenoid) no conector de 2 pinos para o solenoide de ativação (Figura 131 e Figura 132).

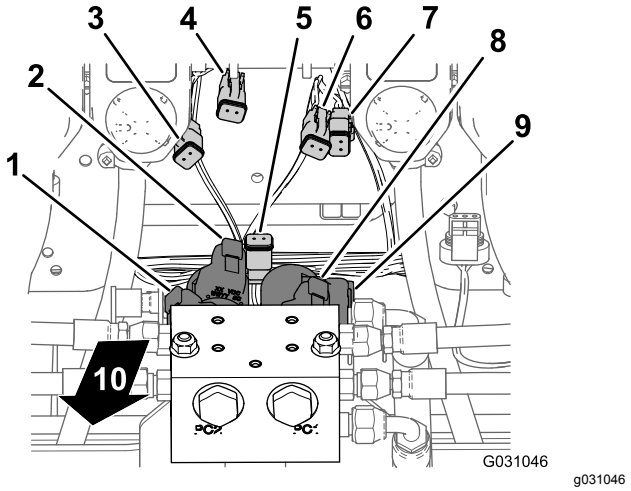

Figura 131

1. Conector de 2 pinos — solenoide inferior esquerdo (coletor do cilindro de elevação)
2. Conector de 2 pinos — solenoide superior esquerdo (coletor do cilindro de elevação)
3. Conector de 2 tomadas — inferior esquerdo (conector da cablagem principal)
4. Conector de 2 tomadas — superior esquerdo (conector da cablagem principal)
5. Conector de 2 tomadas — solenoide de ativação (conector da cablagem principal)
6. Conector de 2 tomadas — superior direito (conector da cablagem principal)
7. Conector de 2 tomadas — superior direito (conector da cablagem principal)
8. Conector de 2 pinos — solenoide superior direito (coletor do cilindro de elevação)
9. Conector de 2 pinos — solenoide inferior direito (coletor do cilindro de elevação)
10. Traseira da máquina

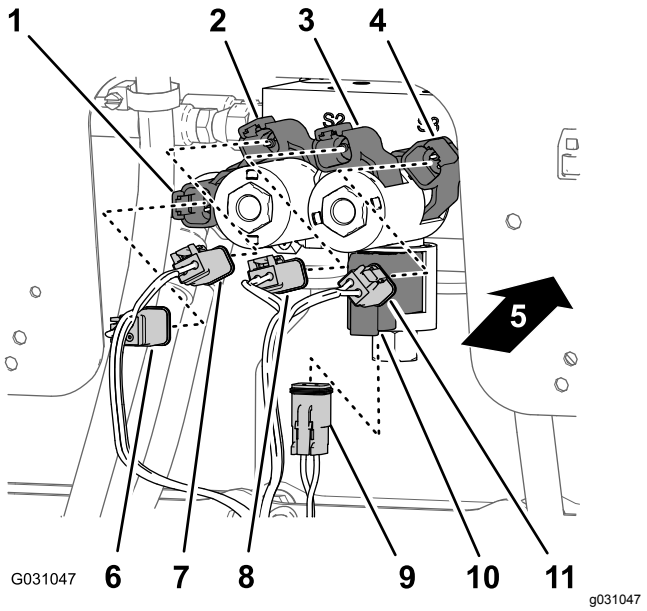

Figura 132

1. Conector de 2 pinos — solenoide inferior direito (coletor do cilindro de elevação)
2. Conector de 2 pinos — solenoide superior direito (coletor do cilindro de elevação)
3. Conector de 2 pinos — solenoide superior esquerdo (coletor do cilindro de elevação)
4. Conector de 2 pinos — solenoide inferior esquerdo (coletor do cilindro de elevação)
5. Traseira da máquina
6. Conector de 2 tomadas — inferior direito (conector da cablagem principal)
7. Conector de 2 tomadas — superior direito (conector da cablagem principal)
8. Conector de 2 tomadas — superior esquerdo (conector da cablagem principal)
9. Conector de 2 tomadas — solenoide de ativação (conector da cablagem principal)
10. Conector de 2 pinos — solenoide de ativação (coletor do cilindro de elevação)
11. Conector de 2 tomadas — inferior esquerdo (conector da cablagem principal)

2. No solenoide inferior direito, ligue o conector de 2 tomadas da cablagem traseira identificado como **Inferior direito** (Right Down) no conector de 2 pinos para o solenoide inferior direito (Figura 131 e Figura 132).
3. No solenoide superior direito, ligue o conector de 2 tomadas da cablagem traseira identificado como **Superior direito** (Right Up) no conector de 2 pinos para o solenoide superior direito (Figura 131 e Figura 132).
4. No solenoide inferior esquerdo, ligue o conector de 2 tomadas da cablagem traseira identificado como **Inferior esquerdo** (Left Down) no conector de 2 pinos para o solenoide inferior esquerdo (Figura 131 e Figura 132).
5. No solenoide superior esquerdo, ligue o conector de 2 tomadas da cablagem traseira identificado como **Superior esquerdo** (Left Up) no conector de 2 pinos para o solenoide superior esquerdo.

Ligar a cablagem às válvulas de pulverização

1. Passe os conectores de 3 tomadas da secção com 203 cm da cablagem identificados como **Válvula do bico 1** (Nozzle Valve 1) a **Válvula do bico 5** (Nozzle Valve 10) para trás da montagem das 5 válvulas e por baixo das válvulas do bico 6 a 10 (Figura 133).

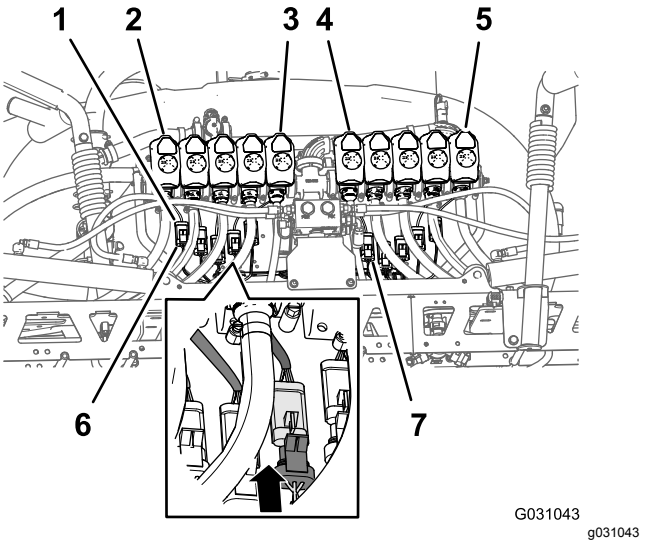

Figura 133

1. Conector de três pinos (cablagem da válvula do bico)
2. Válvula do bico 1
3. Válvula do bico 5
4. Válvula do bico 6
5. Válvula do bico 10
6. Conector de três pinos (cablagem traseira - identificado Bico 1/Nozzle 1)
7. Conector de três pinos (cablagem traseira - identificado Bico 6/Nozzle 6)

2. Passe os conectores de 3 tomadas da secção com 203 cm da cablagem identificados como **Válvula do bico 6** (Nozzle Valve 6) a **Válvula do bico 10** (Nozzle Valve 10) para trás da montagem das 10 válvulas e por baixo das válvulas do bico 6 a 10 (Figura 133).
3. Ligue o conector de três pinos da cablagem traseira identificado como **Bico 1** (Nozzle 1) ao conector de três pinos da cablagem para a válvula do bico 1 (Figura 133).

Importante: **É importante que ligue cada conector de três tomadas identificado na cablagem traseira ao conector de três pinos correto em cada posição da válvula do bico.**

4. Repita o passo 3 nas posições do bico da válvula 2 a 10 (Figura 133).

Ligar a cablagem à bomba do pulverizador e ao sensor de velocidade

1. Na traseira da máquina (suporte interior da bomba de pulverização), ligue o conector de 2 tomadas identificado como **Solenoide da bomba do pulverizador** (Spray Pump Solenoid) da secção com 86 cm da cablagem ao conector de 2 pinos do relé para a bomba (Figura 134).

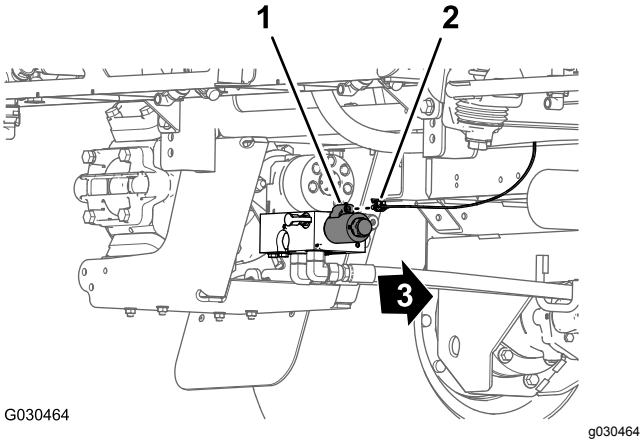

Figura 134

1. Conector de dois pinos (relé da bomba)
2. Conector de duas tomadas — secção com 86 cm da cablagem
3. Frente da máquina

2. Na traseira da máquina (entre o tubo da estrutura direito e o guarda-lamas direito), ligue o conector de três pinos da cablagem do sensor de velocidade no motor de tração hidráulica direito do conector de três tomadas (não identificado) da cablagem traseira principal (Figura 135).

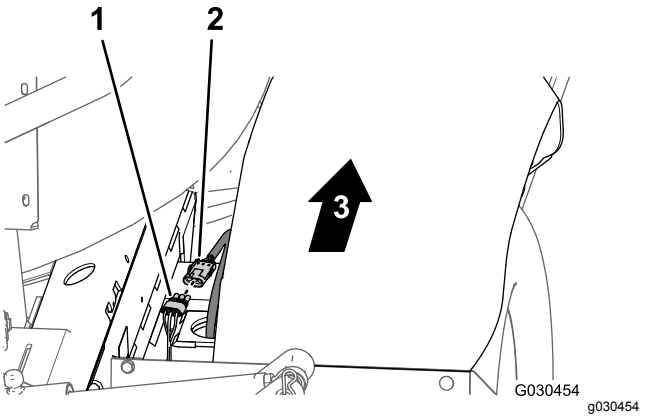

Figura 135

1. Conector de 3 tomadas (cablagem traseira principal)
2. Conector de três pinos (cablagem do motor hidráulico)
3. Frente da máquina

Passar a cablagem através do compartimento do motor

1. Passe a secção com 165 cm da cablagem por cima e para a parte traseira do compartimento do motor, ao lado do suporte direito para o resguardo do motor — à frente da conduta que liga o filtro do ar e o motor (Figura 136).

   Nota: Vai prender a secção com 165 cm da cablagem traseira em Encaminhar a cablagem elétrica de navegação para a bateria (página 75).

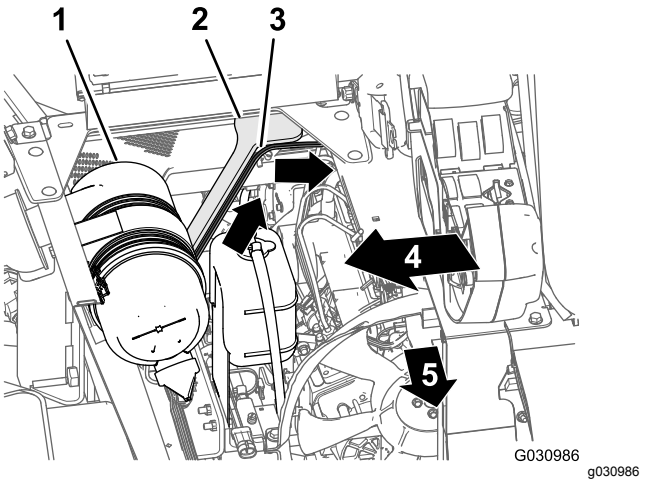

Figura 136

1. Filtro de ar (motor)
2. Suporte do resguardo do motor (direito)
3. Secção com 165 cm (cablagem traseira)
4. Lado direito da máquina
5. Frente da máquina

2. Passe a secção com 165 cm da cablagem através do lado da caixa do banco e para baixo ao lado do suporte esquerdo para o resguardo do motor (Figura 137).

   Nota: Vai prender a secção com 165 cm da cablagem traseira em Encaminhar a cablagem elétrica de navegação para a bateria (página 75).

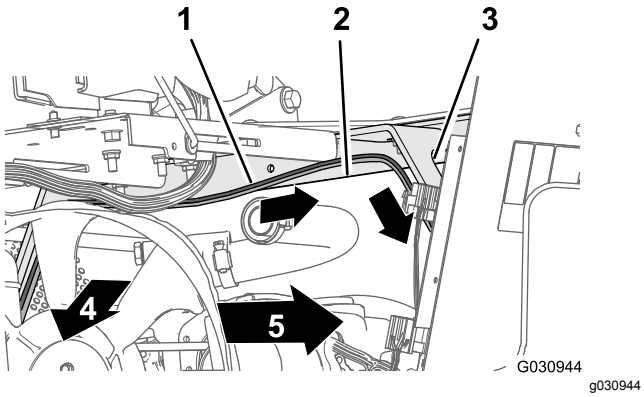

Figura 137

1. Secção com 165 cm (cablagem traseira)
2. Lado da caixa do banco
3. Suporte do resguardo do motor (esquerdo)
4. Frente da máquina
5. Lado esquerdo da máquina

3. Passe a secção com 165 cm da cablagem para baixo ao lado do suporte esquerdo para o resguardo do motor e debaixo do tubo da estrutura esquerdo (Figura 138).

   Nota: Vai prender a secção com 165 cm da cablagem traseira em Encaminhar a cablagem elétrica de navegação para a bateria (página 75).

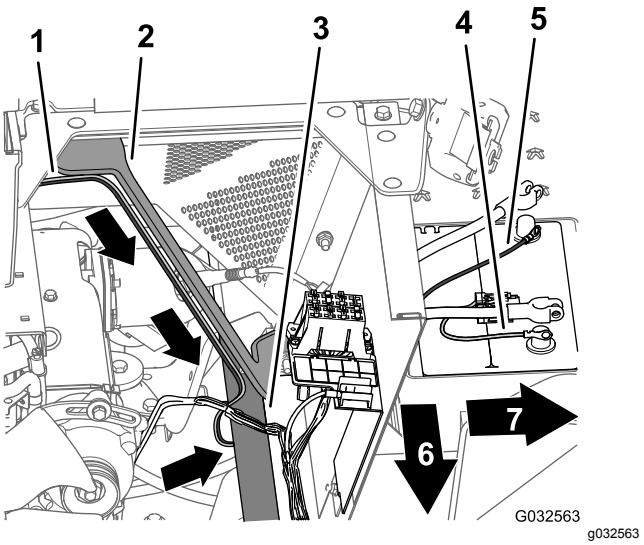

Figura 138

1. Secção com 165 cm (cablagem traseira)
2. Suporte do resguardo do motor (esquerdo)
3. Tubo da estrutura esquerdo
4. Terminal positivo (cabo vermelho)— secção com 165 cm (cablagem traseira)
5. Terminal negativo (cabo preto)— secção com 165 cm (cablagem traseira)
6. Frente da máquina
7. Lado esquerdo da máquina

4. Passe o fusível de 50 A e os terminais redondos positivo e negativo da secção com 165 cm da cablagem pela parte superior da bateria (Figura 138).

   Nota: Vai concluir a instalação dos terminais redondos em Montar a cablagem traseira e a cablagem elétrica da navegação nos cabos da bateria (página 78).

26

Ligar o tubo sensor de pressão ao indicador no painel

Nenhuma peça necessária

Ligar o tubo sensor de pressão ao indicador no painel

Máquinas sem um kit de cilindro de tubagem opcional

1. Alinhe a extremidade do tubo sensor de pressão (plástico) para o indicador de pressão no painel com o anel de tensão do acoplador do tubo (Figura 139).

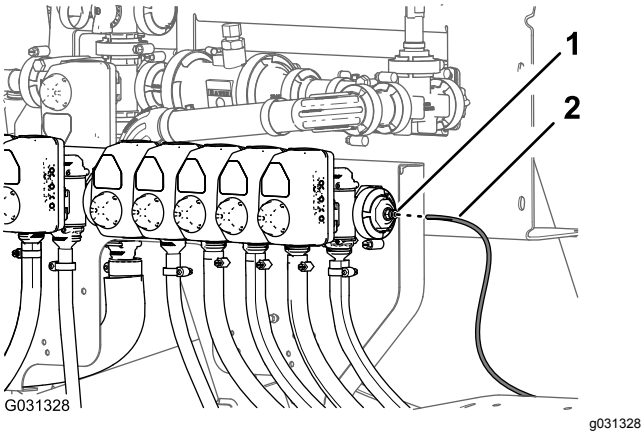

Figura 139

1. Anel de tensão (acoplador do tubo)
2. Tubo sensor de pressão (indicador de pressão no painel)

2. Insira o tubo no anel de tensão até o tubo estar devidamente colocado (Figura 139).

Ligar o tubo sensor de pressão

Kit de pistola de pulverização opcional ou kit de cilindro de tubagem articulado opcional

1. Alinhe a extremidade do tubo sensor de pressão (plástico) para o indicador de pressão no painel com o anel de tensão do acoplador do tubo (Figura 140 e Figura 141).

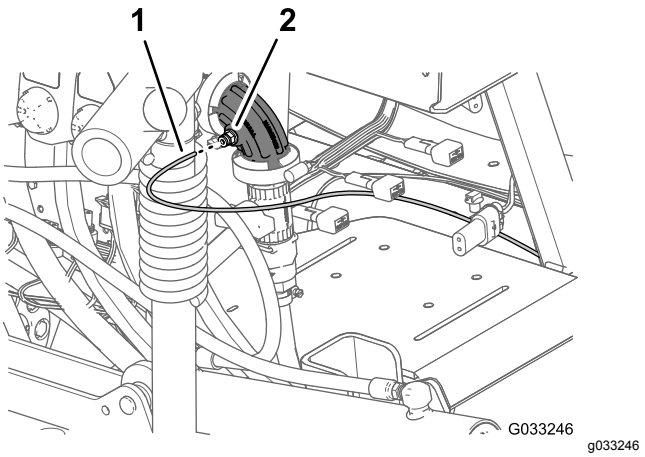

Figura 140

Kit de pistola de pulverização opcional

1. Tubo sensor de pressão (indicador no painel)
2. Acoplador do tubo (cotovelo de 90° — válvula do bico 10)

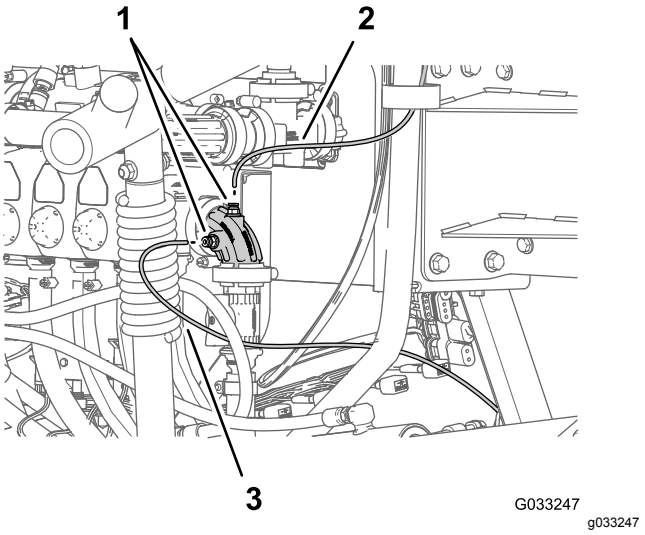

Figura 141

Kit de cilindro de tubagem articulado opcional

1. Tubo sensor de pressão (indicador de tubagem articulada)
2. Acopladores do tubo (cotovelo de 90° — válvula do bico 10)
3. Tubo sensor de pressão (indicador no painel)

2. Insira o tubo no anel de tensão até o tubo estar devidamente colocado (Figura 140 e Figura 141).

27

Instalar o recetor de navegação

Peças necessárias para este passo:

1	Recetor de navegação — kit do sistema de pulverização com precisão GeoLink (modelo 41623)
1	Montagem do recetor
2	Cavilha em U
1	Suporte da antena RTK (kit de modem de correção CDMA RTK opcional ou kit de modem de correção GSM RTK)
4	Porca de flange (3/8 pol.)
3	Parafuso de cabeça sextavada (5/ x 16 mm)
3	Anilha (5 mm)
1	Antena celular (kit de modem de correção CDMA RTK opcional ou kit de modem de correção GSM RTK)
1	Cabo coaxial (kit de modem de correção CDMA RTK opcional ou kit de modem de correção GSM RTK)
1	Etiqueta do número de série (peça dos kits do sistema de pulverização de precisão GeoLink X25 ou X30)

Montar o recetor de navegação na máquina

1. Alinhe a ranhura que se encontra no centro da montagem do recetor com o sulco de soldadura na linha central do tubo ROPS (Figura 142).

   Nota: Certifique-se de que a flange maior com 2 orifícios está voltada para trás do tubo ROPS e que a flange mais pequena com 1 orifício está para a frente.

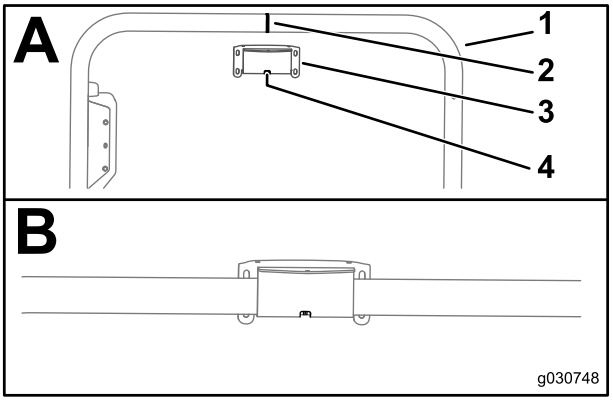

g030748

Figura 142

1. Tubo ROPS
2. Sulco de soldadura (tubo ROPS)
3. Montagem do recetor
4. Ranhura

2. Monte a montagem do recetor no tubo ROPS da seguinte forma:
   - Se a sua máquina estiver configurada com um sistema de navegação global por satélite (GNSS) com um sistema de aumento de área extensa (WAAS), monte a montagem do recetor no tubo ROPS (Figura 143) com as 2 cavilhas em U e as quatro porcas de bloqueio flangeadas (3/8 pol.).

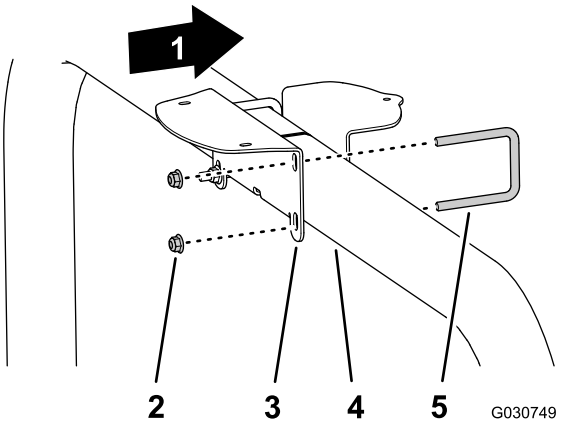

g030749

Figura 143

1. Frente da máquina
2. Porcas de bloqueio flangeadas (3/8 pol.)
3. Montagem do recetor
4. Tubo ROPS
5. Cavilha em U

   - Se a máquina tiver GNSS e o modem de correção CDMA ou GSM RTK, monte a montagem do recetor e o suporte da antena RTK no tubo ROPS (Figura 144) com as 2 cavilhas em U e as quatro porcas de bloqueio flangeadas (3/8 pol.).

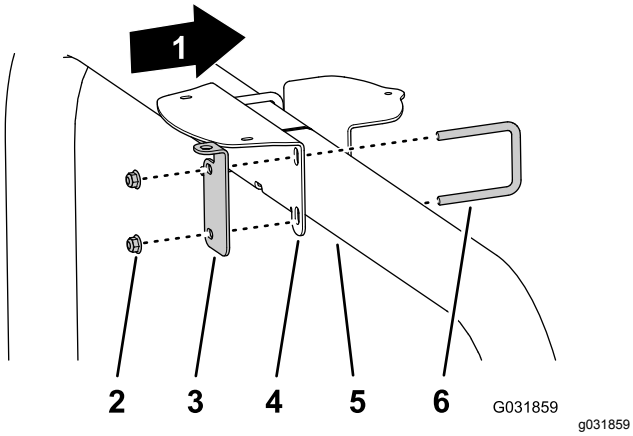

Figura 144

1. Frente da máquina
2. Porcas de bloqueio flangeadas (3/8 pol.)
3. Suporte da antena RTK
4. Montagem do recetor
5. Tubo ROPS
6. Cavilha em U

3. Aperte as porcas com uma força de 37 a 45 N·m.
4. Alinhe os três roscados na base do recetor de navegação com os três orifícios na montagem do recetor (Figura 145).

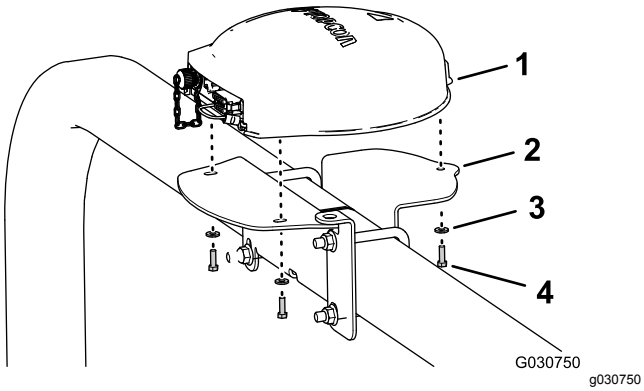

Figura 145

Mostrado com o suporte da antena RTK; máquina apenas com GNSS são semelhantes

1. Recetor de navegação
2. Montagem do recetor
3. Anilhas (5 mm)
4. Parafuso de cabeça sextavada (5/ x 16 mm)

5. Monte o recetor na montagem (Figura 145) com os três parafusos com cabeça sextavada (5 x 16 mm) e as três anilhas (5 mm).
6. Aperte os três parafusos com uma força de 576 a 712 N cm.
7. Aplique a etiqueta com o número de série na montagem do recetor (Figura 146).

   Nota: A etiqueta faz parte dos kits do sistema de pulverização de precisão GeoLink X25 ou X30.

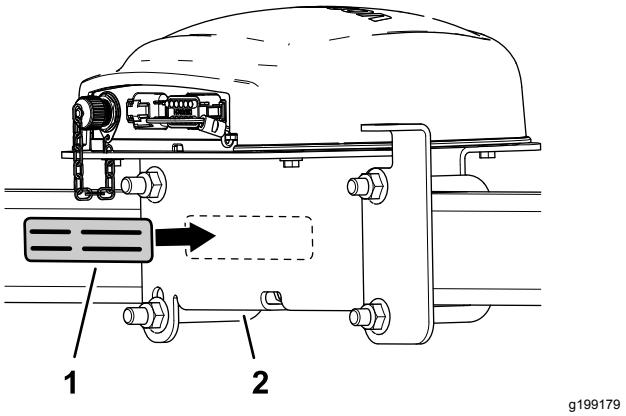

Figura 146

1. Etiqueta de número de série
2. Montagem do recetor

Instalar a antena RTK no recetor de navegação

Nota: Instale a antena RTK quando a máquina estiver equipada com um modem de correção CDMA RTK ou GSM RTK.

1. Alinhe o acoplador coaxial através da abertura no suporte da antena RTK com os roscados do anteparo do acoplador para baixo (Figura 147).

   Nota: Rode o acoplador coaxial conforme necessário para alinhar o lado plano dos roscados do anteparo com o lado plano na abertura no suporte da antena RTK.

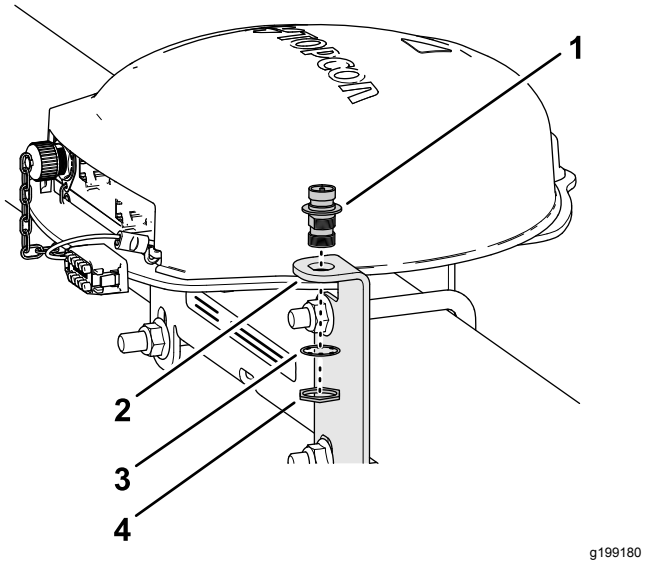

Figura 147

1. Acoplador coaxial
2. Suporte da antena RTK
3. Anilha de bloqueio
4. Porca de retenção

2. Monte o acoplador coaxial no suporte da antena com a porca de retenção e a anilha de bloqueio

e aperte a porca de retenção à mão (Figura 147).

3. Monte a antena RTK na união superior do acoplador coaxial e aperte a porca serrilhada da antena à mão (Figura 148).

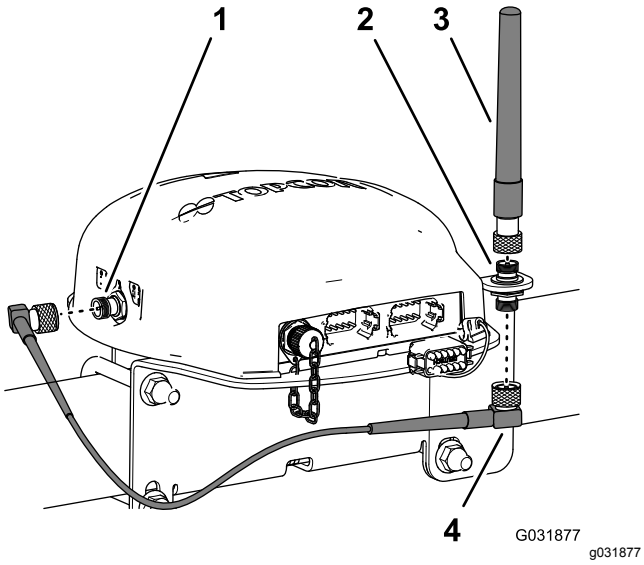

Figura 148

1. Conector coaxial (modem celular CDMA ou GSM)
2. Acoplador coaxial
3. Antena RTK
4. Cabo da antena

4. Monte sem apertar o cabo da antena na união inferior do acoplador coaxial (Figura 148).
5. Passe o cabo pela traseira do recetor de navegação para o conector coaxial do modem celular CDMA ou GSM (Figura 148).
6. Monte o cabo da antena no conector coaxial do modem celular CDMA ou GSM (Figura 148).
7. Aperte as porcas serrilhadas do cabo da antena à mão.

28

Instalar o monitor de pulverização

Peças necessárias para este passo:

1	Monitor de pulverização — kit do sistema de pulverização com precisão GeoLink (modelo 41623)
1	Tampa do mostrador
1	Montagem esférica — kit do sistema de pulverização com precisão GeoLink (modelo 41623)
1	Braço do monitor — kit do sistema de pulverização com precisão GeoLink (modelo 41623)
1	Placa de reforço
4	Parafuso com cabeça flangeada (1/4 pol. x 1-1/2 pol.)
4	Porca flangeada (1/4 pol.)

Montar a tampa do mostrador no monitor de pulverização

1. Na traseira do monitor de pulverização e com os 2 conectores (26 pinos) alinhados para baixo, retire a porca de bloqueio superior (5 mm) do pino para a união articulada esférica (Figura 149).

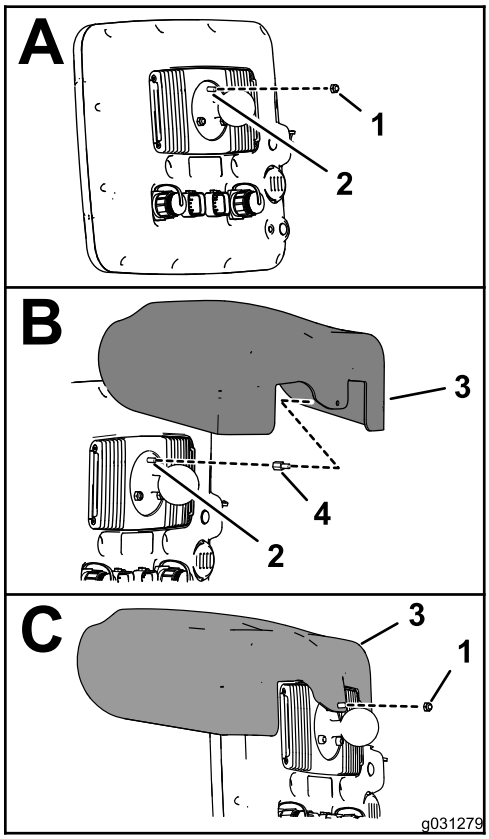

g031279

Figura 149

1. Porca de bloqueio (5 mm)
2. Pino de 5 mm (monitor de pulverização na união articulada esférica)
3. Cobertura do mostrador
4. Saliência roscada

2. Aplique um revestimento de composto de fixação da rosca (drenagem —força média a elevada) nos roscados para a porção da porca na saliência roscada (Figura 150).

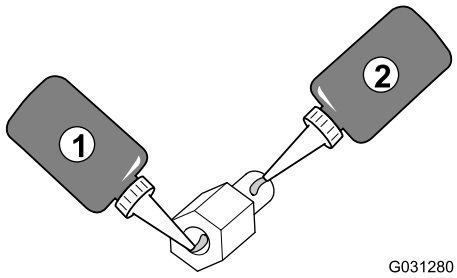

g031280

Figura 150

1. Composto de fixação da rosca (drenagem — força média a elevada) — roscados da porca
2. Composto de fixação da rosca (drenagem — força média a elevada) — roscados do pino

3. Enrosque a saliência no pino na união articulada esférica (Figura 149) e aperte a saliência com uma força de 250 N cm.
4. Aplique um revestimento de composto de fixação da rosca (drenagem —força média a elevada) nos roscados para a porção do pino na saliência roscada (Figura 150).
5. Alinhe o orifício na tampa do mostrador com a porção do pino da saliência roscada (Figura 149).
6. Monte a tampa no monitor (Figura 149) com a porca de bloqueio (5 mm) que retirou no passo 1.
7. Aperte a porca com uma força de 250 N cm.

Perfurar o painel de instrumentos

1. No painel da máquina, localize o parafuso do painel à direita do olhal do orifício no painel (Figura 151).

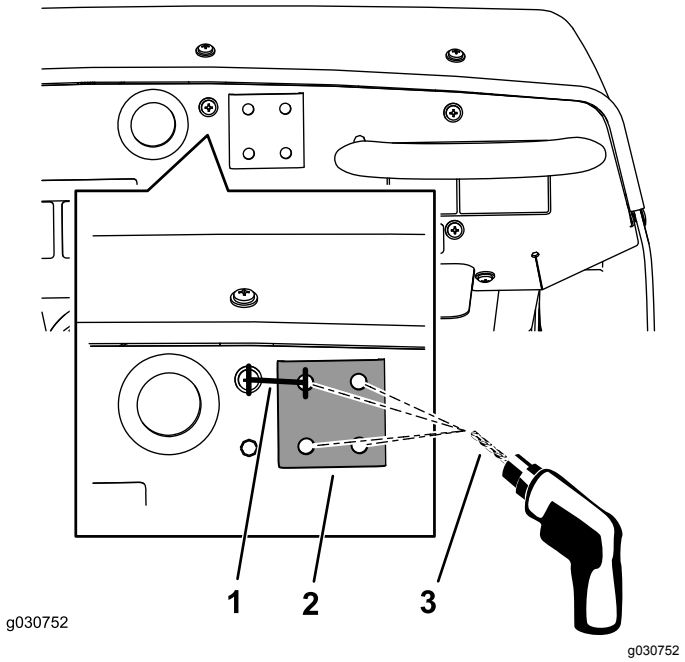

g030752

Figura 151

1. 33,3 mm
2. placa de rigidez
3. Broca de 8 mm

2. Meça 33,3 mm para a direita do centro do parafuso e com um lápis marque a localização com uma linha vertical (Figura 151).
3. Meça 21 mm a partir da extremidade superior do painel para baixo e marque a localização com uma linha horizontal.
4. Assinale no painel de instrumentos a interseção das marcas.
5. Perfure o painel de instrumentos na marca assinalada com uma broca de 8 mm (Figura 151).
6. Alinhe temporariamente o lado plano da placa de rigidez com o painel de instrumentos com um parafuso de flange (5/16 x 3/4 pol.).

7. Alinhe a placa de rigidez horizontalmente com a parte superior do painel de instrumentos e, utilizando a placa de rigidez como modelo, perfure os restantes 3 orifícios no painel (Figura 151).
8. Retire a placa de rigidez da superfície do painel de instrumentos.

Montar o monitor de pulverização no painel da máquina

1. Monte a montagem articulada esférica no painel com os 4 parafusos (1/4 x 1-1/2 pol.), a placa de rigidez e a porca de bloqueio flangeada (1/4 pol.), conforme mostrado na Figura 152.

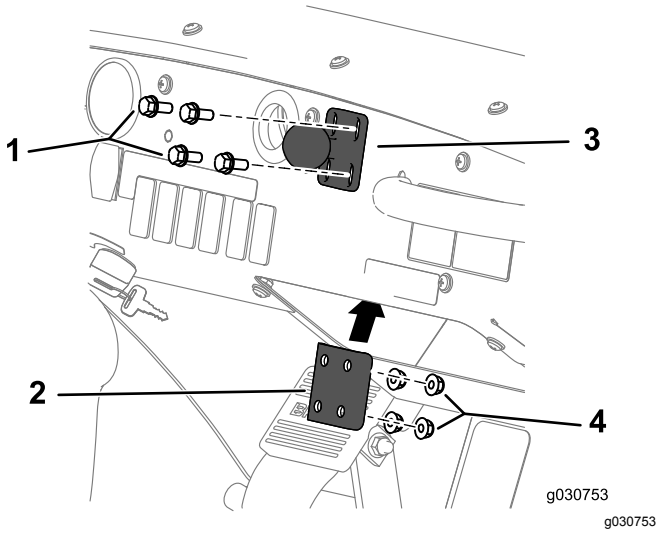

Figura 152

1. Parafuso (1/2 x 1-1/4 pol.)
2. Montagem articulada esférica
3. Placa de rigidez
4. Porca flangeada (1/4 pol.)

2. Aperte os parafusos e porcas com uma força de 1017 a 1243 N·cm.
3. Desaperte o manípulo do braço do monitor até conseguir colocar tanto a articulação esférica para o encaixe na traseira do monitor de pulverização como a articulação esférica para a montagem no painel de instrumentos no braço do monitor (Figura 153).

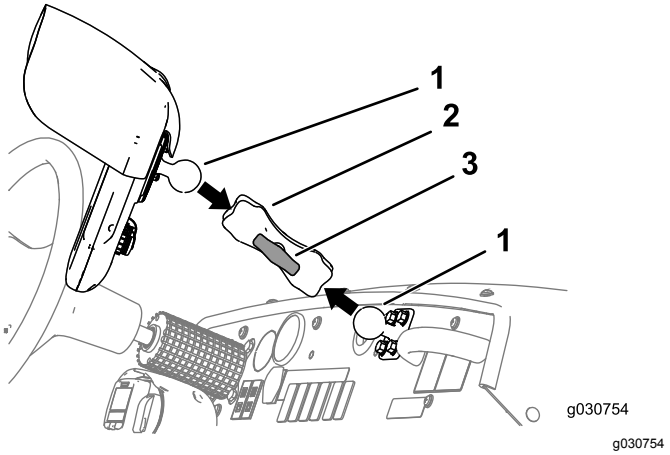

Figura 153

1. Articulação esférica
2. Braço do monitor
3. Manípulo

4. A partir do banco do condutor (banco esquerdo), ajuste para a posição do monitor de pulverização para que possa ver facilmente o ecrã do mostrador (Figura 153).
5. Aperte o manípulo para o braço do monitor à mão (Figura 153).

29

Instalar as cablagens para os componentes de navegação

Peças necessárias para este passo:

1	Cablagem dos dados (sistema de navegação) — kit do sistema de pulverização com precisão GeoLink (modelo 41623)
1	Cablagem elétrica (sistema de navegação) — kit do sistema de pulverização com precisão GeoLink (modelo 41623)
5	Braçadeira de cabos

Ligar as cablagens elétrica e dos dados de navegação

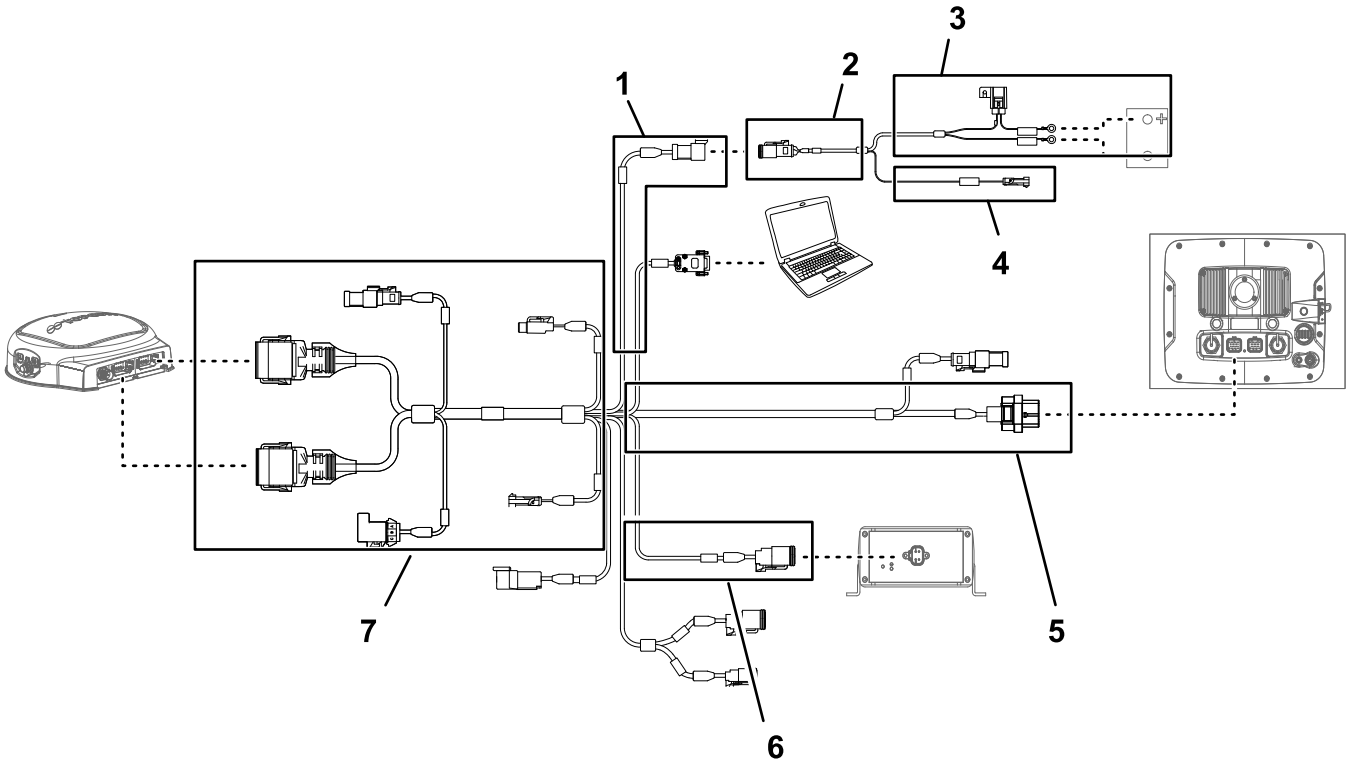

g203663

Figura 154

1. Secção com 100 cm da cablagem dos dados (alimentação elétrica)
2. Secção com 100 cm da cablagem da bateria
3. Secção com 220 cm da cablagem da bateria
4. Secção com 100 cm da cablagem da bateria (alimentação ligada)
5. Secção com 390 cm da cablagem dos dados (recetor da navegação)
6. Secção com 13 cm da cablagem dos dados (interface de cablagem do kit)
7. Secção com 220 cm da cablagem dos dados (monitor de pulverização)

Importante: **Alguns conectores da cablagem dos dados não são utilizados. Certifique-se de que as tampas e os tampões dos conectores não utilizados estão presos.**

Ligue o conetor de três tomadas (interface da alimentação elétrica) da cablagem elétrica da navegação ao conetor de três pinos (interface da alimentação elétrica) da cablagem dos dados (Figura 154 e Figura 155).

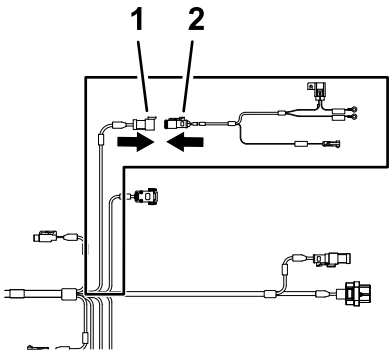

Figura 155

1. Conector de três pinos — cablagem dos dados (SEPARAÇÃO DA ALIMENTAÇÃO DO SISTEMA)
2. Conector de três tomadas — cablagem da bateria (interface da alimentação elétrica)

Passar e ligar o cabo dos dados ao recetor de navegação

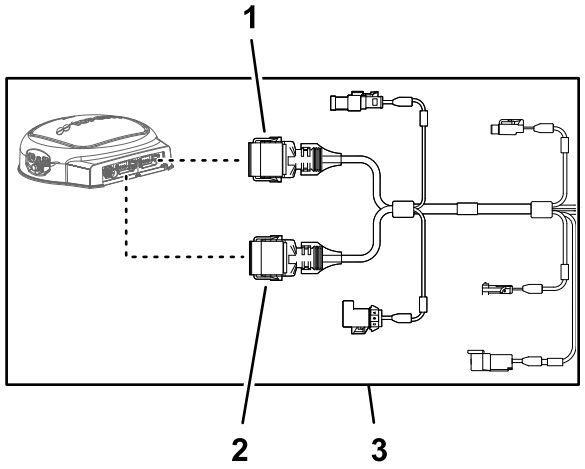

Figura 156

1. Conector de 12 tomadas (cinzento), cablagem dos dados (recetor da navegação)
2. Conector de 12 tomadas (preto), cablagem dos dados (recetor da navegação)
3. Secção com 390 cm da cablagem dos dados (recetor da navegação)

1. Passe a secção com 390 cm da cablagem dos dados para o lado direito do compartimento do motor (adjacente ao filtro do ar para o motor) e para trás debaixo do lado direito inferior do resguardo traseiro do motor (Figura 157).

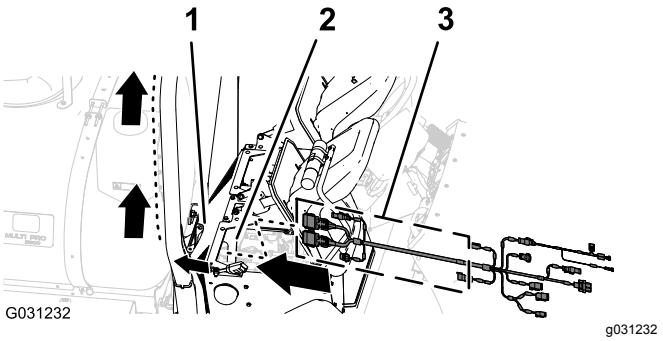

Figura 157

1. Resguardo traseiro do motor
2. Compartimento do motor
3. Secção com 390 cm (cablagem dos dados)

2. Passe a secção com 390 cm da cablagem dos dados ao lado do tubo ROPS direito com o conector de 12 tomadas (cinzento) e o conector de 12 tomadas (preto) para cima na direção do recetor da navegação (Figura 158).

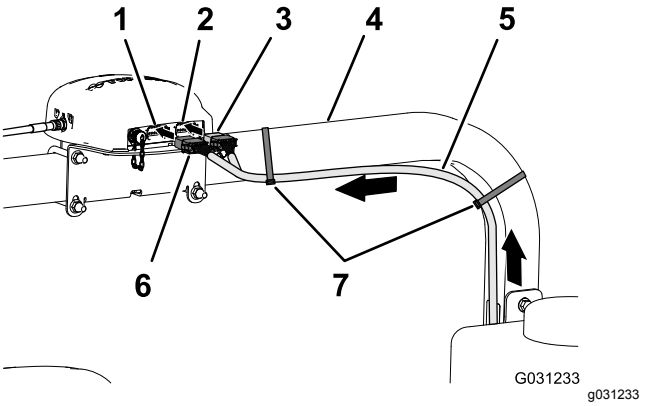

Figura 158

1. Conector de 12 pinos esquerdo (cinzento)— recetor da navegação
2. Conector de 12 pinos direito (preto)— recetor da navegação
3. Conector de 12 tomadas (preto) — cablagem dos dados
4. Tubo ROPS direito
5. Secção com 390 cm da cablagem dos dados
6. Conector de 12 tomadas (cinzento/preto) — cablagem dos dados
7. Braçadeiras de cabos

3. Alinhe as 2 abas no lado comprido do conector de 12 tomadas cinzento e preto da cablagem dos dados com as 2 ranhuras para abas na parede horizontal inferior do conector de 12 pinos esquerdo (cinzento) do recetor de navegação (Figura 159).

   Nota: Tenha cuidado quando ligar a cablagem ao recetor de navegação; as abas de alinhamento dos conectores da cablagem são exclusivas das chavetas dos conectores de pinos do recetor de navegação.

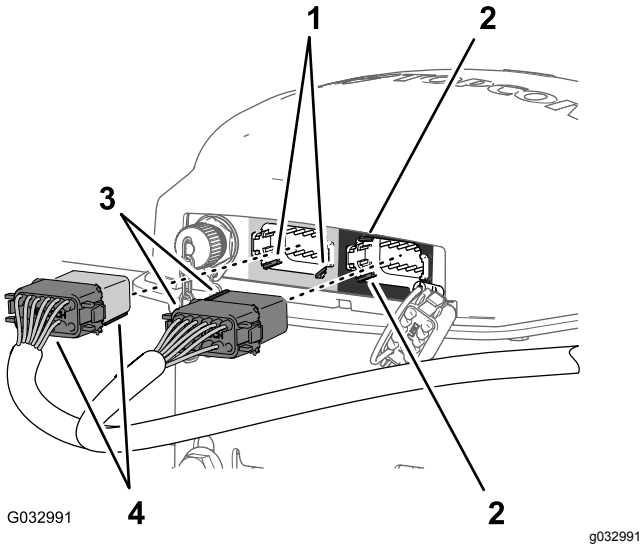

Figura 159

1. Ranhuras para abas— parede horizontal inferior (conector de 12 pinos esquerda (cinzento) — recetor de navegação)
2. Ranhuras para abas— parede vertical esquerda (conector de 12 pinos direita (preto) — recetor de navegação)
3. Abas de alinhamento – superfície curta (preta) conetor de 12 tomadas – cablagem dos dados
4. Abas de alinhamento – superfície comprida (cinzenta/preta) conetor de 12 tomadas – cablagem dos dados

4. Ligue o conector de 12 tomadas cinzento e preto da cablagem dos dados ao conector de 12 pinos esquerdo (cinzento) do recetor de navegação até o conector ficar preso com firmeza (Figura 159).
5. Alinhe as 2 abas no lado curto do conector de 12 tomadas preto da cablagem dos dados com as 2 ranhuras das abas na parede vertical esquerda do conector de 12 pinos direito (preto) do recetor de navegação (Figura 159).

   Nota: Tenha cuidado quando ligar a cablagem ao recetor de navegação; as abas de alinhamento dos conectores da cablagem são exclusivas das chavetas dos conectores de pinos do recetor de navegação.
6. Ligue o conector de 12 tomadas preto da cablagem dos dados ao conector de 12 pinos esquerdo (preto) do recetor de navegação até o conector ficar preso com firmeza (Figura 159).
7. Prenda a secção com 390 cm da cablagem dos dados ao tubo ROPS direito com 2 braçadeiras de cabos, conforme indicado na Figura 158.

   Nota: Certifique-se de que o cabo fica frouxo entre o conector de 12 tomadas e a braçadeira de cabos.

Ligar as cablagens elétrica e dos dados de navegação à cablagem traseira da máquina

1. Passe a secção com 100 cm da cablagem elétrica (Figura 160) com o conector de 1 pino para baixo até à área onde as cablagens dianteira e traseira da máquina se ligam; consulte Figura 120 em Ligar a cablagem dianteira e traseira (página 55).

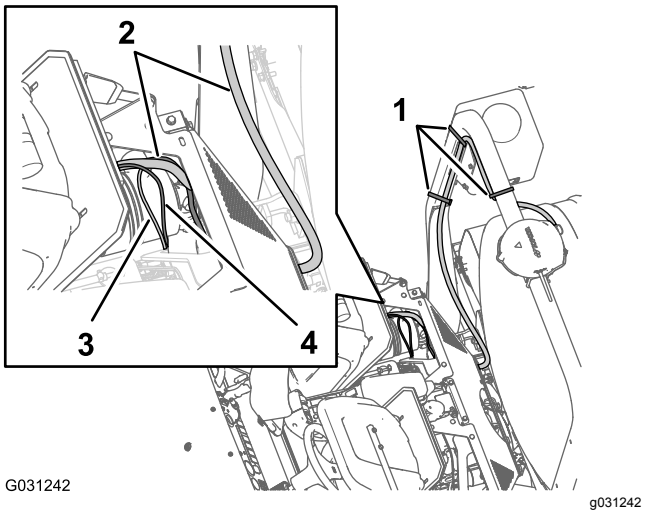

Figura 160

1. Braçadeiras de cabos
2. Secção com 390 cm — cablagem dos dados
3. Secção com 100 cm — cablagem elétrica
4. Secção com 100 cm — cablagem dos dados

2. Passe a secção com 100 cm da cablagem dos dados (Figura 160) com o conector de quatro pinos para CAN 2 / controlador do pulverizador para baixo até à área onde as cablagens dianteira e traseira da máquina se ligam; consulte Figura 120 em Ligar a cablagem dianteira e traseira (página 55).
3. Ligue o conector de quatro pinos da cablagem dos dados para CAN 2 / controlador do pulverizador ao conector de quatro tomadas da cablagem traseira para o circuito CAN 2 / controlador do pulverizador (Figura 161).

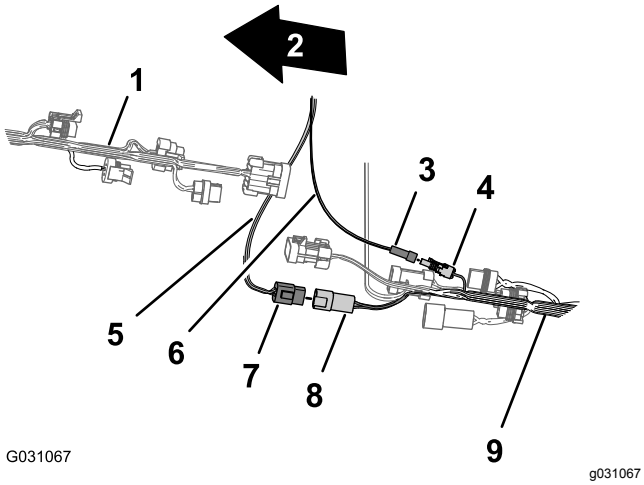

Figura 161

1. Frente da máquina
2. Cablagem dianteira da máquina
3. Conector de 1 pino — secção da cablagem elétrica (com interruptor)
4. Conector de 1 tomada — cablagem elétrica traseira (com interruptor)
5. Cablagem dos dados (CAN 2 / controlador do pulverizador)
6. Cablagem elétrica (com interruptor)
7. Conector de quatro pinos — cablagem dos dados (CAN 2 / controlador do pulverizador)
8. Conector de quatro tomadas — cablagem traseira (CAN 2 / controlador do pulverizador)
9. Cablagem traseira da máquina

4. Ligue o conector de 1 pinos da cablagem elétrica ao conector de 1 tomada da cablagem traseira (Figura 161).

Encaminhar a cablagem elétrica de navegação para a bateria

1. Passe a secção com 220 cm da cablagem elétrica para o sistema de navegação através do lado da caixa do banco e para baixo ao lado do suporte esquerdo para o resguardo do motor (Figura 162).

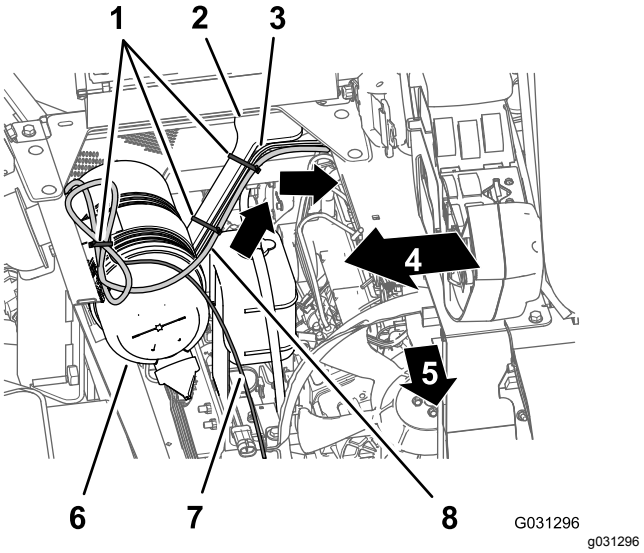

Figura 162

1. Braçadeiras de cabos
2. Suporte do resguardo do motor
3. Secção com 165 cm (cablagem traseira)
4. Lado direito da máquina
5. Frente da máquina
6. Filtro de ar (motor)
7. Secção com 220 cm (cablagem dos dados)
8. Secção com 220 cm (cablagem elétrica da navegação)

2. Prenda a cablagem ao suporte do resguardo do motor com braçadeiras de cabos (Figura 162).
3. Passe a secção com 220 cm da cablagem elétrica para o sistema de navegação para baixo ao lado do suporte esquerdo para o resguardo do motor e debaixo do tubo da estrutura esquerdo (Figura 163).

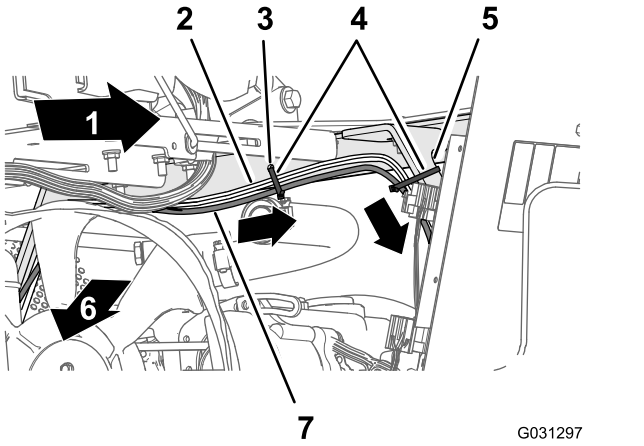

Figura 163

1. Lado esquerdo da máquina
2. Secção com 165 cm (cablagem traseira)
3. Orifício no lado da caixa do banco
4. Braçadeiras de cabos
5. Suporte do resguardo do motor
6. Frente da máquina
7. Secção com 220 cm (cablagem elétrica da navegação)

4. Prenda a cablagem ao orifício no lado da caixa do banco e o suporte do resguardo do motor com três braçadeiras de cabos (Figura 163 e Figura 164).

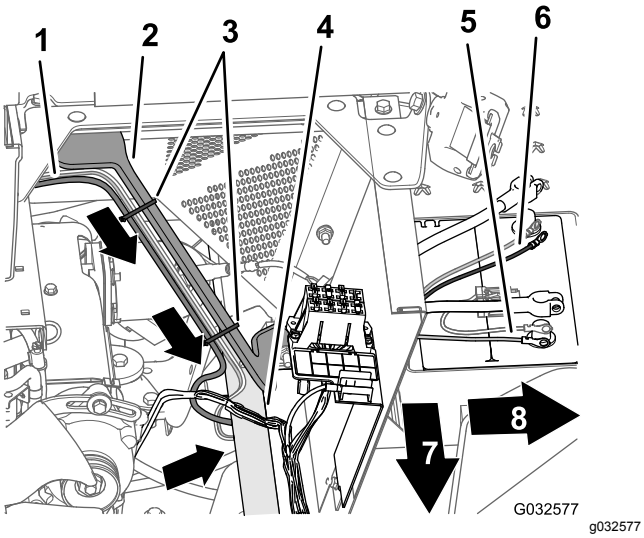

Figura 164

1. Secção com 165 cm (cablagem traseira)
2. Suporte do resguardo do motor
3. Braçadeiras de cabos
4. Tubo da estrutura esquerdo
5. Terminal redondo negativo (cabo preto) — secção com 165 cm (cablagem traseira)
6. Terminal redondo positivo (cabo vermelho) — secção com 165 cm (cablagem traseira)
7. Frente da máquina
8. Lado esquerdo da máquina

5. Passe o fusível de 10 A e os terminais de anel positivo e negativo da secção com 220 cm da cablagem elétrica para o sistema de navegação pela parte superior da bateria (Figura 164).

   Nota: Vai concluir a instalação dos terminais redondos em Encaminhar a cablagem elétrica de navegação para a bateria (página 75).

Passar e ligar o cabo dos dados ao monitor de pulverização

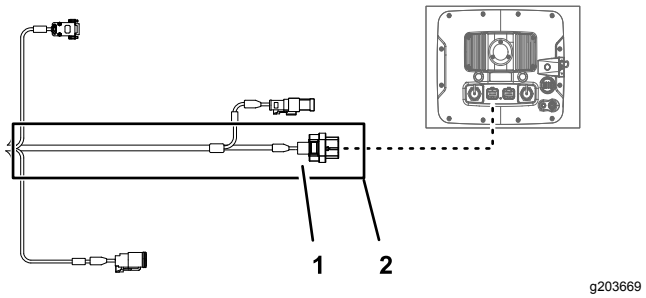

Figura 165

1. Conector de 26 tomadas — cablagem dos dados (monitor de pulverização)
2. Secção com 220 cm da cablagem dos dados (monitor de pulverização)

1. No lado direito do compartimento do motor, passe a secção de 220 cm da cablagem dos dados para a frente do filtro de ar para o motor e para baixo na direção do canto inferior direito do radiador (Figura 166).

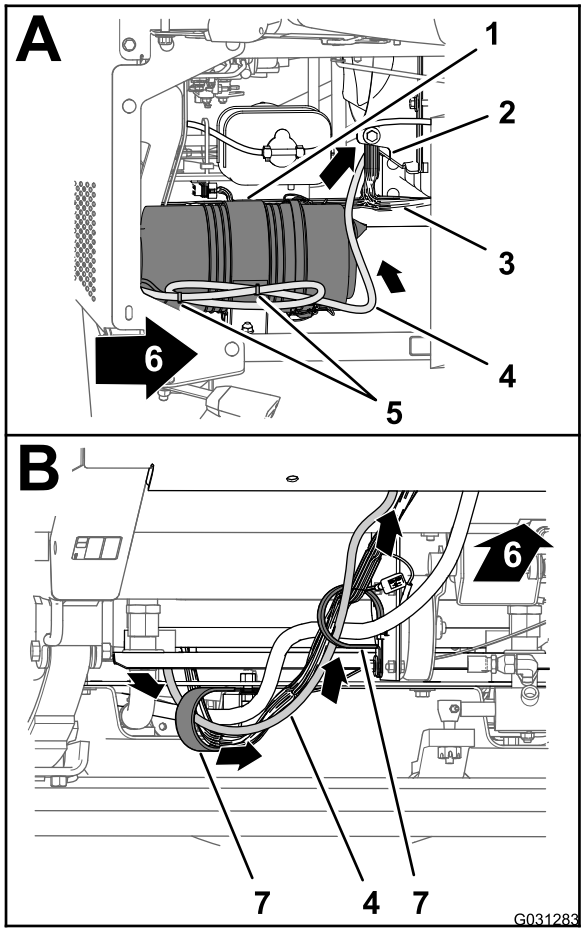

g031283

Figura 166

1. Filtro de ar (motor)
2. Radiador
3. Cablagem dianteira da máquina
4. Secção com 220 cm — cablagem dos dados
5. Braçadeiras de cabos
6. Frente da máquina
7. Grampos em R

2. Passe a secção com 220 cm da cablagem dos dados para a frente e através dos 2 grampos em R na parte inferior da máquina (Figura 166).
3. Passe a secção com 220 cm da cablagem dos dados para a frente e para cima através do olhal que rodeia o orifício no painel do piso (Figura 167).

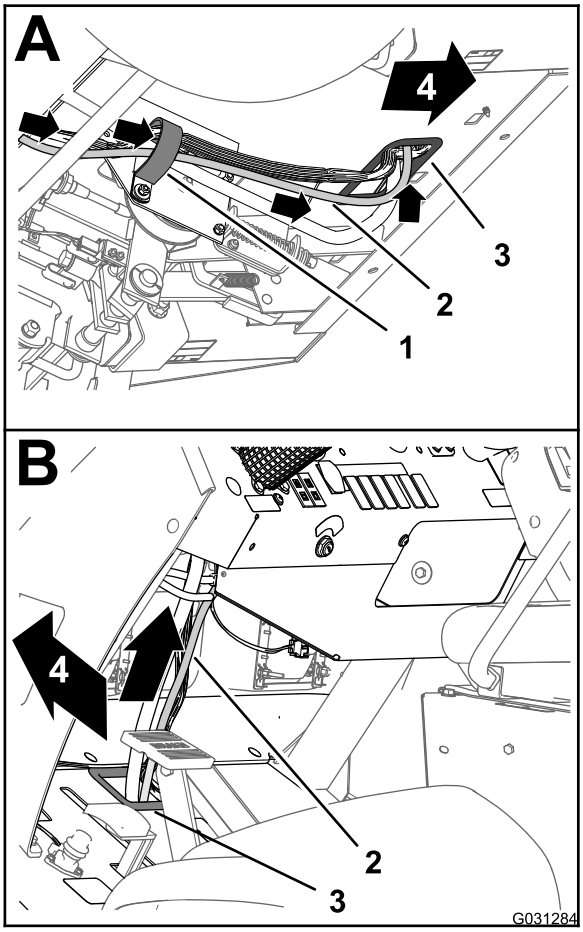

g031284

Figura 167

1. Grampo em R
2. Secção com 220 cm — cablagem dos dados
3. Olhal (painel do piso)
4. Frente da máquina

4. Passe a secção com 220 cm da cablagem dos dados para cima e ao lado da cablagem dianteira da máquina (Figura 167).
5. Passe a secção com 220 cm da cablagem dos dados para cima através do olhal que rodeia o orifício no painel de instrumentos (Figura 168).

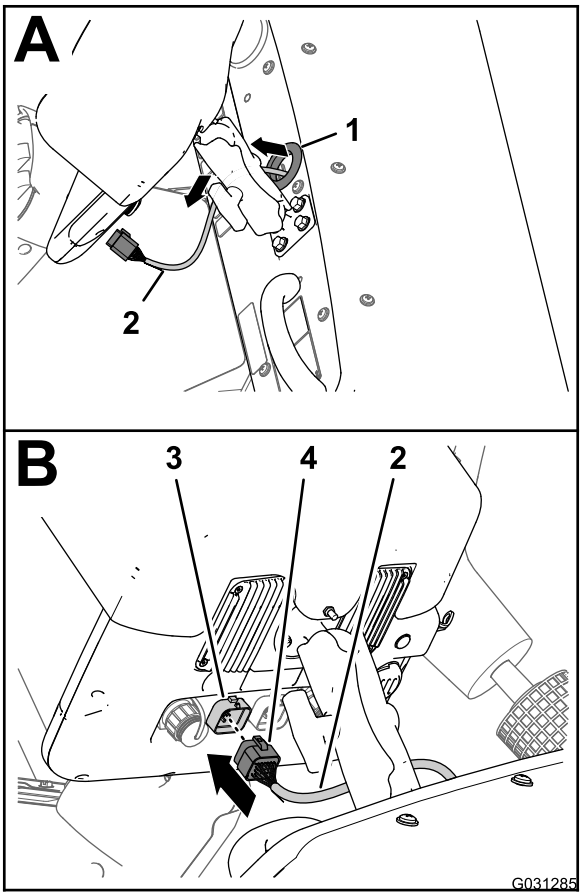

g031285

Figura 168

1. Olhal (painel de instrumentos)
2. Secção com 220 cm — cablagem dos dados
3. Conector de 26 pinos (mostrador de pulverização)
4. Conector de 26 tomadas — cablagem dos dados (monitor de pulverização)

6. Alinhe o conector de 26 tomadas da cablagem dos dados com o conector de 26 pinos do mostrador de pulverização e pressione o conector da tomada para o conector do pino até o trinco do conector ficar bem preso (Figura 168).

Montar a cablagem traseira e a cablagem elétrica da navegação nos cabos da bateria

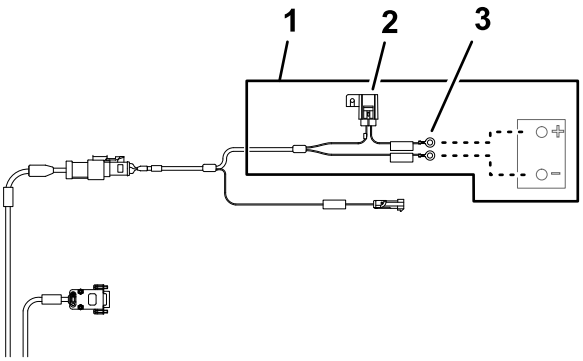

g203667

Figura 169

1. Secção com 220 cm da cablagem da bateria
2. Fusível de 10 A (bateria)
3. Terminais redondos (bateria)

1. Passe o terminal positivo (fio vermelho), o terminal negativo (fio preto) e o bloco de fusíveis de 50 A da cablagem traseira para cima entre a caixa da bateria e o chassis da máquina (Figura 170).

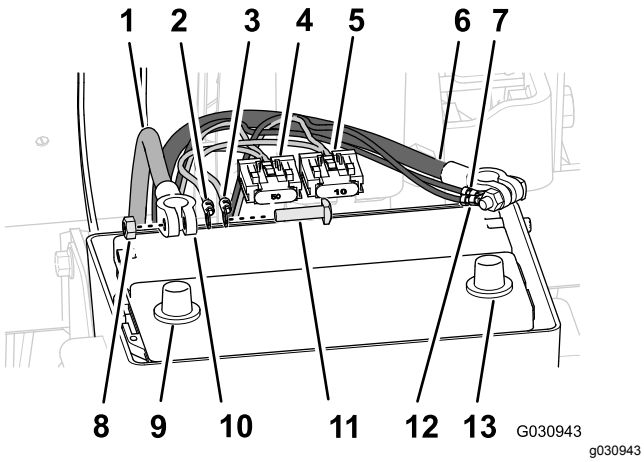

Figura 170

1. Cabo positivo da bateria
2. Terminal redondo positivo (cabo vermelho)— secção com 165 cm (cablagem traseira)
3. Terminal redondo positivo (cabo vermelho) — secção com 220 cm (cablagem elétrica da navegação)
4. Bloco de fusíveis de 50 A — cablagem traseira
5. Bloco de fusíveis de 10 A — cablagem elétrica da navegação
6. Cabo negativo da bateria
7. Porca sextavada
8. Polo da bateria (positivo)
9. Terminal (cabo da bateria)
10. Parafuso em T
11. Terminal redondo negativo (cabo preto) — secção com 165 cm (cablagem traseira)
12. Terminal redondo negativo (cabo preto) — secção com 220 cm (cablagem elétrica da navegação)
13. Polo da bateria (negativo)

2. Passe o terminal positivo (fio vermelho), o terminal negativo (fio preto) e o bloco de fusíveis de 10 A da cablagem elétrica da navegação para cima entre a caixa da bateria e o chassis da máquina.
3. Retire os parafusos em T e as porcas hexagonais dos terminais dos cabos da bateria positivos e negativos (Figura 170).
4. Monte um parafuso em T através do terminal positivo (fio vermelho) da cablagem traseira, do terminal positivo da cablagem elétrica da navegação e do terminal do cabo da bateria positivo (Figura 170).
5. Prenda sem apertar os terminais e o parafuso em T com uma porca hexagonal (Figura 170).

   Nota: Não instale o cabo da bateria na bateria neste momento.
6. Monte um parafuso em T através do terminal negativo (fio preto) da cablagem traseira, do terminal negativo da cablagem elétrica da navegação e do terminal do cabo da bateria negativo (Figura 170).
7. Prenda sem apertar os terminais e o parafuso em T com uma porca hexagonal (Figura 170).

   Nota: Não instale os cabos da bateria na bateria neste momento.

30

Ligar a cablagem para o Kit de cilindro de tubagem articulado opcional

Nenhuma peça necessária

Procedimento

1. Na traseira da máquina, localize a cablagem do kit de cilindro de tubagem elétrico na traseira do depósito de pulverização (Figura 171).

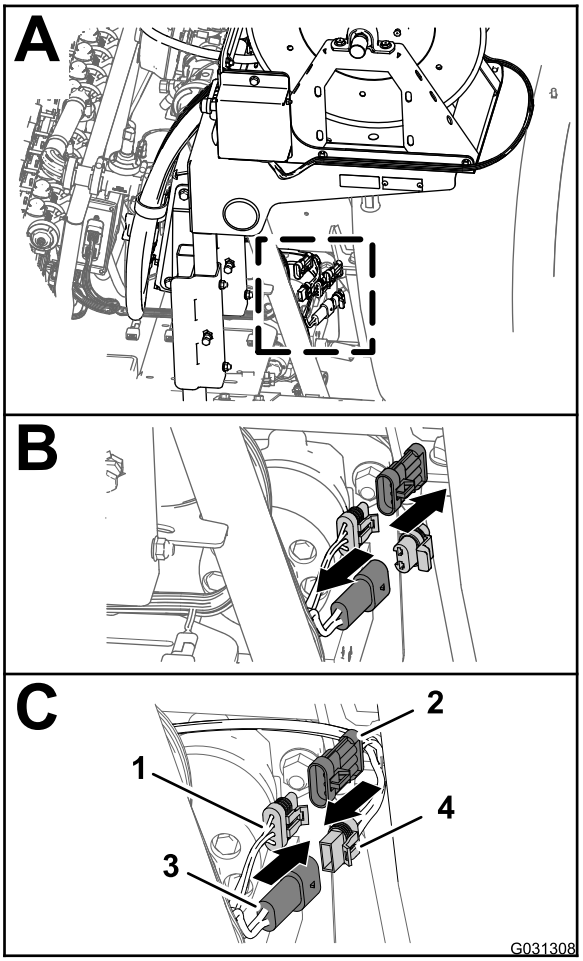

Figura 171

1. Conector de 3 tomadas (cablagem traseira principal)
2. Conector de três pinos (cablagem - cilindro de tubagem elétrico)
3. Pino de 2 tomadas (cablagem traseira principal)
4. Conector de 2 tomadas (cablagem - cilindro de tubagem elétrico)

2. Retire o tampão do conector de 2 pinos da cablagem traseira principal para a alimentação do cilindro de tubagem (Figura 171).
3. Ligue o conector de 2 tomadas da cablagem para o cilindro de tubagem elétrico no conector de 2 pinos da cablagem traseira principal (Figura 171).
4. Retire a tampa do conector de três tomadas da cablagem traseira principal para a interligação da cablagem do pulverizador (Figura 171).
5. Ligue o conector de três pinos da cablagem para o cilindro de tubagem elétrico no conector de três tomadas da cablagem traseira principal (Figura 171).

31

Ligar o Kit de marcador de espuma opcional

Peças necessárias para este passo:

4	Braçadeira de cabos

Ligar a cablagem do compressor

1. No final da secção de 236 cm da cablagem, alinhe o conector de 4 tomadas da cablagem do kit de acabamento com o conector de 4 pinos da cablagem do compressor (Figura 172).

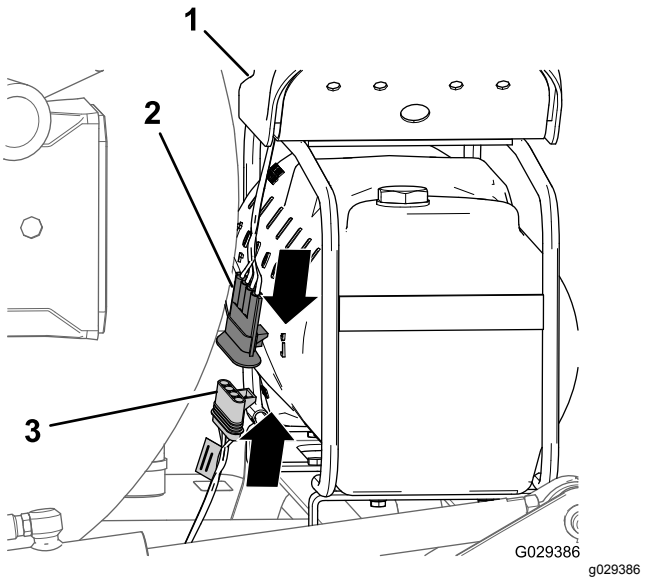

Figura 172

1. Compressor
2. Conector de quatro pinos (cablagem do compressor)
3. Conector de quatro tomadas (cablagem do kit de acabamento)

2. Instale o conector de quatro pinos no conector de quatro tomadas (Figura 172).

   Nota: Pressione os conectores até o trinco ficar bem preso.

Ligar a tubagem para os bicos do marcador de espuma

1. Encaminhe os tubos para os bicos da espuma na secção da rampa esquerda e direita para dentro e através do grampo em R perto do ponto de articulação para cada secção da rampa exterior (Figura 173).

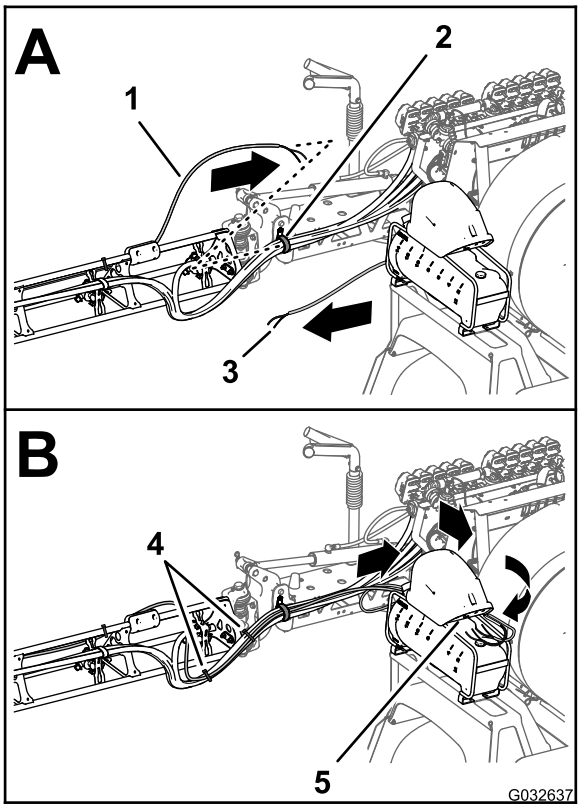

g032637

Figura 173

1. Tubagem — bico do marcador de espuma (secção da rampa direita)
2. Grampo em R
3. Tubagem — bico do marcador de espuma (secção da rampa esquerda)
4. Braçadeiras de cabos
5. Painel de ligação (compressor do marcador de espuma)

2. Passe os tubos para a frente junto ao lado interior do compressor para o depósito (Figura 173).
3. Ligue a tubagem com a braçadeira de cabos que preparou no passo 9 de Remover os tubos do ar e do líquido da máquina (página 9) ao alinhar o tubo azul para a secção direita da rampa na união da compressão para o circuito de água da secção da rampa direita (Figura 174).

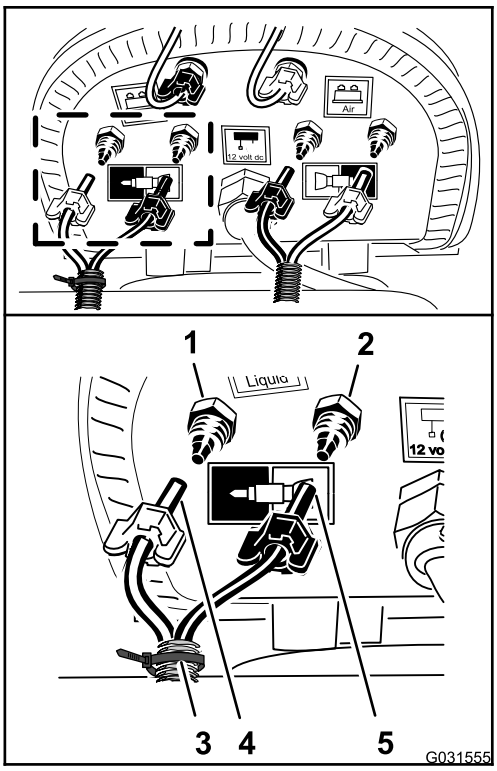

g031555

Figura 174

1. União da compressão — água (secção da rampa direita — tubo azul)
2. União da compressão — ar (secção da rampa direita — tubo transparente)
3. Braçadeira de cabos
4. Porca da compressão — ar (secção da rampa direita — tubo azul)
5. Porca da compressão — água (secção da rampa direita — tubo transparente)

4. Monte a porca de compressão para o tubo na união e aperte a porca à mão (Figura 174).
5. Alinhe o tubo transparente para a secção da rampa direita na união da compressão para o circuito de ar da secção da rampa direita (Figura 174).
6. Monte a porca de compressão para o tubo na união e aperte a porca à mão (Figura 174).
7. Ligue a tubagem não marcada (sem braçadeira de cabos) alinhando o tubo azul para a secção da rampa esquerda na união da compressão para o circuito de água da secção da rampa esquerda (Figura 175).

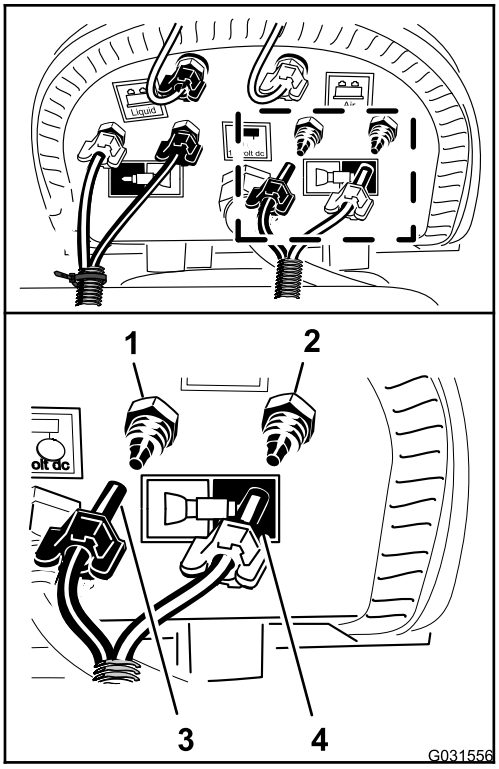

g031556

Figura 175

1. União da compressão — água (secção da rampa esquerda — tubo azul)
2. União da compressão — ar (secção da rampa esquerda — tubo transparente)
3. Porca da compressão (secção da rampa esquerda — tubo azul)
4. Porca da compressão (secção da rampa esquerda — tubo transparente)

8. Monte a porca de compressão para o tubo na união e aperte a porca à mão (Figura 175).
9. Alinhe o tubo transparente para a secção da rampa esquerda na união da compressão para o circuito de ar da secção da rampa esquerda (Figura 175).
10. Monte a porca de compressão para o tubo na união e aperte a porca à mão (Figura 175).
11. Prenda a tubagem do marcador de espuma aos tubos do bico do pulverizador com 2 braçadeiras de cabos (Figura 173).

32

Ligar o kit Ultra Sonic Boom opcional

Nenhuma peça necessária

Ligar a cablagem no coletor do cilindro de elevação

1. Ligue o conector de 2 pinos da cablagem do Sonic Boom ao conector de 2 pinos do solenoide de ativação do cilindro direito do coletor do cilindro de elevação (Figura 176).

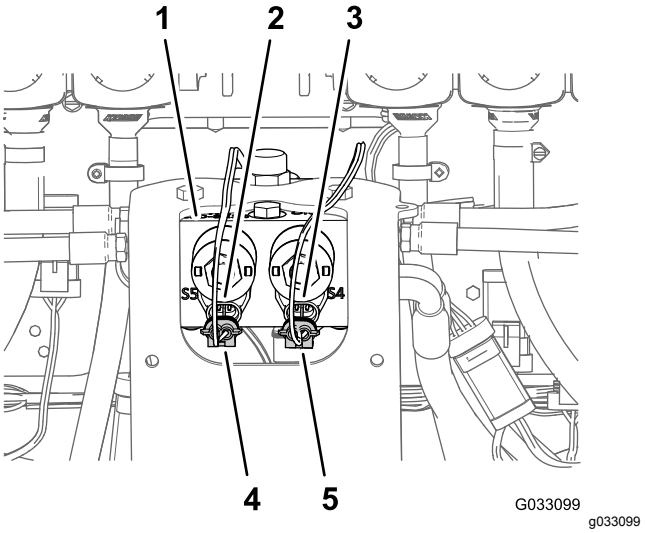

g033099

Figura 176

1. Coletor do cilindro de elevação
2. Conector de 2 pinos (coletor do cilindro de elevação - ativação do cilindro esquerdo)
3. Conector de 2 pinos (coletor do cilindro de elevação - ativação do cilindro direito)
4. Conector de 2 tomadas (cablagem do Sonic Boom - ativação do cilindro esquerdo)
5. Conector de 2 tomadas (cablagem do Sonic Boom - ativação do cilindro direito)

2. Ligue o conector de 2 pinos da cablagem do Sonic Boom ao conector de 2 pinos do solenoide de ativação do cilindro esquerdo do coletor do cilindro de elevação (Figura 176).
3. Desligue os conectores de 2 tomadas da cablagem para o Kit de acabamento Sonic Boom (Figura 177) dos conectores de 2 pinos dos solenoides do coletor do cilindro de elevação da seguinte forma:

- Secção da rampa esquerda para cima
- Secção da rampa direita para cima
- Secção da rampa esquerda para baixo
- Secção da rampa direita para baixo

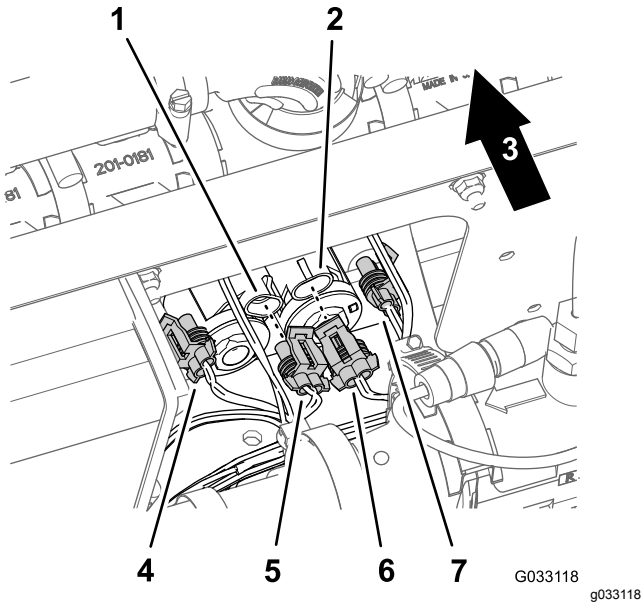

Figura 177

1. Conector de 2 pinos (coletor do cilindro de elevação - secção da rampa esquerda para cima)
2. Conector de 2 pinos (coletor do cilindro de elevação - secção da rampa direita para cima)
3. Traseira da máquina
4. Conector de 2 tomadas (cablagem do kit de acabamento Sonic Boom - secção da rampa esquerda para baixo)
5. Conector de 2 tomadas (cablagem do kit de acabamento Sonic Boom - secção da rampa esquerda para cima)
6. Conector de 2 tomadas (cablagem do kit de acabamento Sonic Boom - secção da rampa direita para cima)
7. Conector de 2 tomadas (cablagem do kit de acabamento Sonic Boom - secção da rampa direita para baixo)

Ligar o cabo do sensor Ultra Sonic da cablagem

1. Ligue o conector de 3 tomadas da cablagem do Sonic Boom ao conector de 3 pinos do cabo para o sensor Ultra Sonic direito (Figura 178).

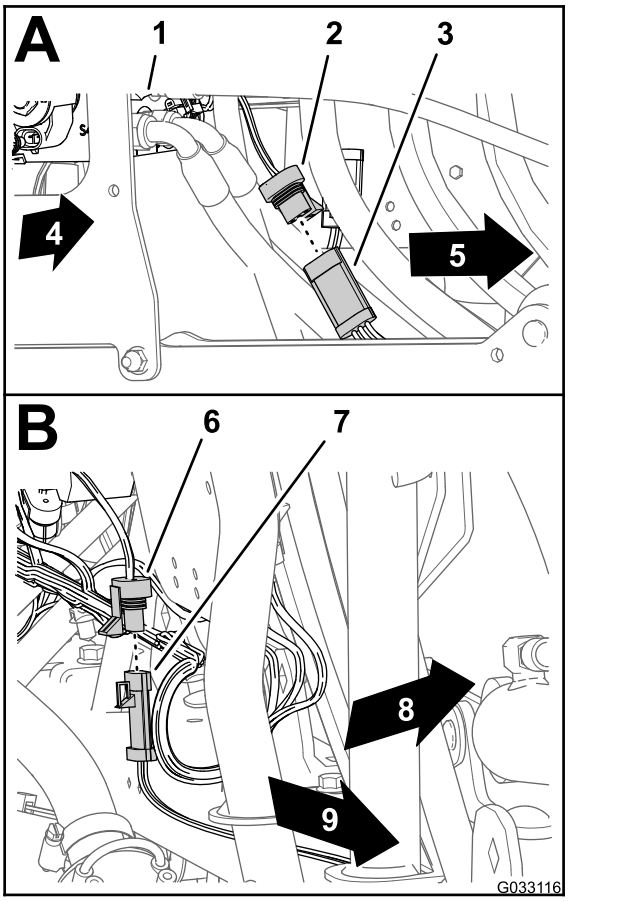

Figura 178

1. Coletor do cilindro de elevação
2. Conector de 3 tomadas (cablagem do Sonic Boom - sensor direito)
3. Conector de três pinos (cabo - sensor Ultra Sonic direito)
4. Lado direito da máquina
5. Conector de 3 tomadas (cablagem do Sonic Boom - sensor esquerdo)
6. Conector de 3 pinos (cabo - sensor Ultra Sonic esquerdo)
7. Lado esquerdo da máquina
8. Traseira da máquina
9. Lado esquerdo da máquina

2. Ligue a tomada de três pinos da cablagem do Sonic Boom do conector de três pinos do cabo para o sensor Ultra Sonic esquerdo (Figura 178).

33

Montar o Kit de rampa coberta opcional

Peças necessárias para este passo:

1	Conjunto de extensão da cobertura (12 bicos — peça Toro n.º 120-0621)
22	Rebite cego (Peça Toro N.º 114439)
4	Suporte (cobertura da secção central — peça Toro n.º 131–3703–03)
4	Porca clipe (Peça Toro N.º 94-2413)
16	Parafuso de cabeça flangeada (3/4 x 1-1/8 pol. — peça Toro n.º 110-5050)
16	Porca de bloqueio flangeada (3/8 pol. — peça Toro n.º 104-8301)
2	Fita da cobertura (Peça Toro N.º 120-0629)
4	Parafuso de cabeça flangeada (5/4 x 1-1/16 pol. — peça Toro n.º 323-36)

Instalar a extensão da cobertura na cobertura da secção central (11 bicos)

1. Utilizando uma broca com 5 mm, perfure 11 rebites cegos (Figura 179) que prendem a placa de reforço (fila única) e a cobertura de borracha à extremidade da cobertura da secção de 11 bicos para a secção da rampa central que retirou no passo 2 de 6 Retirar a cobertura da secção central (11 bicos) do Kit de rampa coberta opcional (página 14).

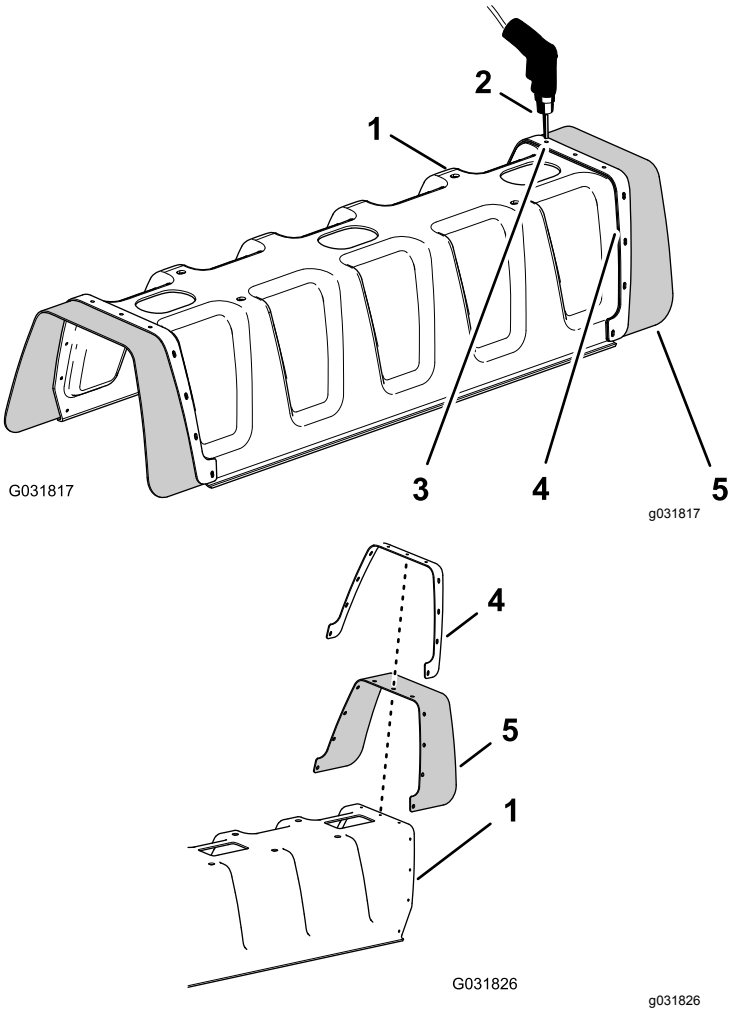

Figura 179

1. Cobertura da secção de 11 bicos
2. Berbequim e broca de 5 mm
3. Rebite (3/16 pol. x ½ pol.)
4. Placa de reforço (fila única)
5. Cobertura de borracha

2. Retire a placa de reforço, as 11 anilhas (3/16 pol.) e a cobertura de borracha da cobertura da rampa de 11 bicos (Figura 179).

   Nota: Guarde a placa de reforço, as anilhas e a cobertura de borracha para instalação nos passos 5 e 6.

3. Alinhe os orifícios na placa de reforço (fila dupla) na extensão da cobertura com os orifícios na extremidade da cobertura da rampa de 11 bicos (Figura 180).

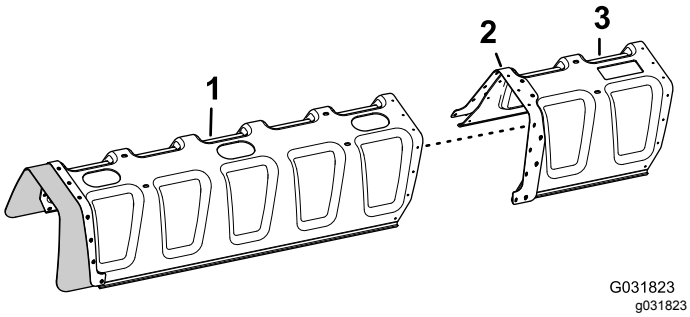

Figura 180

1. Cobertura da secção de 11 bicos
2. Placa de reforço (fila dupla)
3. Extensão da cobertura

4. Prenda a extensão da cobertura na cobertura da secção de 11 bicos (Figura 181) com 11 rebites cegos (Peça Toro N.º 114439).

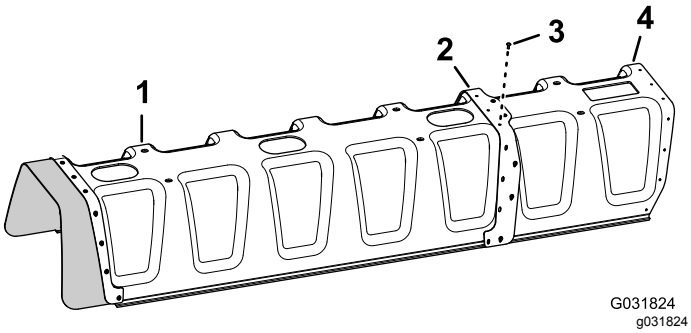

Figura 181

1. Cobertura da secção de 11 bicos
2. Placa de reforço (fila dupla)
3. Rebite cego (Peça Toro N.º 114439)
4. Extensão da cobertura

5. Alinhe os orifícios na cobertura de borracha com a placa de reforço (fila única) que retirou no passo 2 com os orifícios na extremidade da extensão da cobertura (Figura 182).

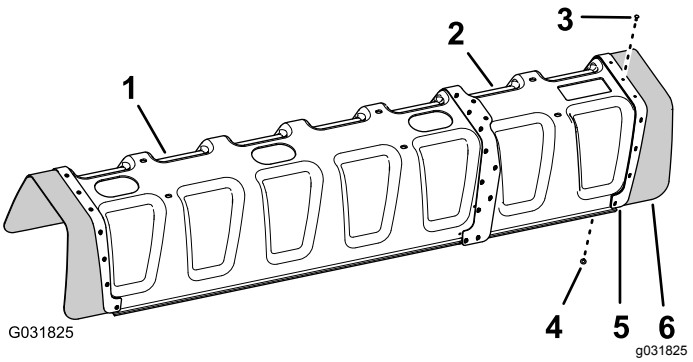

Figura 182

1. Cobertura da secção de 11 bicos
2. Extensão da cobertura
3. Rebite cego (Peça Toro N.º 114439)
4. Anilha (3/16 pol.)
5. Placa de reforço (fila única)
6. Cobertura de borracha

6. Prenda a placa de reforço e a cobertura de borracha à extensão da cobertura com os 11 rebites cegos (Peça Toro N.º 114439) e as 11 anilhas (3/16 pol.) que retirou no passo 5.

   Nota: Alinhe as anilhas (3/16 pol.) com a superfície interior da extensão da cobertura.

Instalar o suporte para a cobertura da secção central

1. Instale as 4 porcas clipe (peça Toro n.º 94-2413) nos 2 suportes da cobertura da secção central (peça Toro n.º 131–3703–03), conforme indicado na (Figura 183).

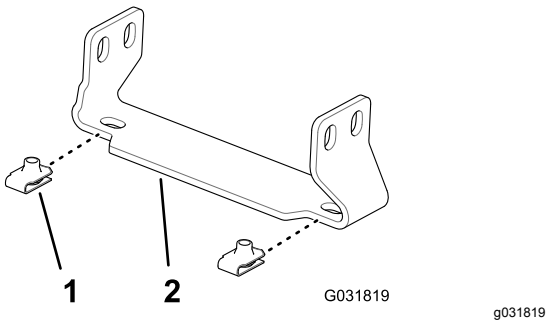

Figura 183

1. Porca clipe (Peça Toro N.º 94-2413)
2. Suporte (cobertura da secção central — peça Toro n.º 131–3703–03)

2. Na extensão para a secção da rampa central, localize os 2 pares de orifícios na superfície vertical da estrutura da armação com um espaçamento entre orifícios de 25 mm (Figura 184).

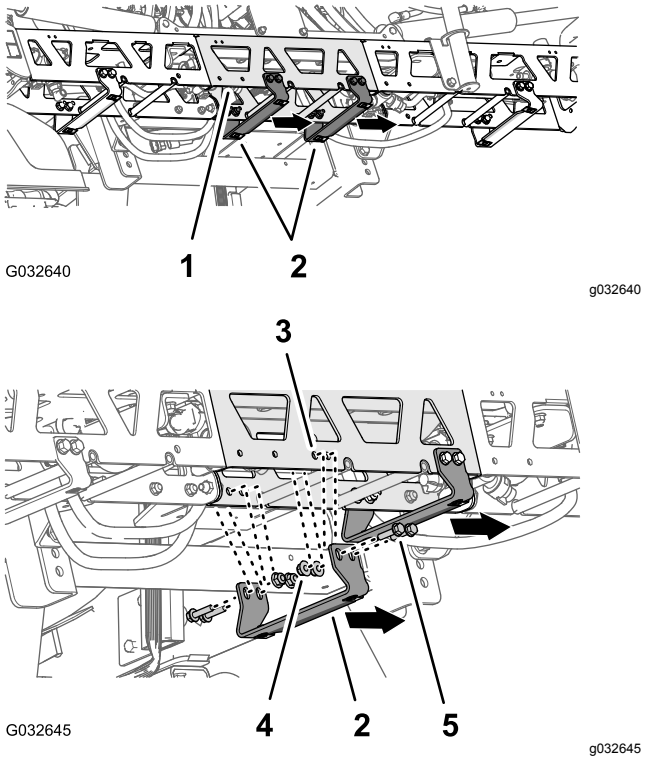

Figura 184

1. Extensão (secção da rampa central)
2. Suporte — Peça Toro N.º 131–3703–03 (flange larga para a direita)
3. Orifício da estrutura da armação (extensão para a secção da rampa central)
4. Porcas de bloqueio flangeadas (3/8 pol. — Peça Toro N.º 104-8301)
5. Parafusos de cabeça flangeada (3/4 x 1-1/8 pol. — Peça Toro N.º 110-5050)

3. Alinhe os orifícios num suporte (peça Toro n.º 131–3703–03) para os orifícios na extensão para a secção da rampa central que identificou no passo 2 com a flange larga do suporte para a esquerda; consulte Figura 184.
4. Monte o suporte na estrutura da armação (Figura 184) com quatro parafusos de cabeça flangeada (3/8 x 1-1/4 pol. — peça Toro n.º 110-5050) e quatro porcas de bloqueio flangeadas (3/8 pol. — peça Toro n.º 104-8301).
5. Repita os passos 2 a 4 nos outros 2 pares de orifícios na extensão para a secção da rampa central e o outro suporte, parafusos de cabeça flangeada e porcas de bloqueio flangeadas.
6. Aperte as porcas e os parafusos com uma força de 37 a 45 N·m.

Instalar a cobertura da secção central

1. Alinhe os orifícios na cobertura da rampa central com os orifícios nos suportes para a cobertura da secção central (Figura 185).

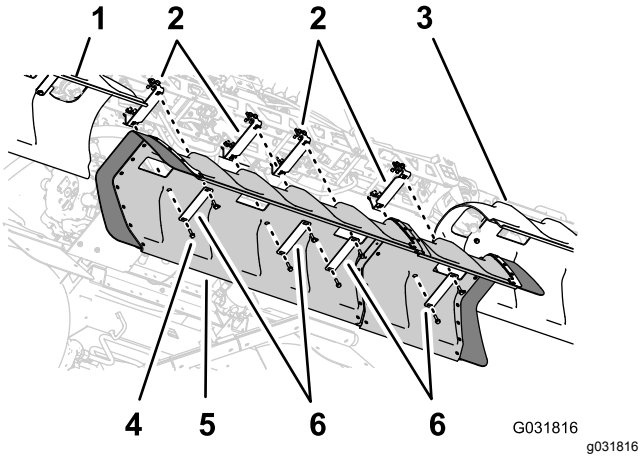

Figura 185

1. Cobertura da rampa esquerda
2. Suportes
3. Cobertura da rampa direita
4. Parafusos de cabeça flangeada (5/16 x 1-1/4 pol.)
5. Cobertura da rampa central
6. Fitas da cobertura

2. Alinhe os orifícios nas 2 fitas da cobertura que retirou no passo 1 de 6 Retirar a cobertura da secção central (11 bicos) do Kit de rampa coberta opcional (página 14) com o tubo na cobertura e 2 dos suportes (Figura 185).
3. Monte as fitas da cobertura e a cobertura nos suportes com os 4 parafusos de cabeça flangeada (5/16 x 1-1/4 pol.) que retirou no passo 1 de 6 Retirar a cobertura da secção central (11 bicos) do Kit de rampa coberta opcional (página 14).
4. Alinhe os orifícios nas 2 fitas da cobertura (Peça Toro N.º 120–0629) com os 4 orifícios restantes na cobertura e os 4 orifícios restantes nos suportes (Figura 185).
5. Monte as fitas da cobertura e a cobertura nos suportes (Figura 185) com os quatro parafusos de cabeça flangeada (5/16 x 1-1/4 pol. — peça Toro n.º 323-36).
6. Aperte os parafusos com uma força de 1978 a 2542 N·cm.

34

Ligar o Kit de lavagem do depósito opcional

Nenhuma peça necessária

Procedimento

1. Ligue o conector de 6 pinos da cablagem da bomba de lavagem do conector de 6 tomadas da cablagem traseira principal (Figura 186).

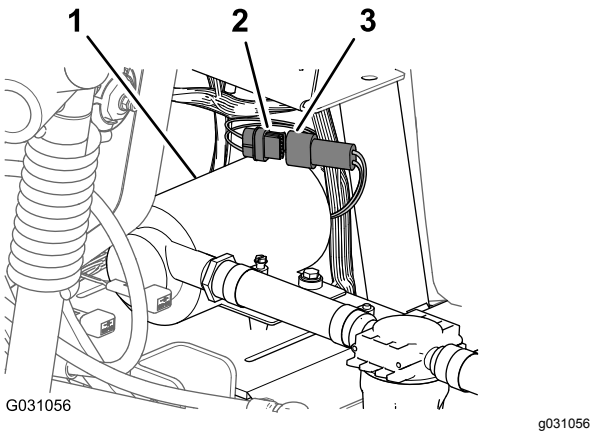

Figura 186

1. Bomba de lavagem
2. Conector de 6 tomadas (cablagem traseira principal)
3. Conector de seis pinos (cablagem da bomba de lavagem)

2. Alinhe a cobertura da bomba de lavagem sobre a placa da sela para a bomba de lavagem (Figura 187).

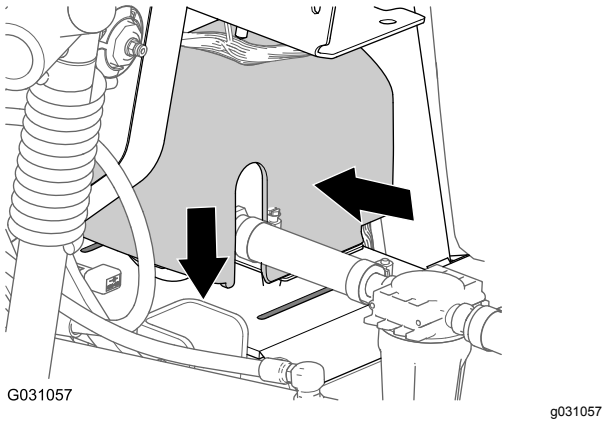

Figura 187

3. Pressione em conjunto ambos os lados da cobertura da bomba de lavagem e alinhe as abas da cobertura com a placa da sela (Figura 187).
4. Insira as abas nas ranhuras e solte as laterais da cobertura (Figura 187).

35

Concluir a instalação do Kit de acabamento de sistema de pulverização GeoLink

Nenhuma peça necessária

Procedimento

1. Mova a barra de apoio dos bancos para as ranhuras e incline os bancos para baixo.
2. Coloque o cabo positivo (vermelho) no polo positivo (+) e o cabo negativo (negro) no polo negativo (-) da bateria e fixe-os com os parafusos e as porcas; consulte Figura 2 em Desligar a bateria (página 6).
3. Coloque a cobertura de isolamento nos polos da bateria; consulte Figura 2 em Desligar a bateria (página 6).
4. Coloque a tampa da bateria e fixe-a com a correia; consulte Figura 1 em Desligar a bateria (página 6).

Notas:

Notas:

Notas:

Aviso de privacidade europeu

As informações que a Toro recolhe
A Toro Warranty Company (Toro) respeita a sua privacidade. Para processar as suas reclamações e o contactar em caso de recolha de produtos, pedimos que partilhe determinadas informações pessoais connosco, seja diretamente ou através da empresa Toro ou do seu representante Toro.

O sistema de garantia Toro está alojado em servidores que se encontram nos Estados Unidos onde a lei da privacidade pode não providenciar a mesma proteção que se aplica no seu país.

AO PARTILHAR AS SUAS INFORMAÇÕES PESSOAIS CONNOSCO, ESTÁ A AUTORIZAR O PROCESSAMENTO DAS SUAS INFORMAÇÕES PESSOAIS CONFORME É DESCRITO NESTE AVISO DE PRIVACIDADE.

A forma como a Toro utiliza as informações
A Toro pode utilizar as suas informações pessoais para processar reclamações e para o contactar em caso de recolha de produtos ou qualquer outro fim que indicarmos. A Toro pode partilhar as suas informações com afiliadas da Toro, representantes ou outros parceiros de negócios relativamente a qualquer uma destas atividades. Não vendemos as suas informações pessoais a qualquer outra empresa. Reservamo-nos o direito de revelar informações pessoais para cumprir as leis aplicáveis e pedidos das autoridades devidas, para operar os seus sistemas devidamente para sua própria proteção e de outros utilizadores.

Retenção de informações pessoais
Iremos manter as suas informações pessoais enquanto necessitarmos delas para os fins para os quais elas foram originalmente recolhidas ou para outros fins legítimos (como conformidade com regulamentos), ou conforme seja exigido pela lei aplicável.

O nosso compromisso com a segurança das suas informações pessoais
Tomamos as precauções razoáveis para proteger a segurança das suas informações pessoais. Também tomamos medidas para manter a precisão e o estado atualizado das informações pessoais.

Aceder e corrigir as suas informações pessoais
Se pretender rever ou corrigir as suas informações pessoais, contacte-nos através do endereço de e-mail legal@toro.com.

Lei do consumidor australiana

Os clientes australianos encontrarão informações relacionadas com a Lei do consumidor australiana no interior da caixa ou no seu representante Toro local.

A garantia Toro

Garantia limitada de dois anos

Condições e produtos abrangidos

A The Toro Company e a sua afiliada, a Toro Warranty Company, no seguimento de um acordo celebrado entre ambas, garantem que o seu Produto Comercial Toro (“Produto”) está isento de defeitos de materiais e de fabrico durante dois anos ou 1500 horas de funcionamento*, o que surgir primeiro. Esta garantia aplica-se a todos os produtos, com a exceção dos arejadores (consultar declaração de garantia separada para estes produtos). Nos casos em que exista uma condição para reclamação de garantia, repararemos o Produto gratuitamente incluindo o diagnóstico, mão-de-obra, peças e transporte. A garantia começa na data em que o produto é entregue ao comprador a retalho original.
* Produto equipado com contador de horas.

Instruções para a obtenção de um serviço de garantia

É da responsabilidade do utilizador notificar o Distribuidor de Produtos Comerciais ou o Representante de Produtos Comerciais Autorizado, onde adquiriu o Produto, logo que considere existir uma condição para reclamação da garantia. Se precisar de ajuda para encontrar um Distribuidor de Produtos Comerciais ou Representante Autorizado, ou se tiver dúvidas relativamente aos direitos ou responsabilidades da garantia, pode contactar-nos em:

Toro Commercial Products Service Department
Toro Warranty Company
8111 Lyndale Avenue South
Bloomington, MN 55420-1196

+1–952–888–8801 ou +1–800–952–2740
E-mail: commercial.warranty@toro.com

Responsabilidades do proprietário

Como proprietário do produto, você é responsável pela manutenção e ajustes necessários indicados no seu *Manual do utilizador*. O não cumprimento da manutenção e ajustes necessários pode constituir motivo para anulação da garantia.

Itens e condições não abrangidos

Nem todas as falhas ou avarias de produto que ocorrem durante o período da garantia são defeitos nos materiais ou no fabrico. Esta garantia não cobre o seguinte:

- Falhas do produto que resultem da utilização de peças sobressalentes que não sejam da Toro ou da instalação e utilização de acessórios e produtos acrescentados ou modificados que não sejam da marca Toro. Pode ser fornecida uma garantia separada pelo fabricante para estes itens.
- Falhas do produto que resultem do não cumprimento da manutenção e/ou ajustes recomendados. A falha em manter devidamente o seu produto Toro de acordo com a Manutenção recomendada indicada no *Manual do utilizador* pode dar origem a recusa de aplicação da garantia em caso de reclamação.
- Falhas do produto que resultem da operação do produto de uma forma abusiva, negligente ou descuidada.
- Peças sujeitas a desgaste de utilização, exceto se apresentarem um defeito. Exemplos de peças sujeitas a desgaste durante a operação normal do produto incluem, mas não se limitam a pastilhas e coberturas dos travões, cobertura da embraiagem, lâminas, cilindros, rolos e rolamentos (selados ou lubrificados), lâminas de corte, velas, rodas giratórias e rolamentos, pneus, filtros, correias, e determinados componentes de pulverização como diafragmas, bicos e válvulas de retenção, etc.
- Falhas provocadas por influência externa. As condições consideradas como influências externas incluem, mas não se limitam a, condições climatéricas, práticas de armazenamento, contaminação, utilização de combustíveis, líquidos de refrigeração, lubrificantes, aditivos, fertilizantes, água ou químicos não aprovados, etc.
- As questões de falha ou desempenho devido a utilização de combustíveis (por exemplo, gasolina, diesel ou biodiesel) que não estejam em conformidade com as normas industriais respetivas.
- Ruído, vibração, desgaste e deteriorações normais.
- O desgaste normal inclui, mas não se limita a, danos nos bancos devido a desgaste ou abrasão, superfícies com a pintura gasta, autocolantes arranhados ou janelas riscadas, etc.

Peças

As peças agendadas para substituição de acordo com a manutenção necessária são garantidas durante o período de tempo até à data da substituição agendada para essa peça. Peças substituídas durante esta garantia são cobertas durante a duração da garantia original do produto e tornam-se propriedade da Toro. Cabe à Toro tomar a decisão final quanto à reparação ou substituição de uma peça ou conjunto. A Toro pode usar peças refabricadas para reparações da garantia.

Garantia das baterias de circuito interno e iões de lítio:

As baterias de circuito interno e de iões de lítio estão programadas para um número total específico de kWh de duração. As técnicas de funcionamento, carregamento e manutenção podem aumentar/reduzir essa duração. Como as baterias são um produto consumível, o tempo útil de funcionamento entre os carregamentos vai diminuindo progressivamente até as baterias ficarem gastas. A substituição das baterias, devido ao desgaste normal, é da responsabilidade do proprietário do veículo. Esta substituição pode ocorrer no período normal de garantia do produto a custo do proprietário. Nota: (apenas baterias de iões de lítio): Uma bateria de iões de lítio possui apenas uma parte da garantia começando no ano 3 até ao ano 5 com base no tempo de serviço e kilowatt horas usadas. Consulte o *Manual do utilizador* para obter informações adicionais.

A manutenção é a custo do proprietário

A afinação do motor, limpeza e polimento de lubrificação, substituição de filtros, líquido de arrefecimento e realização da manutenção recomendada são alguns dos serviços normais que os produtos Toro exigem que são a cargo do proprietário.

Condições gerais

A reparação por um Distribuidor ou Representante Toro Autorizado é a sua única solução ao abrigo desta garantia.

Nem a The Toro Company nem a Toro Warranty Company será responsável por quaisquer danos indiretos, acidentais ou consequenciais relacionados com a utilização de Produtos Toro abrangidos por esta garantia, incluindo quaisquer custos ou despesas de fornecimento de equipamento de substituição ou assistência durante períodos razoáveis de avaria ou a conclusão pendente não utilizável de avarias ao abrigo desta garantia. Exceto a garantia quanto a Emissões referida em baixo, caso se aplique, não há qualquer outra garantia expressa. Todas as garantias implícitas de comercialização e adequabilidade de utilização estão limitadas à duração desta garantia expressa.

Alguns estados não permitem a exclusão de danos incidentais ou consequenciais, nem limitações sobre a duração de uma garantia implícita; por isso as exclusões e limitações acima podem não se aplicar a si. Esta garantia dá-lhe direitos legais específicos; poderá ainda beneficiar de outros direitos que variam de estado para estado.

Nota relativamente à garantia do motor:

O Sistema de Controlo de Emissões do seu Produto pode estar abrangido por uma garantia separada que satisfaz os requisitos estabelecidos pela Agência de Proteção Ambiental dos EUA (EPA) e/ou pela Comissão da Califórnia para o Ar (CARB). As limitações de horas definidas em cima não se aplicam à Garantia do Sistema de Controlo de Emissões. Consulte a Declaração de garantia para controlo de emissões do motor fornecida com o produto ou contida na documentação do fabricante do motor para mais pormenores.

Países que não são os Estados Unidos nem o Canadá

Os clientes que tenham comprado produtos Toro exportados pelos Estados Unidos ou Canadá devem contactar o seu Distribuidor Toro (Representante) para obter políticas de garantia para o seu país, província ou estado. Se, por qualquer razão estiver insatisfeito com o serviço do seu distribuidor ou se tiver dificuldades em obter informações sobre a garantia, contacte o importador da Toro.

374-0253 Rev D