Form No. 3412-200 Rev B

Finputsningssats för GeoLink®-sprutsystem

Multi-Pro® 5800-gräsprutor med serienummer 315000000–315999999

Modellnr 131-7260

Monteringsanvisningar

GeoLink™-sprutsystemsatsen är ett specialredskap för ett sprutfordon och är avsedd att användas av yrkesutövare som har anlitats för kommersiellt arbete. Den är främst konstruerad för att spruta på välunderhållna parkgräsmattor, golfbanor, sportanläggningar och kommersiella anläggningar.

Om du behöver utbildningsmaterial för säkerhet och drift, information om tillbehör, hjälp med att hitta en återförsäljare eller om du vill registrera din produkt kan du kontakta Toro via www.toro.com.

⚠ VARNING

KALIFORNIEN
Proposition 65 Varning

Den här produkten innehåller en eller flera kemikalier som av den amerikanska delstaten Kalifornien anses orsaka cancer, fosterskador och andra fortplantningsskador.

Användning av produkten kan orsaka kemikalieexponering som av den amerikanska delstaten Kalifornien anses orsaka cancer, fosterskador och andra fortplantningsskador.

Säkerhet

⚠ VARNING

De kemiska substanser som används i sprutsystemet kan vara farliga och giftiga för dig, omkringstående personer, djur, växter, jorden och annan egendom.

- **Läs och följ noga varningsetiketterna och säkerhetsdatabladen för alla kemikalier som används, och använd skydd i enlighet med kemikalietillverkarnas rekommendationer. Använd till exempel lämplig personlig skyddsutrustning som ansiktsmask och skyddsglasögon, handskar och annan utrustning som skyddar om du skulle komma i kontakt med en kemikalie.**
- **Fler än en kemikalie kan förekomma och information om varje enskild kemikalie måste bedömas.**
- **Använd aldrig sprutsystemet om informationen inte finns tillgänglig.**
- **Innan du börjar arbeta med ett sprutsystem måste du rengöra maskinen och se till att sprutsystemet har sköljts ur tre gånger och neutraliserats enligt kemikalietillverkarens rekommendationer samt att alla ventiler har genomgått sköljcykeln tre gånger.**
- **Kontrollera att det finns rinnande vatten och tvål i närheten och tvätta omedelbart bort alla kemikalier efter kontakt med huden.**

© 2017—The Toro® Company
8111 Lyndale Avenue South
Bloomington, MN 55420

Registrera din produkt på www.Toro.com.

CE

Översättning av originalet (SV)
Tryckt i USA
Med ensamrätt

3412-200 B

Montering

Lösa delar

Använd diagrammet nedan för att kontrollera att alla delar finns med.

Tillvägagångssätt	Beskrivning	Antal	Användning
1	Inga delar krävs	–	Förbereda montering av satsen.
2	Inga delar krävs	–	Koppla bort det bakre kablaget från tillvalsredskapet.
3	Omkopplarplugg (sats med svängbar slangvinda – Toro-artikelnr 99-7420)	1	Koppla bort satsen med den svängbara slangvindan (tillval).
4	Rörsystem (Toro-artikelnr 114-9553) Kabelband	2 8	Koppla loss skummarkörssatsen (tillval).
5	Inga delar krävs	–	Koppla loss satsen Ultra Sonic Boom.
6	Inga delar krävs	–	Ta bort centersektionskåpan (elva munstycken) på den täckta sprutrampssatsen (tillval).
7	Inga delar krävs	–	Ta bort underredshöljet.
8	Inga delar krävs	–	Ta bort motorreglagemodulen och monteringsfästet (maskinmodeller med bensinmotor).
9	Inga delar krävs	–	Koppla loss tryckgivarröret för instrumentbrädans mätare.
10	Bakre kablage	1	Ta bort maskinens bakre kablage.
11	Kabelband Omkopplarplugg	1 1	Ta bort flödeshastighetsomkopplaren.
12	Lock (snabbkoppling) Hållare	3 3	Ta bort sprutrampssektionernas ventiler.
13	Kabelband	1	Ta bort sprutrampssektionerna.
14	Flänsskruv (3/8 x 1 tum) Flänslåsmuttrar (3/8 tum) Förlängning för centersprutramp Cylinderfäste (brett) Förankringsplatta (bred) Vagnskruv (1/2 x 1 1/4 tum) Flänslåsmutter (1/2 tum)	2 2 1 1 1 4 4	Montera förlängningen till centersprutrampssektionen.
15	Sprutmunstycke Slangsystem (sprutventil 5 eller 6) Flänslåsmutter (5/16 tum)	2 2 2	Montera monteringsfästena och sprutmunstyckena på centersprutrampssektionen.

Tillvägagångssätt	Beskrivning	Antal	Användning
16	Flödesmätare Flänsklämma (76 mm) Packning (2 1/4 tum ytterdiameter) Reduceradapter Flänsklämma (51 mm) Packning (1 5/16 tum ytterdiameter) Flänskoppling med hulling (1 tum) Slang (1 x 7 1/4 tum) Slangklämma Tryckomvandlare och grenrör Slang (1 x 8 1/2 tum) R-klämma Flänsskruv (1/4 x 3/4 tum) Flänslåsmutter (1/4 tum)	1 2 2 2 1 1 1 1 3 1 1 1 1 1	Montera flödesmätaren och tryckomvandlaren.
17	Inga delar krävs	–	Montera den nya centersprutrampssektionen.
18	Ventilfäste och sprutventil Skruv (4 x 10 mm) Sprutreglage Flänslåsmutter (4 mm) Flänsskruvar (5/16 x 3/4 tum) Flänslåsmuttrar (5/16 tum) Slangklämma	1 4 1 4 8 8 1	Montera ventilfästet och ventilerna.
19	Hydraulslang (1/4 x 24 3/4 tum)	4	Montera sprutrampslyftcylindrarna.
20	Nylonflänsbussning Kabelband Tillförselslang 188 cm Tillförselslang 234 cm Tillförselslang 279 cm	4 1 1 1 1	Montera de yttre sprutrampssektionerna.
21	Tillförselslang 279 cm Tillförselslang 234 cm Tillförselslang 188 cm Tillförselslang 81 cm	2 2 4 2	Montera sprutmunstyckenas slangar.
22	Bakre kablage Kabelband	1 3	Koppla in det bakre kablaget till maskinen.
23	Inga delar krävs	–	Montera motorreglagemodulen och monteringsfästet (maskinmodeller med bensinmotor).
24	Inga delar krävs	–	Montera underredshöljet.
25	Inga delar krävs	–	Ansluta det bakre kablaget.
26	Inga delar krävs	–	Ansluta tryckgivarröret för instrumentbrädans mätare.

Tillvägagångssätt	Beskrivning	Antal	Användning
27	Navigeringsmottagare – GeoLink-precisionssprutsystemsats (modell 41623)	1	Montera navigeringsmottagaren.
	Mottagarfäste	1	
	U-bult	2	
	RTK-antennfäste (CDMA-RTK-korrigeringsmodemsats (tillval) eller GSM-RTK-korrigeringsmodemsats (tillval))	1	
	Flänslåsmutter (3/8 tum)	4	
	Sexkantsskruv (5 x 16 mm)	3	
	Bricka (5 mm)	3	
	Mobilantenn (CDMA-RTK-korrigeringsmodemsats (tillval) eller GSM-RTK-korrigeringsmodemsats (tillval))	1	
	Koaxialkabel (CDMA-RTK-korrigeringsmodemsats (tillval) eller GSM-RTK-korrigeringsmodemsats (tillval))	1	
	Serienummerskylt (del av X25 eller X30 GeoLink-precisionssprutsystemsatserna)	1	
28	Sprutskärm – GeoLink-precisionssprutsystemsats (modell 41623)	1	Montera sprutskärmen.
	Displayhuv	1	
	Kulfäste – GeoLink-precisionssprut-systemsats (modell 41623)	1	
	Skärmarm – GeoLink-precisionssprut-systemsats (modell 41623)	1	
	Förstärkningsplatta	1	
	Flänsskruv (1/4 x 1 1/2 tum)	4	
	Flänslåsmutter (1/4 tum)	4	
29	Datakablage (navigeringssystem) – GeoLink-precisionssprutsystemsats (modell 41623)	1	Installera kablagen för navigeringskom-ponenterna.
	Elkablage (navigeringssystem) – GeoLink-precisionssprutsystemsats (modell 41623)	1	
	Kabelband	5	
30	Inga delar krävs	–	Ansluta kablaget för satsen med den svängbara slangvindan (tillval).
31	Kabelband	4	Ansluta skummarkörsatsen (tillval).
32	Inga delar krävs	–	Ansluta satsen Ultra Sonic Boom.

Tillvägagångssätt	Beskrivning	Antal	Användning
33	Kåpförlängningsenhet (tolv munstycken – Toro-artikelnr 120-0621) Popnit (Toro-artikelnr 114439) Stödfäste (centersektionskåpa – Toro-artikelnr 131-3703-03) Klämmutter (Toro-artikelnr 94-2413) Flänsskruv (3/8 x 1 1/4 tum – Toro artikelnr 110-5050) Flänslåsmutter (3/8 tum – Toro-artikelnr 104-8301) Kåprem (Toro-artikelnr 120-0629) Flänsskruv (5/16 x 1 1/4 tum – Toro artikelnr 323-36)	1 22 4 4 16 16 2 4	Montera den täckta sprutrampssatsen (tillval).
34	Inga delar krävs	–	Ansluta tanksköljningssatsen (tillval).
35	Inga delar krävs	–	Slutföra monteringen av finputsningssatsen för GeoLink-sprutsystemet.

1

Förbereda montering av satsen

Inga delar krävs

Förbereda spruttanken och sköljtanken (tillval)

1. Parkera maskinen på en plan yta.
2. Lägg i parkeringsbromsen.
3. Dra ut vänster och höger sprutrampssektion till horisontalläget.
4. Rengör grässprutan. Se Rengöra grässprutan i maskinens *bruksanvisning*.

   Viktigt: **Du måste tömma spruttanken helt innan du monterar finputsningssatsen för GeoLink-sprutsystemet.**
5. **På maskiner med tanksköljsatsen (tillval) ska du göra följande:**

   A. Pumpa vattnet från sköljtanken till spruttanken. Se Använda sköljsatsen i tanksköljningssatsens *monteringsanvisningar*.

   B. Töm ut vattnet ur spruttanken. Se Rengöra grässprutan i maskinens *bruksanvisning*.

   C. Stäng av motorn och ta ut nyckeln.

Koppla loss batteriet

⚠ VARNING

Elgnistor kan få batterigaserna att explodera, vilket kan leda till personskador.

Felaktig dragning av batterikabeln kan skada grässprutan och kablarna och orsaka gnistor.

- **Lossa alltid batteriets minuskabel (svart) innan du lossar pluskabeln (röd).**
- **Anslut alltid pluskabeln (röd) innan du ansluter minuskabeln (svart).**

Batterianslutningar eller verktyg av metall kan kortslutas mot metalldelar på grässprutan och orsaka gnistor.

- **När batteriet installeras eller tas bort får batterianslutningarna inte komma i kontakt med några av grässprutans metalldelar.**
- **Låt inte metallverktyg kortsluta mellan batterianslutningarna och grässprutans metalldelar.**
- **Håll alltid batteriremmen på plats för att skydda och säkra batteriet.**

1. Avlägsna batterikåpan och lossa den jordade minuskabeln (svart) från batteripolen (Figur 1 och Figur 2).

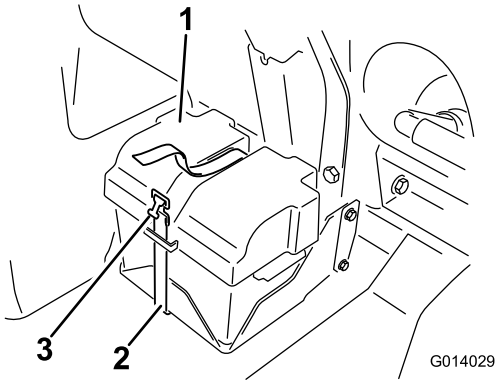

g014029

Figur 1

1. Batterikåpa
2. Rem
3. Spänne

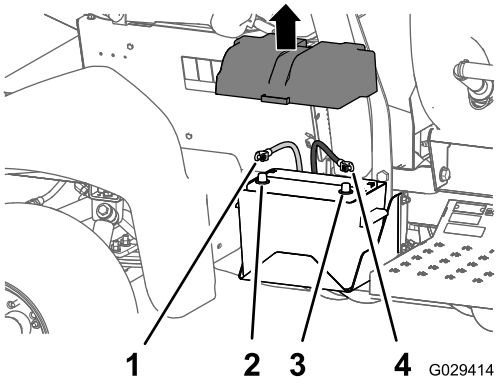

g029414

Figur 2

1. Pluskabel
2. Batteriets pluspol
3. Batteriets minuspol
4. Minuskabel

2. Lossa pluskabeln (röd) från batteripolen (Figur 2).
3. Luta båda sätena framåt och sätt fast dem genom att flytta stöttorna till klicklägena i änden av spåren på mittkonsolens bas.
4. Låt motorn svalna helt.

2

Koppla bort det bakre kablaget från tillvalsredskapen

Inga delar krävs

Koppla bort satsen med den svängbara slangvindan

1. Leta reda på kablaget för satsen med den elektriska slangvindan på baksidan av spruttanken på maskinens baksida (Figur 3).

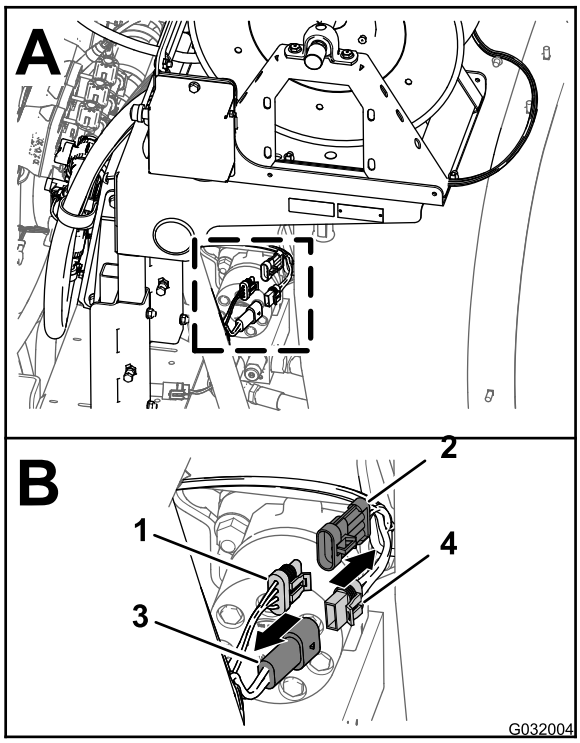

g032004

Figur 3

1. Kontakt med tre uttag (bakre huvudkablage)
2. Kontakt med tre stift (kablage för elektrisk slangvinda)
3. Kontakt med två uttag (bakre huvudkablage)
4. Kontakt med två uttag (kablage för elektrisk slangvinda)

2. Koppla loss kontakten med två uttag på kablaget för den elektriska slangvindan från kontakten med två stift på det bakre huvudkablaget (Figur 3).
3. Koppla loss kontakten med tre stift på kablaget för den elektriska slangvindan från kontakten

med tre uttag på det bakre huvudkablaget (Figur 3).

Koppla loss kompressorn för skummarkörsatsen

1. Leta reda på kablaget till kompressorn på baksidan av skummarkörstanken (Figur 4).

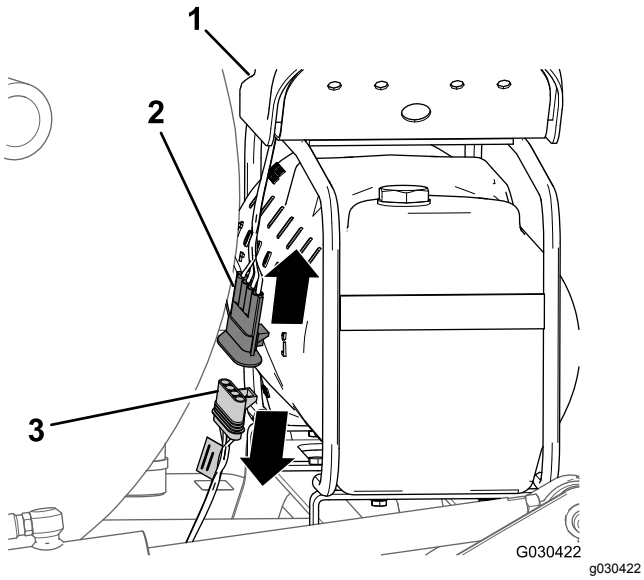

Figur 4

1. Kompressor
2. Kontakt med fyra stift (kompressorns kablage)
3. Kontakt med fyra uttag (finputsningssatsens kablage)

2. Koppla loss kompressorkablagets kontakt med fyra stift från kontakten med fyra uttag på maskinens bakre kablage (Figur 4).

Koppla loss pumpen till tanksköljningssatsen

1. Tryck samman sidorna på sköljpumpskåpan på baksidan av maskinen, lyft upp kåpan tills dess flikar går fria från hålen i sätesplattan och ta bort kåpan från maskinen (Figur 5).

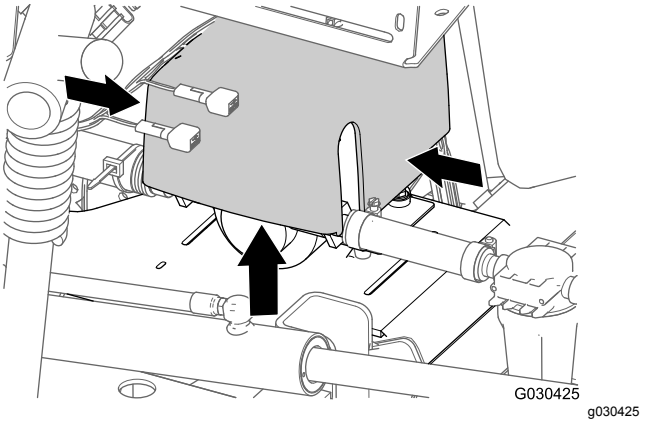

Figur 5

2. Koppla loss kontakten med sex stift på sköljpumpens kablage från kontakten med sex uttag på det bakre huvudkablaget (Figur 6).

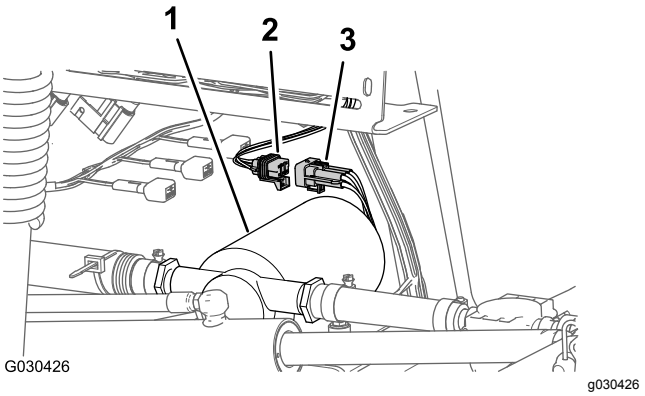

Figur 6

1. Sköljpump
2. Kontakt med sex uttag (bakre huvudkablage)
3. Kontakt med sex stift (sköljpumpens kablage)

3

Ta bort tryckreglerings-omkopplaren – sats med svängbar slangvinda (tillval)

Delar som behövs till detta steg:

1	Omkopplarplugg (sats med svängbar slangvinda – Toro-artikelnr 99-7420)

Tillvägagångssätt

1. Ta bort de två skruvar (5/16 x 3/4 tum) och två låsmuttrar (5/16 tum) som fäster styrdosan på vindans monteringsplatta (Figur 7).

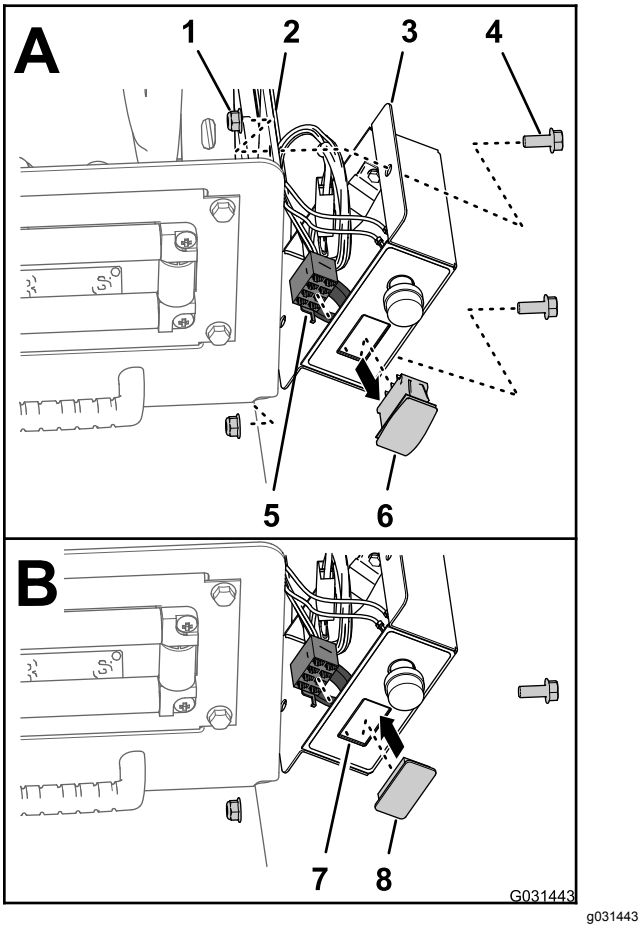

g031443

Figur 7

1. Låsmutter (5/16 tum)
2. Vindans monteringsplatta
3. Styrdosa
4. Skruv (5/16 x 3/4 tum)
5. Kontakt med åtta uttag (styrdosans kablage)
6. Tryckregleringsomkopplare
7. Öppning (styrdosans kåpa)
8. Omkopplarplugg

2. Lossa kontakten med åtta uttag för styrdosans kablage från tryckregleringsomkopplaren (Figur 7).
3. Dra kontakten med åtta uttag till insidan av styrdosan (Figur 7).
4. Kläm ihop låsflikarna på tryckregleringsomkopplaren och tryck ut omkopplaren ur styrdosan (Figur 7).

   Obs: Kassera omkopplaren som du tog bort från maskinen.
5. Rikta in omkopplarpluggen mot öppningen i styrdosan som du tog bort omkopplaren från (Figur 7).
6. Sätt i omkopplarpluggen i styrdosan tills den snäpper fast i kåpan ordentligt (Figur 7).
7. Rikta in styrdosan mot vindans monteringsplatta (Figur 7) och fäst dosan vid plattan med de två

skruvarna (5/16 x 3/4 tum) och två låsmuttrarna (5/16 tum).

8. Dra åt skruvarna och muttrarna till 1 978–2 542 Ncm.

4

Koppla loss skummarkörsatsen (tillval)

Delar som behövs till detta steg:

2	Rörsystem (Toro-artikelnr 114-9553)
8	Kabelband

Ta bort vätske- och luftrören från maskinen

1. Fäst ett kabelband runt de genomskinliga och blå rören för höger sprutrampssektion vid anslutningspanelen på skummarkörssatsens kompressor (Figur 8).

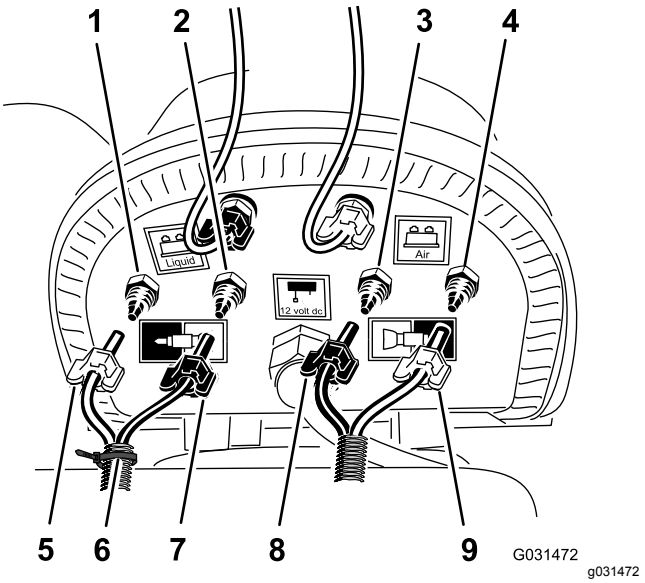

Figur 8

1. Kompressionskoppling – vatten (höger sprutrampssektion – blått rör)
2. Kompressionskoppling – luft (höger sprutrampssektion – genomskinligt rör)
3. Kompressionskoppling – vatten (vänster sprutrampssektion – blått rör)
4. Kompressionskoppling – luft (vänster sprutrampssektion – genomskinligt rör)
5. Kompressionsmutter – luft (höger sprutrampssektion – blått rör)
6. Kabelband
7. Kompressionsmutter – vatten (höger sprutrampssektion – genomskinligt rör)
8. Kompressionsmutter (vänster sprutrampssektion – blått rör)
9. Kompressionsmutter (vänster sprutrampssektion – genomskinligt rör)

2. Lossa kompressionsmuttrarna på de två blå och två genomskinliga rören till skummunstyckena på vänster och höger sprutrampssektion (Figur 8).
3. Ta bort de fyra rören från kompressionskopplingarna för sprutrampssektionerna (Figur 8).
4. Vid den yttre sprutrampssektionen markerar du de vänstra vätske- och luftrören för den vänstra sprutrampssektionen och de högra vätske- och luftrören för den högra sprutrampssektionen med en tejpbit.
5. Flytta rören för skummunstyckena vid vänster och höger sprutrampssektion bakåt och genom R-klämman nära sprutrampssektionens vridpunkt (Figur 9).

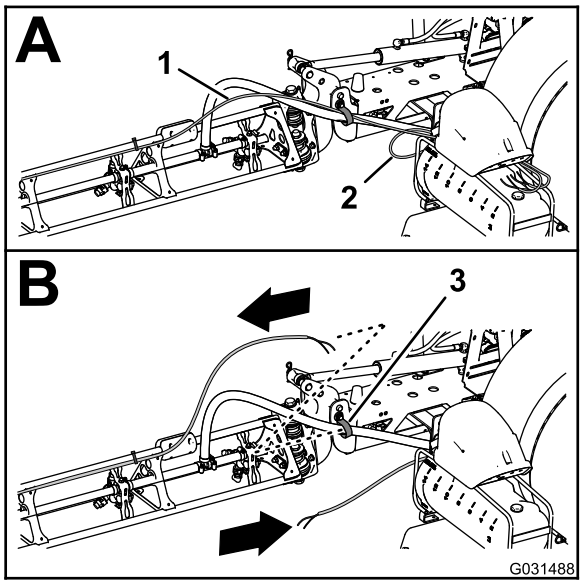

g031488

Figur 9

1. Rör – skummarkörsmunstycke (höger sprutrampssektion)
2. Rör – skummarkörsmunstycke (vänster sprutrampssektion)
3. R-klämma

6. Om maskinen har **förlängningssatsen för centersprutrampen** monterad fäster du den fria änden av vätske- och luftrören löst på den yttre sprutrampssektionen och hoppar över rutinerna för Ta bort vätske- och luftrören från maskinen (sida 9) och Montera det nya rörsystemet (sida 11).

Förbereda de nya rören för skummarkörmunstyckena

Maskiner utan förlängningssats för centersprutramp

1. Ta bort kabelbanden som fäster skummarkörssatsens vätske- och luftrör på den yttre sprutrampssektionen (Figur 10).

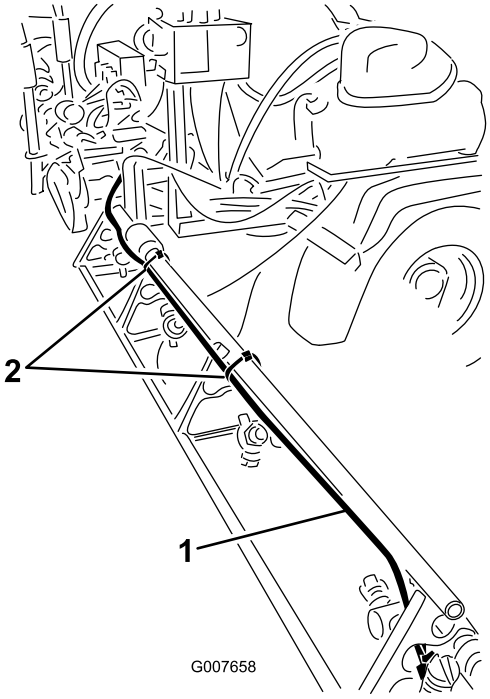

g007658

Figur 10

1. Vätske- och luftrör (höger sprutrampssektion visas)
2. Kabelband

2. Lossa kompressionsmuttern som fäster det blå röret (vatten) vid skummarkörsmunstyckets blå kompressionskoppling (Figur 11).

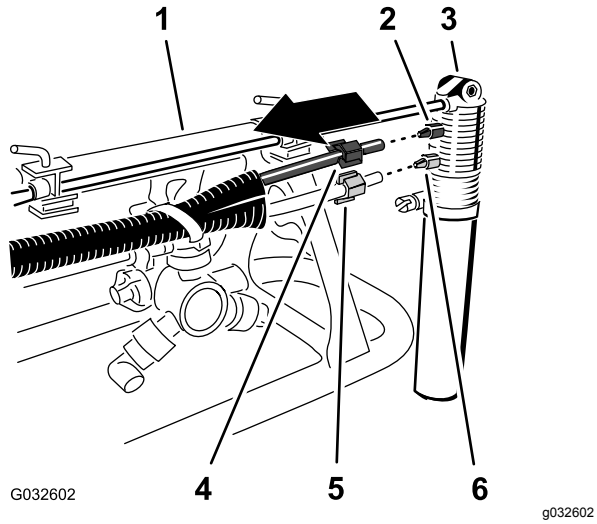

Figur 11

1. Yttre sprutrampssektion
2. Kompressionskoppling (blå)
3. Skummarkörsmunstycke
4. Kompressionsmutter (blå – blått vattenrör)
5. Kompressionsmutter (vit – genomskinligt luftrör)
6. Kompressionskoppling (vit)

3. Lossa kompressionsmuttern som fäster det genomskinliga röret (luft) vid skummarkörsmunstyckets vita kompressionskoppling (Figur 11).
4. Ta bort vätske- och luftrören från maskinen.
5. Ta bort kompressionsmuttrarna vid rörändarna (Figur 11).

   Obs: Spara kompressionsmuttrarna för montering i steg 1 i Montera det nya rörsystemet (sida 11).
6. Rikta in de gamla vätske- och luftrören (Figur 12) mot det nya rörsystemet (Toro-artikelnr 114-9553).

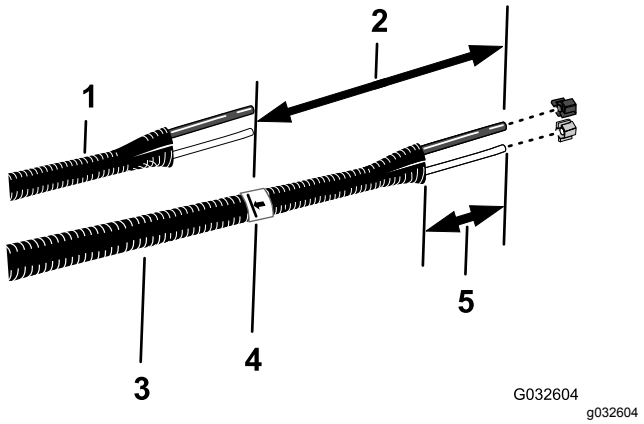

Figur 12

1. Gamla vätske- och luftrör
2. 26 cm
3. Nytt rörsystem (Toro-artikelnr 114-9553)
4. Tejpa och markera
5. 77 till 102 mm

7. Markera längden på de gamla vätske- och luftrören med en tejpbit på det nya rörsystemet.
8. På det nya rörsystemet lägger du till 26 cm längd från märket som du gjorde i steg 7, markerar rörsystemet och kapar rören vid den andra (längre) markeringen (Figur 12).
9. Om de gamla vätske- och luftrören är markerade med ett kabelband markerar du det nya rörsystemet med ett kabelband också. I annat fall går du vidare till steg 10.

   Obs: Du behöver inte de gamla vätske- och luftrören längre.
10. Ta bort 77 till 102 mm av hylsan från varje ände av rörsystemet (Figur 12).
11. Upprepa steg 1 till och med 10 för vätske- och luftrören på andra sidan maskinen.

Montera det nya rörsystemet

Maskiner utan förlängningssats för centersprutramp

1. Trä den blå kompressionsmuttern över ändarna på det blåa röret och den vita kompressionsmuttern över det genomskinliga röret (Figur 13).

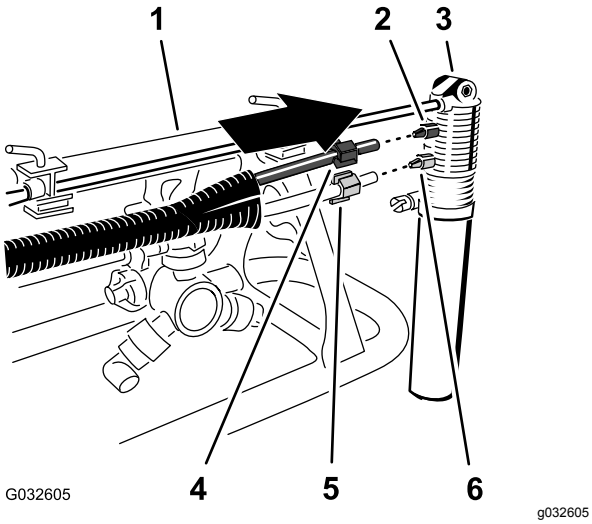

Figur 13

1. Yttre sprutrampssektion
2. Kompressionskoppling (blå)
3. Skummarkörsmunstycke
4. Kompressionsmutter (blå – blått vattenrör)
5. Kompressionsmutter (vit – genomskinligt luftrör)
6. Kompressionskoppling (vit)

2. Rikta in det genomskinliga rörets ände med den vita kompressionsmuttern mot skummarkörsmunstyckets vita koppling och dra åt kompressionsmuttern för hand (Figur 13).
3. Rikta in det blå rörets ände med den blå kompressionsmuttern mot skummarkörsmunstyckets blå koppling och dra åt kompressionsmuttern för hand (Figur 13).
4. Dra rörsystemet längs baksidan av den övre stödstången på den yttre sprutrampssektionen enligt Figur 14.

   Viktigt: **Om rörsystemet monteras på fel sida av den övre stödstången kläms rören mellan hållaren och den yttre sprutrampssektionen när sprutramperna är i transportläge.**

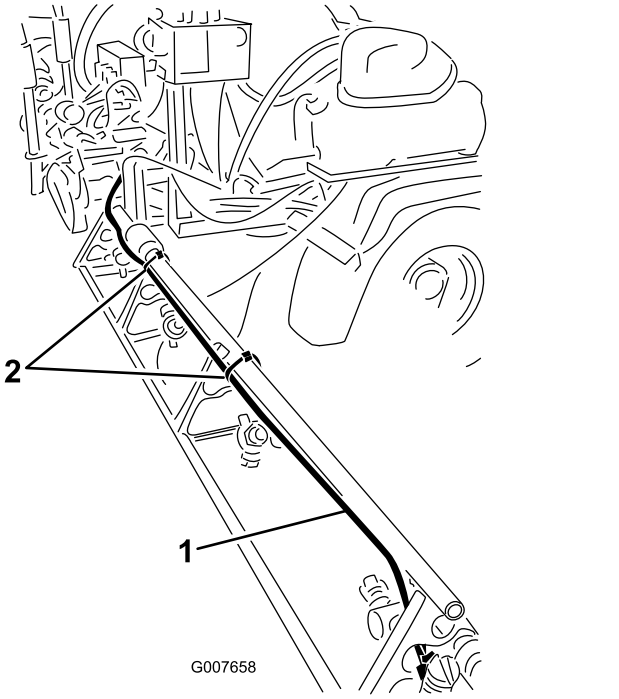

Figur 14

1. Rörsystem (högra sprutrampssektionen visas)
2. Kabelband

5. Fäst rörsystemet mot hålet i munstycksstödet med ett kabelband enligt Figur 15.

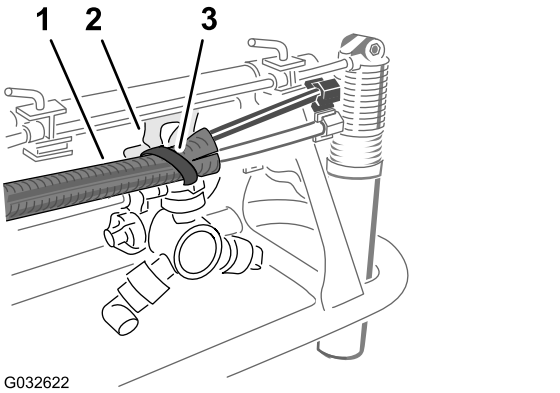

Figur 15

1. Rörsystem
2. Munstycksstöd
3. Kabelband

6. Fäst rörsystemet vid den yttre sprutrampssektionen med kabelband enligt Figur 14.
7. Fäst den fria änden av rörsystemet löst på den yttre sprutrampssektionen.
8. Upprepa steg 1–6 för rörsystemet på andra sidan av maskinen.

5

Koppla loss satsen Ultra Sonic Boom (tillval)

Inga delar krävs

Koppla loss kablaget på lyftcylinderns grenrör

Ultra Sonic Boom-sats (tillval)

1. Koppla loss Sonic Boom-kablagets kontakt med två stift från elektromagnetens kontakt med två stift som aktiverar den högra cylindern och sitter på lyftcylinderns grenrör (Figur 16).

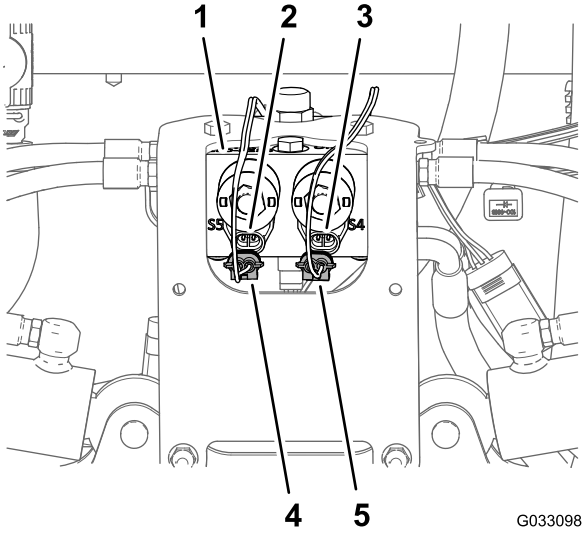

Figur 16

1. Lyftcylinderns grenrör
2. Kontakt med två stift (lyftcylinderns grenrör – aktiverar vänster cylinder)
3. Kontakt med två stift (lyftcylinderns grenrör – aktiverar höger cylinder)
4. Kontakt med två uttag (Sonic Boom-kablage – aktiverar vänster cylinder)
5. Kontakt med två uttag (Sonic Boom-kablage – aktiverar höger cylinder)

2. Koppla loss Sonic Boom-kablagets kontakt med två stift från elektromagnetens kontakt med två stift som aktiverar den vänstra cylindern och sitter på lyftcylinderns grenrör (Figur 16).
3. Koppla loss kontakterna med två uttag från kablaget för Sonic Booms finputsningssats (Figur 17) från elektromagneternas kontakter med två stift på lyftcylinderns grenrör på följande sätt:

Obs: Ta inte bort Sonic Booms kablage från maskinen.

- Vänster sprutrampssektion upp
- Höger sprutrampssektion upp
- Vänster sprutrampssektion ner
- Höger sprutrampssektion ner

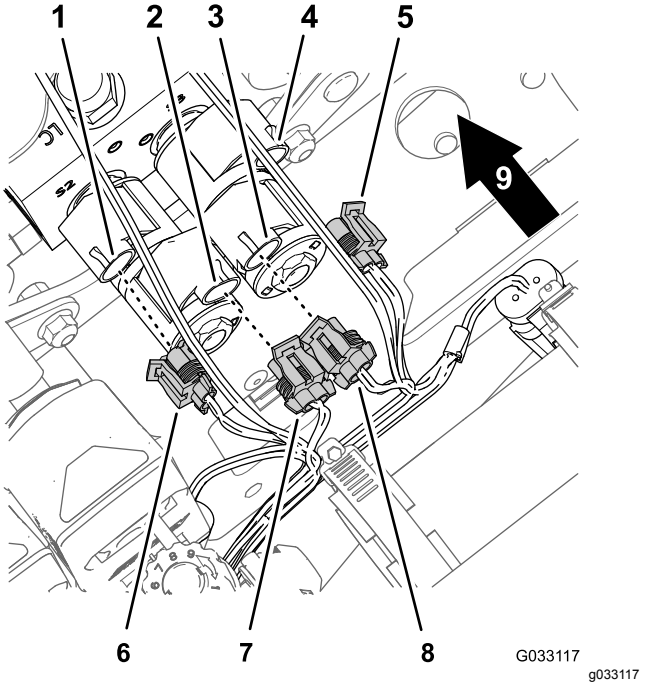

Figur 17

1. Kontakt med två stift (lyftcylinderns grenrör – vänster sprutrampssektion ner)
2. Kontakt med två stift (lyftcylinderns grenrör – vänster sprutrampssektion upp)
3. Kontakt med två stift (lyftcylinderns grenrör – höger sprutrampssektion upp)
4. Kontakt med två stift (lyftcylinderns grenrör – höger sprutrampssektion ner)
5. Kontakt med två uttag (kablage för Sonic Booms finputsningssats – höger sprutrampssektion ner)
6. Kontakt med två uttag (kablage för Sonic Booms finputsningssats – vänster sprutrampssektion ner)
7. Kontakt med två uttag (kablage för Sonic Booms finputsningssats – vänster sprutrampssektion upp)
8. Kontakt med två uttag (kablage för Sonic Booms finputsningssats – höger sprutrampssektion upp)
9. Maskinens baksida

Koppla loss Ultra Sonics givarkabel från kablaget

1. Koppla loss Sonic Boom-kablagets kontakt med tre uttag från kontakten med tre stift på kabeln till Ultra Sonics högra givare (Figur 18)

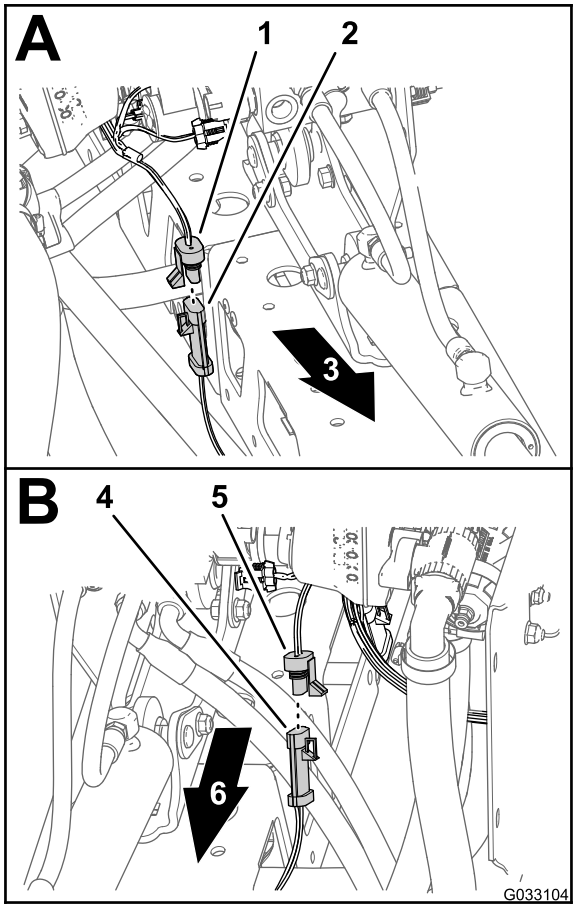

g033104

Figur 18

1. Kontakt med tre uttag (Sonic Boom-kablage – höger givare)
2. Kontakt med tre stift (kabel – Ultra Sonics högra givare)
3. Maskinens högra sida
4. Kontakt med tre stift (kabel – Ultra Sonics vänstra givare)
5. Kontakt med tre uttag (Sonic Boom-kablage – vänster givare)
6. Maskinens vänstra sida

2. Koppla loss Sonic Boom-kablagets kontakt med tre uttag från kontakten med tre stift på kabeln till Ultra Sonics vänstra givare (Figur 18)
3. Samla ihop kablarna för Ultra Sonics givare till vänster och höger rampsektion.

   Obs: Ta inte bort Sonic Booms kablage från maskinen.

6

Ta bort centersektionskåpan (elva munstycken) på den täckta sprutrampssatsen (tillval)

Inga delar krävs

Tillvägagångssätt

1. Stötta upp centersektionskåpan (elva munstycken) samtidigt som du tar bort de fyra flänsskruvar (5/16 x 1/4 tum) och de två kåpremmar som fäster kåpan på kåpans stödfäste (Figur 19).

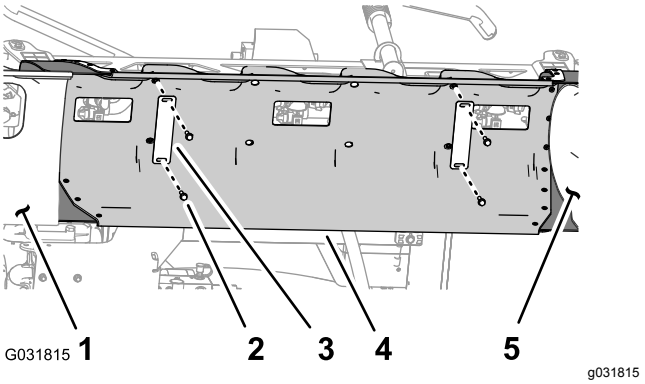

g031815

Figur 19

1. Sprutrampssektionens kåpa (vänster)
2. Flänsskruv (5/16 x 1 1/4 tum)
3. Kåprem
4. Centersektionskåpa
5. Sprutrampssektionens kåpa (höger)

2. Ta bort centersektionskåpan från maskinen (Figur 20).

   Obs: Spara kåpan för montering, kåpremmarna och flänsskruvarna för montering i steg 1 och 2 i Montera centersektionskåpan (sida 81).

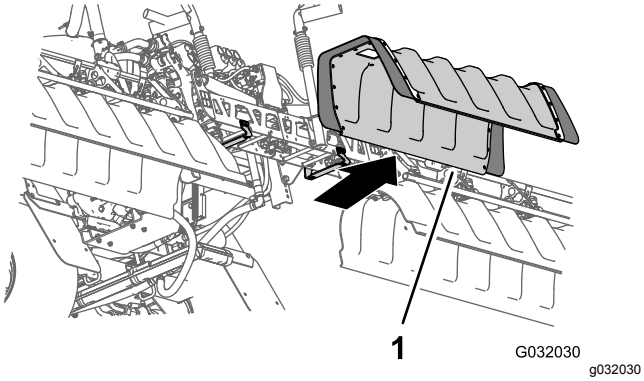

Figur 20

1. Centersektionskåpa

7

Ta bort underredshöljet

Inga delar krävs

Tillvägagångssätt

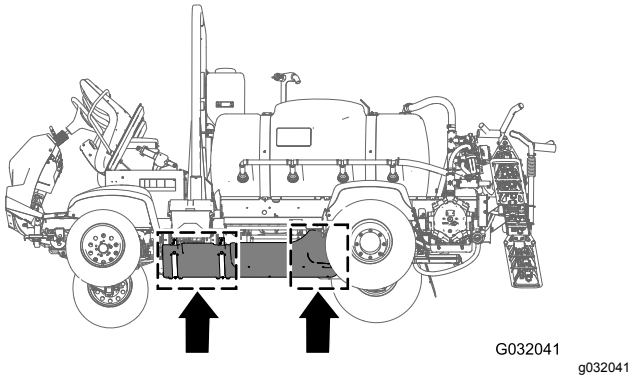

Figur 21

1. Ta bort de sju flänsskruvar (5/16 x 7/8 tum) och sju brickor (5/16 tum) som fäster den bakre delen av underredshöljet på maskinens chassi (Figur 22).

   Obs: Spara flänsskruvarna och brickorna för montering i steg 5 i 24 Montera underredshöljet (sida 55).

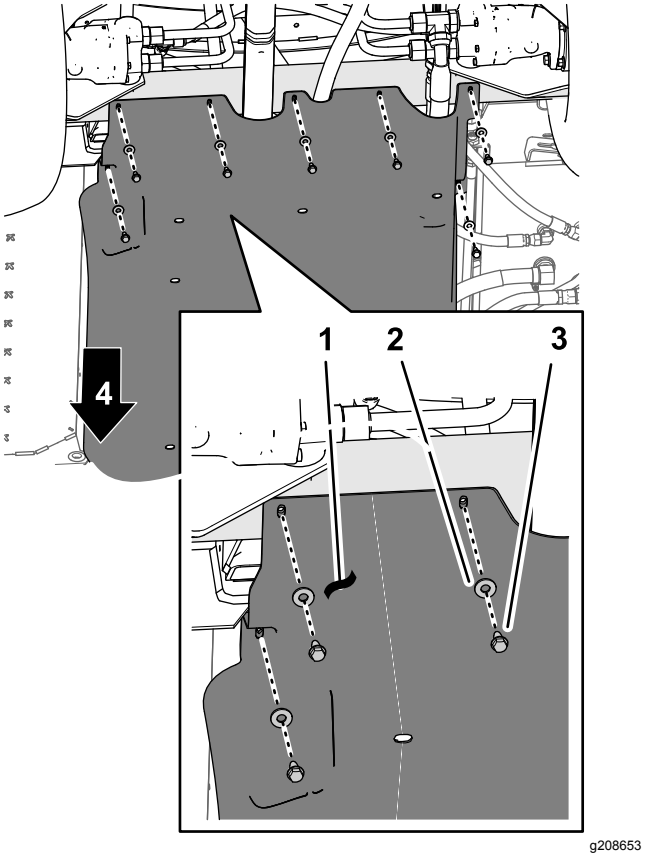

Figur 22

1. Underredshölje
2. Brickor (5/16 tum)
3. Flänsskruvar (5/16 x 7/8 tum)
4. Maskinens framsida

2. Ta bort de fyra flänslåsmuttrarna (5/16 tum) från skruvarna och vagnsskruven som fäster stödremmarna för underredshöljet på maskinens motormonteringsfästen (Figur 23).

   Obs: Ta inte bort skruvarna från maskinen. Spara flänslåsmuttrarna för montering i steg 3 i 24 Montera underredshöljet (sida 55).

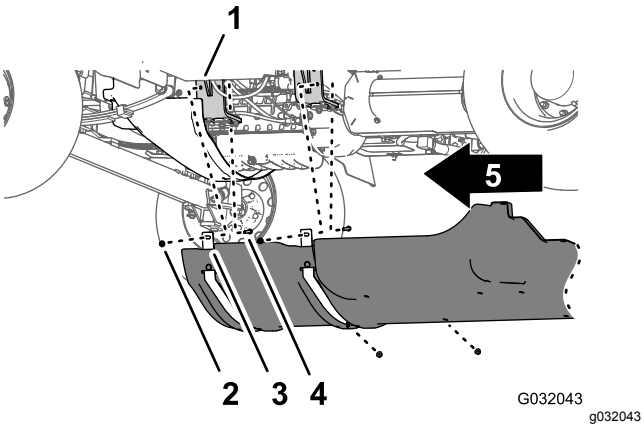

Figur 23

1. Motormontering
2. Skruv – visas av tydlighetsskäl; ta inte bort den
3. Stödremmar (underredshöljet)
4. Flänslåsmuttrar (5/16 tum)
5. Maskinens främre del

3. Lyft upp stödremmarna över skruvarna som fäster underredshöljet på motormonteringsfästena.
4. Ta bort underredshöljet från maskinen (Figur 22 och Figur 23).

8

Ta bort motorreglagemodulen och monteringsfästet (maskinmodeller med bensinmotor)

Inga delar krävs

Tillvägagångssätt

1. Ta bort de tre flänsskruvarna och den flänsmutter som håller fast motorreglagemodulens monteringsfäste på motorns stödfäste och motorns tillbehörslåda (Figur 24).

   Obs: Spara flänsskruvarna och flänsmuttern för montering i steg 2 i 23 Montera motorreglagemodulen och monteringsfästet (maskinmodeller med bensinmotor) (sida 54).

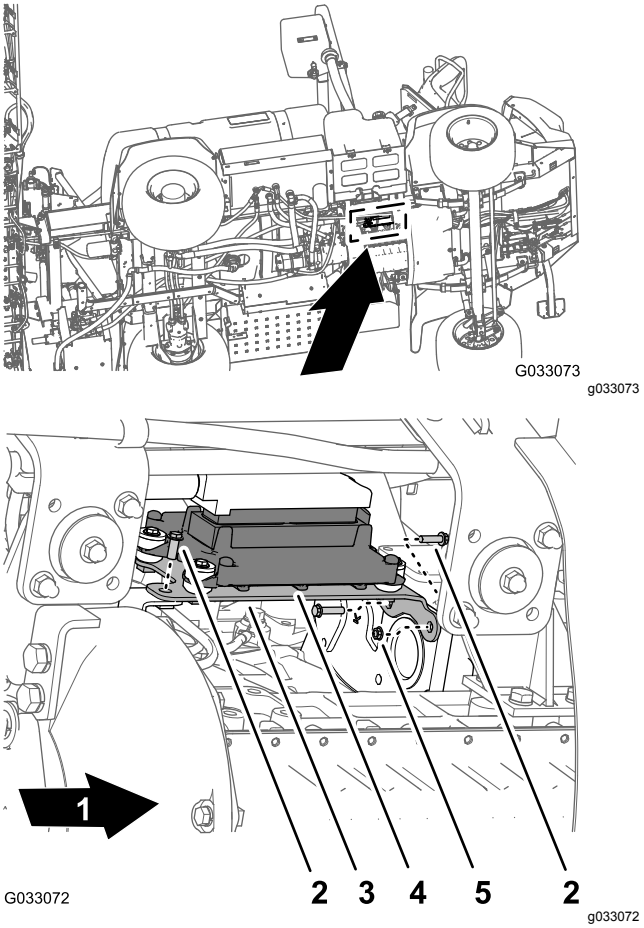

Figur 24

1. Maskinens framsida
2. Flänsskruv
3. Monteringsfäste
4. Motorreglagemodul
5. Flänsmutter

2. Flytta motorreglagemodulen och monteringsfästet nedåt och bakåt så att du kommer åt kontakterna till maskinens främre och bakre kablage.

   Obs: Ta inte bort och koppla inte loss motorreglagemodulen från motorn.

9

Koppla loss tryckgivarröret för instrumentbrädans mätare

Inga delar krävs

Koppla loss tryckgivarröret för instrumentbrädans mätare

Maskiner utan slangvindssats som tillval

Obs: Om maskinen är utrustad med en sprutpistolsats (tillval). Se Koppla loss tryckgivarröret och tillförselslangen (sida 17).

1. Tryck in rörkopplingens krage i ändlocket på höger sprutrampssektionsventil (Figur 25).

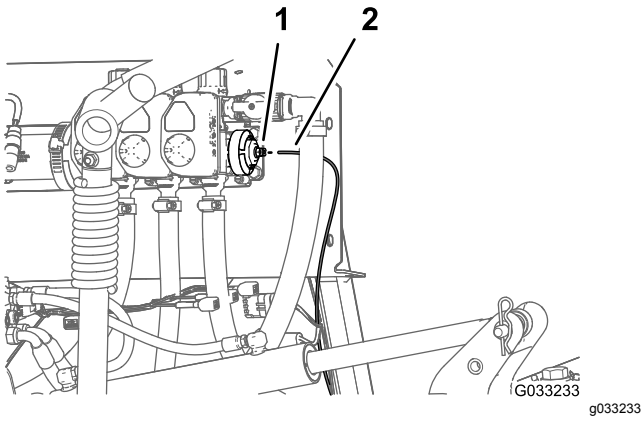

Figur 25

1. Rörkoppling (ändlock på höger sprutrampssektionsventil)
2. Tryckgivarrör

2. Dra ut tryckgivarröret för instrumentbrädans mätare ur rörkopplingen (Figur 25).

Koppla loss tryckgivarröret och tillförselslangen

Sprutpistolsats (tillval) eller sats med svängbar slangvinda (tillval)

1. Tryck in rörkopplingens krage i 90-gradersknärröret på höger sprutrampssektionsventil (Figur 26 eller Figur 27).

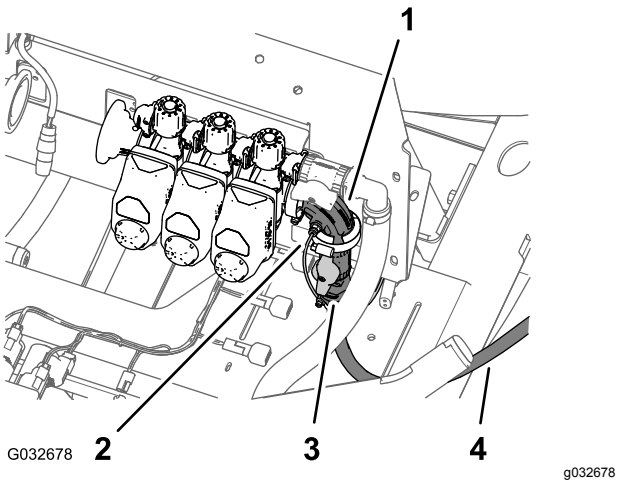

Figur 26

Sprutpistolsats (tillval)

1. 90-gradersknärör (höger sprutrampssektionsventil)
2. Tryckgivarrör (instrumentbrädans tryckmätare)
3. Avstängningsventil (sprutpistol)
4. Tillförselslang (sprutpistol)

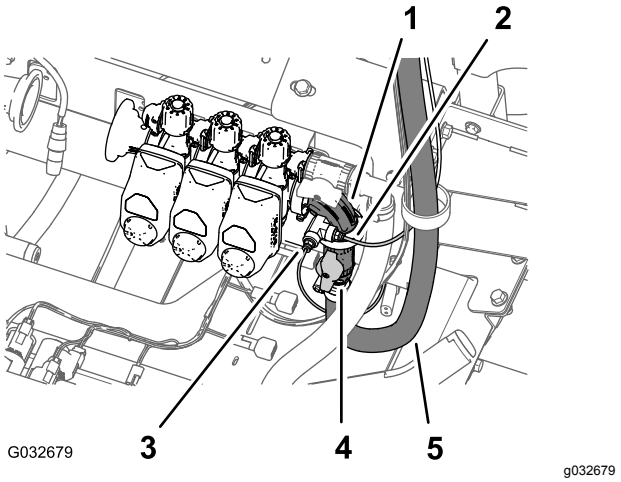

Figur 27

Sats med svängbar slangvinda (tillval)

1. 90-gradersknärör (höger sprutrampssektionsventil)
2. Tryckgivarrör (slangvindans tryckmätare)
3. Tryckgivarrör (instrumentbrädans tryckmätare)
4. Avstängningsventil (svängbar slangvinda)
5. Tillförselslang (svängbar slangvinda)

2. Dra ut tryckgivarröret för instrumentbrädans mätare ur rörkopplingen (Figur 26 eller Figur 27).

   Obs: Ta inte bort 90-gradersknärröret för avstängningsventilen till slangvindans tillförselslang från flänsen på den högra sprutrampssektionsventilen.

10

Ta bort maskinens bakre kablage

Delar som behövs till detta steg:

1	Bakre kablage

Koppla loss främre och bakre kablage

Obs: Använd en maskinupphissningsanordning när du kopplar loss de främre och bakre kablagen.

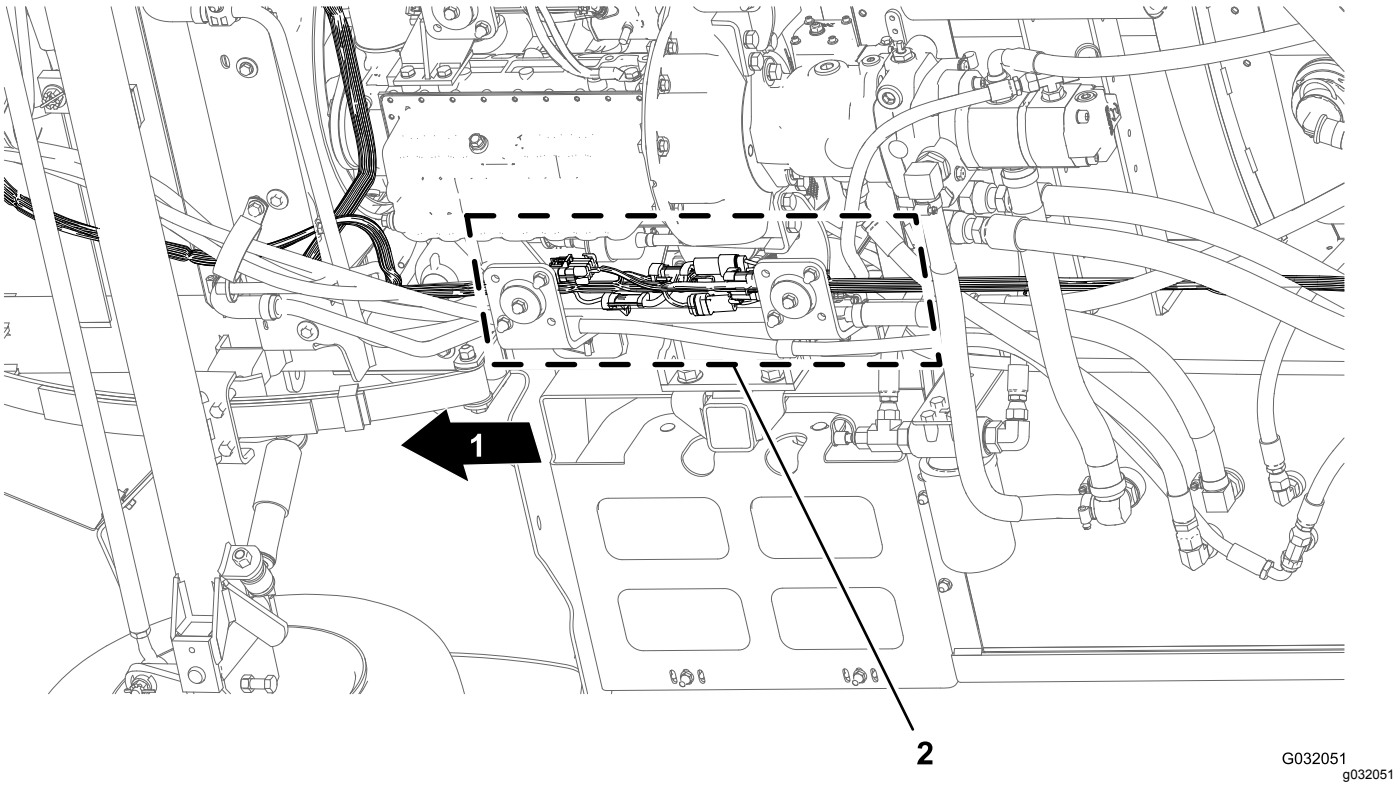

Figur 28

1. Maskinens framsida
2. Kontakternas kontaktytor (främre och bakre kablage)

1. Under maskinen längs det högra ramröret letar du reda på elkontakterna för maskinens främre och bakre kablage (Figur 28).
2. Koppla bort de sex paren med kontakter mellan de främre och bakre kablagen enligt figur Figur 29 till Figur 34.

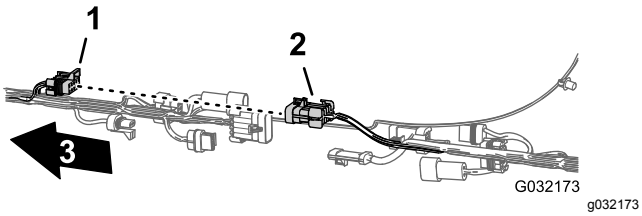

Figur 29

1. Kontakt med tio uttag – sprutarkablagekoppling (främre kablage)
2. Kontakt med tio stift – sprutarkablagekoppling (bakre kablage)
3. Maskinens framsida

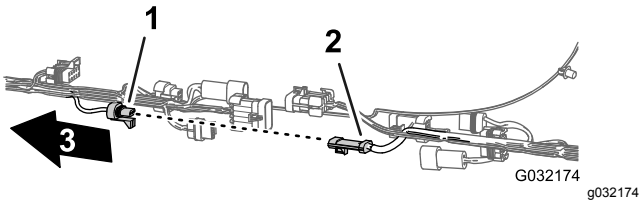

Figur 30

1. Kontakt med tre uttag – flödesmätare (främre kablage)
2. Kontakt med tre stift – flödesmätare (bakre kablage)
3. Maskinens framsida

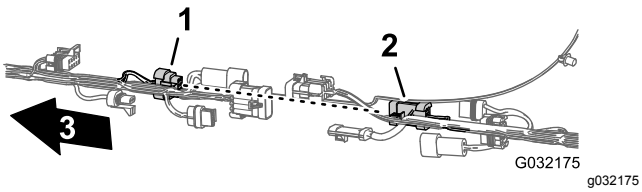

Figur 31

1. Kontakt med åtta uttag – sprutarkablagekoppling (främre kablage)
2. Kontakt med åtta stift – sprutarkablagekoppling (bakre kablage)
3. Maskinens framsida

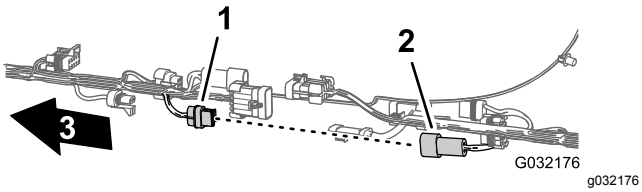

Figur 32

1. Kontakt med två uttag – sköljpump (främre kablage)
2. Kontakt med två stift – sköljpump (bakre kablage)
3. Maskinens framsida

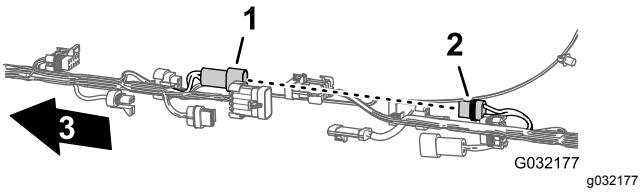

Figur 33

1. Kontakt med två stift – slangvinda (främre kablage)
2. Kontakt med två uttag – slangvinda (bakre kablage)
3. Maskinens framsida

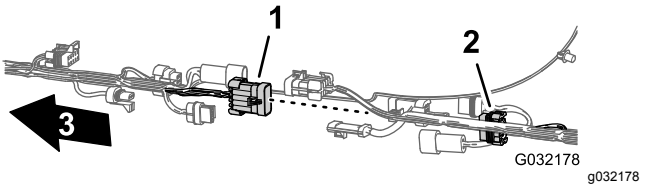

Figur 34

1. Kontakt med tio stift – sprutarkablagekoppling (främre kablage)
2. Kontakt med tio uttag – sprutarkablagekoppling (bakre kablage)
3. Maskinens framsida

3. Ta bort de tre granförankringar som fäster det bakre kablaget mot hålen i maskinens högra ramrör (Figur 35).

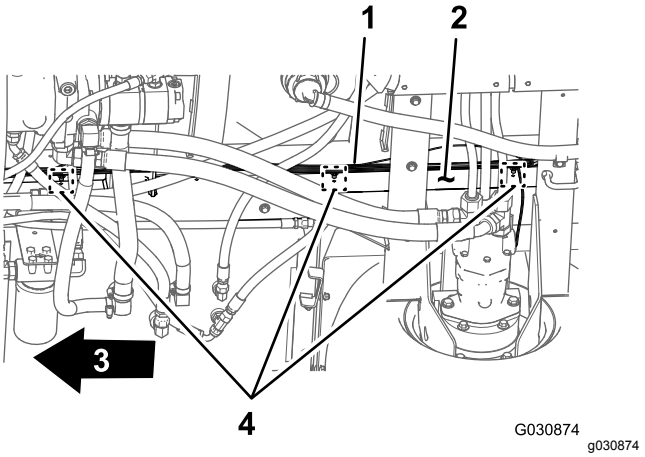

Figur 35

1. Bakre kablage
2. Höger ramrör
3. Maskinens framsida
4. Granförankringar

Koppla loss kontakterna till komponenterna

1. På baksidan av maskinen (mellan höger ramrör och höger stänkskärm) kopplar du bort kontakten med tre stift på hastighetsgivarens kablage vid

höger hydrauldrivmotor från kontakten med tre uttag på det bakre huvudkablaget (Figur 36).

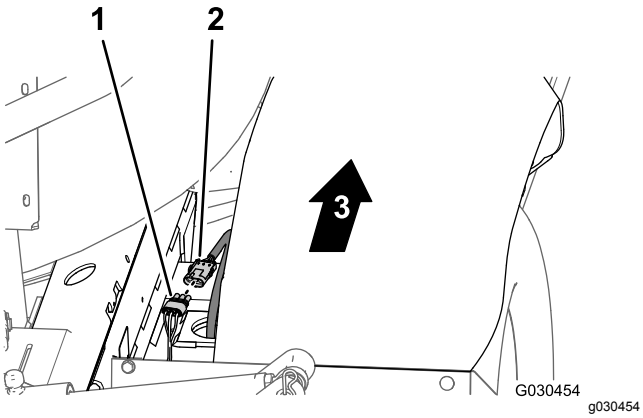

Figur 36

1. Kontakt med tre uttag (bakre huvudkablage)
2. Kontakt med tre stift (hydraulmotorns kablage)
3. Maskinens framsida

2. På baksidan av grenrörsfästet kopplar du loss kontakten med tre uttag från omrörningsventilen och kontakterna med tre uttag från de tre sprutrampssektionernas ventiler (Figur 37).

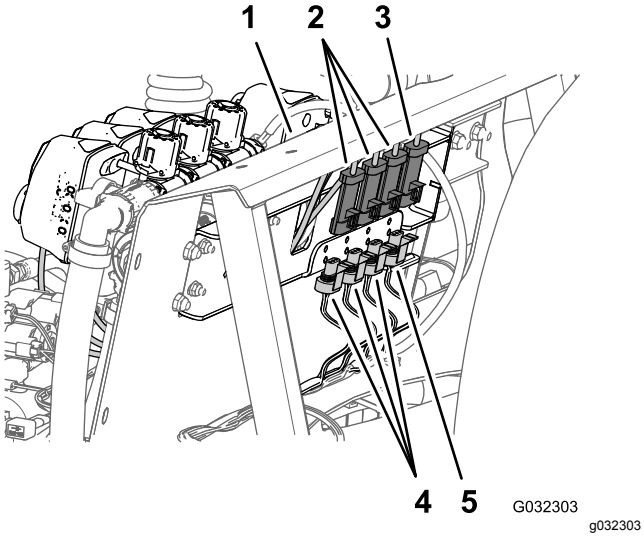

Figur 37

1. Grenrörsfäste
2. Kontakter med tre uttag (sprutrampssektionens ventilkablage)
3. Kontakt med tre uttag (omrörningsventilens kablage)
4. Kontakter med tre stift (maskinens bakre kablage)
5. Kontakt med tre stift (maskinens bakre kablage)

3. Ta bort granförankringarna som fäster det bakre kablaget mot hålen på framsidan och nedre plattan på grenrörsfästet (Figur 38).

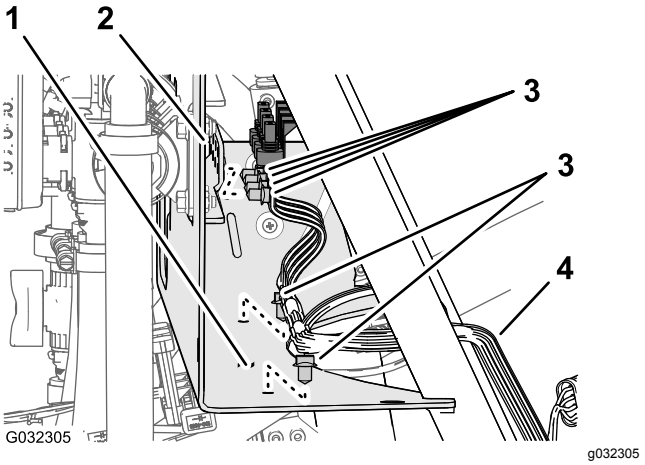

Figur 38

1. Grenrörsfäste (nedre platta)
2. Grenrörsfäste (framsida)
3. Granförankring
4. Bakre kablage

4. På maskinens baksida kopplar du loss följande kontakter med två uttag (Figur 39) för lyftcylinderns grenrör så här:

   Obs: Se Koppla loss kablaget på lyftcylinderns grenrör (sida 13) för maskiner till satsen Ultra Sonic Boom.

   - Elektromagnet höger upp
   - Elektromagnet vänster upp
   - Elektromagnet för aktivering
   - Elektromagnet höger ned
   - Elektromagnet vänster ned

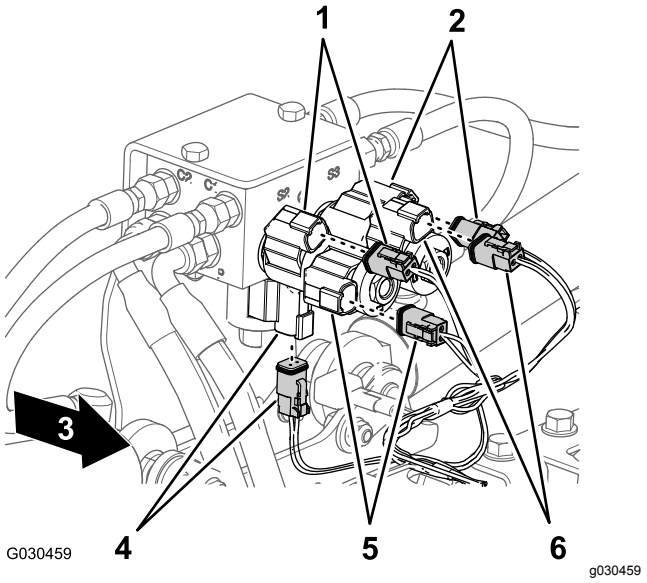

Figur 39

1. Höger upp (elektromagnetens och huvudkablagets kontakt)
2. Vänster upp (elektromagnetens och huvudkablagets kontakt)
3. Maskinens framsida
4. Aktivering (elektromagnetens och huvudkablagets kontakt)
5. Höger ned (elektromagnetens och huvudkablagets kontakt)
6. Vänster ned (elektromagnetens och huvudkablagets kontakt)

5. På baksidan av maskinen, på insidan av sprutpumpen, kopplar du loss kontakten med två uttag på det bakre huvudkablaget från kontakten med två stift på pumpreläet (Figur 40).

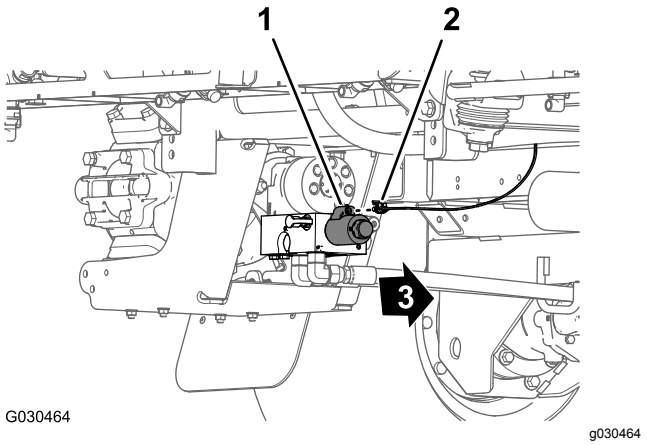

Figur 40

1. Kontakt med två stift (pumprelä)
2. Kontakt med två uttag (bakre huvudkablage)
3. Maskinens framsida

6. Ta bort granförankringen som fäster det bakre kablaget (Figur 41) mot hålen i det bakre kryssröret (bakom hydrauldrivmotorerna).

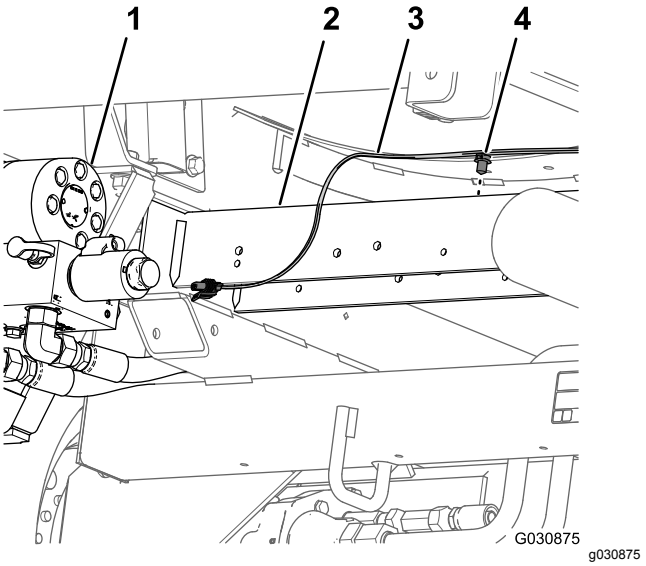

Figur 41

1. Sprutans pump
2. Bakre kryssrör
3. Bakre kablage
4. Granförankring

7. Ta bort tryckgivarröret för instrumentbrädans mätare från det bakre kablaget från maskinen (Figur 42).

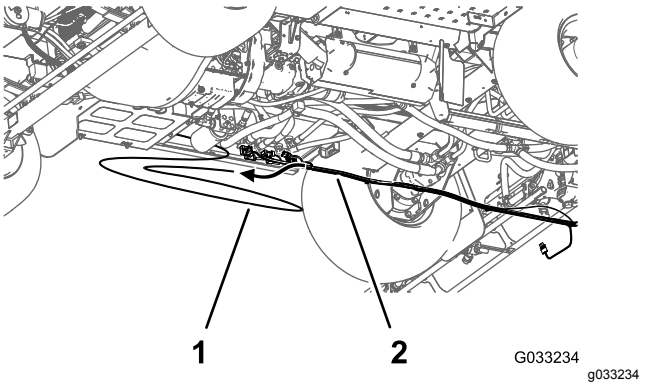

Figur 42

1. Tryckgivarrör (instrumentbrädans mätare)
2. Bakre kablage

8. Ta bort det bakre kablaget från maskinen.

   Obs: Du behöver inte längre det bakre huvudkablaget som du tog bort från maskinen.

11

Ta bort flödeshastighets-omkopplaren

Delar som behövs till detta steg:

1	Kabelband
1	Omkopplarplugg

Tillvägagångssätt

1. Under maskinens instrumentbräda klämmer du ihop låsflikarna på flödeshastighetsomkopplaren och trycker flödeshastighetsomkopplaren uppåt och ut ur instrumentbrädan (Figur 43).

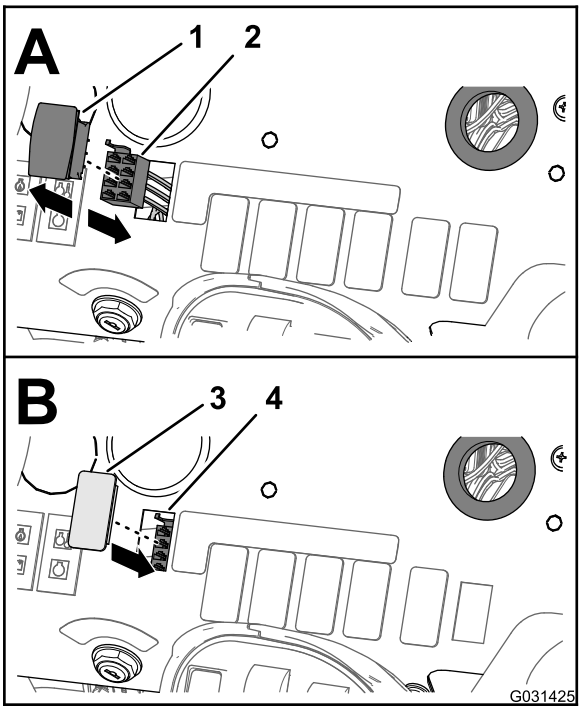

g031425

Figur 43

1. Flödeshastighetsomkopplare
2. Kontakt med åtta uttag (främre kablage)
3. Omkopplarplugg
4. Öppning (instrument-bräda)

2. Koppla loss kontakten med åtta uttag på maskinens främre kablage (märkt RATE SWITCH [flödesomkopplare]) från kontakten med åtta stift på omkopplaren (Figur 43).

   Obs: Du behöver inte flödesomkopplaren som du tog bort från maskinen längre.

3. Dra hastighetsomkopplardelen av det främre kablaget genom öppningen i instrumentbrädan och fäst kablagedelen mot det främre kablaget med ett kabelband.
4. Rikta in omkopplarpluggen mot öppningen i instrumentbrädan som du tog bort hastighetsomkopplaren från (Figur 43).
5. För in omkopplarpluggen i instrumentbrädan tills den snäpper fast ordentligt (Figur 43).

12

Ta bort sprutrampssektio-nernas ventiler

Delar som behövs till detta steg:

3	Lock (snabbkoppling)
3	Hållare

Ta bort anslutningsröret och reduceradaptern

1. Lossa de fyra flänsskruvar (1/4 x 3/4 tum) och fyra flänslåsmuttrar (1/4 tum) som håller fast de tre sektionsventilerna på grenrörsfästet (Figur 44).

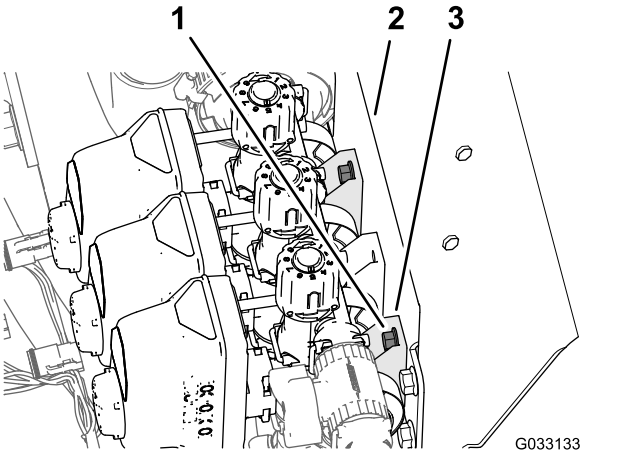

g033133

Figur 44

1. Flänsskruvar (1/4 x 3/4 tum)
2. Ventilkåpa (sektionsventil)
3. Grenrörsfäste

2. Ta bort de två flänsklämmorna som fäster den raka kopplingen på adapterkopplingarna på omrörningsventilen och vänstra sprutrampssektionsventilen (Figur 45).

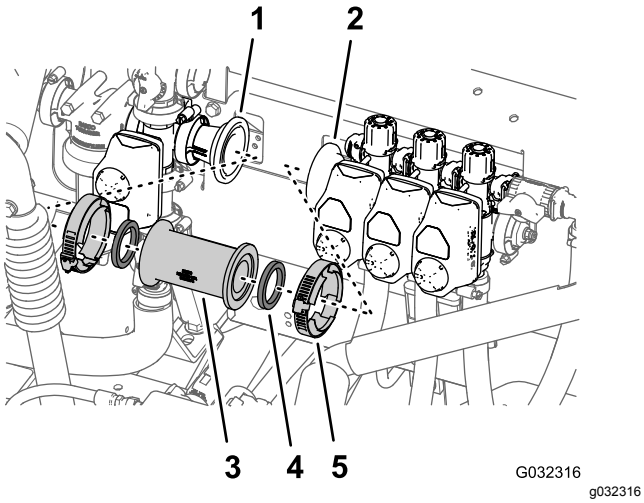

Figur 45

1. Adapterkoppling (på omrörningsventilen)
2. Adapterkoppling (på vänster sprutrampssektionsventil)
3. Rak koppling
4. Packning
5. Flänsklämma

3. Ta bort den raka kopplingen och två packningar från maskinen (Figur 45).

   Obs: Spara klämmor och packningar för montering i steg 2 i Montera flödesmätaren och tryckomvandlaren (sida 37) och steg 1 och 2 i Montera flödesmätaren och tryckomvandlaren på maskinen (sida 38).

4. Ta bort flänsklämman (76 mm) som fäster reduceradaptern och packningen (2 1/4 tum) vid flänsen på vänster sprutrampssektionsventil och ta bort adaptern, klämman och packningen från maskinen (Figur 46).

   Obs: Spara reduceradaptern, flänsklämman och packningen för montering i steg 4 och 3 i Montera flödesmätaren och tryckomvandlaren (sida 37).

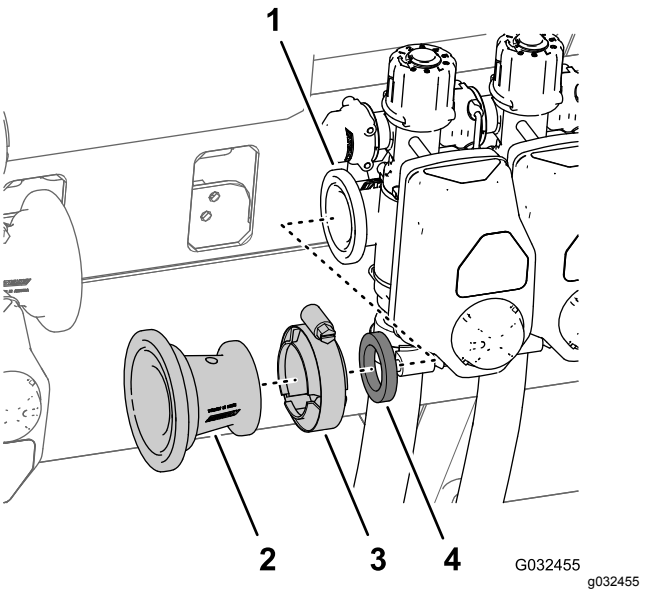

Figur 46

1. Fläns (vänster sprutrampssektionsventil)
2. Reduceradapter
3. Flänsklämma (76 mm)
4. Packning

Ta bort sprutrampssektionernas slangar

1. Ta bort slangklämman på den yttre sprutrampssektionen som fäster sprutrampssektionens tillförselslang till T-kopplingen med hulling (Figur 47).

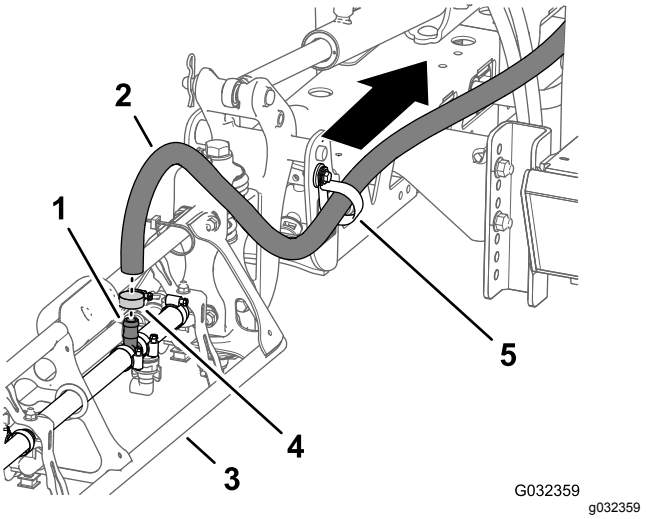

Figur 47

1. T-koppling med hulling
2. Tillförselslang (yttre sprutrampssektion)
3. Yttre sprutrampssektion
4. Slangklämma
5. R-klämma

2. Ta bort slangen från T-kopplingen (Figur 47).

3. Ta bort den fria änden av slangen från R-klämman (Figur 47).
4. Upprepa steg 1–3 för den andra yttre sprutrampssektionens tillförselslang.
5. Ta bort slangklämman under centersprutramps-sektionen som fäster sprutrampssektionens tillförselslang till T-kopplingen med hulling (Figur 48).

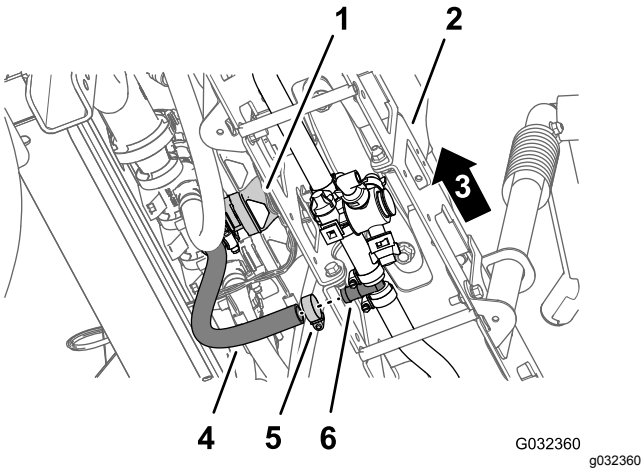

Figur 48

1. Centersprutrampssektionens ventil
2. Centersprutrampssektion
3. Maskinens vänstra sida
4. Slang (centersprutramps-sektion)
5. Slangklämma
6. T-koppling med hulling

6. Ta bort hållarna som fäster de raka kopplingarna med hulling vid ventilerna på vänster och höger sprutrampssektion och på centersprutrampssektionen (Figur 49).

   Obs: Spara hållarna för montering i Montera slangarna på munstycksventilerna 7 till 10 (sida 49).

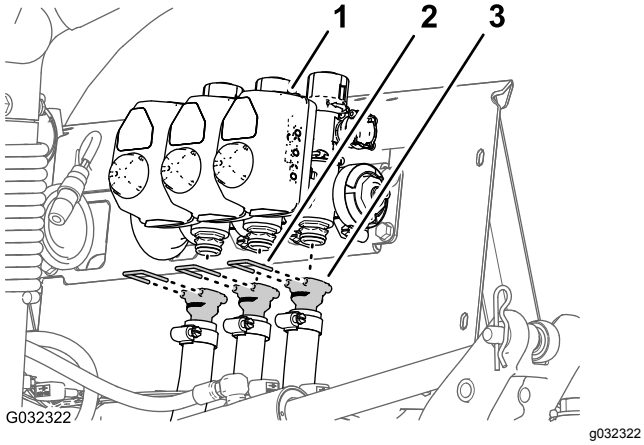

Figur 49

1. Sprutrampssektionens ventil
2. Hållare
3. Rak hullingförsedd koppling

7. Ta bort slangarna för ventilerna på vänster och höger sprutrampssektion och på centersprutrampssektionen från maskinen (Figur 49).

   Obs: Du behöver inte längre slangarna för vänster och höger sprutrampssektionsventil samt centersprutrampssektionsventilen.

Ta bort avstängningsventilen och överströmningsslangarna

1. Vid den nedre ändan av den övre förbikopplingsslangen tar du bort flänsskruven (5/16 x 3/4 tum), brickan (5/16 tum) och R-klämman som fäster den övre förbikopplingsslangen vid maskinens bakre sätesplatta (Figur 50 och Figur 51).

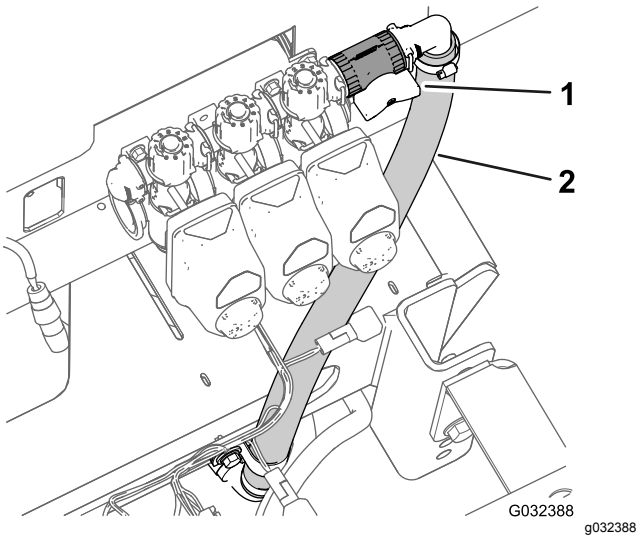

Figur 50

1. Avstängningsventil
2. Övre överströmningsslang

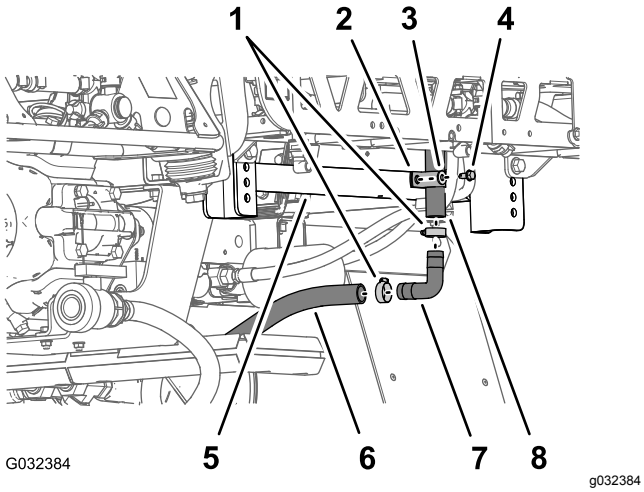

Figur 51

1. Slangklämma
2. R-klämma
3. Bricka (5/16 tum)
4. Flänsskruv (5/16 x 3/4 tum)
5. Bakre sätesplatta (chassiram)
6. Nedre överströmningsslang
7. 90-graderskoppling med hulling
8. Övre överströmningsslang

2. Ta bort de två slangklämmor som fäster den övre överströmningsslangen och den nedre överströmningsslangen vid 90-graderskopplingen med hulling (Figur 51).
3. Ta bort 90-graderskopplingen med hulling från slangarna (Figur 51).

   Obs: Spara 90-graderskopplingen med hulling och de två klämmorna för montering i steg 8 och 9.
4. Lossa slangklämmorna som fäster tömningsventilslangen och den bakre tanktömningsslangen vid T-kopplingen med hulling (Figur 52).

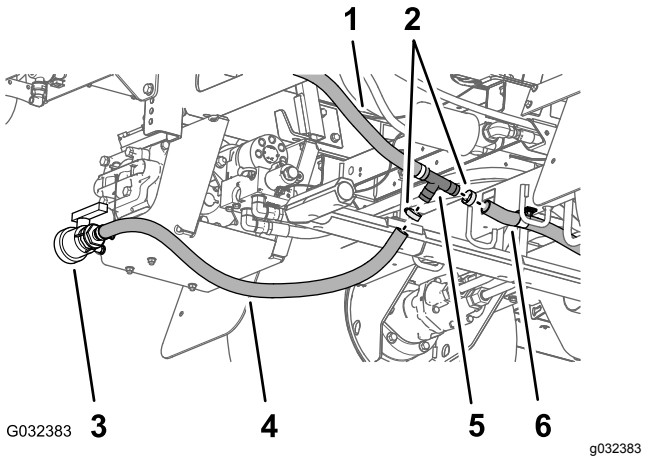

Figur 52

1. Nedre överströmningsslang
2. Slangklämma
3. Tömningsventil
4. Tömningsventilslang
5. T-koppling med hulling
6. Bakre tanktömningsslang

5. Ta bort T-kopplingen från tömningsventilslangen och den bakre tanktömningsslangen (Figur 51).
6. Ta bort hållaren som fäster avstängningsventilen på kopplingen på den yttre sidan av överströmningsventilen för höger sprutrampssektionsventil och separera ventilerna (Figur 53).

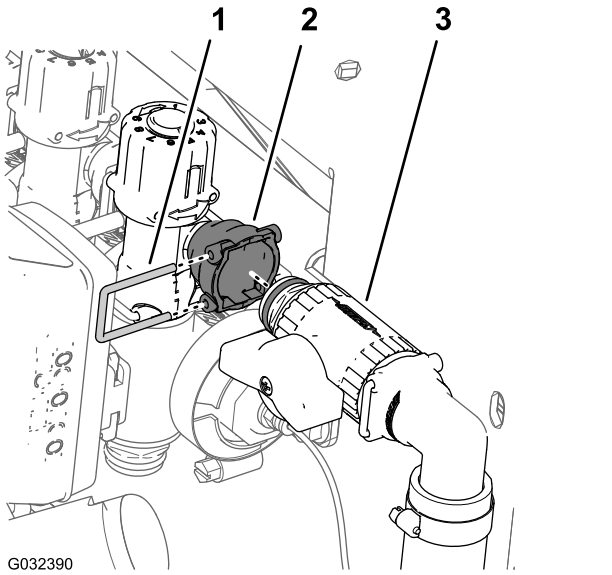

Figur 53

1. Hållare
2. Koppling (överströmningsventil)
3. Avstängningsventil

7. Ta bort de övre och nedre överströmningsslangarna från maskinen (Figur 54).

   Obs: Du behöver inte avstängningsventilen, T-kopplingen eller de övre och nedre överströmningsslangarna längre.

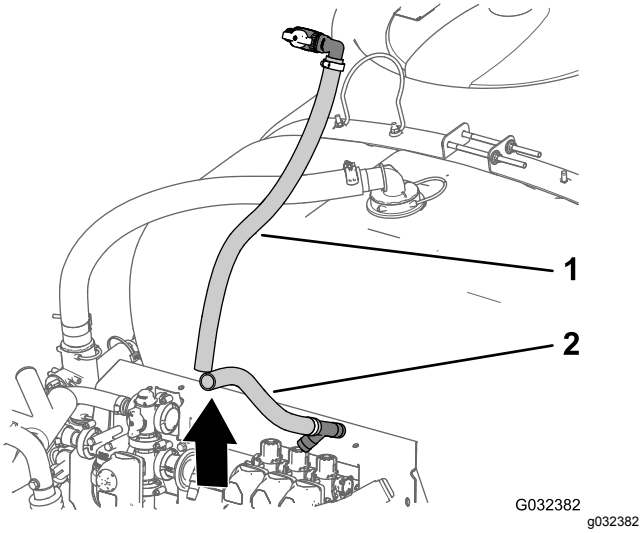

Figur 54

1. Övre överströmningsslang
2. Nedre överströmnings-slang

8. För in 90-graderskopplingen med hulling som du tog bort i steg 3 i tömningsventilslangen och den bakre tanktömningsslangen (Figur 55).

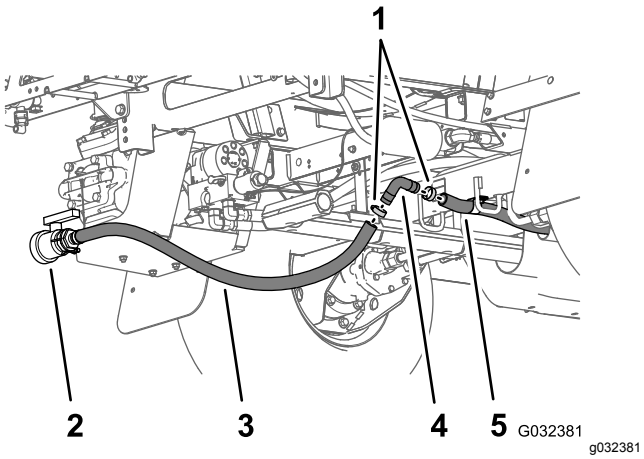

Figur 55

1. Slangklämma
2. Tömningsventilslang
3. Tömningsventil
4. 90-graderskoppling med hulling
5. Bakre tanktömningsslang

9. Fäst 90-graderskopplingen med hulling och tömningsslangarna med de två slangklämmor som du tog bort i steg 2 (Figur 55).

Ta bort ventilens manövreringsorgan

1. Ta bort hållaren som fäster manövreringsorganet vid sektionsventilens grenrörsventil (Figur 56).

   Obs: Kläm ihop hållarens två ben samtidigt som du trycker ned den.

Obs: Spara manövreringsorganet och hållaren för montering i steg 6 och 7 i Byta ut överströmningsventilerna från sektionsventilerna med lock (sida 26).

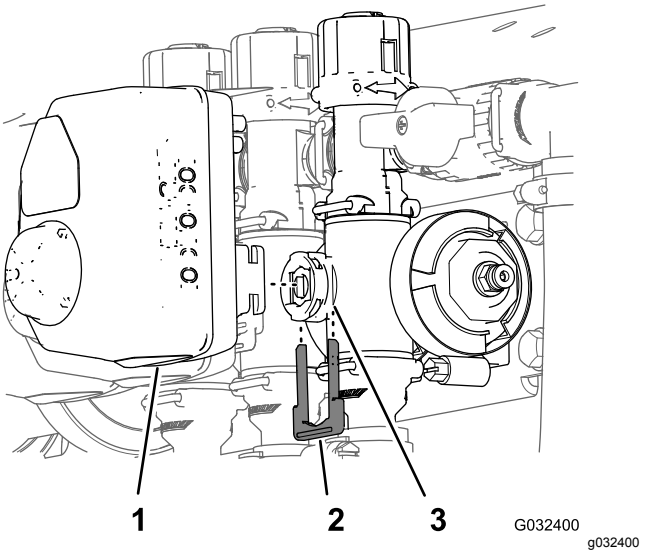

Figur 56

1. Manövreringsorgan (sektionsventil)
2. Hållare
3. Skaftport (grenrörsventil)

2. Ta bort manövreringsorganet från grenrörsventilen (Figur 56).
3. Upprepa steg 1 och 2 för de andra två ventilmanövreringsorganen.

Byta ut överströmningsventilerna från sektionsventilerna med lock

1. Ta bort de tre hållare som fäster de tre överströmningsventilerna vid de tre grenrörsventilerna (Figur 57).

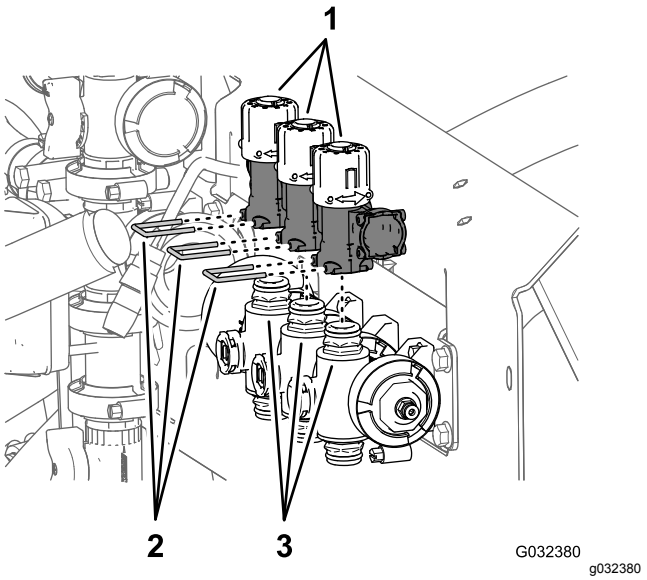

Figur 57

1. Överströmningsventiler
2. Hållare
3. Snabbkopplingar (grenrörsventiler)

2. Lyft bort de tre överströmningsventilerna från de tre snabbkopplingarna på grenrörsventilerna (Figur 57).

   Obs: Du behöver inte överströmningsventilerna längre.

3. Smörj de övre och nedre O-ringarna på snabbkopplingen på grenrörsventilen med det smörjmedel som medföljer snabbkopplingslocket (Figur 58).

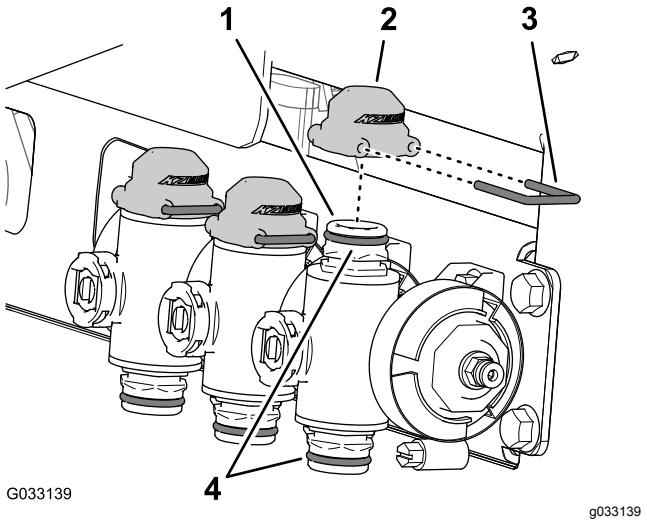

Figur 58

1. Snabbkoppling (grenrörsventil)
2. Lock (snabbkoppling)
3. Hållare
4. O-ringar

4. Montera de tre locken för snabbkopplingarna på de tre snabbkopplingarna för grenrörsventilerna (Figur 58).
5. Fäst de tre locken på de tre snabbkopplingarna med de tre hållarna (Figur 58).
6. Rikta in kopplingen på sektionsventilens manövreringsorgan som du tog bort i steg 2 i Ta bort ventilens manövreringsorgan (sida 26) mot skaftporten på grenrörsventilen (Figur 59).

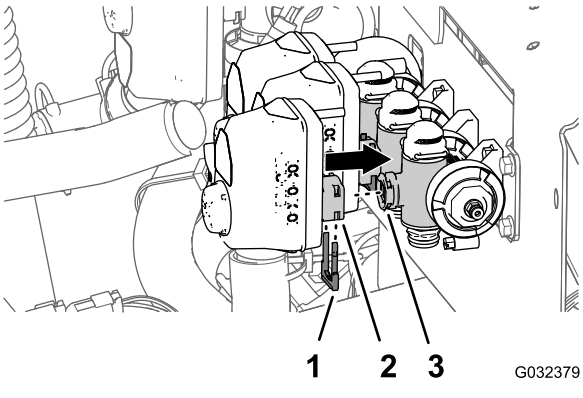

Figur 59

1. Hållare
2. Koppling (sektionsventilens manövreringsorgan)
3. Skaftport (grenrörsventil)

7. Fäst sektionsventilens manövreringsorgan mot grenrörsventilen med en hållare (Figur 59) som du tog bort i steg 1 i Ta bort ventilens manövreringsorgan (sida 26).

Demontera sprutrampssektionernas ventiler från grenrörsfästet

Obs: Du lägger till sprutrampssektionernas ventiler till ventilerna för systemet med tio ventiler i Montera sprutventil 8, 9 och 10 på ventilfästet (sida 40).

1. Ta bort de två flänsskruvar (1/4 x 3/4 tum) och två låsmuttrar (1/4 tum) som fäster den högra sprutrampssektionsventilen på grenrörsfästet (Figur 60).

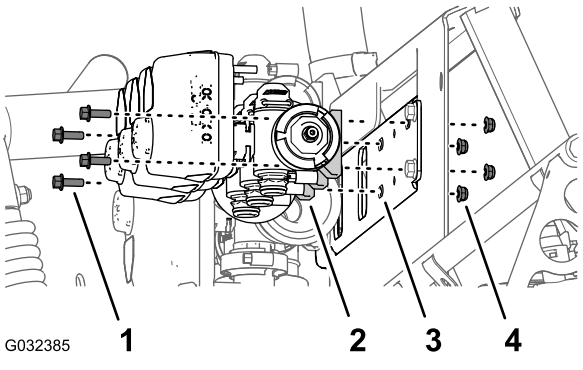

Figur 60

1. Flänsskruv (5/16 x 3/4 tum)
2. Sprutrampssektionens ventil
3. Grenrörsfäste
4. Låsmutter (1/4 tum)

2. Ta bort de två flänsskruvar (1/4 x 3/4 tum) och två låsmuttrar (1/4 tum) som fäster den vänstra sprutrampssektionsventilen på grenrörsfästet (Figur 60).
3. Ta bort sprutrampssektionsventilerna från grenrörsfästet och lägg ventilerna åt sidan (Figur 60).

   Obs: Spara sprutrampssektionens ventiler, flänsskruvar och låsmuttrar för montering i steg 1 i Montera sprutventil 8, 9 och 10 på ventilfästet (sida 40).
4. Ta bort de tre dekalerna för sprutrampsventilen och de tre dekalerna för överströmningsjustering (Figur 61).

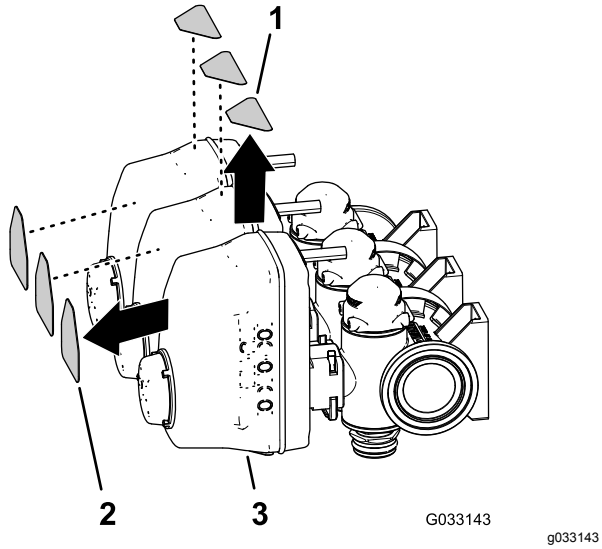

Figur 61

1. Överströmningsjusteringsdekal
2. Dekaler för sprutrampsventil
3. Sprutrampssektionens ventil

13

Ta bort sprutrampssektionerna

Delar som behövs till detta steg:

1	Kabelband

Ta bort lyftcylindern

Lyftutrustningens kapacitet: 91 kg

Obs: Om inget annat anges ska du alltid spara delar som du tar bort. De ska användas för att montera förlängningen för centersprutrampen.

1. Använd lyftutrustning med angiven kapacitet för att stötta upp den yttre sprutrampssektionen.
2. På baksidan av maskinen tar du bort hydraulslangarna som går mellan sprutrampslyftens grenrör och hydraulcylindern (Figur 62).

   Obs: Skydda sprutrampslyftens grenrör och hydraulcylindern från damm och skräp genom att plugga igen utskjutnings- och indragningsportarna.

   Obs: Kassera hydraulslangarna.

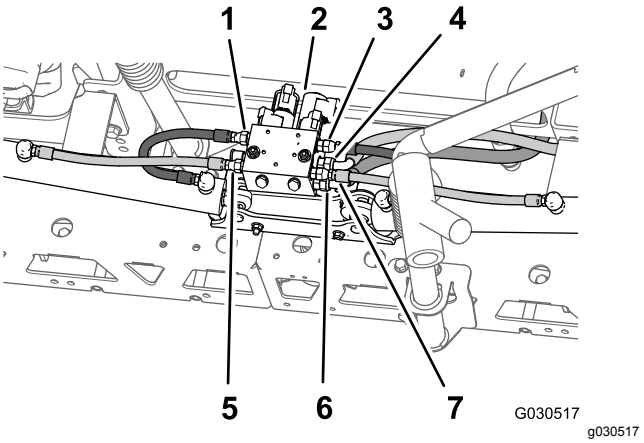

Figur 62

1. Vänster förlängningsslang (port C3 – sprutrampslyftens grenrör)
2. Sprutrampslyftens grenrör
3. Höger förlängningsslang (port C1 – sprutrampslyftens grenrör)
4. Hydraultryckslang (port P – sprutrampslyftens grenrör)
5. Vänster indragningsslang (port C4 – sprutrampslyftens grenrör)
6. Hydraulreturslang (port T – sprutrampslyftens grenrör)
7. Höger indragningsslang (port C2 – sprutrampslyftens grenrör)

3. Ta bort hårnålssprinten och sprintbulten som fäster stångänden av lyftcylindern på tappfästet (Figur 63).

   Obs: Spara sprintbulten och hårnålssprinten för montering i Montera de yttre sprutrampssektionerna på maskinen (sida 44).

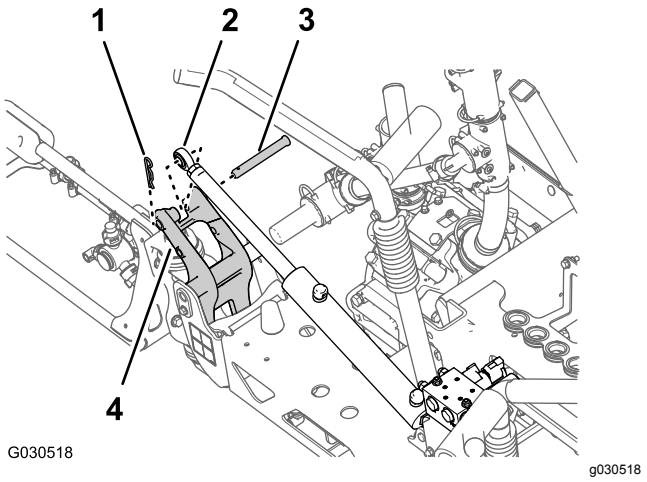

Figur 63

1. Hårnålssprint
2. Stångbeslag (lyftcylinder)
3. Sprintbult
4. Tappfäste

4. Ta bort flänslåsmuttern (5/16 tum) och flänsskruven (5/16 x 3/4 tum) som fäster svängtappen på cylinderfästet (Figur 64).

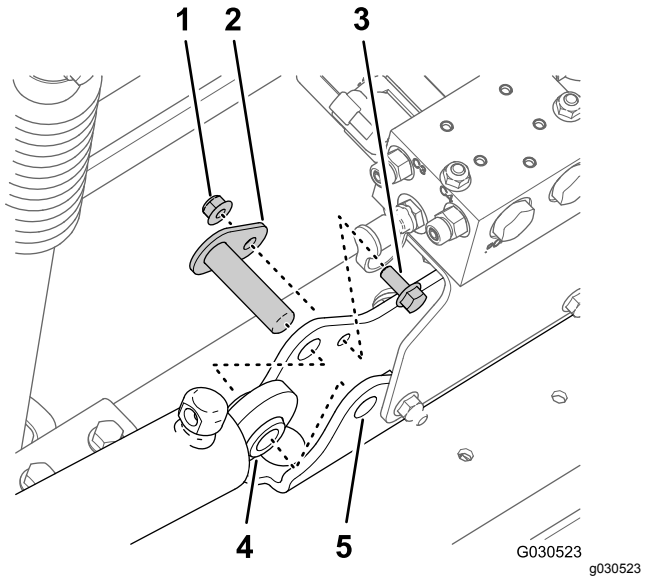

Figur 64

1. Flänslåsmutter (5/16 tum)
2. Svängtapp
3. Flänsskruv (5/16 x 3/4 tum)
4. Lyftcylinder
5. Cylinderfäste

5. Ta bort svängtappen och lyftcylindern från maskinen (Figur 64).
6. Upprepa steg 3 och 4 för lyftcylindern på maskinens andra sida.

Ta bort de yttre sprutrampssektionerna

Lyftutrustningens kapacitet: 91 kg

Obs: Om maskinen är utrustad med en täckt sprutrampssats (tillval) lämnar du kåporna monterade på de yttre sprutrampssektionerna.

⚠ VARNING

Om tunga maskiner och redskap lyfts på fel sätt kan det leda till allvarliga personskador eller till och med dödsfall.

När du lyfter tunga maskiner och redskap ska du använda lyftutrustning, såsom kedjor och remmar, som är klassad för utrustningens vikt.

Obs: Om inget annat anges ska du alltid spara delar som du tar bort. De ska användas för att montera förlängningen för centersprutrampen.

1. Ta bort flänsskruven (5/16 x 1 tum) och flänslåsmuttern (5/16 tum) som fäster svängtappen på tappfästet (Figur 65).

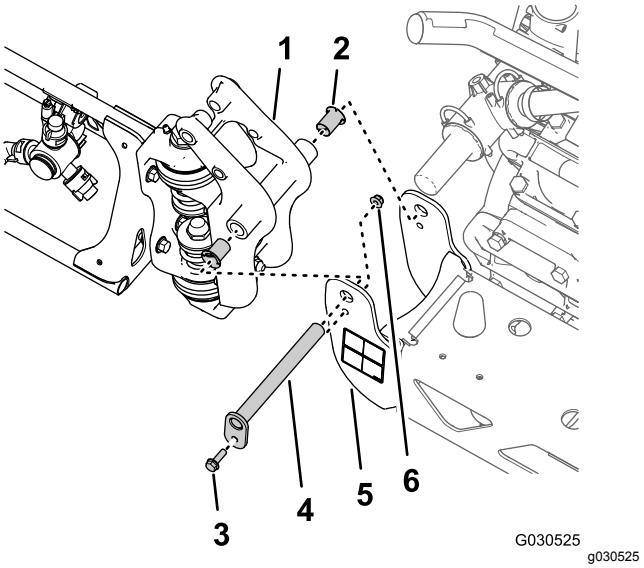

Figur 65

1. Svängkoppling (yttre sprutrampssektion)
2. Nylonflänsbussning
3. Flänsskruv (5/16 x 1 tum)
4. Svängtapp
5. Tappfäste (centersprutrampssektion)
6. Flänslåsmutter (5/16 tum)

2. Ta bort svängtappen från centersprutrampssektionens tappfäste och den yttre sprutrampssektionens svängkoppling (Figur 65).

   Obs: Spara flänsskruven, flänsmuttern och svängtappen för montering i Montera de yttre sprutrampssektionerna på maskinen (sida 44).
3. Separera den yttre sprutrampssektionen från centersprutrampssektionen och ta bort den yttre sektionen från maskinen (Figur 65).

4. Ta bort de två nylonflänsbussningarna från svängkopplingen på den yttre sprutrampssektionen (Figur 65).

   Obs: Kasta bussningarna.

5. Upprepa steg 1–4 i Ta bort lyftcylindern (sida 28) för den yttre sprutrampssektionen på maskinens andra sida.

6. Upprepa steg 1–4 i det här avsnittet för den yttre sprutrampssektionen på maskinens andra sida.

Ta bort sprutrampslyftens grenrör från centersprutrampssektionen

1. Vid port P på sprutrampslyftens grenrör markerar du tryckhydraulslangen med ett kabelband (Figur 66).

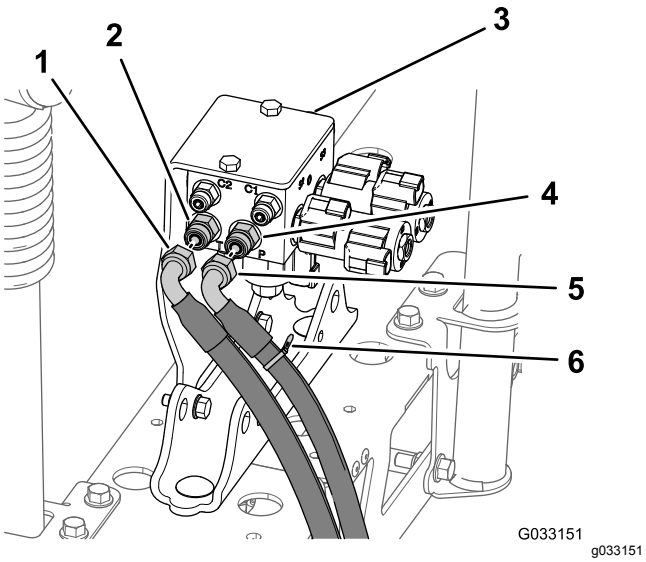

Figur 66

1. Hydraulreturslang
2. Rak koppling (port T)
3. Sprutrampslyftens grenrör
4. Rak koppling (port P)
5. Hydraultryckslang
6. Kabelband

2. Lossa hydraultryck- och hydraulreturslangarna från sprutrampslyftens grenrör (Figur 66).

   Viktigt: **Lyft upp de fria ändarna på hydraulreturslangen och hydraultryckslangen för att undvika att tömma hydraultanken.**

3. Ta bort de två flänslåsmuttrar (5/16 tum) och två flänsskruvar (5/16 x 1 tum) som fäster stödfästet för sprutrampslyftens grenrör på cylinderfästet, och ta bort grenröret och fästet från maskinen (Figur 67).

   Obs: Spara stödfästet och lyftgrenröret, skruvar och muttrar för montering i steg 1 och 2 i Montera sprutrampslyftens grenrör (sida 41).

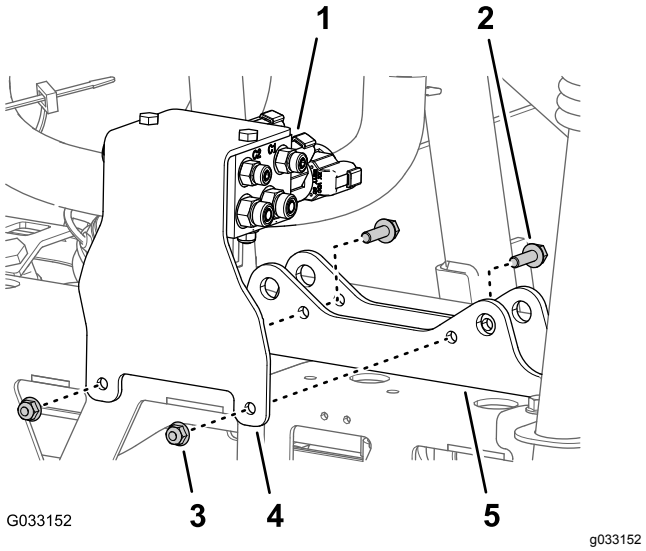

Figur 67

1. Sprutrampslyftens grenrör
2. Flänsskruv (5/16 x 1 tum)
3. Flänslåsmutter (5/16 tum)
4. Stödfäste (sprutrampslyftens grenrör)
5. Cylinderfäste

Ta bort centersprutrampssektionen

Lyftutrustningens kapacitet: 41 kg

1. Om maskinen är utrustad med en täckt sprutrampssats (tillval) tar du bort kåpan från centersprutrampssektionen.
2. Stötta centersprutrampssektionen genom att använda lyftutrustning med angiven kapacitet.
3. Tejpmarkera hålen där de fyra flänsskruvarna (1/2 x 1 1/4 tum) och fyra flänslåsmuttrarna (1/2 tum) fäster centersprutrampssektionens stödfästen vid maskinens monteringskanaler (Figur 68).

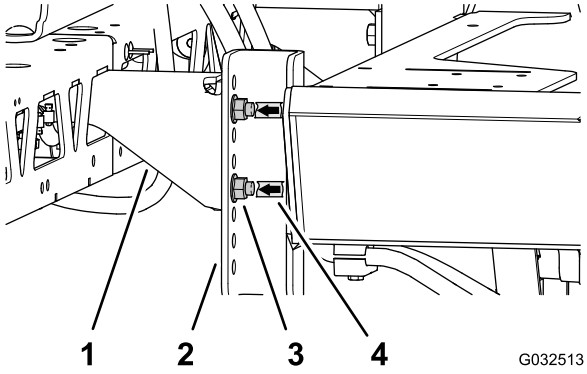

Figur 68

1. Stödfästen (centersprutrampssektion)
2. Monteringskanaler (maskin)
3. Flänsskruv (1/2 x 1 1/4 tum) och flänslåsmutter (1/2 tum)
4. Tejpmarkering

4. Ta bort de fyra flänsskruvarna (1/2 x 1 1/4 tum) och de fyra flänslåsmuttrarna (1/2 tum) som fäster centersprutrampssektionens stödfästen vid sprutramens monteringskanal och ta bort centersprutrampssektionen från maskinen (Figur 69).

   Obs: Spara skruvarna och låsmuttrarna för montering av den nya centersprutrampssektionen.

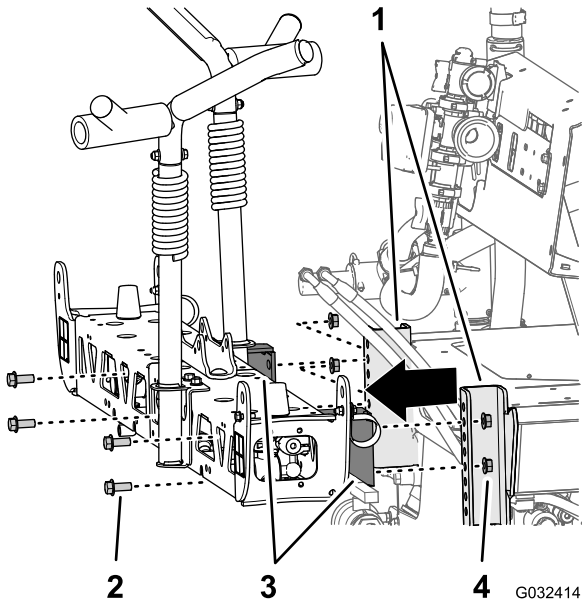

Figur 69

1. Monteringskanaler (sprutram)
2. Flänsskruv (1/4 x 1 1/2 tum)
3. Stödfästen (centersprutrampssektion)
4. Flänslåsmutter (1/2 tum)

14

Montera förlängningen för centersprutrampen

Delar som behövs till detta steg:

2	Flänsskruv (3/8 x 1 tum)
2	Flänslåsmuttrar (3/8 tum)
1	Förlängning för centersprutramp
1	Cylinderfäste (brett)
1	Förankringsplatta (bred)
4	Vagnskruv (1/2 x 1 1/4 tum)
4	Flänslåsmutter (1/2 tum)

Ta bort sprutmunstyckena

1. Ta bort flänslåsmuttern som fäster sprutmunstycket på munstycksfästet vid centersprutrampssektionen (Figur 70 och Figur 71).

   Obs: Spara låsmuttern för montering i steg 6 i Montera sprutmunstyckena och slangarna på centersprutrampssektionen (sida 36).

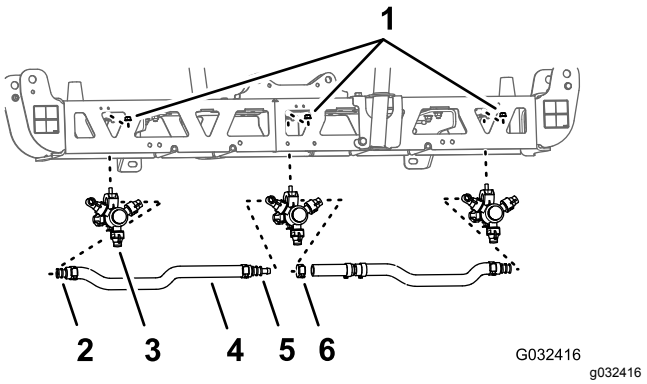

Figur 70

1. Flänslåsmutter (5/16 tum)
2. Slangskaft med en hulling (3/4 tum)
3. Sprutmunstycke
4. Slang (3/4 tums innerdiameter)
5. Slangskaft med dubbel hulling (3/4 tum)
6. Slangklämma

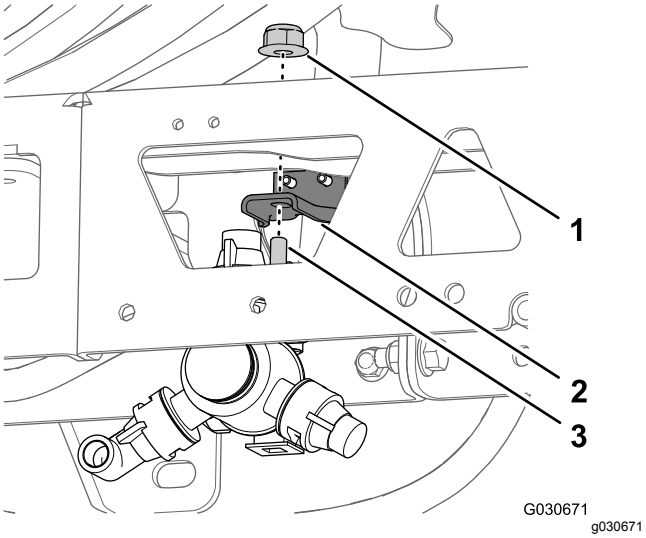

Figur 71

1. Flänslåsmutter (5/16 tum)
2. Munstycksfäste
3. Sexkantsskruv (5/16 x 3/4 tum – sprutmunstycke)

2. Ta bort skruven av rostfritt stål (#12 x 1 1/4 tum) som fäster den övre halvan av klämman och slangskaftet med en eller dubbel hulling (3/4 tum) på sprutmunstyckshuset och ta loss slangskaftet med hulling och slangen från munstycket (Figur 72).

   Obs: Sexkantsskruven (5/16 x 3/4 tum – rostfritt stål) lossnar från den övre halvan av klämman när du öppnar klämman. Spara skruven för monteringen.

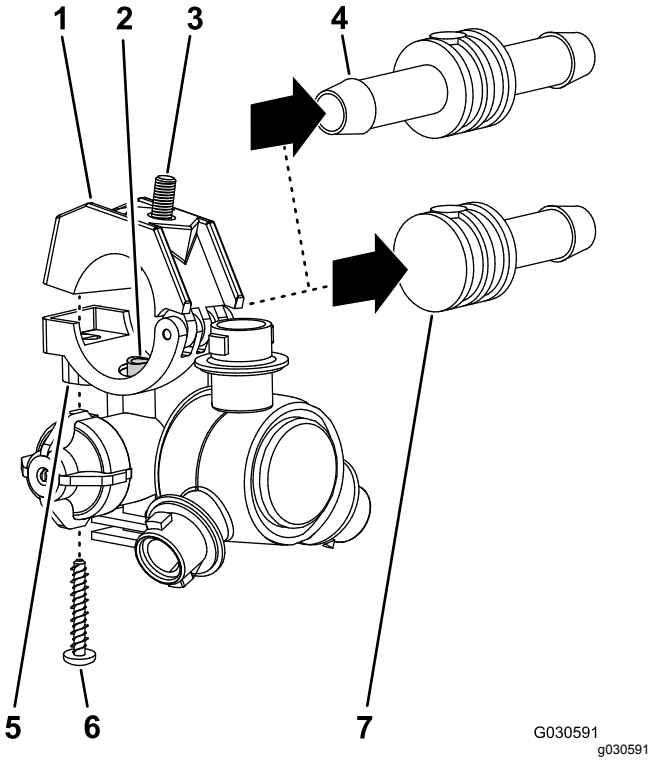

Figur 72

1. Övre halva av klämma
2. Överföringsrör
3. Sexkantsskruv (5/16 x 3/4 tum, rostfritt stål)
4. Slangskaft med dubbel hulling (3/4 tum)
5. Sadel (sprutmunstyckshus)
6. Skruv av rostfritt stål (nr 12 x 1 1/4 tum)
7. Slangskaft med en hulling (3/4 tum)

3. Ta bort munstycket från centersprutrampssektionen (Figur 70 och Figur 71).
4. Upprepa steg 1 och 2 för de andra två sprutmunstyckena.

   Obs: Spara sprutmunstyckena, skruvarna av rostfritt stål och sexkantsskruvarna för senare montering i steg 6 och 7 i Montera sprutmunstyckena och slangarna för centersprutrampssektionen (sida 35).
5. Ta bort slangarna (3/4 tums innerdiameter), slangskaften med hulling, klämmorna och T-kopplingen med hulling från centersprutrampssektionen (Figur 70).

   Obs: Du behöver inte slangen, slangskaften, klämmorna eller T-kopplingen längre.

Ta bort stödfästena från centersprutrampssektionen

Lyftutrustningens kapacitet: 41 kg

1. Stötta centersprutrampssektionen genom att använda lyftutrustning med angiven kapacitet.

2. Ta bort de två flänsskruvarna (3/8 x 1 tum) och de två flänslåsmuttrarna (3/8 tum) som fäster stödfästet på centersprutrampssektionen och ta bort fästet (Figur 73).

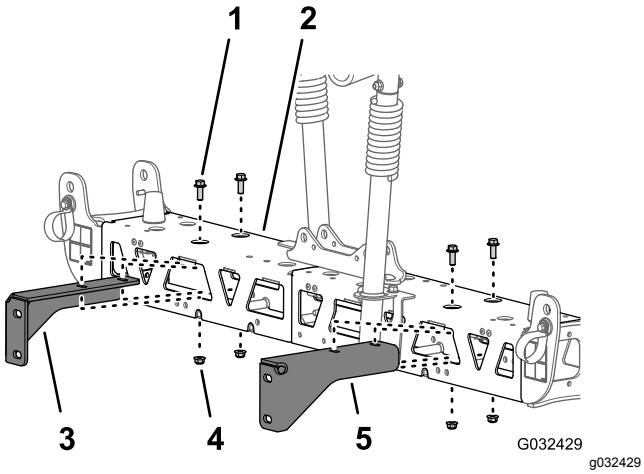

Figur 73

1. Flänsskruv (3/8 x 1 tum)
2. Centersprutrampssektion
3. Höger stödfäste (centersprutrampssektion)
4. Flänslåsmutter (3/8 tum)
5. Vänster stödfäste (centersprutrampssektion)

3. Ta bort de två flänsskruvarna (3/8 x 1 tum) och de två flänslåsmuttrarna (3/8 tum) som fäster det andra stödfästet vid centersprutrampssektionen och ta bort fästet (Figur 73).

   Obs: Spara stödfästena, skruvarna och låsmuttrarna för montering i steg 3 och 4 i Montera stödfästena på centersprutrampssektionen (sida 34).

Separera centersprutrampssektionens fackverk

1. Ta bort de två flänsskruvarna (3/8 x 1 tum) och de två låsmuttrarna (3/8 tum) som fäster de lodräta flänsarna på de vänstra och högra fackverksramarna (Figur 74).

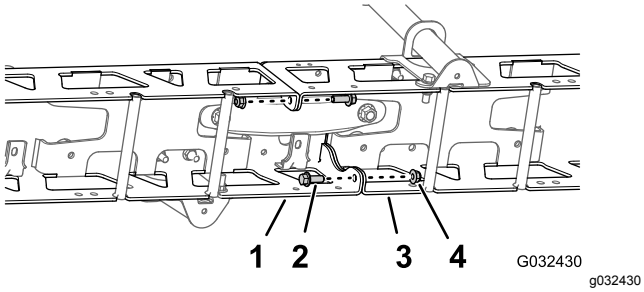

Figur 74

1. Vänster fackverksram
2. Flänsskruv (3/8 x 1 tum)
3. Höger fackverksram
4. Låsmuttrar (3/8 tum)

2. Ta bort de två vagnsskruvar (1/2 x 1 1/4 tum) och två låsmuttrar (1/2 tum) som fäster det smala cylinderfästet, de vänstra och högra fackverksramarna och den smala förankringsplattan (Figur 75).

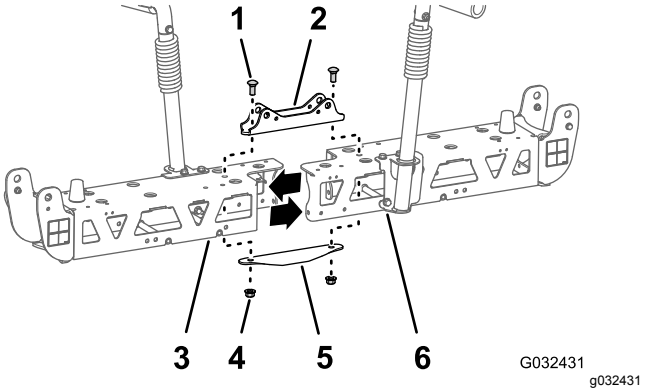

Figur 75

1. Vagnskruv (1/2 x 1 1/4 tum)
2. Cylinderfäste (smalt)
3. Vänster fackverksram
4. Låsmuttrar (1/2")
5. Förankringsplatta (smal)
6. Höger fackverksram

Obs: Spara flänsskruvarna, vagnsskruvarna och låsmuttrarna för montering i steg 2 och 7 i Montera förlängningen för centersprutrampen (sida 33). Du behöver inte det smala cylinderfästet eller den smala förankringsplattan längre.

3. Separera vänster och höger fackverksramar.

Montera förlängningen för centersprutrampen

1. Rikta in hålen i de lodräta flänsarna på förlängningen för centersprutrampen med hålen i fackverksramen (Figur 76).

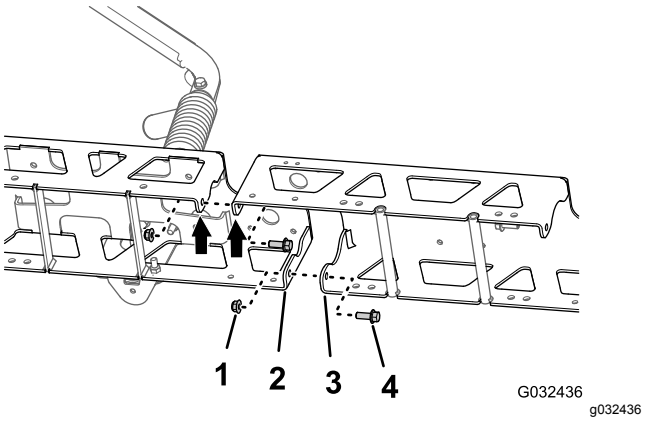

Figur 76

1. Flänslåsmuttrar (3/8 tum)
2. Lodrät fläns (fackverksram)
3. Lodrät fläns (förlängning för centersprutramp)
4. Flänsskruvar (3/8 x 1 tum)

2. Montera förlängningen för centersprutrampen löst på fackverksramen (Figur 76) med de två flänsskruvarna (3/8 x 1 tum) och de två flänslåsmuttrarna (3/8 tum) som du tog bort i steg 1 i Separera centersprutrampssektionens fackverk (sida 33).
3. Rikta in hålen i de lodräta flänsarna på förlängningen för centersprutrampen med hålen i den andra fackverksramen (Figur 76).
4. Montera förlängningen för centersprutrampen löst på fackverksramen (Figur 76) med de två flänsskruvarna (3/8 x 1 tum) och de två flänslåsmuttrarna (3/8 tum) från finputsningssatsen för GeoLink-sprutsystemet (Figur 76).
5. Rikta in hålen i cylinderfästet med hålen i mittlinjen på fackverksramen och förlängningen för centersprutrampen (Figur 77).

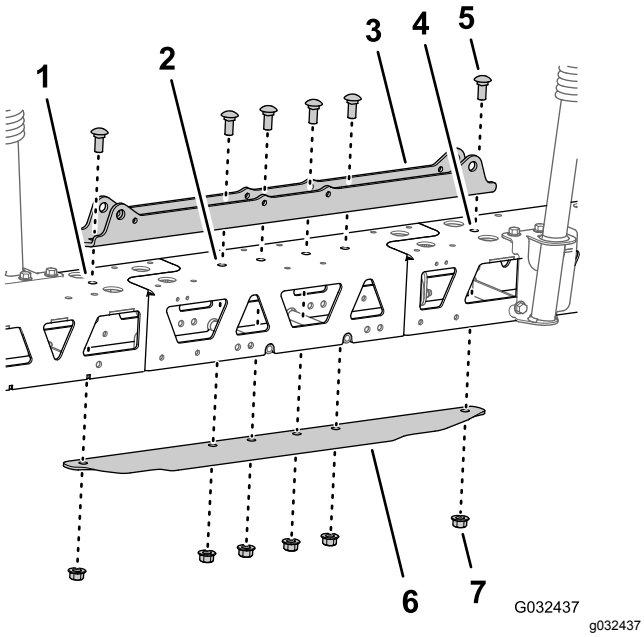

Figur 77

1. Vänster fackverksram
2. Förlängning för centersprutramp
3. Cylinderfäste (brett)
4. Höger fackverksram
5. Vagnskruv (1/2 x 1 1/4 tum)
6. Förankringsplatta (bred)
7. Flänslåsmutter (1/2 tum)

6. För in förankringsplattan i fackverksramen och förlängningen för centersprutrampen och rikta in hålen i förankringsplattan med hålen i mittlinjen på fackverken och förlängningen för sprutrampen (Figur 77).
7. Montera cylinderfästet, fackverken, förlängningen för centersprutrampen och förankringsplattan med de två vagnsskruvarna (1/2 x 1 1/4 tum) och de två flänslåsmuttrarna (1/2 tum) som du tog bort i steg 2 i Separera centersprutrampssektionens fackverk (sida 33), och de fyra vagnsskruvarna (1/2 x 1 1/4 tum) och fyra flänslåsmuttrarna (1/2 tum) från finputsningssatsen för GeoLink-sprutsystemet (Figur 77).
8. Dra åt flänslåsmuttrarna (3/8 tum) till 37–45 N·m.
9. Dra åt flänslåsmuttrarna (1/2 tum) till 91–113 N·m.

15

Montera monteringsfästena och sprutmunstyckena på centersprutrampssektionen

Delar som behövs till detta steg:

2	Sprutmunstycke
2	Slangsystem (sprutventil 5 eller 6)
2	Flänslåsmutter (5/16 tum)

Montera stödfästena på centersprutrampssektionen

Lyftutrustningens kapacitet: 55 kg

1. Stötta centersprutrampssektionen genom att använda lyftutrustning med angiven kapacitet.
2. Rikta in hålen i det högra stödfästet mot hålen i den högra fackverksramen enligt Figur 78.

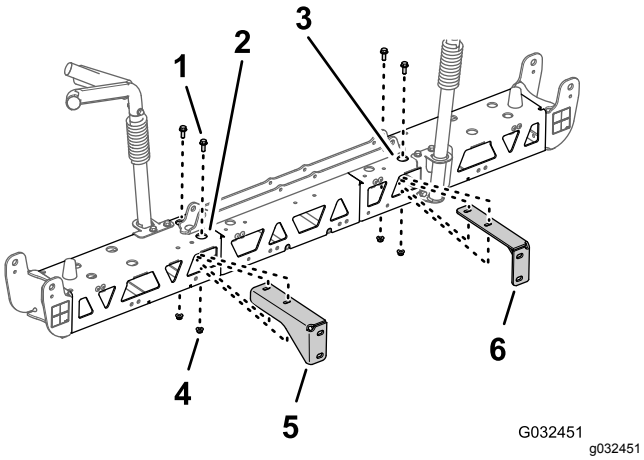

Figur 78

1. Flänsskruv (3/8 x 1 tum)
2. Höger fackverksram (centersprutrampssektion)
3. Vänster fackverksram (centersprutrampssektion)
4. Flänslåsmutter (3/8 tum)
5. Höger stödfäste (centersprutrampssektion)
6. Vänster stödfäste (centersprutrampssektion)

3. Montera höger stödfäste på den högra fackverksramen (Figur 78) med de två flänsskruvar (3/8 x 1 tum) och två flänslåsmuttrar (3/8 tum) som du tog bort i steg 2 och 3 i Ta bort stödfästena från centersprutrampssektionen (sida 32).
4. Upprepa steg 2 och 3 för vänster stödfäste vid vänster fackverksram (Figur 78).
5. Dra åt flänsskruvarna och flänsmuttrarna till 37–45 N·m.

Montera sprutmunstyckena och slangarna för centersprutramps-sektionen

1. Använd lyftutrustning och höj den nya centersprutrampssektionen till en bekväm arbetshöjd.
2. Börja med de två sprutmunstyckena från finputsningssatsen för GeoLink-sprutsystemet och ta bort skruven av rostfritt stål som håller fast den övre halvan av klämman på sadeln (Figur 79).

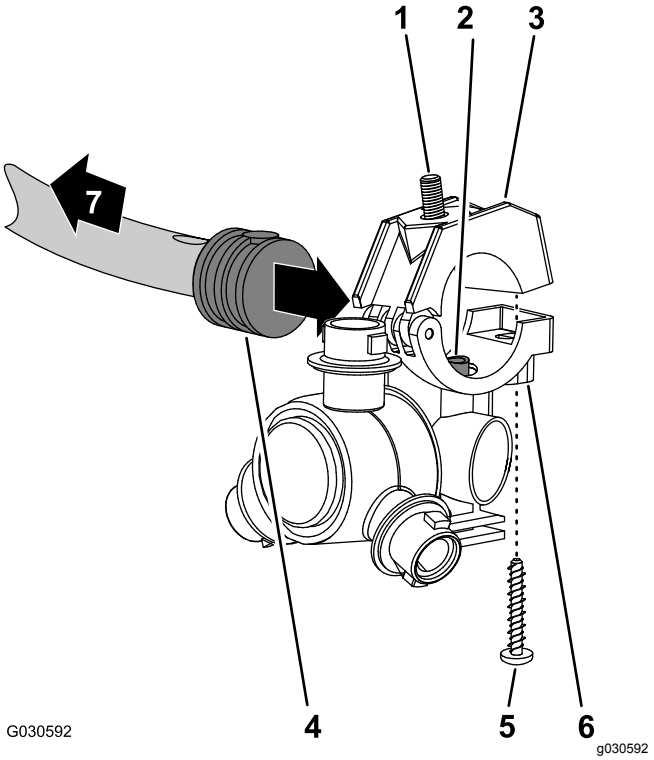

Figur 79

1. Sexkantsskruv (5/16 x 3/4 tum, rostfritt stål)
2. Överföringsrör
3. Övre halva av klämma
4. Slangskaft med en hulling (1/2 tum)
5. Skruv av rostfritt stål (nr 12 x 1 1/4 tum)
6. Sprutmunstyckshus
7. Mot sprutrampssektionen

3. Leta rätt på hålet på sidan av slangskaftet med en hulling i änden av slangen (25 cm) i slangsystemet (sprutventil 5 eller 6) för centersprutrampssektionen (Figur 79 och Figur 80).

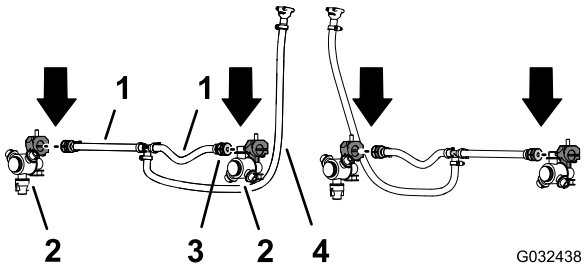

Figur 80

1. Slang (13 x 250 mm – sprutventil 5 eller 6)
2. Sprutmunstycke
3. Slangskaft med en hulling (13 mm)
4. Slang och koppling med hulling (13 x 810 mm – sprutventil 5 eller 6)

4. Rikta in överföringsröret i sadeln på ett sprutmunstycke (Figur 79) mot hålet på sidan av slangskaftet med en hulling (1/2 tum).

5. Stäng den övre halvan av klämman runt slangskaftet med hulling och sätt fast klämhalvan och sprutmunstyckshuset (Figur 79) med en skruv av rostfritt stål (nr 12 x 1 1/4 tum). Dra åt skruven av rostfritt stål till 14–18 N·m.

   Viktigt: **Dra inte åt skruven av rostfritt stål mer än vad som anges i steg 5.**

   Obs: Kontrollera att sexkantsskruven (5/16 x 3/4 tum) sitter på plats i nedsänkningen på den övre halvan av klämman när klämman stängs.

6. Börja med sprutmunstycket, sexkantsskruven och skruven av rostfritt stål som du tog bort i steg 1 och 2 i Ta bort sprutmunstyckena (sida 31), och upprepa steg 3 till och med 5 på slangskaftet med en hulling (Figur 79 och Figur 80) i änden på den andra 25 cm-slangen.

7. Börja med de två sprutmunstycken som du tog bort i steg 4 i Ta bort sprutmunstyckena (sida 31) och upprepa steg 3–5 på slangskaften med en hulling i det andra slangsystemet (sprutventil 5 eller 6) för centersprutrampssektionen (Figur 79 och Figur 80).

Montera sprutmunstyckena och slangarna på centersprutramps-sektionen

1. Dra 13 mm-slangen och munstycket mellan fackverksfästena på det yttre fackverket (Figur 81).

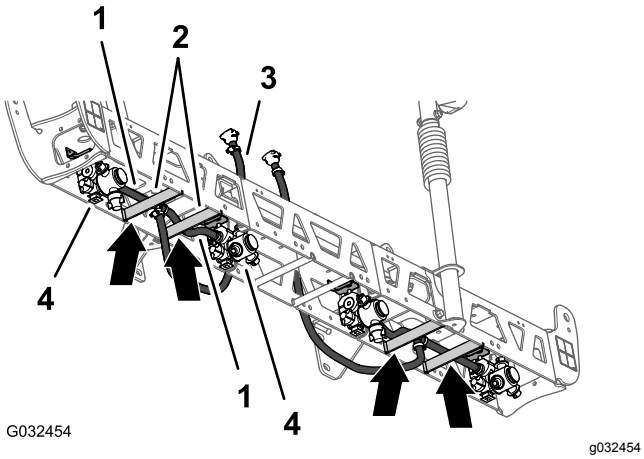

Figur 81

1. Slangar (13 x 250 mm)
2. Fackverksfäste (vänster fackverk)
3. Slang och koppling med hulling (13 x 810 mm)
4. Sprutmunstycken

2. Dra slangen och munstycket ovanför fackverksfästet och utåt till det yttre munstycksfästet (Figur 81).

3. Rikta in sexkantsskruven (5/16 x 3/4 tum) på sprutmunstycket genom hålet i munstycksfästet och fäst munstycket löst mot fästet med en flänslåsmutter (5/16 tum) från finputsningssatsen för GeoLink-sprutsystemet (Figur 82).

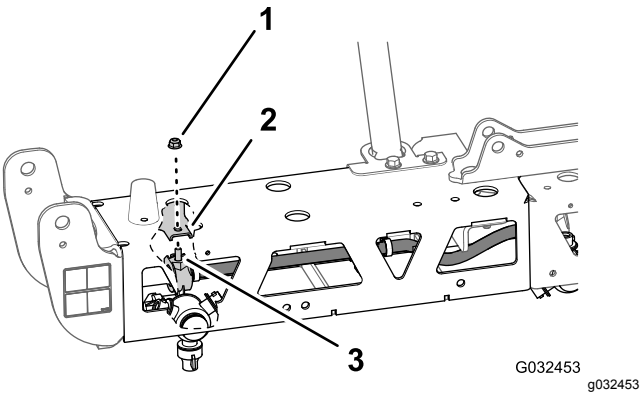

Figur 82

1. Flänslåsmutter (5/16 tum)
2. Munstycksfäste (yttre)
3. Sexkantsskruv (5/16 x 3/4 tum, rostfritt stål)

4. Dra den andra 13 mm-slangen och munstycket mellan fackverksfästena på det yttre fackverket (Figur 81).

5. Dra slangen och munstycket ovanför fackverksfästet och inåt till det inre munstycksfästet (Figur 81).

6. Rikta in sexkantsskruven (5/16 x 3/4 tum) på sprutmunstycket genom hålet i munstycksfästet (Figur 82) och fäst munstycket löst mot fästet med en flänslåsmutter (5/16 tum) som du tog bort i steg 1 och 4 i Ta bort sprutmunstyckena (sida 31).

7. Dra åt flänslåsmuttern till 1 978–2 542 Ncm.

8. Dra slangen och kopplingen med hulling (13 × 810 mm) till sidan av centersprutrampssektionen med de vänstra och högra stödfästena (Figur 81).

9. Upprepa steg 1 till och med 8 för den andra slang- och munstycksanordningen på det andra yttre fackverket (Figur 81 och Figur 82).

16

Montera flödesmätaren och tryckomvandlaren

Delar som behövs till detta steg:

1	Flödesmätare
2	Flänsklämma (76 mm)
2	Packning (2 1/4 tum ytterdiameter)
2	Reduceradapter
1	Flänsklämma (51 mm)
1	Packning (1 5/16 tum ytterdiameter)
1	Flänskoppling med hulling (1 tum)
1	Slang (1 x 7 1/4 tum)
3	Slangklämma
1	Tryckomvandlare och grenrör
1	Slang (1 x 8 1/2 tum)
1	R-klämma
1	Flänsskruv (1/4 x 3/4 tum)
1	Flänslåsmutter (1/4 tum)

Montera flödesmätaren och tryckomvandlaren

1. Rikta in packningen (2 1/4 tum) och reduceradaptern som du tog bort i steg 4 i Ta bort anslutningsröret och reduceradaptern (sida 22) mot änden av flödesmätaren som riktningspilen pekar mot (Figur 83).

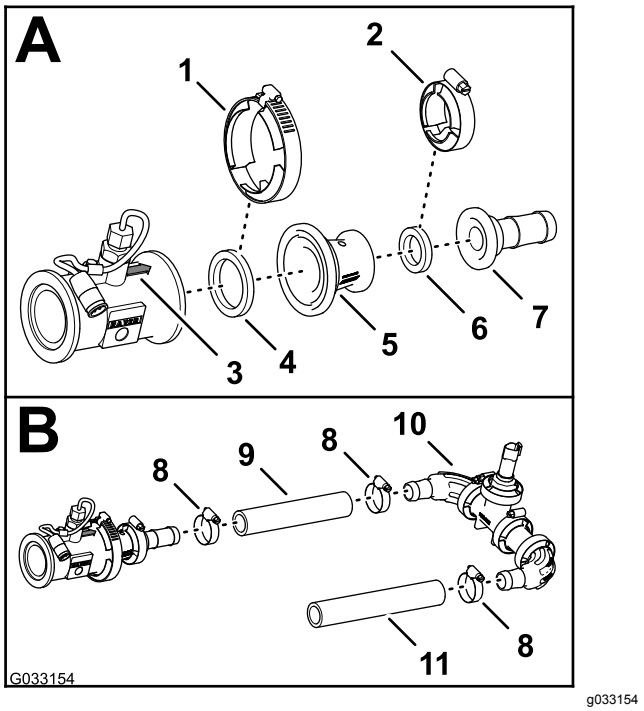

g033154

Figur 83

1. Flänsklämma (76 mm)
2. Flänsklämma (51 mm)
3. Riktningspil (flödesmätare)
4. Packning (2 1/4 tum ytterdiameter)
5. Reduceradapter
6. Packning (1 5/16 tum ytterdiameter)
7. Flänskoppling med hulling (1 tum)
8. Slangklämma
9. Slang (1 x 7 1/4 tum)
10. Tryckomvandlare och grenrör
11. Slang (25 x 216 mm)

2. Fäst flödesmätaren och packningen (2 1/4 tum ytterdiameter) på adaptern (Figur 83) med en flänsklämma (76 mm) som du tog bort i steg 2 och 3 i Ta bort anslutningsröret och reduceradaptern (sida 22).
3. Rikta in packningen (2 1/4 tum) och slangkopplingen med hulling mot änden på reduceradaptern (Figur 83).
4. Fäst flänskopplingen med hulling, packningen och reduceradaptern (Figur 83) med en flänsklämma (51 mm).
5. Montera slangen (1 x 7¼ tum) på flänskopplingen med hulling och vinkelkopplingen med hulling på tryckomvandlaren och grenröret enligt Figur 83.
6. Fäst slangen och kopplingarna med hulling med två slangklämmor (Figur 83).
7. Montera slangen (1 x 8½ tum) på den andra vinkelkopplingen med hulling på tryckomvandlaren och grenröret enligt Figur 83.
8. Fäst slangen och kopplingen med hulling med en slangklämma (Figur 83).

Montera flödesmätaren och tryckomvandlaren på maskinen

1. Rikta in packningen (2 1/4 tum) som du tog bort i steg 3 i Ta bort anslutningsröret och reduceradaptern (sida 22) mellan flödesmätaren och den reduceradapter som sitter till höger på huvudreglerventilen (Figur 84).

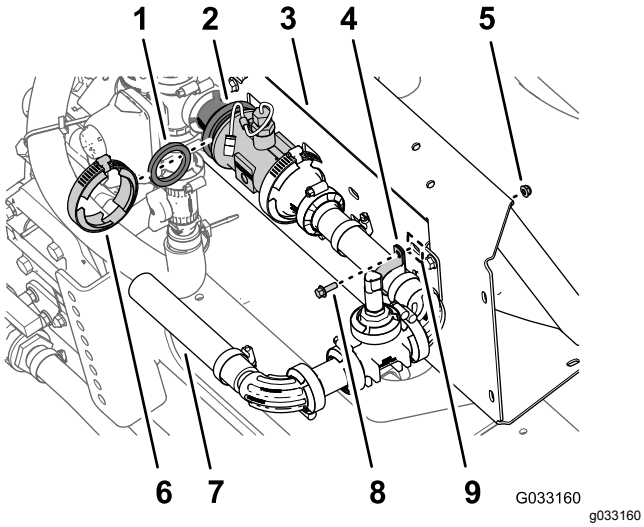

Figur 84

1. Packning (2 1/4 tum ytterdiameter)
2. Reduceradapter och flödesmätarflänsar
3. Grenrörsfäste
4. R-klämma
5. Flänslåsmutter (1/4 tum)
6. Flänsklämma (76 mm)
7. Slang (25 x 216 mm)
8. Flänsskruv (1/4 x 3/4 tum)
9. Skåra (grenrörsfäste)

2. Montera packningen, flödesmätaren och reduceradaptern löst (Figur 84) med en flänsklämma (76 mm) som du tog bort i steg 2 i Ta bort anslutningsröret och reduceradaptern (sida 22).
3. Fäst tryckomvandlaren och grenröret i skåran på grenrörsfästet med en R-klämma, flänsskruv (1/4 x 3/4 tum) och flänslåsmutter (1/4 tum) enligt Figur 84.
4. Dra åt flänsklämman som du monterade i steg 2.

17

Montera den nya centersprutrampssektionen

Inga delar krävs

Tillvägagångssätt

Lyftutrustningens kapacitet: 55 kg

1. Använd lyftutrustning med angiven lyftkapacitet för att höja centersprutrampssektionen och rikta in hålen i stödfästet på sprutrampssektionen med det tredje och sjätte hålet i sprutramens monteringskanal (Figur 85).

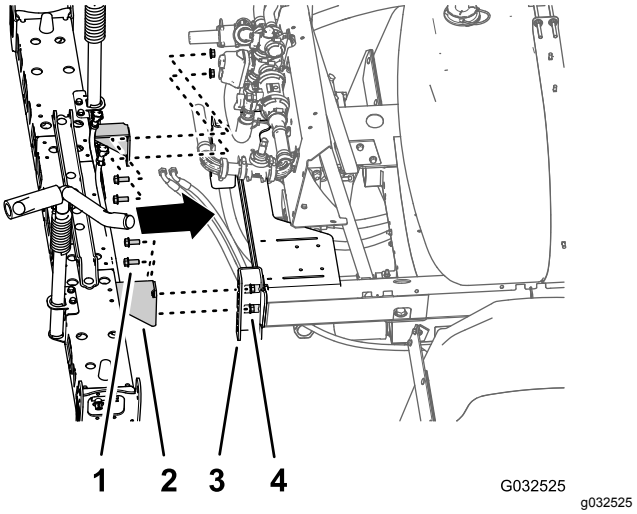

Figur 85

1. Flänsskruv (1/2 x 1 1/4 tum)
2. Stödfäste (centersprutrampssektion – system med tio sprutventiler)
3. Monteringskanal (sprutram)
4. Flänslåsmutter (1/2 tum)

2. Montera centersprutrampssektionen på monteringskanalerna (Figur 85) med de fyra flänsskruvarna (1/2 x 1 1/4 tum) och fyra flänslåsmuttrarna (1/2 tum) som du tog bort i steg 4 i Ta bort centersprutrampssektionen (sida 30).
3. Dra åt skruvarna och muttrarna till 91–113 N·m.

18

Montera ventilfästet och sprutventilerna

Delar som behövs till detta steg:

1	Ventilfäste och sprutventil
4	Skruv (4 x 10 mm)
1	Sprutreglage
4	Flänslåsmutter (4 mm)
8	Flänsskruvar (5/16 x 3/4 tum)
8	Flänslåsmuttrar (5/16 tum)
1	Slangklämma

Montera sprutreglaget på ventilfästet

1. Rikta in sprutreglaget mot framsidan av ventilfästet med kontakten med 40 stift utåt (Figur 86).

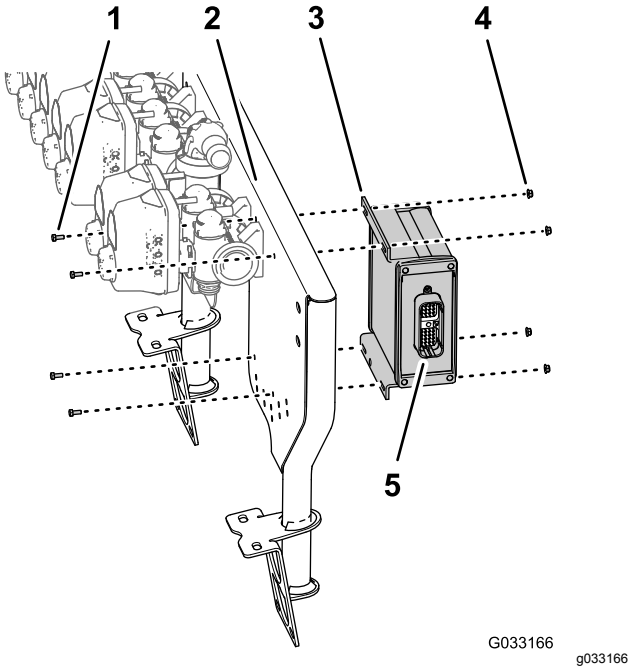

Figur 86

1. Skruv (4 x 10 mm)
2. Fäste för tio ventiler
3. Sprutreglage
4. Flänslåsmutter (4 mm)
5. Kontakt med 40 stift

2. Montera sprutreglaget på ventilfästet (Figur 86) med de fyra skruvarna (4 x 10 mm) och fyra flänslåsmuttrarna (4 mm).
3. Dra åt skruvarna och muttrarna till 2,34–2,86 N·m.

Montera ventilfästet och sprutventilenheten på maskinen

Lyftutrustningens kapacitet: 23 kg

1. Använd lyftutrustning med angiven kapacitet för att lyfta ventilfästet och sprutventilenheten och rikta in den över centersprutrampssektionen (Figur 87).

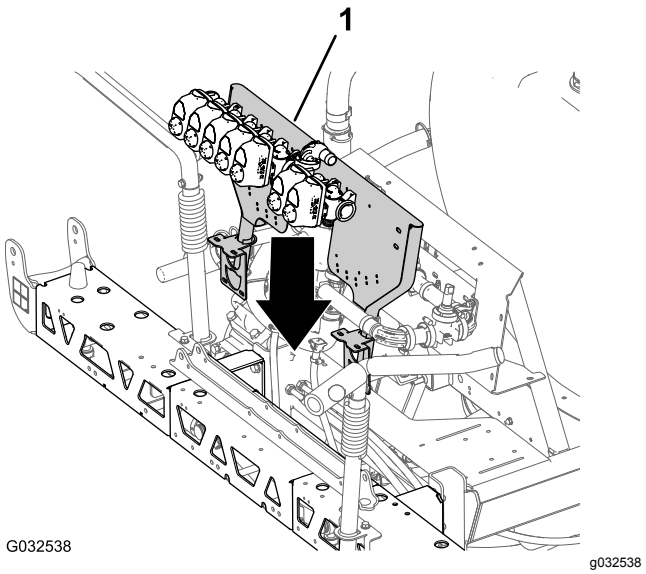

Figur 87

1. Ventilfäste och sprutventil

2. Rikta in hålen i ventilfästets monteringsfäste med hålen i centersprutrampssektionens fackverksram (Figur 88).

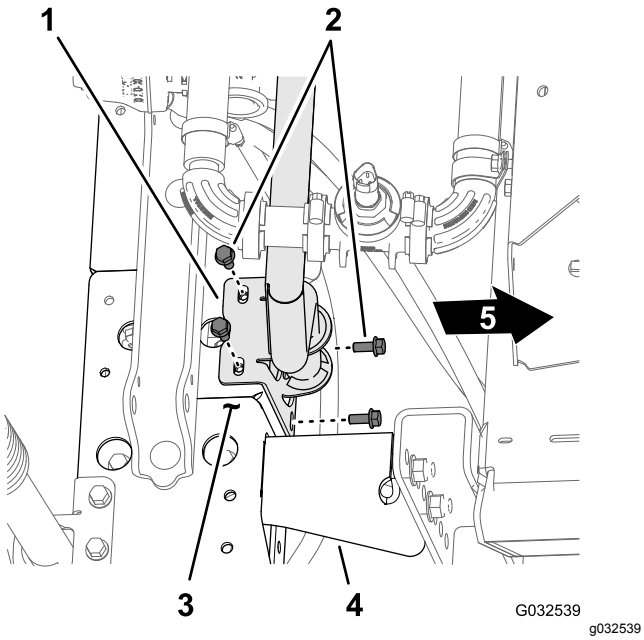

Figur 88

1. Monteringsfäste (ventilfäste)
2. Flänsskruv (5/16 x 3/4 tum)
3. Fackverksram (centersprutrampssektion)
4. Stödfäste
5. Maskinens framsida

3. Montera ventilfästet på fackverksramen (Figur 88 och Figur 89) med fyra skruvar (5/16 x 3/4 tum) och fyra flänslåsmuttrar (5/16 tum).

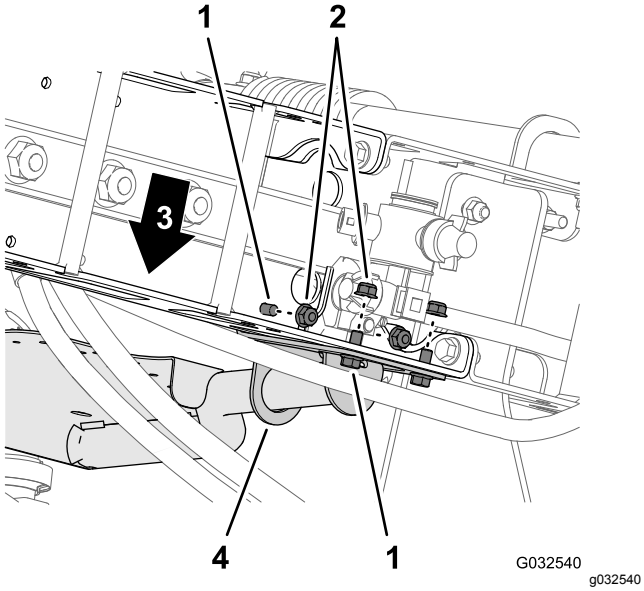

Figur 89

1. Flänsskruv (5/16 x 3/4 tum)
2. Flänslåsmuttrar (5/16 tum)
3. Maskinens främre del
4. Monteringsfäste (ventilfäste)

4. Upprepa steg 2 till och med 3 för det andra monteringsfästet för ventilfästet vid den andra fackverksramen.
5. Dra åt flänsskruvarna och flänslåsmuttrarna till 1 978–2 542 Ncm.

Montera slangen på sprutventilens grenrör

1. Montera slangen (1 x 8 1/2 tum) över 90°-flänskopplingen (1 tum) enligt Figur 90.

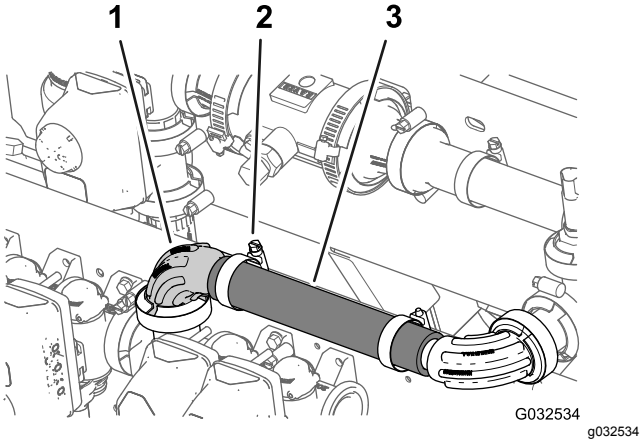

Figur 90

1. 90-gradersflänskoppling (1 tum)
2. Slangklämma
3. Slang (25 x 216 mm)

2. Fäst slangen vid flänskopplingen med hjälp av en slangklämma (Figur 90).

Montera sprutventil 8, 9 och 10 på ventilfästet

Viktigt: **Vänster sprutrampssektionsventil som du tog bort i steg 3 i Demontera sprutrampssektionernas ventiler från grenrörsfästet (sida 27) identifieras som munstycksventil 8, centersprutrampssektionens ventil identifieras som munstycksventil 9 och den högra sprutrampssektionens ventil identifieras som munstycksventil 10 under resten av monteringsanvisningarna för GeoLinks finputsningssats.**

1. Rikta in packningen och flänsen på vänstersektionens ventil (identifierad som munstycksventil 8) mot flänsen på munstycksventil 7 (Figur 91).

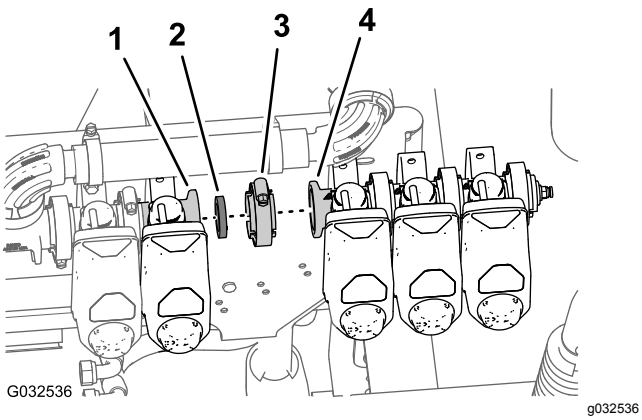

Figur 91

1. Fläns (munstycksventil 7)
2. Packning
3. Flänsklämma
4. Fläns (munstycksventil 8)

2. Fäst packningen och munstycksventi 8 på munstycksventil 7 löst med en flänsklämma (Figur 91).
3. Montera munstycksventil 10 på ventilfästet (Figur 92) med de två flänsskruvar (1/4 x 3/4 tum) och två flänslåsmuttrar (1/4 tum) som du tog bort i steg 2 i Demontera sprutrampssektionernas ventiler från grenrörsfästet (sida 27).

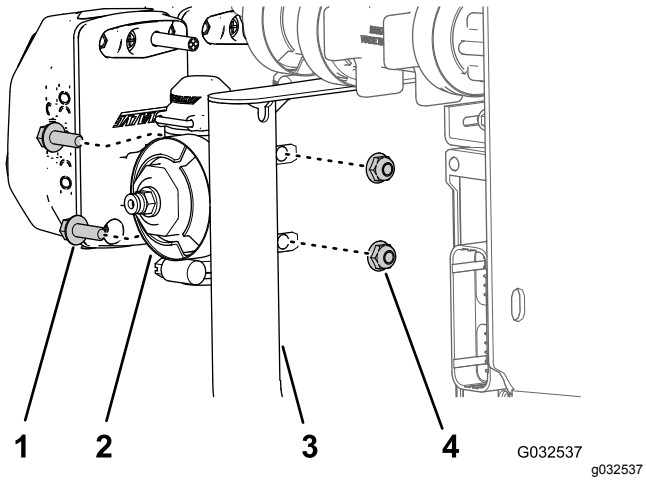

Figur 92

1. Flänsskruv (1/4 x 3/4 tum)
2. Munstycksventil 10
3. Ventilfäste
4. Flänslåsmutter (1/4 tum)

4. Dra åt flänsskruven och låsmuttern till 1 017–1 243 N·cm.
5. Dra åt flänsklämman för hand.

19

Montera sprutrampslyftcylindrarna

Delar som behövs till detta steg:

4	Hydraulslang (1/4 x 24 3/4 tum)

Montera sprutrampslyftens grenrör

1. Rikta in hålen i stödfästet för sprutrampslyftens grenrör som du tog bort i steg 3 i Ta bort sprutrampslyftens grenrör från centersprutrampssektionen (sida 30) med den nya centersprutrampssektionens breda cylinderfäste (Figur 93).

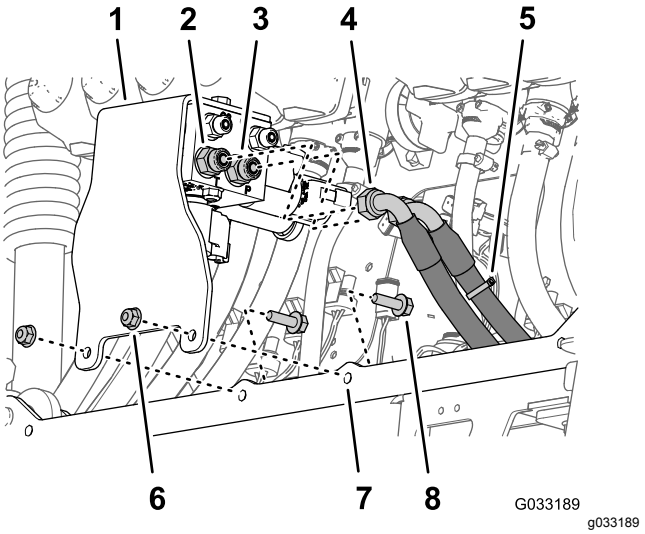

Figur 93

1. Stödfäste och sprutrampslyftens grenrör
2. Rak koppling (port T)
3. Rak koppling (port P)
4. Hydraulreturslang
5. Hydraultryckslang (märkt med ett kabelband)
6. Flänslåsmutter (5/16 tum)
7. Cylinderfäste (brett)
8. Flänsskruv (5/16 x 1 tum)

2. Montera stödfästet på cylinderfästet (Figur 93) med de två flänsskruvar (5/16 x 1 tum) och flänslåsmuttrar (5/16 tum) som du tog bort i steg 3 i Ta bort sprutrampslyftens grenrör från centersprutrampssektionen (sida 30).
3. Dra åt skruvarna och muttrarna till 1 978–2 542 N·cm.
4. Montera hydraultryckslangen (märkt med ett kabelband) på port P på sprutrampslyftens grenrör (Figur 93).

5. Montera hydraulreturslangen på port T på sprutrampslyftens grenrör (Figur 93).
6. Dra åt slangarnas löpmuttrar till 37–45 N·m.

Montera lyftcylindrarna

1. Rikta in den fasta änden av den lyftcylinder som du tog bort i steg 4 i Ta bort lyftcylindern (sida 28) mot 16 mm-hålet i cylinderfästet (Figur 94).

   Obs: Kontrollera att utskjutnings- och indragningsportarna på cylindern är i linje.

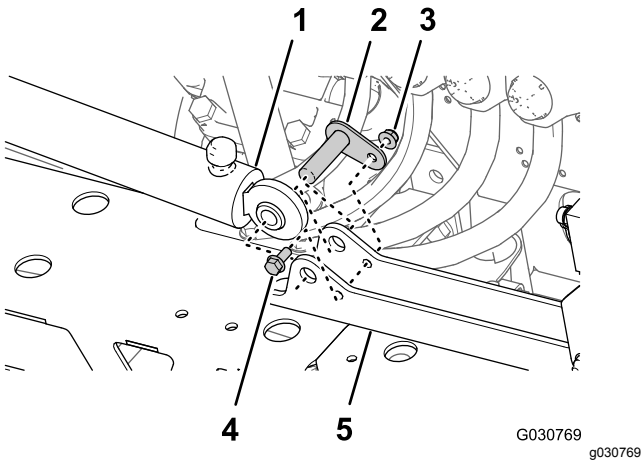

Figur 94

1. Lyftcylinder (fast ände)
2. Svängtapp
3. Flänslåsmutter (5/16 tum)
4. Flänsskruv (5/16 x 3/4 tum)
5. Cylinderfäste

2. Montera cylindern på cylinderfästet med svängtappen, flänsskruven och flänsmuttern (Figur 94).
3. Dra åt skruven och muttern till 1 978–2 542 N·cm.
4. Upprepa steg 1 till och med 3 för den andra lyftcylindern på andra sidan av cylinderfästet.

Montera lyftcylinderslangarna

1. Montera en ny hydraulslang (1/4 x 24 3/4 tum) löst mellan utskjutningsporten på den vänstra sprutrampslyftens cylinder och port C3 på sprutrampslyftens grenrör (Figur 95).

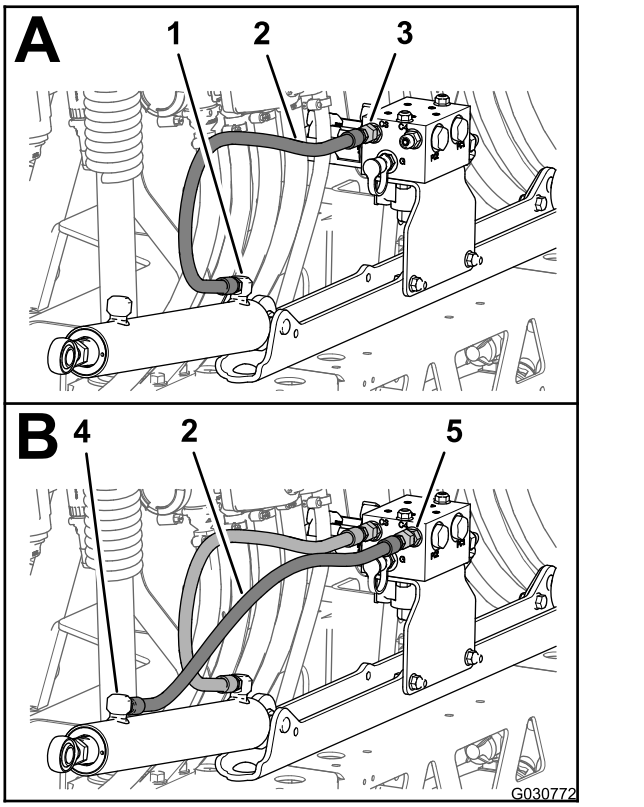

Figur 95

1. Utskjutningsport (vänstra sprutrampslyftens cylinder)
2. Hydraulslang (1/4 x 24 3/4 tum)
3. Port C3 (sprutrampslyftens grenrör)
4. Indragningsport (vänstra sprutrampslyftens cylinder)
5. Port C4 (sprutrampslyftens grenrör)

2. Montera en ny hydraulslang (1/4 x 24 3/4 tum) löst mellan indragningsporten på den vänstra sprutrampslyftens cylinder och port C4 på sprutrampslyftens grenrör (Figur 95).
3. Montera en ny hydraulslang (1/4 x 24 3/4 tum) löst mellan utskjutningsporten på den högra sprutrampslyftens cylinder och port C1 på sprutrampslyftens grenrör (Figur 96).

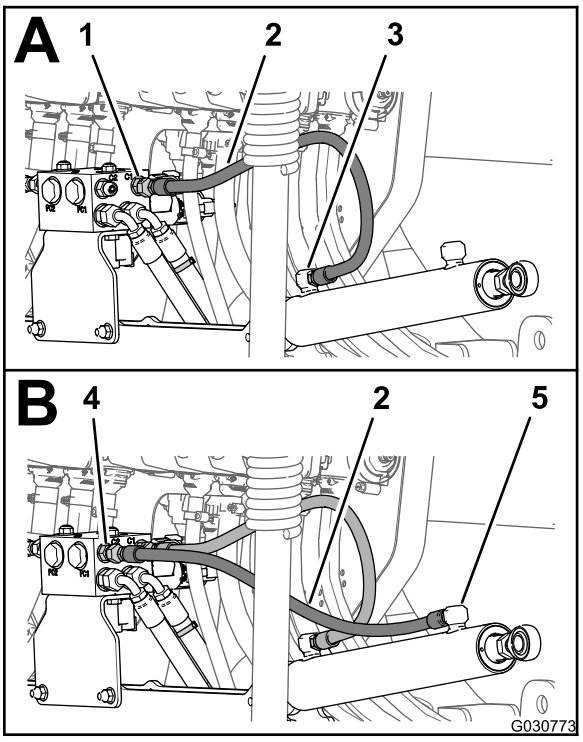

g030773

Figur 96

1. Port C1 (sprutrampslyftens grenrör)
2. Hydraulslang (1/4 x 24 3/4 tum)
3. Utskjutningsport (högra sprutrampslyftens cylinder)
4. Port C2 (sprutrampslyftens grenrör)
5. Indragningsport (högra sprutrampslyftens cylinder)

4. Montera en ny hydraulslang (1/4 x 24 3/4 tum) löst mellan indragningsporten på den högra sprutrampslyftens cylinder och port C2 på sprutrampslyftens grenrör (Figur 96).
5. Dra åt slangkopplingarna på utskjutnings- och indragningsportarna på lyftcylindrarna (Figur 95 och Figur 96) till 21–26 N·m.
6. Dra åt slangarnas löpmuttrar vid sprutrampslyftens grenrör (Figur 95 och Figur 96) till 24–30 N·m.

20

Montera de yttre sprutrampssektionerna

Delar som behövs till detta steg:

4	Nylonflänsbussning
1	Kabelband
1	Tillförselslang 188 cm
1	Tillförselslang 234 cm
1	Tillförselslang 279 cm

Ta bort sprutmunstyckena från de yttre sprutrampssektionerna

1. Kapa slangen mellan två sprutmunstycken (Figur 97).

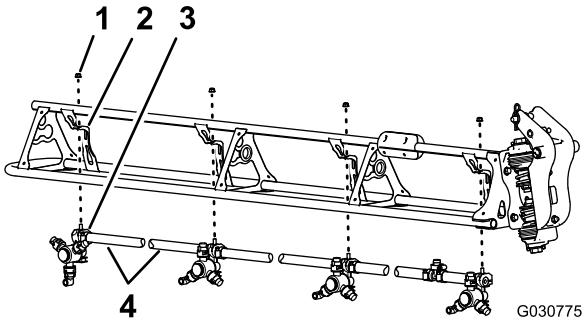

g030775

Figur 97

1. Flänslåsmutter (5/16 tum)
2. Munstycksstöd
3. Sprutmunstycke
4. Slang (3/4 tums innerdiameter)

2. Ta bort flänslåsmuttern (5/16 tum) som fäster sprutmunstycket på munstycksstödet (Figur 97).
3. Upprepa steg 2 och 1 för de andra tre munstyckena.

   Obs: Spara flänslåsmuttern och sprutmunstycket för montering i Montera sprutmunstyckena på de yttre sprutrampssektionerna (sida 50).

   Obs: Kasta slangarna, klämmorna och T-kopplingen som du tog bort från maskinen.
4. Upprepa steg 2–3 på den andra yttre sprutrampssektionen.
5. Börja med de åtta sprutmunstycken som du tog bort i steg 1. Ta bort skruvarna av rostfritt stål (nr 12 x 1 1/4 tum) som fäster de övre halvorna

av klämmorna och slangskaften med en eller dubbel hulling (3/4 tum) på husen till vart och ett av sprutmunstyckena och ta bort slangskaften med hulling (Figur 98).

Obs: Sexkantsskruven (5/16 x 3/4 tum – rostfritt stål) lossnar från den övre halvan av klämman när du öppnar klämman. Spara skruven för monteringen.

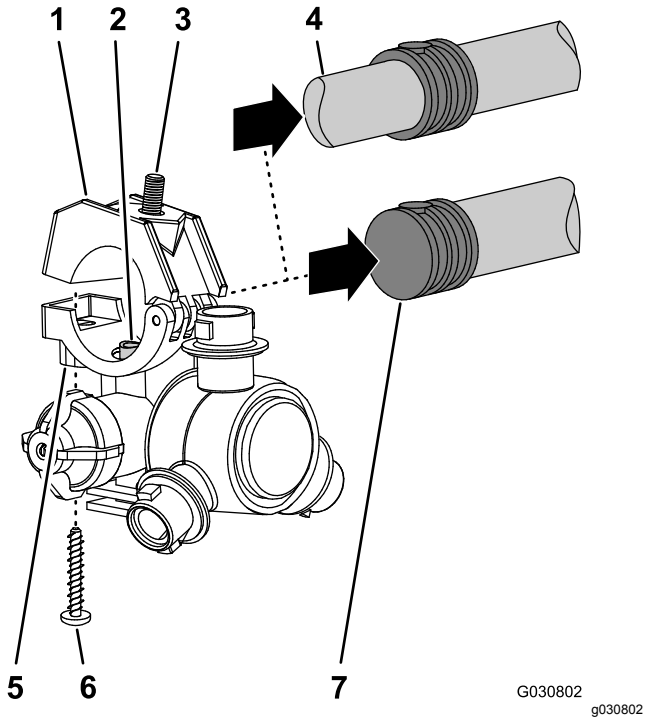

Figur 98

1. Övre halva av klämma
2. Överföringsrör
3. Sexkantsskruv (5/16 x 3/4 tum, rostfritt stål)
4. Slangskaft med dubbel hulling (3/4 tums slang)
5. Sprutmunstyckshus
6. Skruv av rostfritt stål (nr 12 x 1 1/4 tum)
7. Slangskaft med en hulling (3/4 tums slang)

Montera de yttre sprutrampssektionerna på maskinen

Lyftutrustningens kapacitet: 91 kg

1. Använd lyftutrustning med angiven lyftkapacitet och höj den yttre sprutrampen.
2. För in en nylonflänsbussning i 31,8 mm-hålet på vardera sidan av svängkopplingen (Figur 99).

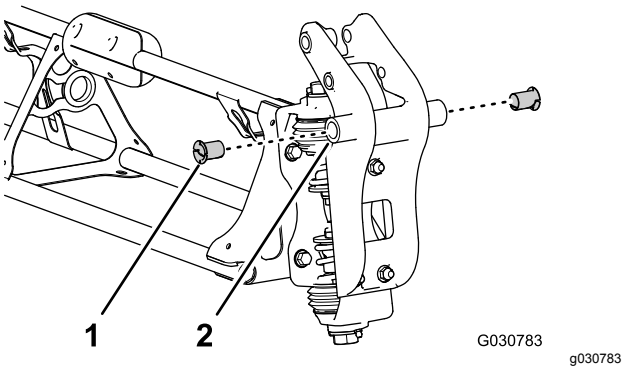

Figur 99

1. Nylonflänsbussning
2. Svängkoppling (yttre sprutrampssektion)

3. Rikta in bussningarna i svängkopplingen med hålen i flänsarna på tappfästet i änden av centersprutrampssektionen (Figur 100).

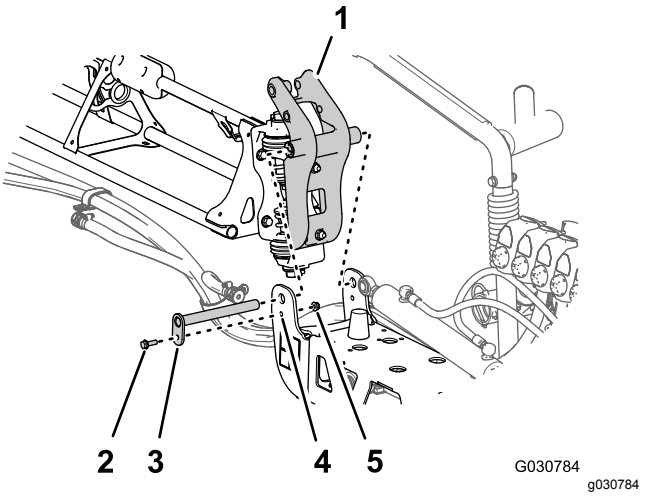

Figur 100

1. Svängkoppling (yttre sprutrampssektion)
2. Flänsskruv (5/16 x 1 tum)
3. Svängtapp
4. Tappfäste (centersprutrampssektion)
5. Flänslåsmutter (5/16 tum)

4. Montera svängkopplingen på tappfästet med svängtappen, flänsskruven (5/16 × 1 tum) och flänslåsmuttern (5/16 tum) som du tog bort i steg 1 och 2 i Ta bort de yttre sprutrampssektionerna (sida 29).
5. Dra åt skruven och muttern till 1 978–2 542 Ncm.
6. Rikta in stångänden av lyftcylindern mot 25 mm-hålet i hornet på svängkopplingen (Figur 101).

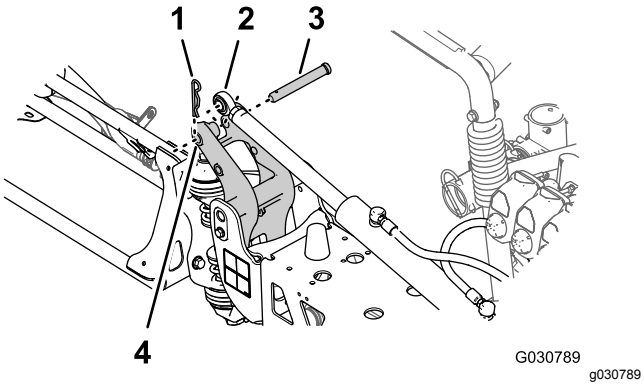

Figur 101

1. Hårnålssprint
2. Stångände (lyftcylinder)
3. Sprintbult
4. 25 mm-hål – hornet på svängkopplingen

7. Fäst lyftcylindern på svängkopplingen med sprintbulten och hårnålssprinten (Figur 101) som du tog bort i steg 3 i Ta bort lyftcylindern (sida 28).
8. Upprepa steg 1–7 på den yttre sprutrampssektionen på maskinens andra sida.

21

Montera sprutmunstyckenas slangar

Delar som behövs till detta steg:

2	Tillförselslang 279 cm
2	Tillförselslang 234 cm
4	Tillförselslang 188 cm
2	Tillförselslang 81 cm

Hitta sprutmunstyckets slanglägen

Hitta rätt läge för respektive sprutmunstycke med hjälp av tillförselslangens längd (Figur 102). Se nedan:

Tabell över sprutmunstyckets slanglägen

Sprutmunstyckeslägen – vänster sprutrampssektion	**Sprutmunstyckeslägen – center-sprutrampssektion**	**Sprutmunstyckeslägen – höger sprutrampssektion**
Sprutmunstycke 1 (munstycksventil 1) – tillförselslang, 279 cm	Sprutmunstycke 5 och 6 (munstycksventil 5) – tillförselslang, 81 cm med två slangdelar	Sprutmunstycke 9 (munstycksventil 7) – tillförselslang, 188 cm
Sprutmunstycke 2 (munstycksventil 2) – tillförselslang, 234 cm	Sprutmunstycke 7 och 8 (munstycksventil 6) – tillförselslang, 81 cm med två slangdelar	Sprutmunstycke 10 (munstycksventil 8) – tillförselslang, 188 cm
Sprutmunstycke 3 (munstycksventil 3) – tillförselslang, 188 cm		Sprutmunstycke 11 (munstycksventil 9) – tillförselslang, 234 cm
Sprutmunstycke 4 (munstycksventil 4) – tillförselslang, 188 cm		Sprutmunstycke 12 (munstycksventil 10) – tillförselslang, 279 cm

Obs: Du hittar munstycksventilens lägen i Figur 103 i Montera slangarna på munstycksventilerna 1 till 4 (sida 48), Figur 104 i Montera slangarna på munstycksventilerna 5 och 6 (sida 48) och Figur 105 i Montera slangarna på munstycksventilerna 7 till 10 (sida 49).

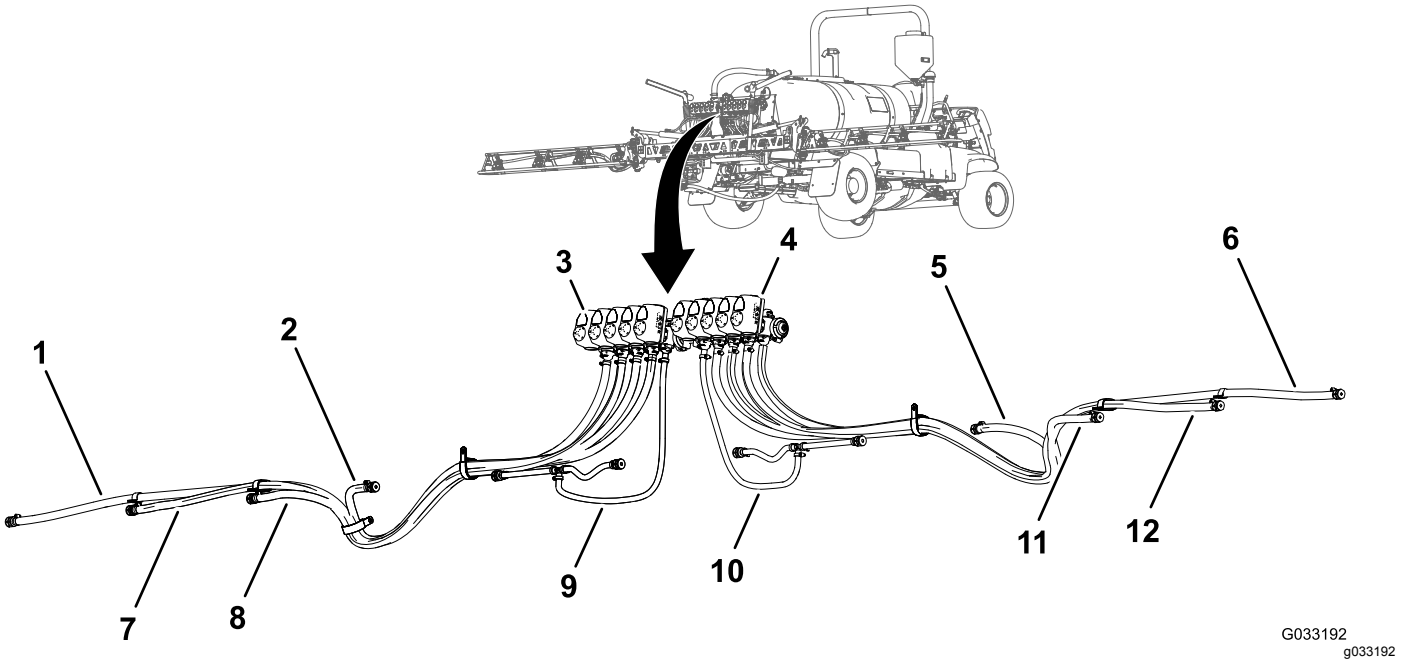

Figur 102

1. Tillförselslang, 279 cm – sprutmunstycke 1
2. Tillförselslang, 188 cm – sprutmunstycke 4
3. Munstycksventil 1
4. Munstycksventil 10
5. Tillförselslang, 188 cm – sprutmunstycke 9
6. Tillförselslang, 279 cm – sprutmunstycke 12
7. Tillförselslang, 234 cm – sprutmunstycke 2
8. Tillförselslang, 188 cm – sprutmunstycke 3
9. Tillförselslang, 81 cm – sprutmunstycke 5 och 6
10. Tillförselslang, 81 cm – sprutmunstycke 7 och 8
11. Tillförselslang, 188 cm – sprutmunstycke 10
12. Tillförselslang, 234 cm – sprutmunstycke 11

Montera slangarna på munstycksventilerna 1 till 4

1. Montera den raka hullingförsedda kopplingen på tillförselslangen (279 cm) på kopplingen till munstycksventil 1 (Figur 103).

   Obs: Kontrollera att den hullingförsedda kopplingen sitter ordentligt på kopplingen.

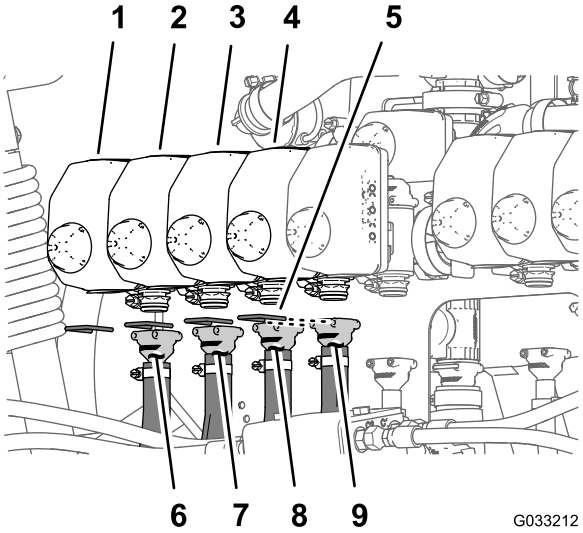

Figur 103

1. Munstycksventil 1
2. Munstycksventil 2
3. Munstycksventil 3
4. Munstycksventil 4
5. Hållare
6. Tillförselslang 279 cm
7. Tillförselslang 234 cm
8. Tillförselslang 188 cm
9. Tillförselslang 188 cm

2. Sätt fast den hullingförsedda kopplingen med en hållare (Figur 103).
3. Montera den raka hullingförsedda kopplingen på tillförselslangen (234 cm) på kopplingen till munstycksventil 2 (Figur 103).

   Obs: Kontrollera att den hullingförsedda kopplingen sitter ordentligt på kopplingen.
4. Sätt fast den hullingförsedda kopplingen med en hållare (Figur 103).
5. Montera den raka hullingförsedda kopplingen på tillförselslangen (188 cm) på kopplingen till munstycksventil 3 (Figur 103).

   Obs: Kontrollera att den hullingförsedda kopplingen sitter ordentligt på kopplingen.
6. Sätt fast den hullingförsedda kopplingen med en hållare (Figur 103).
7. Montera den raka hullingförsedda kopplingen på tillförselslangen (188 cm) på kopplingen till munstycksventil 4 (Figur 103).

   Obs: Kontrollera att den hullingförsedda kopplingen sitter ordentligt på kopplingen.
8. Sätt fast den hullingförsedda kopplingen med en hållare (Figur 103).

Montera slangarna på munstycksventilerna 5 och 6

Obs: Tillförselslangen (81 cm) har en T-koppling med två slangdelar och två slangskaft med hulling.

1. Montera den raka hullingförsedda kopplingen på tillförselslangen (81 cm) på kopplingen till munstycksventil 5 (Figur 104).

   Obs: Kontrollera att den hullingförsedda kopplingen sitter ordentligt på kopplingen.

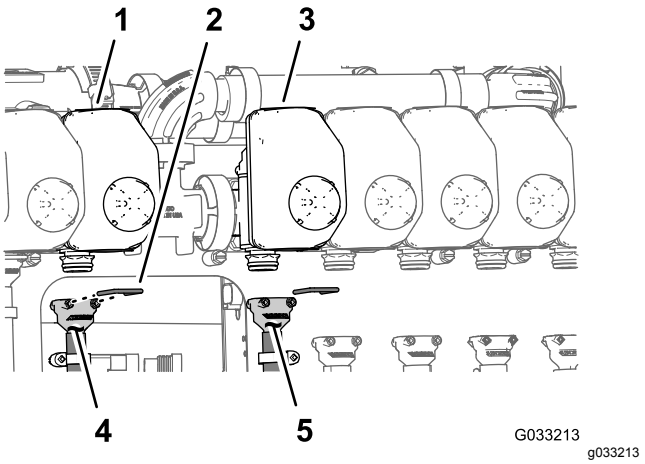

Figur 104

1. Munstycksventil 5
2. Hållare
3. Munstycksventil 6
4. Tillförselslang 81 cm
5. Tillförselslang 81 cm

2. Sätt fast den hullingförsedda kopplingen med en hållare (Figur 104).
3. Montera den raka hullingförsedda kopplingen på tillförselslangen (81 cm) på kopplingen till munstycksventil 6 (Figur 104).

   Obs: Kontrollera att den hullingförsedda kopplingen sitter ordentligt på kopplingen.
4. Sätt fast den hullingförsedda kopplingen med en hållare (Figur 104).

Montera slangarna på munstycksventilerna 7 till 10

1. Montera den raka hullingförsedda kopplingen på tillförselslangen (188 cm) på kopplingen till munstycksventil 7 (Figur 105).

   Obs: Kontrollera att den hullingförsedda kopplingen sitter ordentligt på kopplingen.

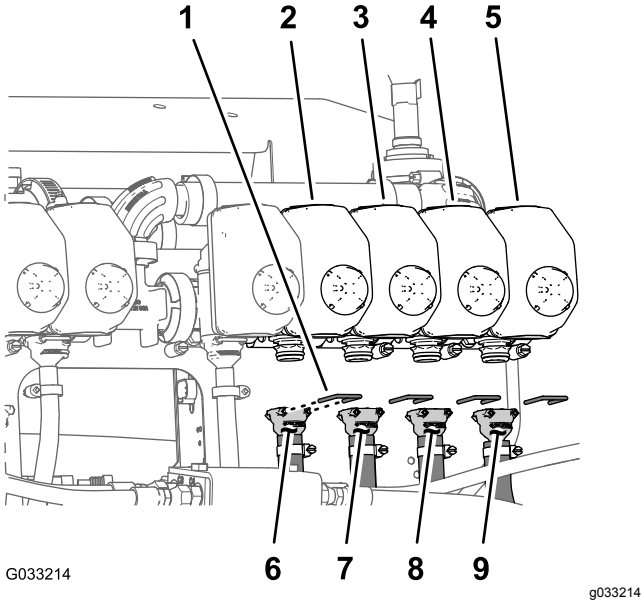

Figur 105

1. Hållare
2. Munstycksventil 7
3. Munstycksventil 8
4. Munstycksventil 9
5. Munstycksventil 10
6. Tillförselslang 188 cm
7. Tillförselslang 188 cm
8. Tillförselslang 234 cm
9. Tillförselslang 279 cm

2. Sätt fast den hullingförsedda kopplingen med en hållare (Figur 105).
3. Montera den raka hullingförsedda kopplingen på tillförselslangen (188 cm) på kopplingen till munstycksventil 8 (Figur 105).

   Obs: Kontrollera att den hullingförsedda kopplingen sitter ordentligt på kopplingen.
4. Sätt fast den hullingförsedda kopplingen med en hållare (Figur 105).
5. Montera den raka hullingförsedda kopplingen på tillförselslangen (234 cm) på kopplingen till munstycksventil 9 (Figur 105).

   Obs: Kontrollera att den hullingförsedda kopplingen sitter ordentligt på kopplingen.
6. Sätt fast den hullingförsedda kopplingen med en hållare (Figur 105).
7. Montera den raka hullingförsedda kopplingen på tillförselslangen (279 cm) på kopplingen till munstycksventil 10 (Figur 105).

   Obs: Kontrollera att den hullingförsedda kopplingen sitter ordentligt på kopplingen.
8. Sätt fast den hullingförsedda kopplingen med en hållare (Figur 105).

Dra tillförselslangarna till sprutmunstyckena

1. Dra slangarna till sprutmunstyckena 1, 2, 3 och 4 genom R-klämman på vänster yttersida av centersprutrampssektionen (Figur 106 och Figur 107).

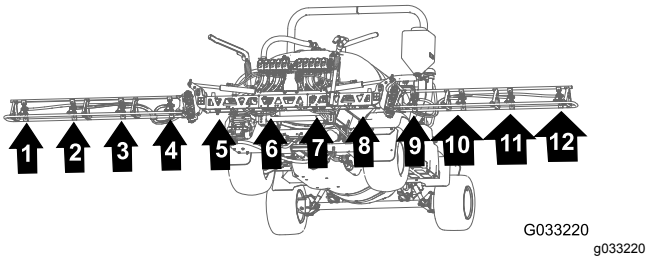

Figur 106

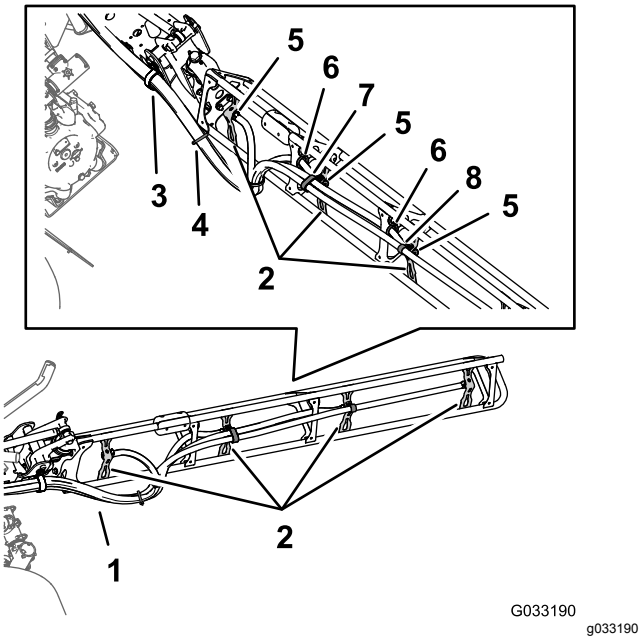

Figur 107

1. Slangar
2. Munstycksstöd
3. R-klämma
4. Kabelband
5. Slangskaft med en hulling (1/2 tum)
6. Hylsa
7. Dubbel R-klämma
8. Enkel R-klämma

2. Dra slangarna till sprutmunstyckena 7, 8, 9 och 10 genom R-klämman på höger yttersida av centersprutrampssektionen (Figur 106 och Figur 107).
3. Dra tillförselslangarna (279 cm) och slangskaften med hulling (3/4 tum) längs sprutrampssektionen

till sprutmunstyckena 1 och 10 enligt Figur 106 och Figur 107.

4. Dra tillförselslangarna (234 cm) och slangskaften med hulling (3/4 tum) längs sprutrampssektionen till sprutmunstyckena 2 och 9 enligt Figur 106 och Figur 107.
5. Dra tillförselslangarna (188 cm) och slangskaften med hulling (3/4 tum) längs sprutrampssektionen till sprutmunstyckena 3 och 8 enligt Figur 106 och Figur 107.

   Obs: Dra mittslangarna genom de nedre, bakre hylsorna i rörramfästena.
6. Dra tillförselslangarna (188 cm) och slangskaften med hulling (3/4 tum) längs sprutrampssektionen till sprutmunstyckena 4 och 7 enligt Figur 106 och Figur 107.

   Obs: Dra mittslangarna genom de nedre, bakre hylsorna i rörramfästena.
7. Bunta ihop de fyra slangarna till sprutmunstyckena med ett kabelband enligt Figur 107.

Montera sprutmunstyckena på de yttre sprutrampssektionerna

1. Rikta in överföringsröret i sadeln på ett sprutmunstycke (Figur 108) mot hålet på sidan av slangskaftet med en hulling (1/2 tum).

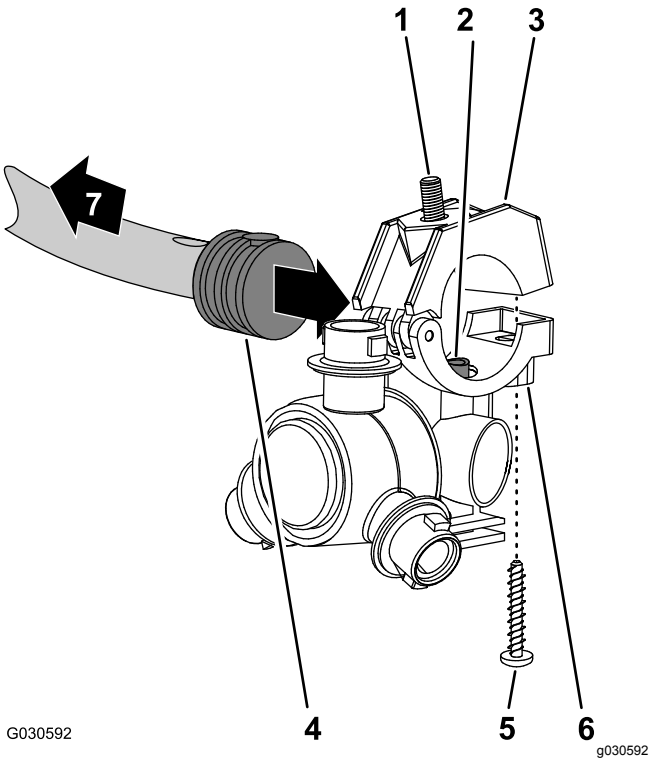

Figur 108

1. Sexkantsskruv (5/16 x 3/4 tum, rostfritt stål)
2. Överföringsrör
3. Övre halva av klämma
4. Slangskaft med en hulling (1/2 tum)
5. Skruv av rostfritt stål (nr 12 x 1 1/4 tum)
6. Sprutmunstyckshus
7. Mot sprutrampssektionen

2. Stäng den övre halvan av klämman runt slangskaftet med hulling och sätt fast klämhalvan och sprutmunstyckshuset (Figur 108) med en skruv av rostfritt stål (nr 12 x 1 1/4 tum). Dra åt skruven till 14–18 N·m.

   Obs: Kontrollera att sexkantskruven (5/16 x 3/4 tum) sitter på plats i nedsänkningen på den övre halvan av klämman när klämman stängs.
3. Montera sprutmunstyckena på de yttre sprutrampssektionerna på följande sätt:
   - Vid munstycksläge 1 och 4 monterar du sprutmunstycket på munstycksfästet (A i Figur 109) med flänslåsmuttern (5/16 tum) som du tog bort i steg 2 i Ta bort sprutmunstyckena från de yttre sprutrampssektionerna (sida 43).
   - Vid munstycksläge 2 och 3 monterar du sprutmunstycket på munstycksfästet (A och B i Figur 109) med flänslåsmuttern (5/16 tum) som du tog bort i steg 2 i Ta bort sprutmunstyckena från de yttre sprutrampssektionerna (sida 43).

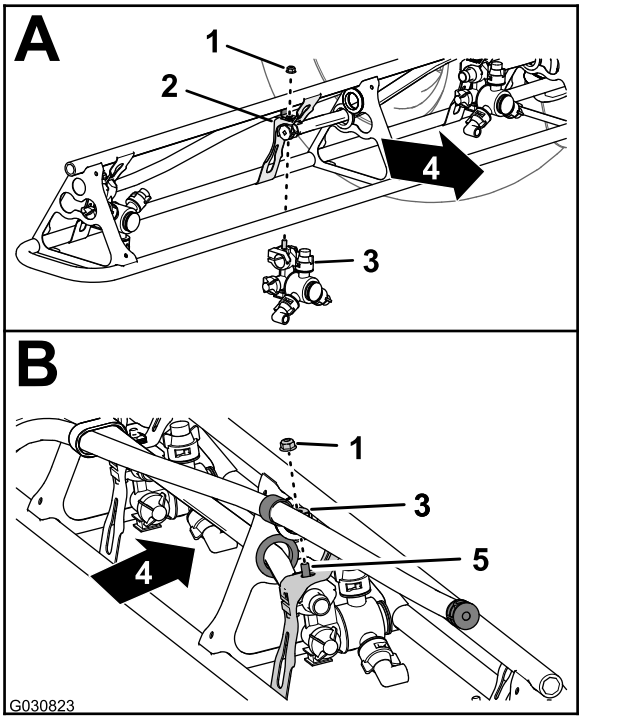

Figur 109

1. Flänslåsmutter (5/16 tum)
2. Munstycksfäste
3. Sprutmunstycke
4. Maskinens baksida
5. Sexkantsskruv (rostfritt stål – 5/16 x 3/4 tum)

4. Dra åt flänslåsmuttern till 1 978–2 542 Ncm.
5. Upprepa steg 1–4 för sprutrampssektionens andra sprutmunstycken.
6. Upprepa steg 1–5 på den yttre sprutrampssektionen på maskinens andra sida.

22

Koppla in det bakre kablaget till maskinen

Delar som behövs till detta steg:

1	Bakre kablage
3	Kabelband

Dra kablaget längs ramröret

1. Leta rätt på det nya elkablagets 165 cm och 203 cm långa delar (Figur 110).

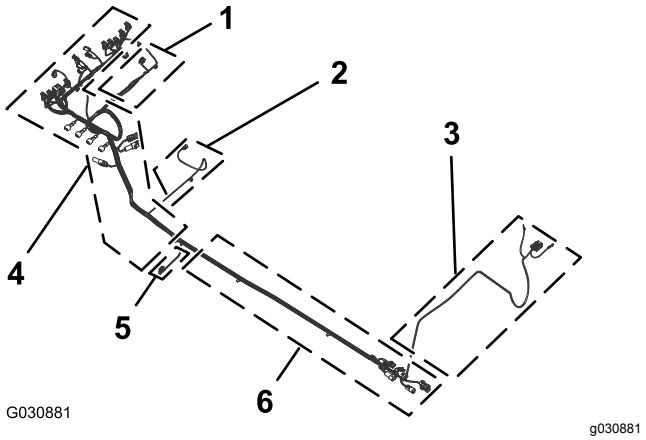

Figur 110

1. Kablagedel på 81 cm – **flödesmätare och omrörningsventil**
2. Kablagedel på 86 cm – **sprutpumpens elektromagnet**
3. Kablagedel på 165 cm – ringkabelskor och säkring (omarkerad)
4. Kablagedel på 203 cm – **ASC10**, lyftcylinderns elektromagneter, **munstycksventiler** 1–10
5. Kablagedel på 33 cm – hastighetsgivare
6. Kablagedel på 170 cm – främre kablagets gränssnittskontakter

2. Dra det nya elkablagets 165 cm och 203 cm långa delar mellan ventilfästet för de tio sprutventilerna och grenrörsfästet högra stöd (Figur 111).

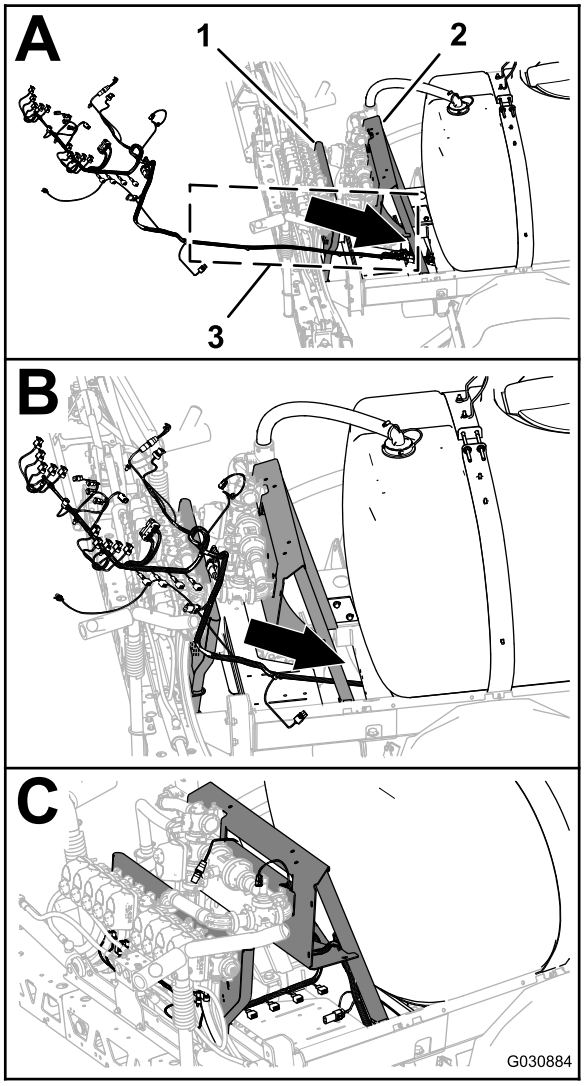

g030884

Figur 111

1. Ventilfäste (tio sprutventiler)
2. Grenrörsfäste
3. Kablagedelar på 165 cm och 203 cm (elkablage)

3. Dra elkablagedelarna på 165 cm och 203 cm framåt längs höger ramrör (Figur 112).

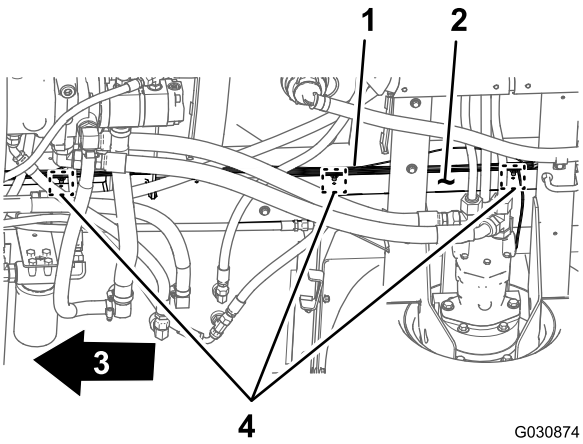

g030874

Figur 112

1. Bakre kablage – kablagedel på 203 cm
2. Höger ramrör
3. Maskinens framsida
4. Granförankringar och kabelband

4. För in granförankringarna på det bakre kablagets 203 cm långa del i hålen på höger ramrör (Figur 112) som granförankringarna till det gamla bakre kablaget togs bort från. Se steg 3 i Koppla loss främre och bakre kablage (sida 18).

Ansluta de främre och bakre kablagen

Obs: Använd en maskinupphissningsanordning när du kopplar in de främre och bakre kablagen.

1. Under maskinen längs det högra ramröret letar du reda på elkontakterna för maskinens främre och bakre kablage (Figur 113).

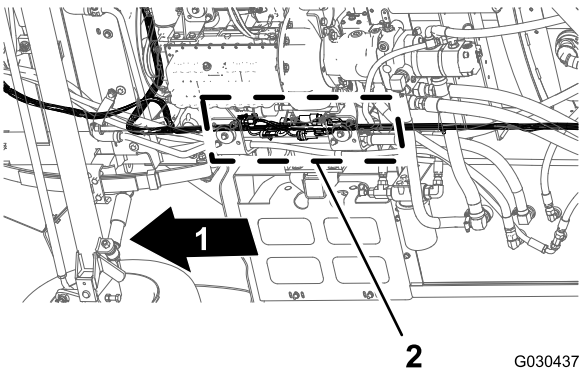

g030437

Figur 113

1. Maskinens framsida
2. Kontakternas kontaktytor (främre och bakre kablage)

Obs: Du kommer inte att använda kontakten med tre uttag på det främre kablaget (Figur 114).

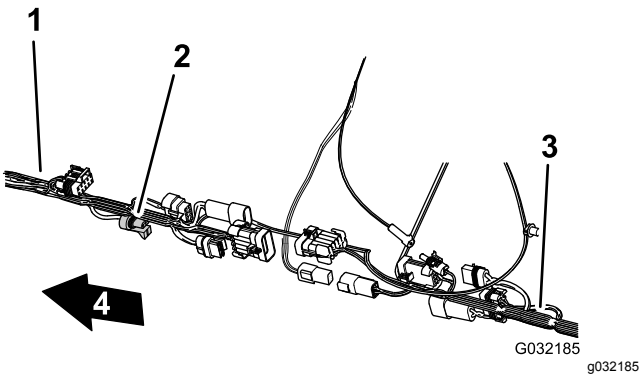

Figur 114

1. Främre kablage
2. Kontakt med tre uttag – **används ej** (flödesmätare – främre kablage)
3. Bakre kablage
4. Maskinens framsida

2. Anslut kontakten med tio uttag på det främre kablaget för sprutarkablagekopplingen till kontakten med tio stift på det bakre kablaget för sprutarkablagekopplingen (Figur 115).

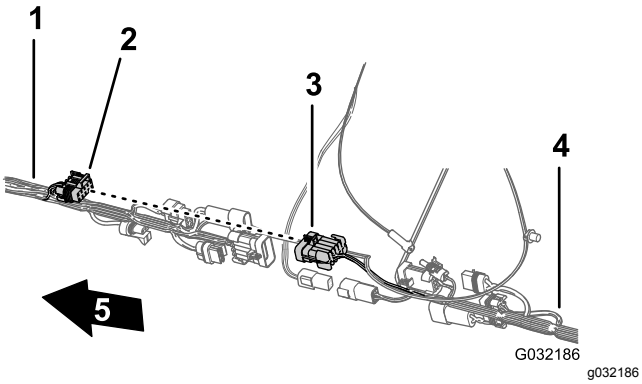

Figur 115

1. Främre kablage
2. Kontakt med tio uttag – sprutarkablagekoppling (främre kablage)
3. Kontakt med tio stift – sprutarkablagekoppling (bakre kablage)
4. Bakre kablage
5. Maskinens framsida

3. Anslut kontakten med åtta stift på det främre kablaget för sprutarkablagekopplingen till kontakten med åtta uttag på det bakre kablaget för hastighetsomkopplaren (Figur 116).

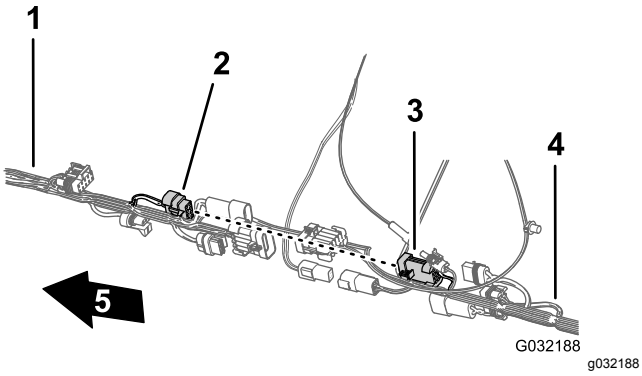

Figur 116

1. Främre kablage
2. Kontakt med åtta stift – sprutarkablagekoppling (främre kablage)
3. Kontakt med åtta uttag – hastighetsomkopplare (bakre kablage)
4. Bakre kablage
5. Maskinens framsida

4. Anslut kontakten med två stift på det främre kablaget för sköljpumpen till kontakten med två uttag på det bakre kablaget för sköljpumpen (Figur 117).

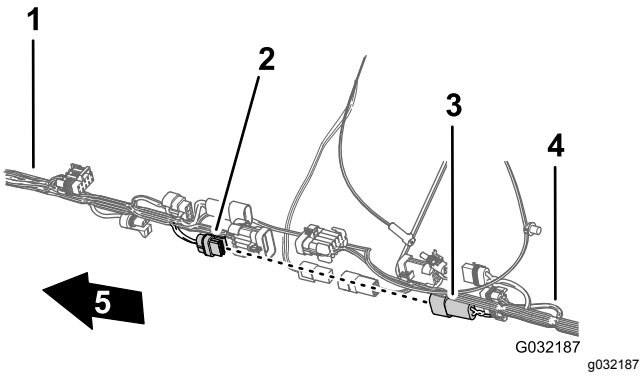

Figur 117

1. Främre kablage
2. Kontakt med två uttag – sköljpump (bakre kablage)
3. Kontakt med två stift – sköljpump (främre kablage)
4. Bakre kablage
5. Maskinens framsida

5. Anslut kontakten med två stift på slangvindans främre elkablage till kontakten med två uttag på slangvindans bakre elkablage (Figur 118).

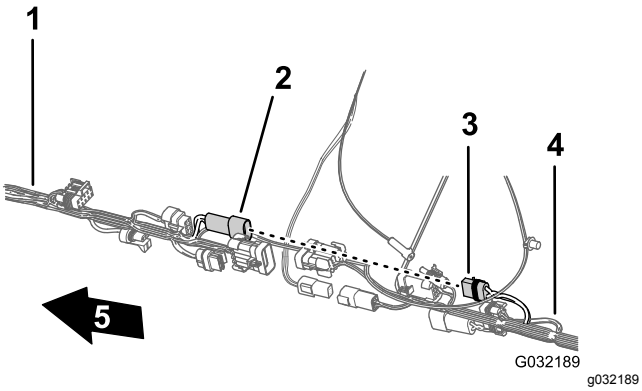

Figur 118

1. Främre kablage
2. Kontakt med två stift – slangvinda (främre kablage)
3. Kontakt med två uttag – slangvinda (bakre kablage)
4. Bakre kablage
5. Maskinens framsida

6. Anslut kontakten med tio stift på det främre kablaget för sprutarkablagekopplingen till kontakten med tio uttag på det bakre kablaget för sprutarkablagekopplingen (Figur 119).

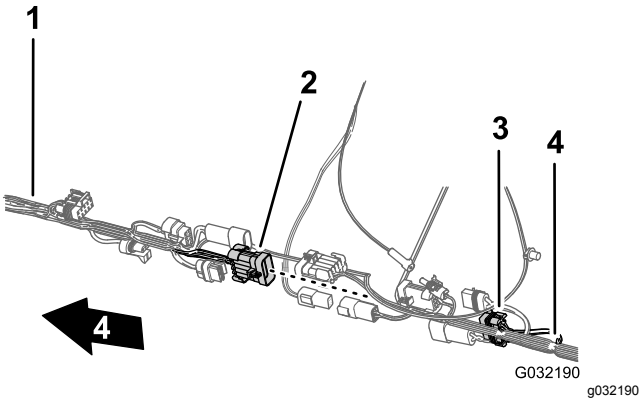

Figur 119

1. Främre kablage
2. Kontakt med tio stift – sprutarkablagekoppling (främre kablage)
3. Kontakt med tio uttag – sprutarkablagekoppling (bakre kablage)
4. Bakre kablage
5. Maskinens framsida

7. Kontrollera att det bakre kablagets kontakt med ett uttag och kontakten med fyra uttag är riktade mot kablagets ovansida eftersom detta gör det enklare att ansluta navigeringsel- och datakablagen (Figur 120).

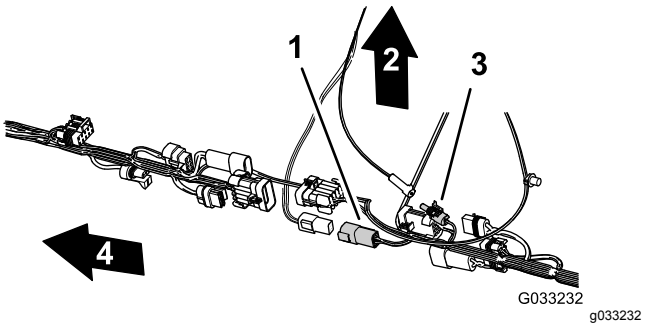

Figur 120

1. Kontakt med fyra uttag (bakre kablage)
2. Maskinens ovansida
3. Kontakt med ett uttag (bakre kablage)
4. Maskinens framsida

Dra tryckgivarröret för instrumentbrädans mätare längs det bakre kablaget

1. Dra tryckgivarröret för instrumentbrädans mätare längs maskinens bakre kablage (Figur 121).

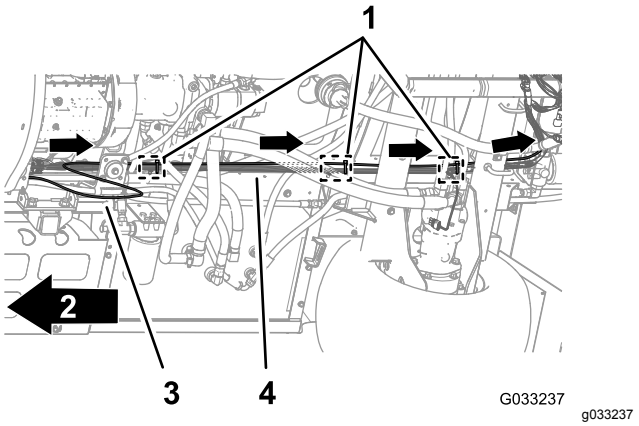

Figur 121

1. Kabelband (tre granförankringar – chassiförankringspunkter)
2. Maskinens framsida
3. Tryckgivarrör
4. Bakre kablage

2. Sätt fast tryckgivarröret på det bakre kablaget med tre kabelband bredvid de tre granförankringarna vid det bakre kablagets chassiförankringspunkter (Figur 121).

   Viktigt: **Se till att inte klämma eller pressa ihop tryckgivarröret. Dra bara åt kabelbanden så mycket att de håller röret på plats.**

23

Montera motorreglagemodulen och monteringsfästet (maskinmodeller med bensinmotor)

Inga delar krävs

Tillvägagångssätt

1. Rikta in hålen i motorreglagemodulens monteringsfäste med hålen i motorns stödfäste och motorns tillbehörslåda (Figur 122).

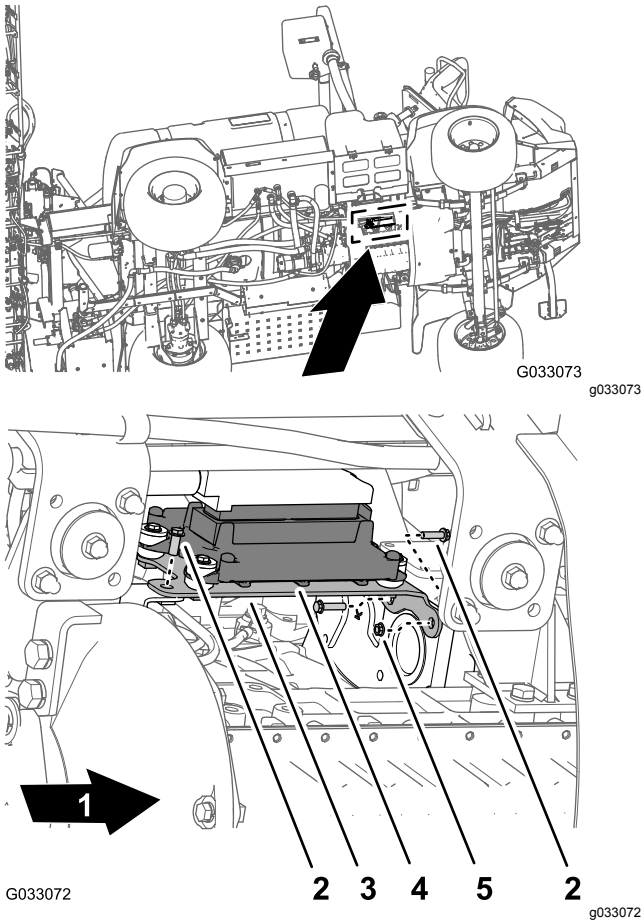

Figur 122

1. Maskinens framsida
2. Flänsskruv
3. Monteringsfäste
4. Motorreglagemodul
5. Flänsmutter

2. Sätt fast monteringsfästet på motorn med de tre flänsskruvar och den flänsmutter som du tog bort i steg 1 i 8 Ta bort motorreglagemodulen och monteringsfästet (maskinmodeller med bensinmotor) (sida 16). Dra åt skruvarna och muttern för hand.

24

Montera underredshöljet

Inga delar krävs

Tillvägagångssätt

1. Rikta in underredshöljet mot underchassit på maskinen (Figur 123).

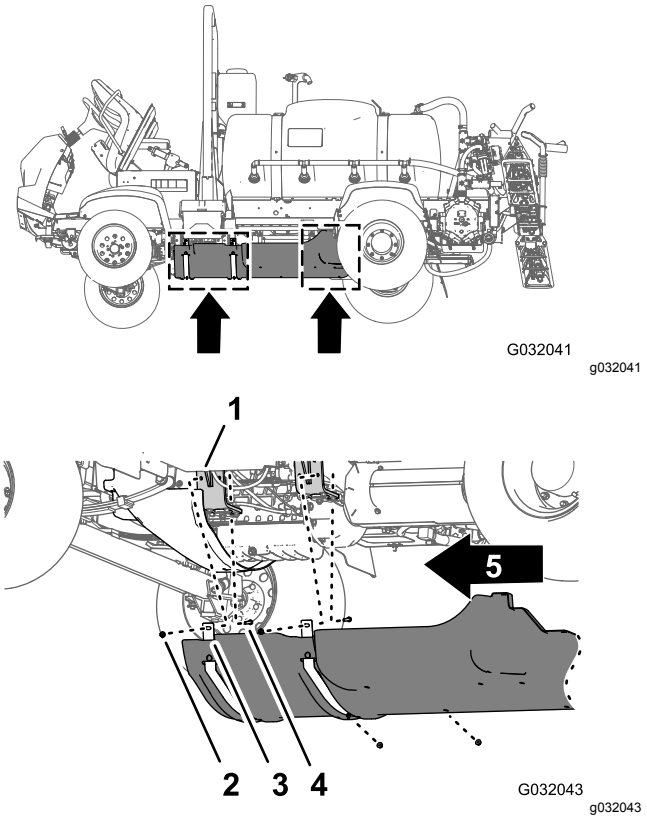

Figur 123

1. Underredshölje
2. Flänsskruvar (5/16 x 7/8 tum)
3. Brickor (5/16 tum)
4. Flänslåsmuttrar (5/16 tum)
5. Maskinens främre del

2. Trä stödremmarna för underredshöljet över skruvarna och vagnsskruven vid motormonteringsfästena på maskinen (Figur 123).
3. Montera underredshöljet på motormonteringsfästena och skruvarna (Figur 123) med de fyra flänslåsmuttrar (5/16 tum) som du tog bort i steg 2 i 7 Ta bort underredshöljet (sida 15).

4. Rikta in hålen i den bakre delen av underredshöljet mot hålen i chassit (Figur 124).

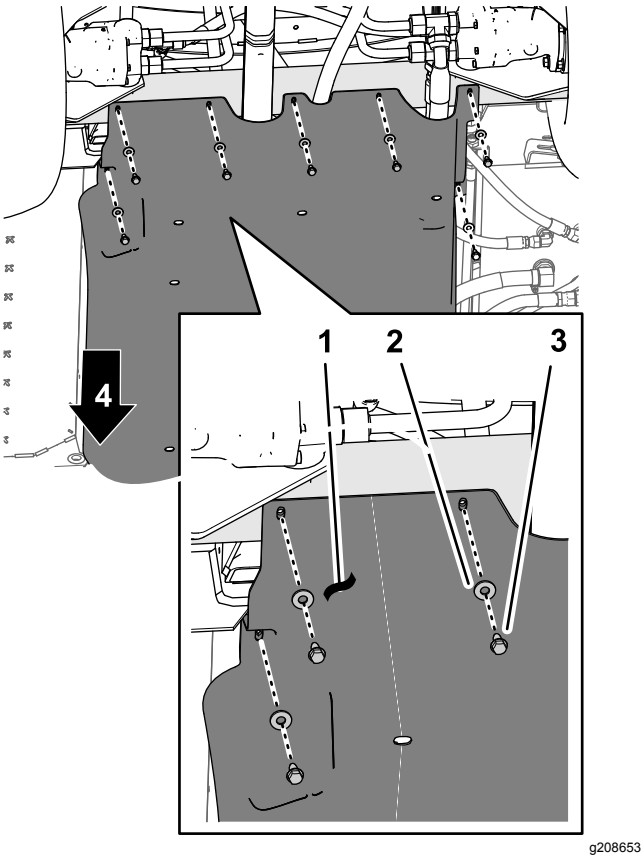

Figur 124

1. Underredshölje
2. Brickor (5/16 tum)
3. Flänsskruvar (5/16 x 7/8 tum)
4. Maskinens framsida

5. Montera den bakre delen av underredeshöljet på chassit med de sju flänsskruvar (5/16 x 7/8 tum) och sju brickor (5/16 tum) som du tog bort i steg 1 i 7 Ta bort underredshöljet (sida 15) (Figur 124).
6. Dra åt skruvarna och muttrarna till 1 129–1 582 Ncm.

25

Ansluta det bakre kablaget

Inga delar krävs

Dra kablaget vid grenrörsfästet

1. Dra kablagedelen på 203 cm inuti stödet för ventilfästet och bakåt mot fästet för de tio ventilerna enligt Figur 125.

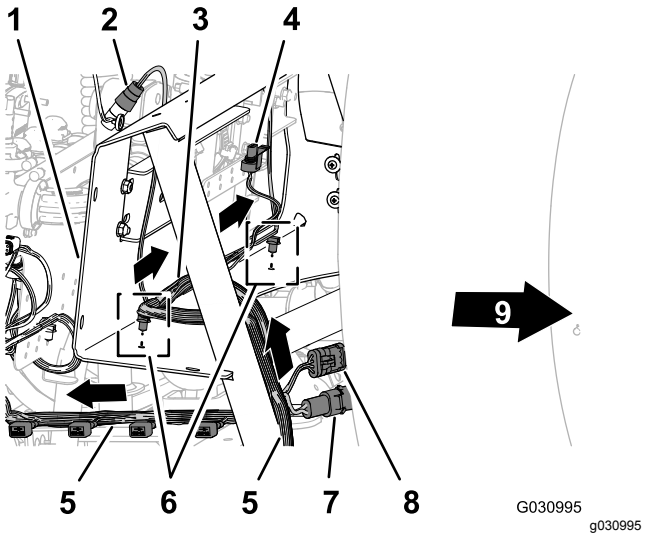

Figur 125

1. Grenrörsfäste
2. Kontakt med tre uttag (flödesmätare)
3. Kablagedel på 81 cm – flödesmätare och omrörningsventil
4. Elkontakt (omrörningsventil)
5. Kablagedel på 203 cm – ASC10, lyftcylinderns elektromagneter, munstycksventiler 1–10
6. Granförankringar
7. Kontakt med två stift (el till slangvinda)
8. Kontakt med tre uttag (slangvinda)
9. Maskinens framsida

2. Dra kablagedelen på 81 cm för flödesmätaren och omrörningsventilen över grenrörsfästets framsida (Figur 125).
3. För in granförankringarna på kablagedelen på 81 cm i hålen i den nedre flänsen på grenrörsfästet (Figur 125).

Dra kablaget vid fästet för de tio ventilerna

1. Dra kablagedelen på 203 cm längs baksidan av fästet för de tio ventilerna med de tio kontakterna för munstycksventilerna bakåt och under ventilerna (Figur 126).

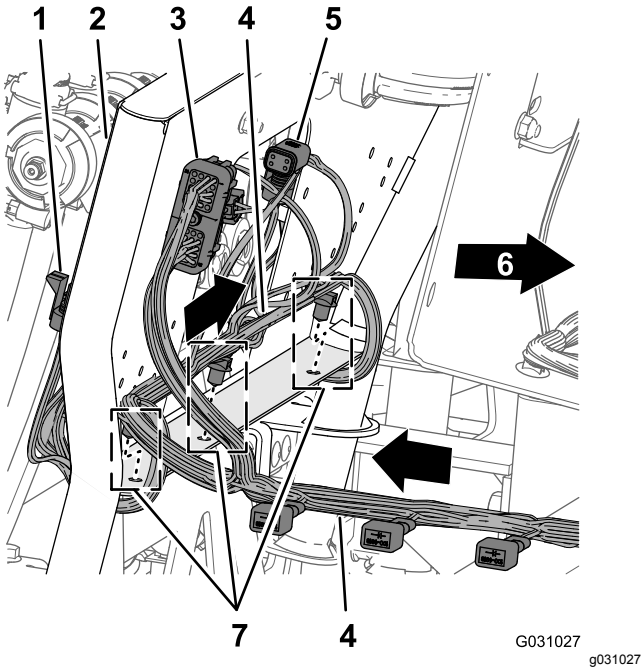

Figur 126

1. Kontakt med tre uttag (munstycksventilsläge 10)
2. Fäste för tio ventiler
3. Kontakt med 40 uttag (ASC 10)
4. Kablagedel på 203 cm – ASC10, lyftcylinderns elektromagneter, munstycksventiler 1–10
5. Kontakt med fyra uttag (till ASC 10)
6. Maskinens framsida
7. Granförankringar

2. För in granförankringarna på kablagedelen på 203 cm i hålen i den nedre flänsen på fästet för de tio ventilerna (Figur 126).

Dra kablaget för sprutpumpen

1. Dra kablagedelen på 86 cm för sprutpumpens elektromagnet över sprutramskanalen och ned mot sprutpumpens elektromagnet (Figur 127).

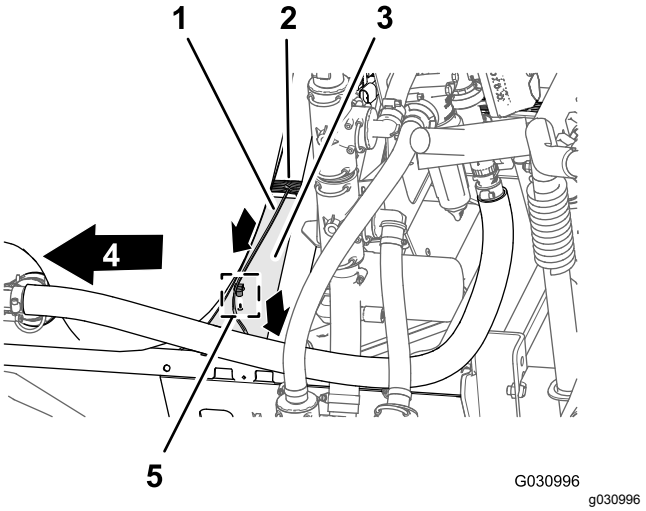

Figur 127

1. Kablagedel på 86 cm – sprutpumpens elektromagnet
2. Kablagedel på 203 cm – ASC10, lyftcylinderns elektromagneter, munstycksventiler 1–10
3. Kanal (sprutram)
4. Maskinens framsida
5. Granförankring

2. För in granförankringarna på kablagedelen på 86 cm i sprutramskanalens hål (Figur 127).

Ansluta kablaget till grenrörsfästets komponenter

1. Dra kontakterna på den 203 cm långa kablagedelen som är märkta **Flow Meter** (flödesmätare) och **Pressure Transducer** (tryckomvandlare) bakom grenrörsfästet (Figur 128).

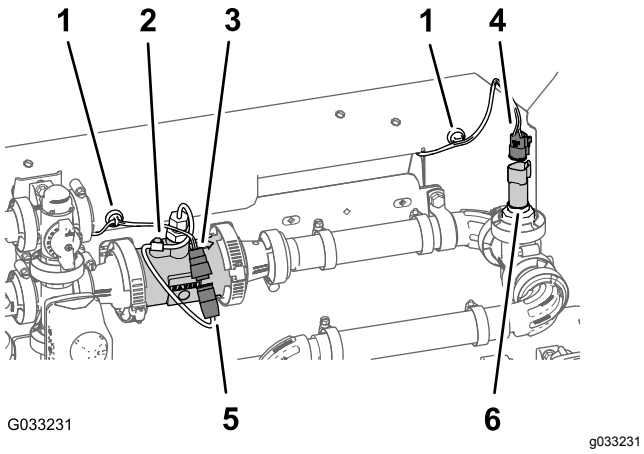

Figur 128

1. Magnetisk kablageförankring
2. Flödesmätare
3. Kontakt med tre uttag (bakre kablage – märkt Flow Meter)
4. Kontakt med tre uttag (bakre kablage – märkt Pressure Transducer)
5. Kontakt med tre stift (flödesmätarens kablage)
6. Kontakt med tre stift (tryckomvandlare)

2. Anslut kontakten med tre uttag på den 203 cm långa kablagedelen för flödesmätaren (omärkt) till kontakten med tre stift på flödesmätarens kablage (Figur 128).
3. Anslut kontakten med tre uttag på den 203 cm långa kablagedelen för tryckomvandlaren (märkt **Pressure Transducer**) till kontakten med tre stift på tryckomvandlaren (Figur 128).
4. Fäst de magnetiska kablageförankringarna för flödesmätaren och tryckomvandlaren på ytan på grenrörsfästet (Figur 128).
5. Dra kontakten med tre stift på kablaget för omrörningsventilen framför grenrörsfästet (Figur 129).

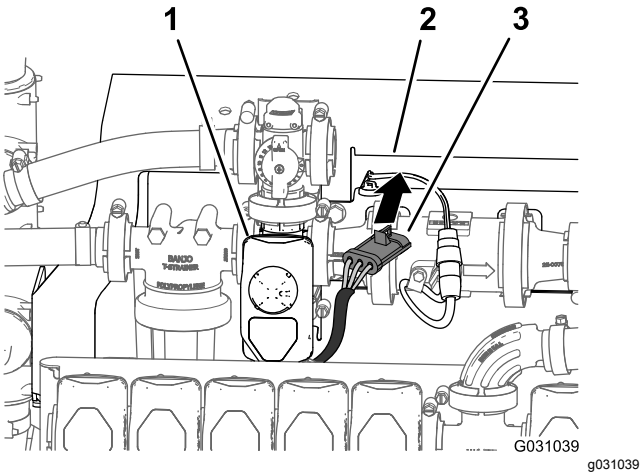

Figur 129

1. Omrörningsventil
2. Grenrörsfäste
3. Kontakt med tre uttag (omrörningsventilens kablage)

6. Anslut kontakten med tre stift på omrörningsventilens kablage till kontakten med tre uttag på den 203 cm långa kablagedelen märkt **Agitation Valve** (Figur 130).

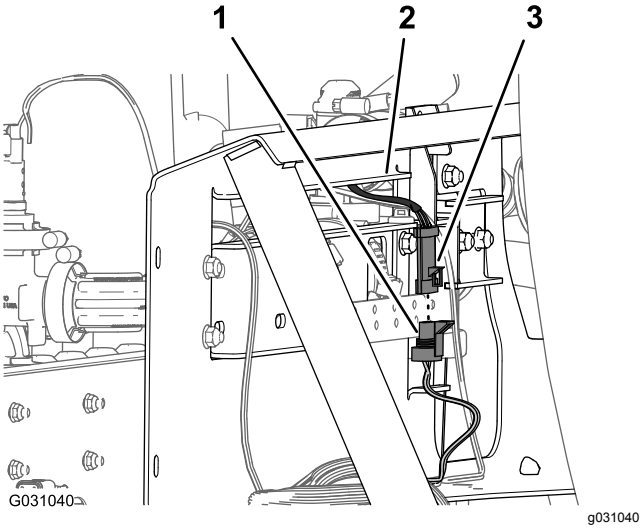

Figur 130

1. Kontakt med tre stift (bakre kablage – märkt Agitation Valve)
2. Grenrörsfäste
3. Kontakt med tre uttag (omrörningsventilens kablage)

Ansluta kablaget till elektromagneterna för lyftcylinderns grenrör

1. Längst ner på lyftcylinderns grenrör ansluter du kontakten med två uttag för det bakre kablage som är märkt **Enable Solenoid (Elektromagnet för aktivering)** i kontakten med två stift för elektromagnet för aktivering (Figur 131 och Figur 132).

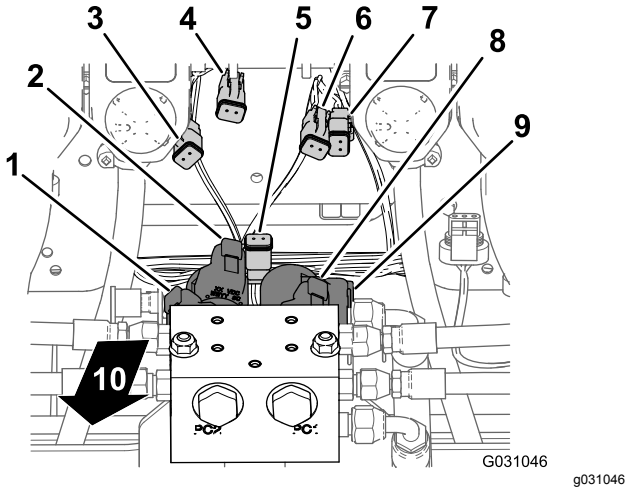

Figur 131

1. Kontakt med två stift – elektromagnet vänster ned (lyftcylinderns grenrör)
2. Kontakt med två stift – elektromagnet vänster upp (lyftcylinderns grenrör)
3. Kontakt med två uttag – vänster ned (huvudkablagekontakt)
4. Kontakt med två uttag – vänster upp (huvudkablagekontakt)
5. Kontakt med två uttag – elektromagnet för aktivering (huvudkablagekontakt)
6. Kontakt med två uttag – höger upp (huvudkablagekontakt)
7. Kontakt med två uttag – höger upp (huvudkablagekontakt)
8. Kontakt med två stift – elektromagnet höger upp (lyftcylinderns grenrör)
9. Kontakt med två stift – elektromagnet höger ned (lyftcylinderns grenrör)
10. Maskinens baksida

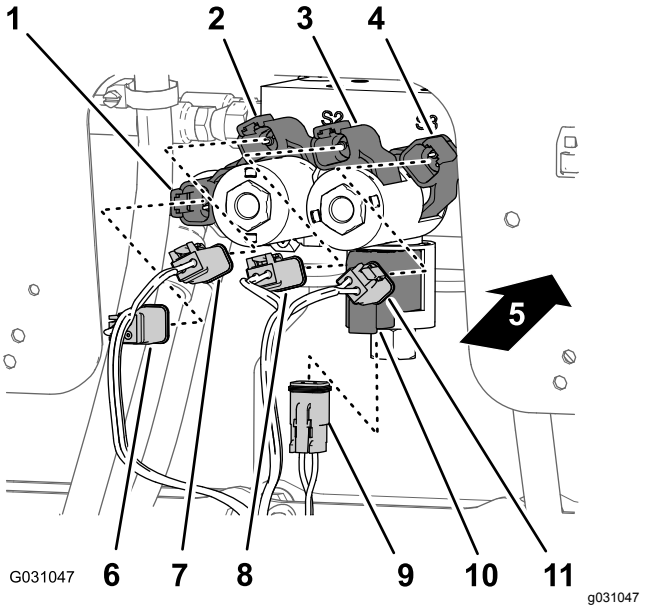

Figur 132

1. Kontakt med två stift – elektromagnet höger ned (lyftcylinderns grenrör)
2. Kontakt med två stift – elektromagnet höger upp (lyftcylinderns grenrör)
3. Kontakt med två stift – elektromagnet vänster upp (lyftcylinderns grenrör)
4. Kontakt med två stift – elektromagnet vänster ned (lyftcylinderns grenrör)
5. Maskinens baksida
6. Kontakt med två uttag – höger ned (huvudkablagekontakt)
7. Kontakt med två uttag – höger upp (huvudkablagekontakt)
8. Kontakt med två uttag – vänster upp (huvudkablagekontakt)
9. Kontakt med två uttag – elektromagnet för aktivering (huvudkablagekontakt)
10. Kontakt med två stift – elektromagnet för aktivering (lyftcylinderns grenrör)
11. Kontakt med två uttag – vänster ned (huvudkablagekontakt)

2. Vid den högra nedre elektromagneten ansluter du kontakten med två uttag på det bakre kablaget som är märkt **Right Down** (höger ned) till kontakten med två stift på höger ned-elektromagneten (Figur 131 och Figur 132).
3. Vid den högra övre elektromagneten ansluter du kontakten med två uttag på det bakre kablaget som är märkt **Right Up** (höger upp) till kontakten med två stift på höger upp-elektromagneten (Figur 131 och Figur 132).
4. Vid den vänstra nedre elektromagneten ansluter du kontakten med två uttag på det bakre kablaget som är märkt **Left Down** (vänster ned) till kontakten med två stift på vänster ned-elektromagneten (Figur 131 och Figur 132).
5. Vid den vänstra övre elektromagneten ansluter du kontakten med två uttag på det bakre

kablaget som är märkt **Left Up** (vänster upp) till kontakten med två stift på vänster upp-elektromagneten.

Ansluta kablaget till sprutventilerna

1. Dra kontakterna med tre uttag på den 203 cm långa kablagedelen som är märkta **Nozzle Valve 1** (munstycksventil 1) till **Nozzle Valve 5** (munstycksventil 5) bakom fästet för de tio ventilerna och under munstycksventil 1–5 (Figur 133).

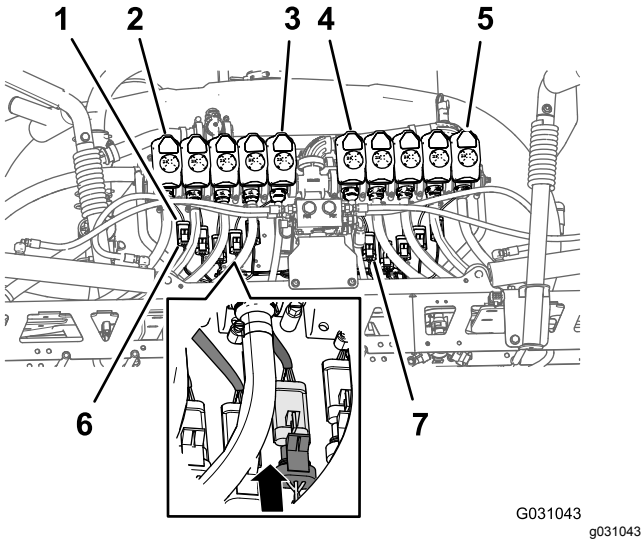

Figur 133

1. Kontakt med tre stift (munstycksventilkablage)
2. Munstycksventil 1
3. Munstycksventil 5
4. Munstycksventil 6
5. Munstycksventil 10
6. Kontakt med tre uttag (bakre kablage – märkt Nozzle 1 (munstycke 1))
7. Kontakt med tre uttag (bakre kablage – märkt Nozzle 6)

2. Dra kontakterna med tre uttag på den 203 cm långa kablagedelen som är märkta **Nozzle Valve 6** (munstycksventil 6) till **Nozzle Valve 10** (munstycksventil 10) bakom fästet för de tio ventilerna och under munstycksventil 6–10 (Figur 133).
3. Anslut kontakten med tre uttag på det bakre kablaget märkt **Nozzle 1** (munstycksventil 1) till kontakten med tre stift på kablaget för munstycksventil 1 (Figur 133).

   Viktigt: **Det är viktigt att du kopplar varje märkt kontakt med tre uttag på det bakre kablaget till rätt kontakt med tre stift på varje munstycksventilsläge.**
4. Upprepa steg 3 för munstycksventilsläge 2 till 10 (Figur 133).

Ansluta kablaget till sprutpumpen och hastighetsgivaren

1. Anslut kontakten med två uttag på den 86 cm långa kablagedelen på maskinens baksida (på insidan av sprutpumpen), märkt **Spray Pump Solenoid** (sprutpumpselektromagnet), till kontakten med två stift på pumpreläet (Figur 134).

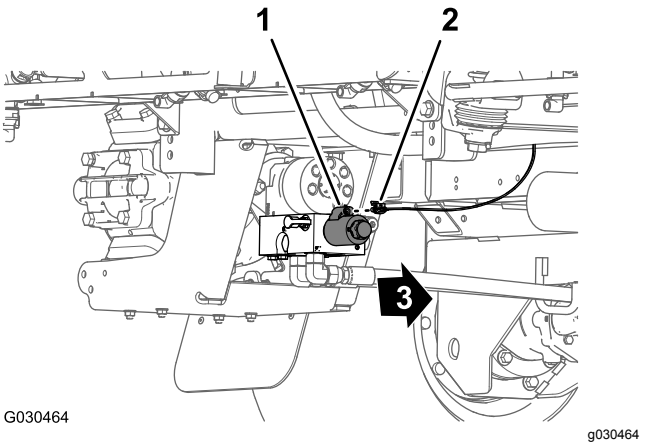

Figur 134

1. Kontakt med två stift (pumprelä)
2. Kontakt med två uttag – kablagedel på 86 cm
3. Maskinens framsida

2. På baksidan av maskinen (mellan höger ramrör och höger stänkskärm) ansluter du kontakten med tre stift på hastighetsgivarens kablage vid höger hydrauldrivmotor till kontakten med tre uttag (omarkerad) på det bakre huvudkablaget (Figur 135).

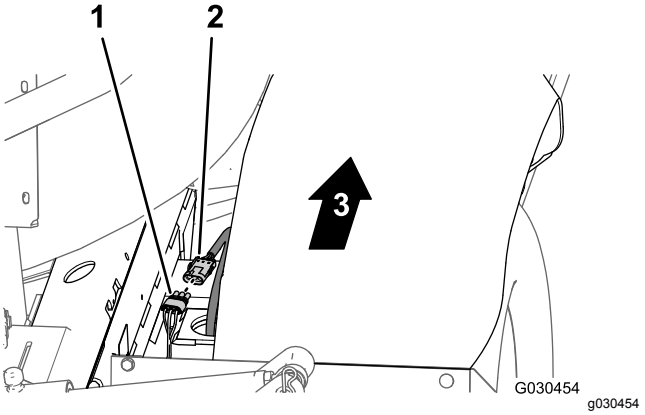

Figur 135

1. Kontakt med tre uttag (bakre huvudkablage)
2. Kontakt med tre stift (hydraulmotorns kablage)
3. Maskinens framsida

Dra kablaget genom motorrummet

1. Dra kablagedelen på 165 cm uppåt och in i den bakre delen av motorrummet, längs motorhöljets högra stöd och framför kanalen som förbinder luftfiltret och motorn (Figur 136).

   Obs: Du fäster den bakre kablagedelen på 165 cm i Dra navigeringselkablaget till batteriet (sida 71).

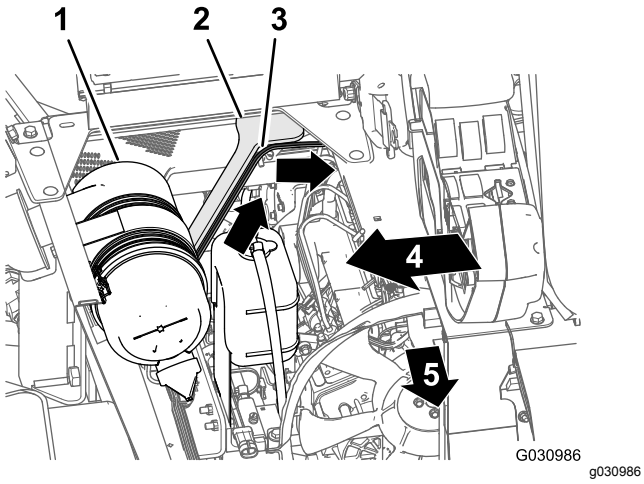

Figur 136

1. Luftfilter (motor)
2. Motorhöljets stöd (höger)
3. Kablagedel på 165 cm (bakre kablage)
4. Maskinens högra sida
5. Maskinens framsida

2. Dra kablagedelen på 165 cm tvärs över säteslådvinkeln och ned längs motorhöljets vänstra stöd (Figur 137).

   Obs: Du fäster den bakre kablagedelen på 165 cm i Dra navigeringselkablaget till batteriet (sida 71).

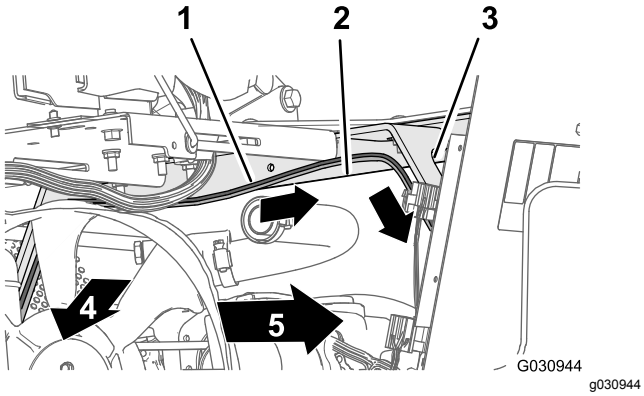

Figur 137

1. Kablagedel på 165 cm (bakre kablage)
2. Säteslådvinkel
3. Motorhöljets stöd (vänster)
4. Maskinens framsida
5. Maskinens vänstra sida

3. Dra kablagedelen på 165 cm ned längs motorhöljets vänstra stöd och under det vänstra ramröret (Figur 138).

   Obs: Du fäster den bakre kablagedelen på 165 cm i Dra navigeringselkablaget till batteriet (sida 71).

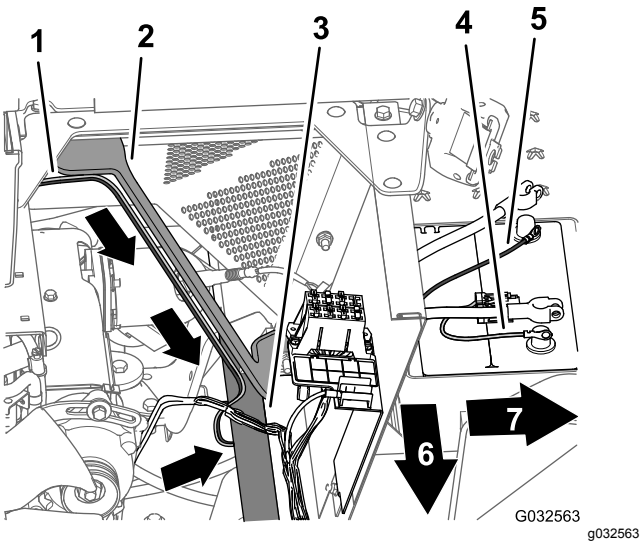

Figur 138

1. Kablagedel på 165 cm (bakre kablage)
2. Motorhöljets stöd (vänster)
3. Vänster ramrör
4. Pluskabelsko (röd kabel) – kablagedel på 165 cm (bakre kablage)
5. Minuskabelsko (svart kabel) – kablagedel på 165 cm (bakre kablage)
6. Maskinens framsida
7. Maskinens vänstra sida

4. Dra 50 A-säkringen och de positiva och negativa ringkabelskorna på den 165 cm långa kablagedelen till batteriets ovansida (Figur 138).

   Obs: Du kommer att slutföra monteringen av ringkabelskorna i Montera det bakre kablaget och navigeringselkablaget på batterikablarna (sida 74).

26

Ansluta tryckgivarröret för instrumentbrädans mätare

Inga delar krävs

Ansluta tryckgivarröret för instrumentbrädans mätare

Maskiner utan slangvindssats som tillval

1. Rikta in änden på tryckgivarröret (plast) för instrumentbrädans tryckmätare mot låskragen för rörkopplingen (Figur 139).

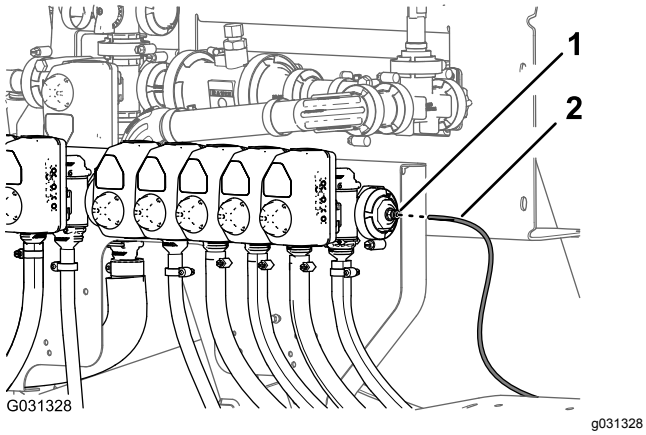

Figur 139

1. Låskrage (rörkoppling)
2. Tryckgivarrör (instrumentbrädans tryckmätare)

2. För in givarröret i låskragen tills röret sitter ordentligt (Figur 139).

Ansluta tryckgivarröret

Sprutpistolsats (tillval) eller sats med svängbar slangvinda (tillval)

1. Rikta in änden på tryckgivarröret (plast) för instrumentbrädans tryckmätare med rörkopplingens låskrage (Figur 140 och Figur 141).

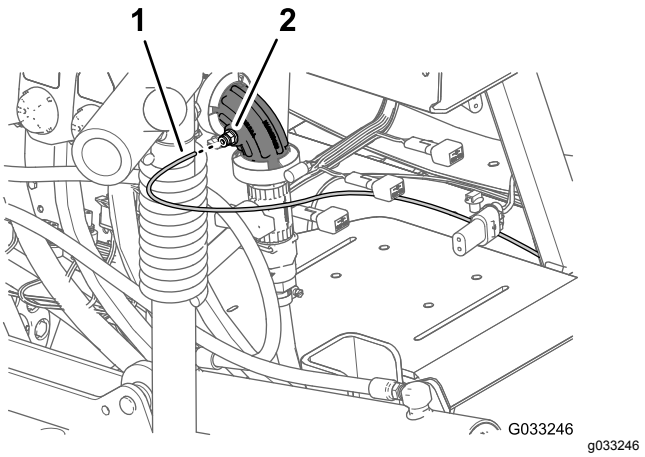

Figur 140

Sprutpistolsats (tillval)

1. Tryckgivarrör (instrumentbrädans mätare)
2. Rörkoppling (90-gradersknärör – munstycksventil 10)

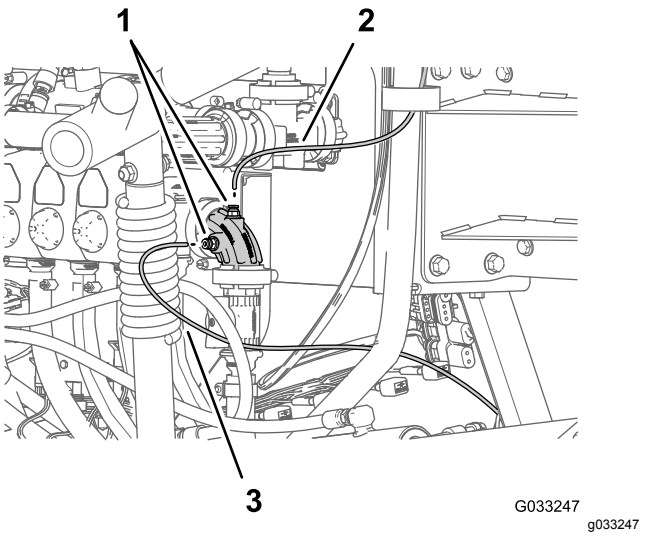

Figur 141

Sats med svängbar slangvinda (tillval)

1. Tryckgivarrör (mätare för svängbar vinda)
2. Rörkopplingar (90-gradersknärör – munstycksventil 10)
3. Tryckgivarrör (instrumentbrädans mätare)

2. För in givarröret i låskragen tills röret sitter ordentligt (Figur 140 och Figur 141).

27

Montera navigeringsmottagaren

Delar som behövs till detta steg:

1	Navigeringsmottagare – GeoLink-precisionssprutsystemsats (modell 41623)
1	Mottagarfäste
2	U-bult
1	RTK-antennfäste (CDMA-RTK-korrigeringsmodemsats (tillval) eller GSM-RTK-korrigeringsmodemsats (tillval))
4	Flänslåsmutter (3/8 tum)
3	Sexkantsskruv (5 x 16 mm)
3	Bricka (5 mm)
1	Mobilantenn (CDMA-RTK-korrigeringsmodemsats (tillval) eller GSM-RTK-korrigeringsmodemsats (tillval))
1	Koaxialkabel (CDMA-RTK-korrigeringsmodemsats (tillval) eller GSM-RTK-korrigeringsmodemsats (tillval))
1	Serienummerskylt (del av X25 eller X30 GeoLink-precisionssprutsystemsatserna)

Montera navigeringsmottagaren på maskinen

1. Rikta in spåret som sitter i mitten på mottagarfästet mot svetssömmen i mittlinjen på vältskyddsröret (Figur 142).

   Obs: Kontrollera att den större flänsen med två hål är bakom vältskyddsröret och den mindre flänsen med ett hål är framför.

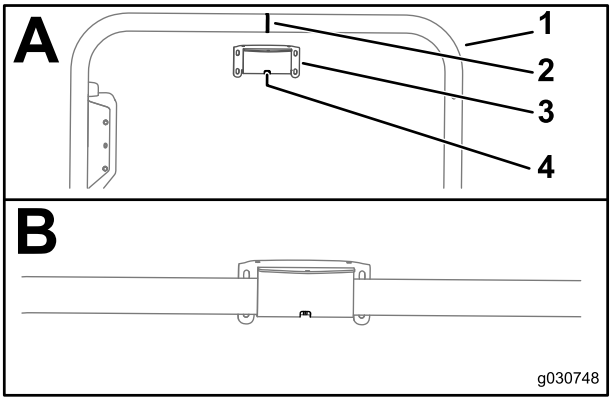

g030748

Figur 142

1. Vältskyddsrör
2. Svetssöm (vältskyddsrör)
3. Mottagarfäste
4. Skåra

2. Montera mottagarfästet på vältskyddsröret så här:

   - Om maskinen är utrustad med GNSS (Global Navigation Satellite System) med WAAS (Wide Area Augmentation System) monterar du mottagarfästet på vältskyddsröret (Figur 143) med de två U-skruvarna och fyra flänslåsmuttrarna (3/8 tum).

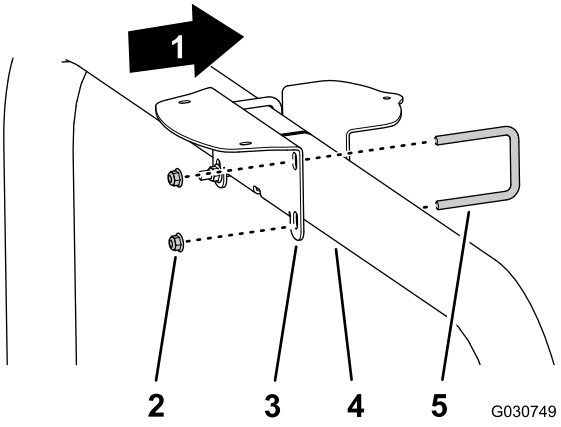

g030749

Figur 143

1. Maskinens främre del
2. Flänslåsmuttrar (3/8 tum)
3. Mottagarfäste
4. Vältskyddsrör
5. U-bult

   - Om maskinen har GNSS och CDMA- eller GSM-RTK-korrigeringsmodemsatsen monterar du mottagarfästet och RTK-antennfästet på vältskyddsröret (Figur 144) med de två U-skruvarna och fyra flänslåsmuttrarna (3/8 tum).

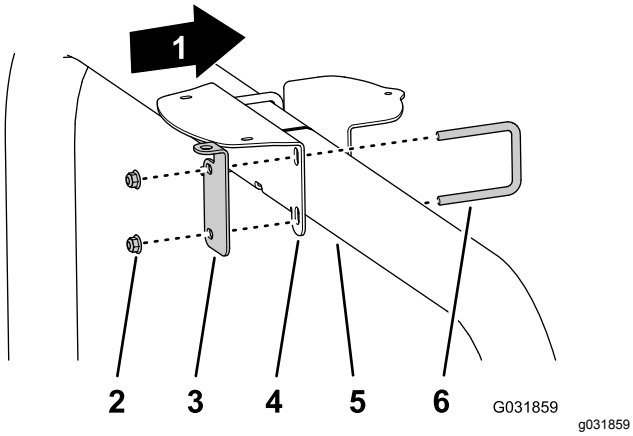

Figur 144

1. Maskinens främre del
2. Flänslåsmuttrar (3/8 tum)
3. RTK-antennfäste
4. Mottagarfäste
5. Vältskyddsrör
6. U-bult

3. Dra åt muttrarna till 37–45 N·m.
4. Rikta in de tre gängade hålen på botten av navigeringsmottagaren mot de tre hålen i mottagarfästet (Figur 145).

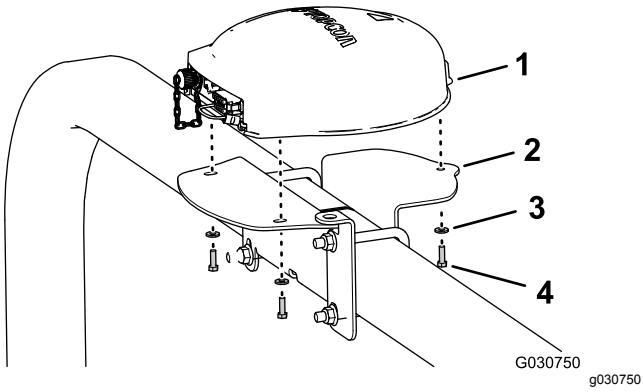

Figur 145

Visas med RTK-antennfästet. Maskiner med endast GNSS är snarlika.

1. Navigeringsmottagare
2. Mottagarfäste
3. Brickor (5 mm)
4. Sexkantsskruv (5 x 16 mm)

5. Montera mottagaren på fästet (Figur 145) med de tre sexkantsskruvarna (5 x 16 mm) och tre brickorna (5 mm).
6. Dra åt de tre skruvarna till 5,76–7,12 N·m.
7. Fäst serienummerskylten på mottagarfästet (Figur 146).

   Obs: Serienummerskylten utgör en del X25 eller X30 GeoLink-precisionssprutsystemsatserna.

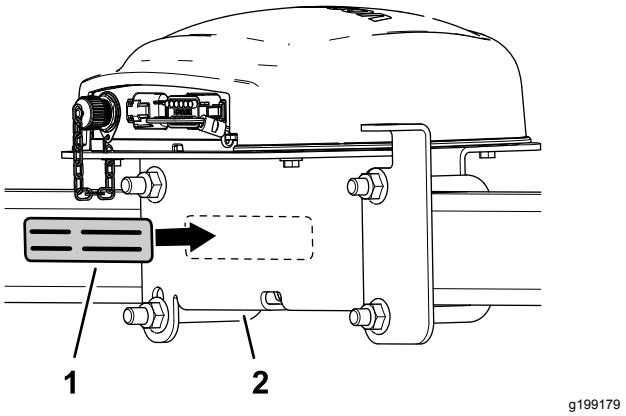

Figur 146

1. Serienummerskylt
2. Mottagarfäste

Montera RTK-antennen på navigeringsmottagaren

Obs: Montera en RTK-antenn när maskinen är utrustad med korrigeringsmodemet CDMA RTK eller GSM RTK.

1. Rikta in koaxialkopplingen genom öppningen i RTK-antennfästet med motorväggsgängorna på kopplingen nedåt (Figur 147).

   Obs: Vrid koaxialkopplingen vid behov för att rikta in den platta delen av motorväggsgängorna mot den platta delen i öppningen i RTK-antennfästet.

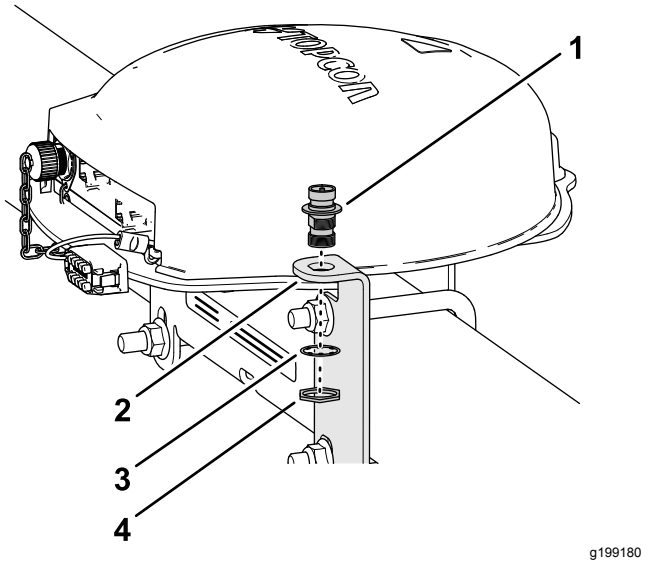

Figur 147

1. Koaxialkoppling
2. RTK-antennfäste
3. Låsbricka
4. Kontramutter

2. Montera koaxialkopplingen på antennfästet med låsbrickan och kontramuttern, och dra åt kontramuttern för hand (Figur 147).

3. Montera RTK-antennen på den övre nippeln på koaxialkopplingen, och dra åt antennens kordongmutter för hand (Figur 148).

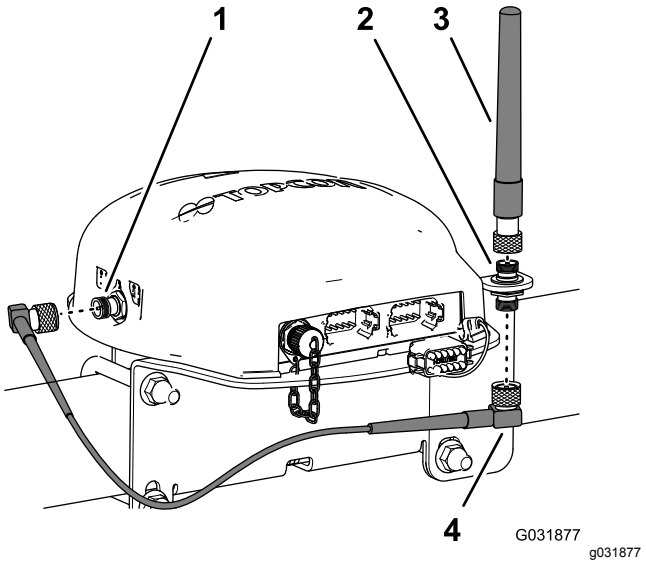

Figur 148

1. Koaxialkontakt (CDMA- eller GSM-mobilmodem)
2. Koaxialkoppling
3. RTK-antenn
4. Antennkabel

4. Montera antennkabeln löst på den nedre nippeln på koaxialkopplingen (Figur 148).
5. Dra kabeln på navigeringsmottagarens baksida till koaxialkontakten på CDMA- eller GSM-mobilmodemet (Figur 148).
6. Montera antennkabeln på koaxialkontakten till CDMA- eller GSM-mobilmodemet (Figur 148).
7. Dra åt antennkabelns kordongmuttrar för hand.

28

Montera sprutskärmen

Delar som behövs till detta steg:

1	Sprutskärm – GeoLink-precisionssprutsystemsats (modell 41623)
1	Displayhuv
1	Kulfäste – GeoLink-precisionssprutsystemsats (modell 41623)
1	Skärmarm – GeoLink-precisionssprutsystemsats (modell 41623)
1	Förstärkningsplatta
4	Flänsskruv (1/4 x 1 1/2 tum)
4	Flänslåsmutter (1/4 tum)

Montera displayhuven på sprutskärmen

1. Ta bort den övre låsmuttern (5 mm) från tappen för kultappskopplingen på baksidan av sprutskärmen med de två kontakterna (med 26 stift) riktade nedåt (Figur 149).

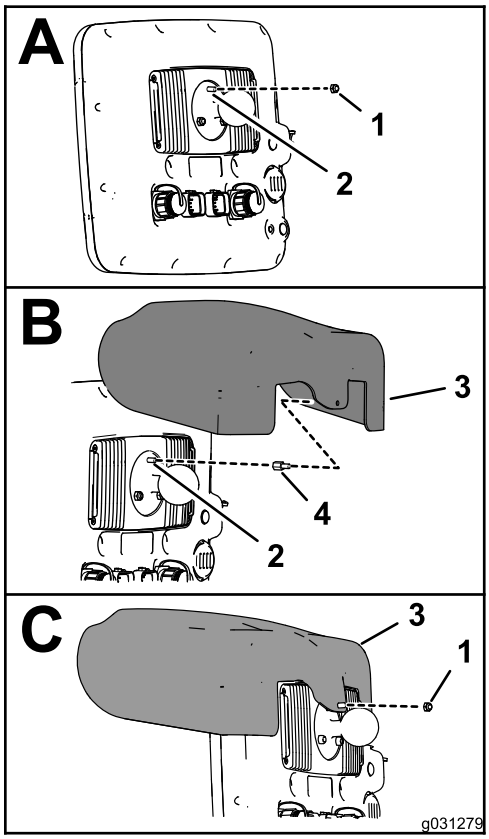

g031279

Figur 149

1. Låsmutter (5 mm)
2. 5 mm-tapp (sprutskärm vid kultappskopplingen)
3. Displayhuv
4. Gängat avståndsstycke

2. Stryk på ett lager gänglåsningslim (kapillärverkande – medelhög styrka) på gängorna för mutterdelen av det gängade avståndsstycket (Figur 150).

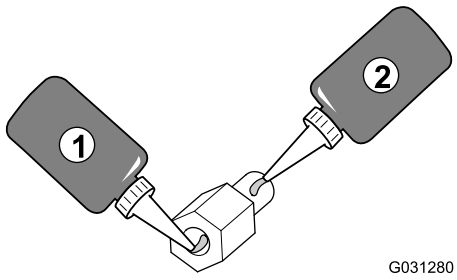

g031280

Figur 150

1. Gänglåsningslim (kapillärverkande – medelhög styrka) – muttergängorna
2. Gänglåsningslim (kapillärverkande – medelhög styrka) – tappgängorna

3. Skruva in avståndsstycket i tappen till kultappskopplingen (Figur 149) och dra åt avståndsstycket till 2,50 N·m.
4. Stryk på ett lager gänglåsningslim (kapillärverkande – medelhög styrka) på gängorna för tappdelen av det gängade avståndsstycket (Figur 150).
5. Rikta in displayhuvens hål med det gängade avståndsstyckets tappdel (Figur 149).
6. Montera huven på skärmen (Figur 149) med låsmuttern (5 mm) som du tog bort i steg 1.
7. Dra åt muttern till 2,50 N·m.

Borra instrumentbrädan

1. På maskinens instrumentbräda letar du reda på skruven till höger om hålhylsan i instrumentbrädan (Figur 151).

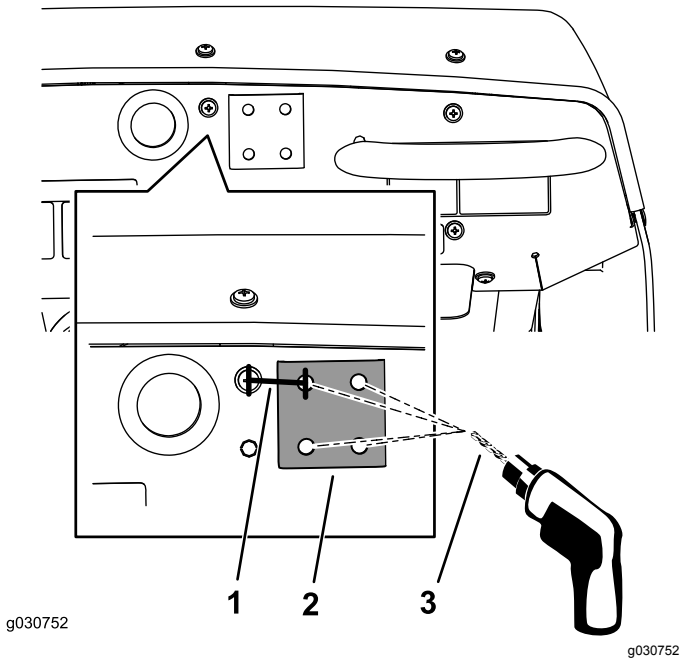

g030752

Figur 151

1. 33,3 mm
2. Förstärkningsplatta
3. 8 mm-borrskär

2. Mät upp 33,3 mm åt höger från mitten på skruven och markera med ett lodrätt streck med en blyertspenna (Figur 151).
3. Mät upp 21 mm nedåt från den övre kanten på instrumentbrädan och markera med ett vågrätt streck.
4. Gör en markering med en körnare där strecken korsas på instrumentbrädan.
5. Borra i instrumentbrädan vid markeringen med ett borrskär på 8 mm (Figur 151).
6. Rikta tillfälligt in den platta sidan av förstärkningsplattan mot instrumentbrädan med hjälp av en flänsskruv (5/16 x 3/4 tum).
7. Rikta in förstärkningsplattan vågrätt mot ovansidan av instrumentbrädan, och använd

förstärkningsplattan som mall när du borrar de resterande tre hålen i instrumentbrädan (Figur 151).

8. Ta bort förstärkningsplattan från framsidan av instrumentbrädan.

Montera sprutskärmen på maskinens instrumentbräda

1. Montera kultappsfästet på instrumentbrädan med de fyra skruvarna (1/4 x 1 1/2 tum), förstärkningsplattan och flänslåsmuttern (1/4 tum) enligt Figur 152.

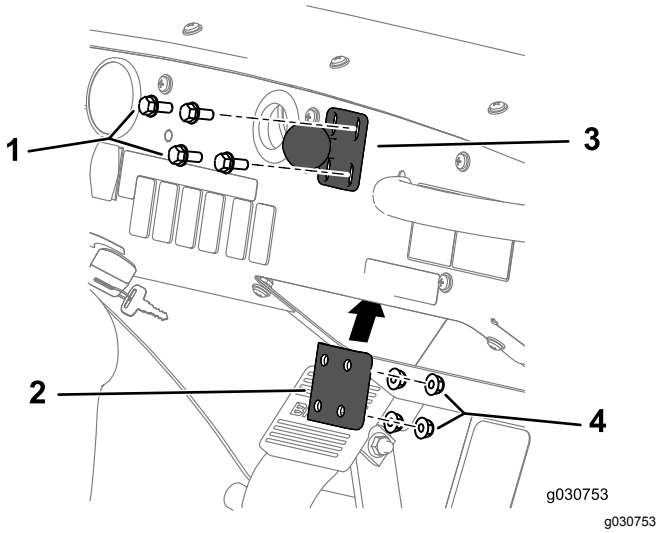

Figur 152

1. Skruv (1/4 x 1 1/2 tum)
2. Kultappsfäste
3. Förstärkningsplatta
4. Flänslåsmutter (1/4 tum)

2. Dra åt skruvarna och muttrarna till 1 017–1 243 Ncm.
3. Lossa vredet till skärmarmen tills du kan föra in både kultappen för kopplingen på baksidan av sprutskärmen och kultappen för fästet på instrumentbrädan i skärmarmen (Figur 153).

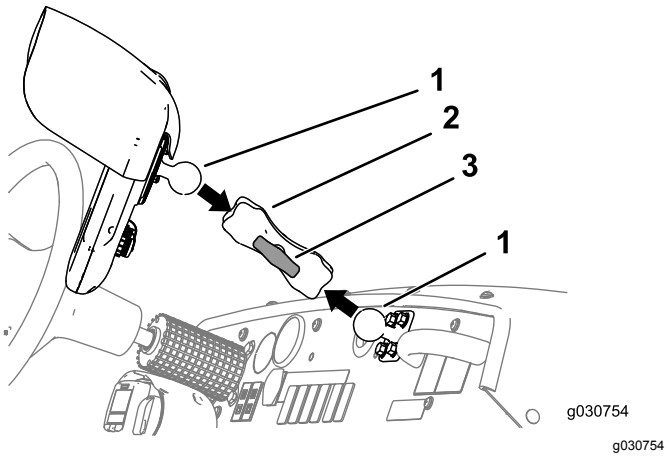

Figur 153

1. Kultapp
2. Skärmarm
3. Ratt

4. Från förarsätet (vänstersätet) justerar du läget på sprutskärmen så du enkelt kan se skärmen (Figur 153).
5. Dra åt vredet till skärmarmen för hand (Figur 153).

29

Installera kablagen för navigeringskomponenterna

Delar som behövs till detta steg:

1	Datakablage (navigeringssystem) – GeoLink-precisionssprutsystemsats (modell 41623)
1	Elkablage (navigeringssystem) – GeoLink-precisionssprutsystemsats (modell 41623)
5	Kabelband

Ansluta data- och elkablagen för navigeringssystemet

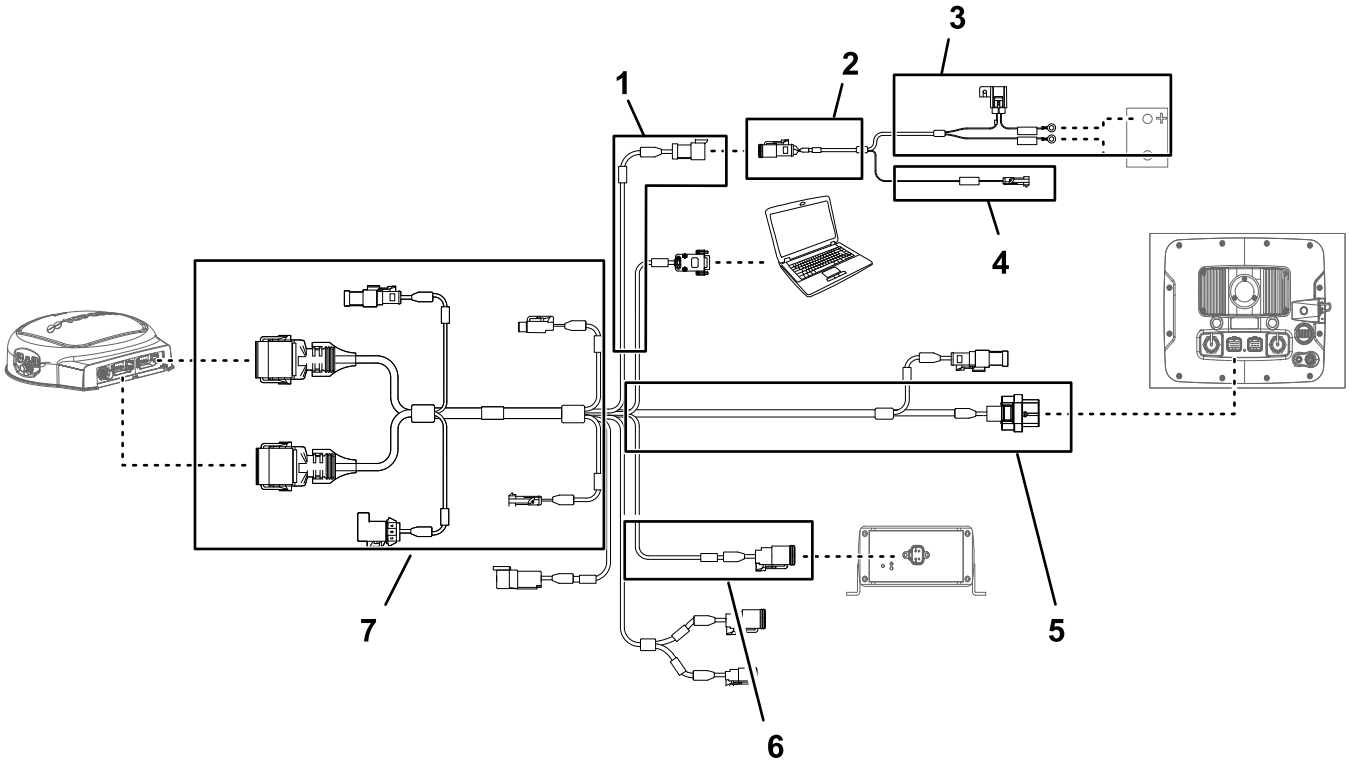

Figur 154

1. 100 cm datakablagedel (elkraft)
2. 100 cm batterikablagedel
3. 220 cm batterikablagedel
4. 100 cm batterikablagedel (brytarstyrd kraftförsörjning)
5. 390 cm datakablagedel (navigeringsmottagare)
6. 13 cm datakablagedel (gränssnitt för satskablage)
7. 220 cm datakablagedel (sprutskärm)

Viktigt: **Vissa kontakter på datakablaget används inte. Kontrollera att locken och pluggarna på de oanvända kontakterna sitter ordentligt.**

Anslut kontakten med tre uttag (elkraftskontaktyta) på navigeringselkablaget till kontakten med tre stift (elkraftskontaktyta) på datakablaget (Figur 154 och Figur 155).

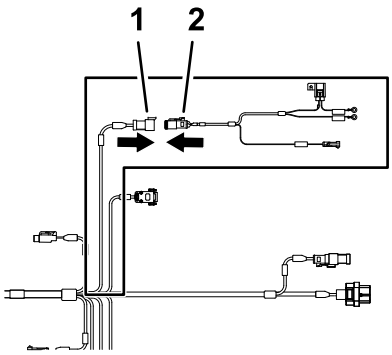

Figur 155

1. Kontakt med tre stift – datakablage (SYSTEM POWER SEPARATION) (systemströmsseparering)
2. Kontakt med tre uttag – batterikablage (el-strömgränssnitt)

Dra och ansluta datakabeln till navigeringsmottagaren

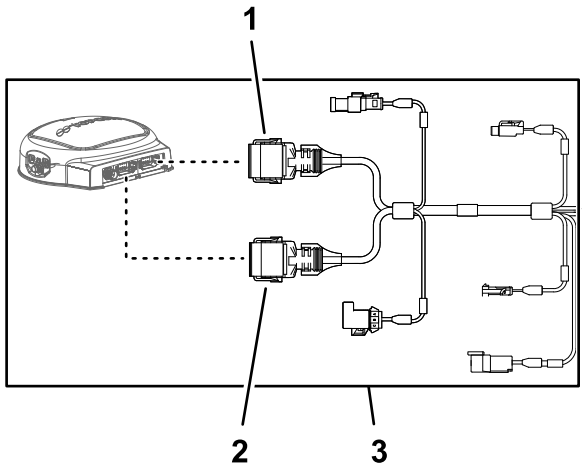

Figur 156

1. Kontakt med tolv uttag (grå) – datakablage (navigeringsmottagare)
2. Kontakt med tolv uttag (svart) – datakablage (navigeringsmottagare)
3. 390 cm datakablagedel (navigeringsmottagare)

1. Dra datakablagedelen på 390 cm in i den högra sidan av motorrummet (bredvid motorns luftfilter) och bakåt under det nedre högra området av det bakre motorhöljet (Figur 157).

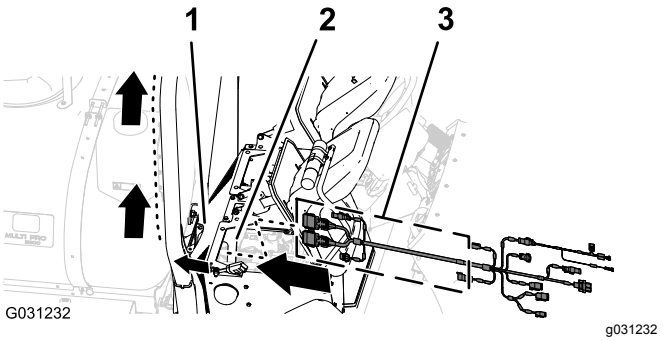

Figur 157

1. Bakre motorhölje
2. Motorrum
3. Kablagedel på 390 cm (datakablage)

2. Dra datakablagedelen på 390 cm längs det högra vältskyddsröret med kontakten med tolv uttag (grå) och kontakten med tolv uttag (svart) uppåt mot navigeringsmottagaren (Figur 158).

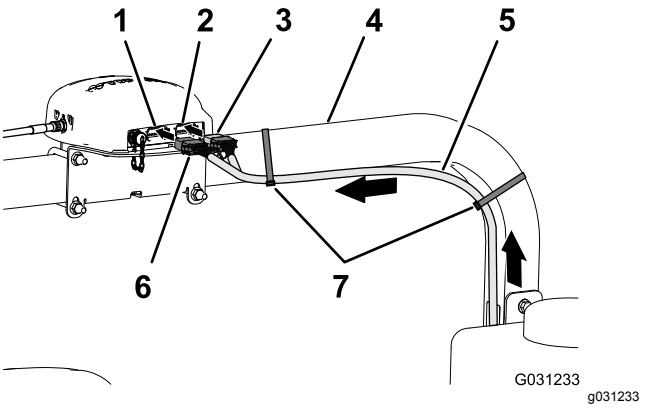

Figur 158

1. Vänster kontakt med tolv stift (grå) – navigeringsmottagare
2. Höger kontakt med tolv stift (svart) – navigeringsmottagare
3. Kontakt med tolv uttag (svart) – datakablage
4. Höger vältskyddsrör
5. Datakablagedel på 390 cm
6. Kontakt med tolv uttag (grå/svart) – datakablage
7. Kabelband

3. Rikta in de två kilarna på långsidan av den grå och svarta kontakten med tolv uttag på datakablaget med de två kilhålen i den nedre, horisontella sidan på navigeringsmottagarens vänstra (grå) kontakt med tolv stift (Figur 159).

   Obs: Var försiktig när du ansluter kablaget till navigeringsmottagaren. Kablagekontakternas justeringskilar är unika för stiftkontakternas kilspår på navigeringsmottagaren.

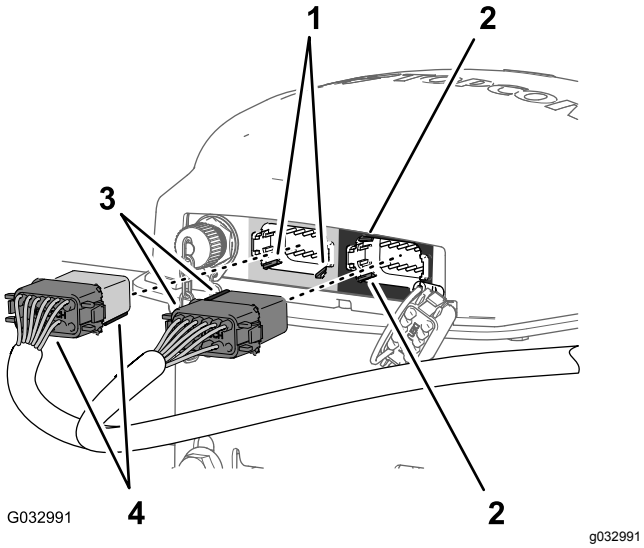

Figur 159

1. Kilhål – nedre, horisontella sidan (vänster, grå) kontakt med tolv stift – navigeringsmottagare
2. Kilhål – vänstra, vertikala sidan (höger, svart) kontakt med tolv stift – navigeringsmottagare
3. Justeringskilar – kortsida (svart) kontakt med tolv uttag – datakablage
4. Justeringskilar – långsida (grå/svart) kontakt med tolv uttag – datakablage

4. Anslut den grå och svarta kontakten med tolv uttag på datakablaget till den vänstra (grå) kontakten med tolv stift på navigeringsmottagaren så att kontaktlåsen snäpper samman ordentligt (Figur 159).
5. Rikta in de två kilarna på kortsidan av den svarta kontakten med tolv uttag på datakablaget med de två kilhålen i den vänstra, vertikala sidan på navigeringsmottagarens högra (svarta) kontakt med tolv stift (Figur 159).

   Obs: Var försiktig när du ansluter kablaget till navigeringsmottagaren. Kablagekontakternas justeringskilar är unika för stiftkontakternas kilspår på navigeringsmottagaren.
6. Anslut den helsvarta kontakten med tolv uttag på datakablaget till den vänstra (svarta) kontakten med tolv stift på navigeringsmottagaren så att kontaktlåsen snäpper samman ordentligt (Figur 159).
7. Fäst datakablagedelen på 390 cm på höger vältskyddsrör med två kabelband enligt Figur 158.

   Obs: Se till att kabeln har spel mellan kontakterna med tolv uttag och kabelbandet.

Ansluta navigeringsel- och datakablagen till maskinens bakre kablage

1. Dra elkablagedelen på 100 cm (Figur 160) med kontakten med ett stift ned till området där maskinens främre och bakre kablage ansluter till varandra. Se Figur 120 i Ansluta de främre och bakre kablagen (sida 52).

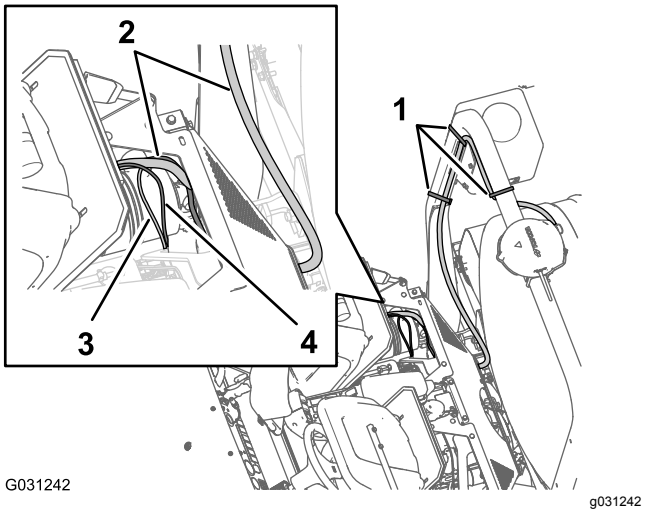

Figur 160

1. Kabelband
2. 390 cm – datakablagedel
3. 100 cm – elkablagedel
4. 100 cm – datakablagedel

2. Dra datakablagedelen på 100 cm (Figur 160) med kontakten med fyra stift för CAN 2-/sprutreglaget ned till området där maskinens främre och bakre kablage ansluter till varandra. Se Figur 120 i Ansluta de främre och bakre kablagen (sida 52).
3. Anslut kontakten med fyra stift på datakablaget för CAN 2-/sprutreglaget till kontakten med fyra uttag på det bakre kablaget för CAN 2-/sprutreglagekretsen (Figur 161).

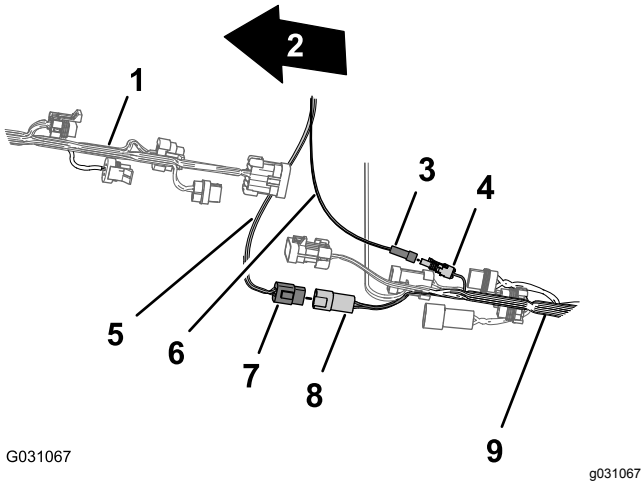

Figur 161

1. Maskinens framsida
2. Maskinens främre kablage
3. Kontakt med ett stift – elkablagedel (kopplad ström)
4. Kontakt med ett uttag – bakre kablage (kopplad ström)
5. Datakablage (CAN 2-/sprutreglage)
6. Elkablage (kopplad ström)
7. Kontakt med fyra stift – datakablage (CAN 2-/sprutreglage)
8. Kontakt med fyra uttag – bakre kablage (CAN 2-/sprutreglage)
9. Maskinens bakre kablage

4. Anslut kontakten med ett uttag på elkablaget till kontakten med ett stift på det bakre huvudkablaget (Figur 161).

Dra navigeringselkablaget till batteriet

1. Dra elkablagedelen på 220 cm för navigeringssystemet tvärs över säteslådvinkeln och ned längs motorhöljets vänstra stöd (Figur 162).

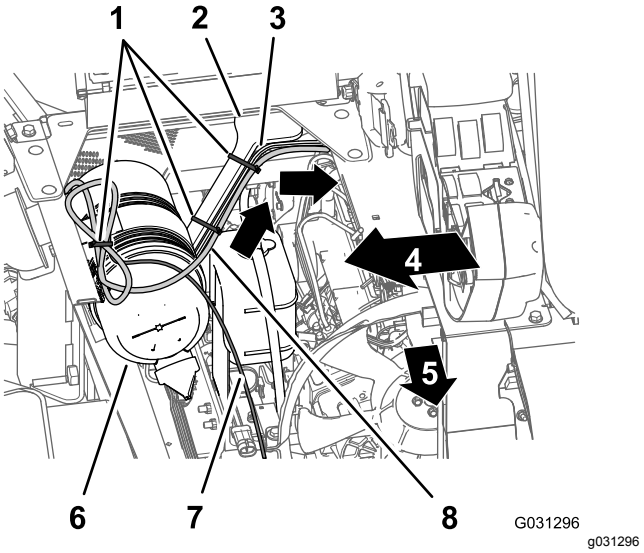

Figur 162

1. Kabelband
2. Motorhöljets stöd
3. Kablagedel på 165 cm (bakre kablage)
4. Maskinens högra sida
5. Maskinens framsida
6. Luftfilter (motor)
7. Kablagedel på 220 cm (datakablage)
8. Kablagedel på 220 cm (navigeringselkablage)

2. Fäst kablaget på motorhöljets stöd med kabelband (Figur 162).
3. Dra elkablagedelen på 220 cm för navigeringssystemet tvärs över säteslådvinkeln och ned längs motorhöljets vänstra stöd och under det vänstra ramröret (Figur 163).

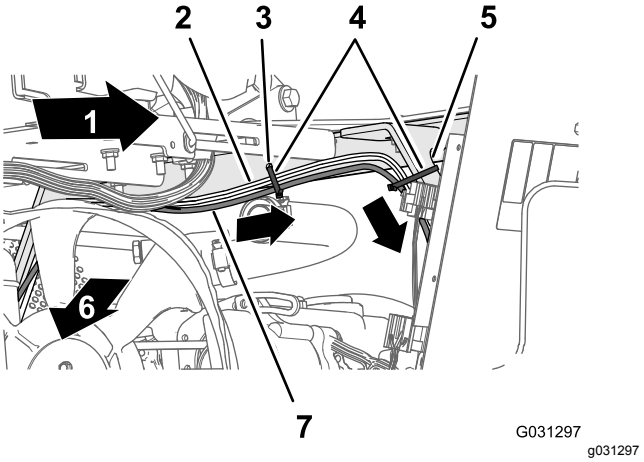

Figur 163

1. Maskinens vänstra sida
2. Kablagedel på 165 cm (bakre kablage)
3. Hål i säteslådvinkeln
4. Kabelband
5. Motorhöljets stöd
6. Maskinens framsida
7. Kablagedel på 220 cm (navigeringselkablage)

4. Fäst kablaget i hålet i säteslådvinkeln och motorhöljets stöd med tre kabelband (Figur 163 och Figur 164).

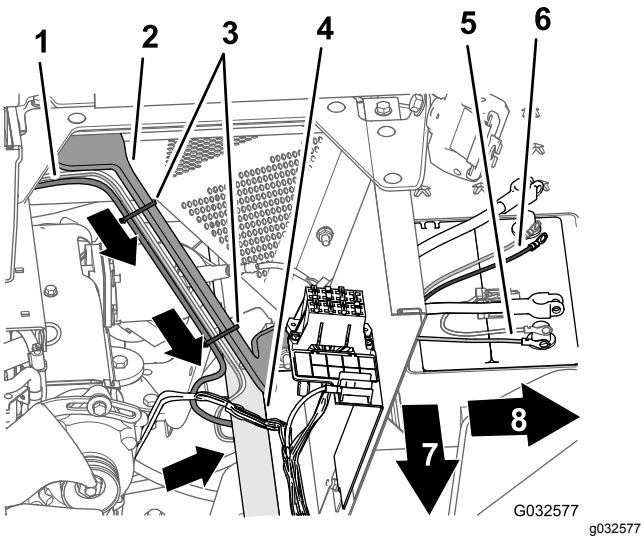

Figur 164

1. Kablagedel på 165 cm (bakre kablage)
2. Motorhöljets stöd
3. Kabelband
4. Vänster ramrör
5. Negativ ringkabelsko (svart kabel) – kablagedel på 165 cm (bakre kablage)
6. Positiv ringkabelsko (röd kabel) – kablagedel på 165 cm (bakre kablage)
7. Maskinens framsida
8. Maskinens vänstra sida

5. Dra 10 A-säkringen och de positiva och negativa ringkabelskorna på navigeringssystemets 220 cm långa elkablagedel till batteriets ovansida (Figur 164).

   Obs: Du kommer att slutföra monteringen av ringkabelskorna i Dra navigeringselkablaget till batteriet (sida 71).

Dra och ansluta datakabeln till sprutskärmen

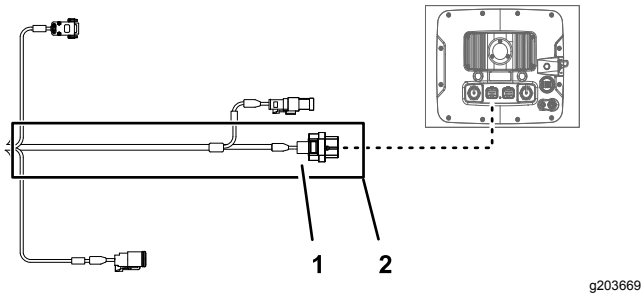

Figur 165

1. Kontakt med 26 uttag – datakablage (sprutskärm)
2. 220 cm datakablagedel (sprutskärm)

1. Dra datakablagedelen på 220 cm framför motorns luftfilter och ned mot det nedre högra hörnet av kylaren på motorrummets högra sida (Figur 166).

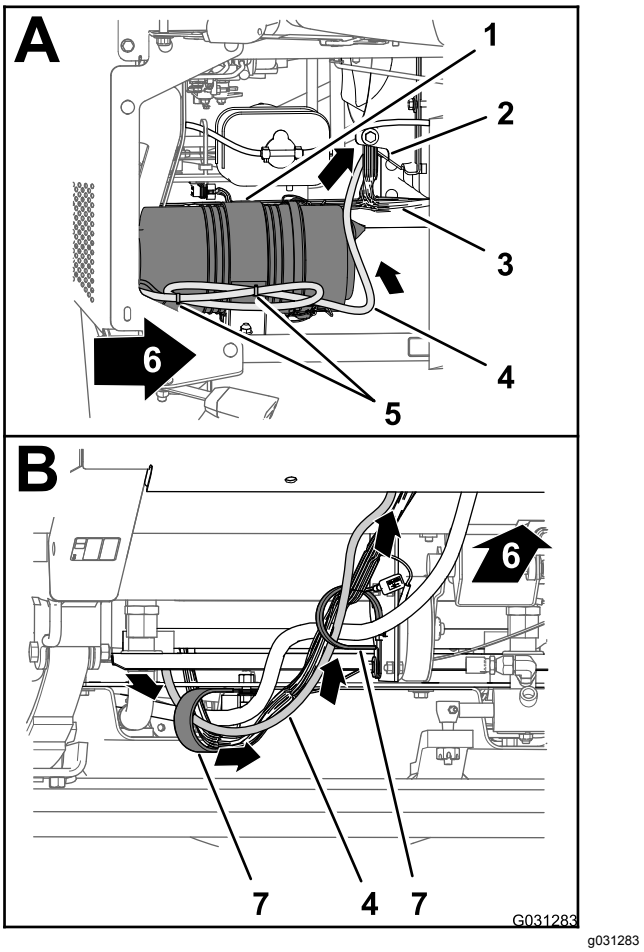

Figur 166

1. Luftfilter (motor)
2. Kylare
3. Maskinens främre kablage
4. Datakablagedel på 220 cm
5. Kabelband
6. Maskinens framsida
7. R-klämmor

2. Dra datakablagedelen på 220 cm framåt och genom de två R-klämmorna längst ner på maskinen (Figur 166).
3. Dra datakablagedelen på 220 cm framåt och upp genom hylsan som omger hålet i golvplattan (Figur 167).

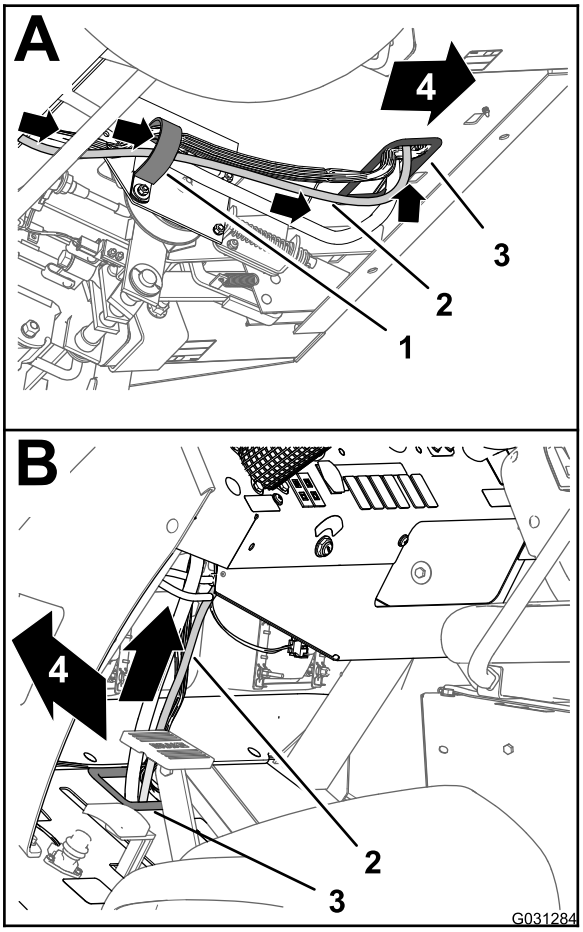

Figur 167

1. R-klämma
2. Datakablagedel på 220 cm
3. Hylsa (golvplatta)
4. Maskinens framsida

4. Dra datakablagedelen på 220 cm uppåt och längs maskinens främre kablage (Figur 167).
5. Dra datakablagedelen på 220 cm upp genom hylsan som omger hålet i instrumentbrädan (Figur 168).

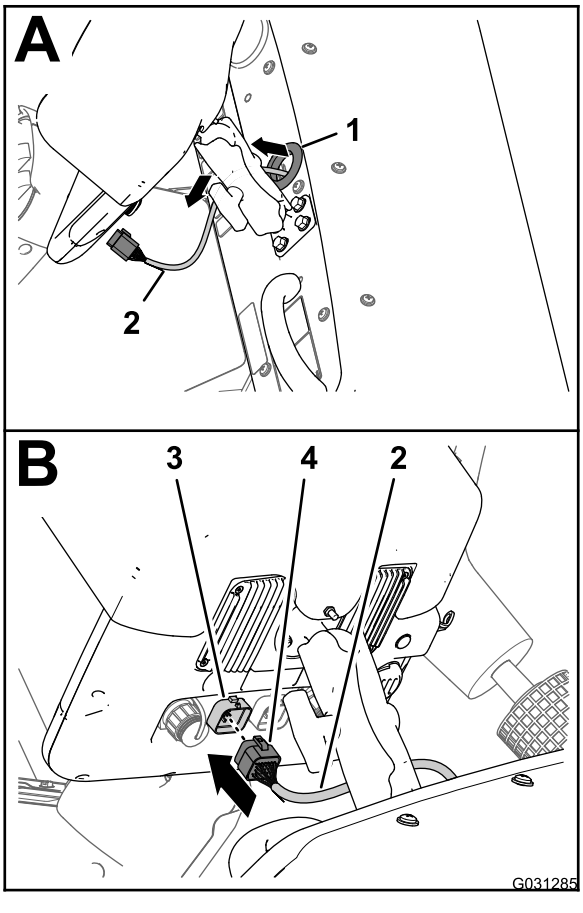

Figur 168

1. Hylsa (instrumentbräda)
2. Datakablagedel på 220 cm
3. Kontakt med 26 stift (sprutdisplay)
4. Kontakt med 26 uttag – datakablage (sprutskärm)

6. Rikta in kontakten med 26 uttag på datakablaget mot kontakten med 26 stift på sprutdisplayen och tryck in uttagskontakten i stiftkontakten tills kontaktspärren snäpper ordentligt på plats (Figur 168).

Montera det bakre kablaget och navigeringselkablaget på batterikablarna

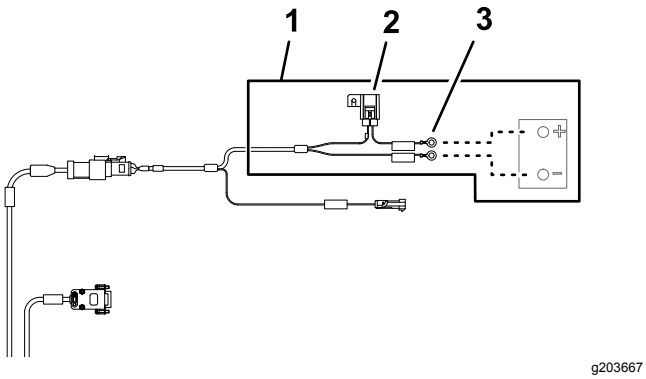

Figur 169

1. 220 cm batterikablagedel
2. 10 A-säkring (batteri)
3. Ringkabelskor (batteri)

1. Dra pluskabelskon (röd kabel), minuskabelskon (svart kabel) och 50 A-säkringsblocket på det bakre kablaget upp mellan batterilådan och maskinchassit (Figur 170).

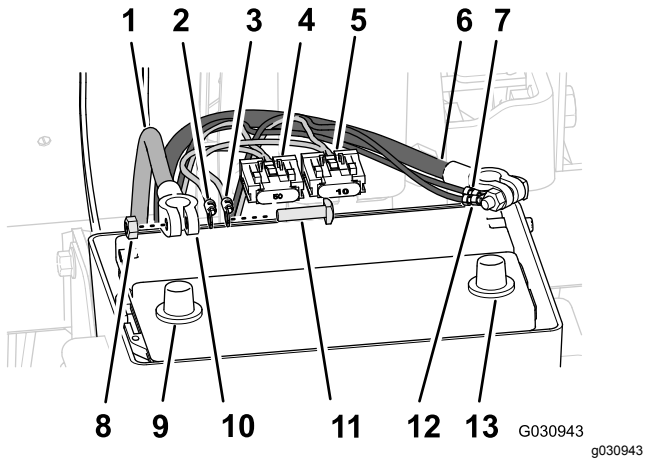

Figur 170

1. Positiv batterikabel
2. Positiv ringkabelsko (röd kabel) – kablagedel på 165 cm (bakre kablage)
3. Positiv ringkabelsko (röd kabel) – kablagedel på 220 cm (navigeringselkablage)
4. 50 A-säkringsblock – bakre kablage
5. 10 A-säkringsblock – navigeringselkablage
6. Minuskabel
7. Sexkantsmutter
8. Batteripol (plus)
9. Kabelsko (batterikabel)
10. T-skruv
11. Negativ ringkabelsko (svart kabel) – kablagedel på 165 cm (bakre kablage)
12. Negativ ringkabelsko (svart kabel) – kablagedel på 220 cm (navigeringselkablage)
13. Batteripol (minus)

2. Dra pluskabelskon (röd kabel), minuskabelskon (svart kabel) och 10 A-säkringsblocket på navigeringselkablaget upp mellan batterilådan och maskinchassit.
3. Ta bort T-skruvarna och sexkantsmuttrarna från kabelskorna på plus- och minusbatterikablarna (Figur 170).
4. Montera en T-skruv genom pluskabelskon (röd kabel) på det bakre kablaget, pluskabelskon på navigeringselkablaget och kabelskon på batteriets pluskabel (Figur 170).
5. Fäst kabelskorna och T-skruven löst med en sexkantsmutter (Figur 170).

   Obs: Sätt inte fast batterikabeln på batteriet än.
6. Montera en T-skruv genom minuskabelskon (svart kabel) på det bakre kablaget, minuskabelskon på navigeringselkablaget och kabelskon på batteriets minuskabel (Figur 170).
7. Fäst kabelskorna och T-skruven löst med en sexkantsmutter (Figur 170).

   Obs: Sätt inte fast batterikablarna på batteriet än.

30

Ansluta kablaget för satsen med den svängbara slangvindan (tillval)

Inga delar krävs

Tillvägagångssätt

1. Leta rätt på kablaget för satsen med den elektriska slangvindan på baksidan av spruttanken på maskinens baksida (Figur 171).

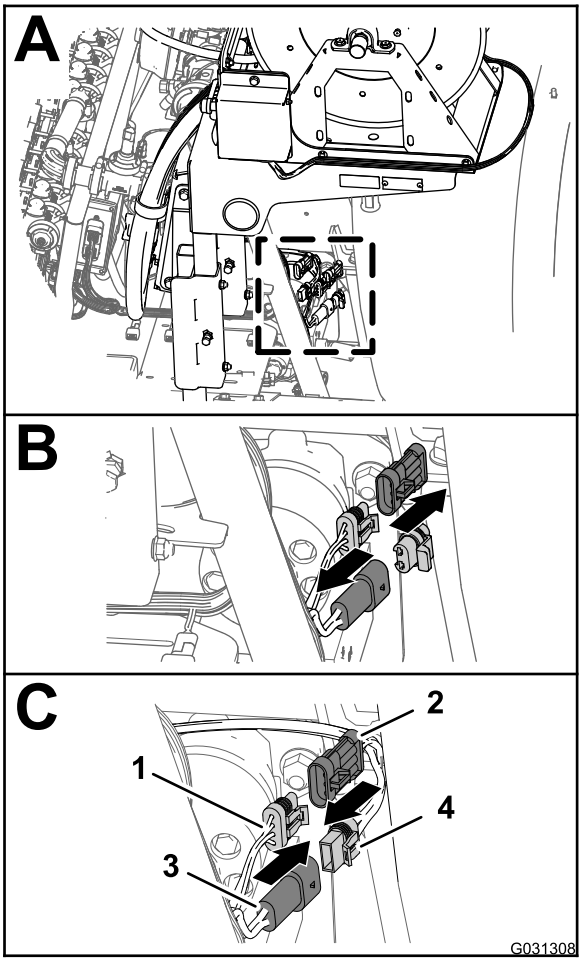

g031308

Figur 171

1. Kontakt med tre uttag (bakre huvudkablage)
2. Kontakt med tre stift (kablage för elektrisk slangvinda)
3. Kontakt med två uttag (bakre huvudkablage)
4. Kontakt med två uttag (kablage för elektrisk slangvinda)

2. Ta bort pluggen från kontakten med två stift på det bakre huvudkablaget för slangvindans strömförsörjning (Figur 171).
3. Anslut kontakten med två uttag på kablaget för den elektriska slangvindan till kontakten med två stift på det bakre huvudkablaget (Figur 171).
4. Ta bort locket från kontakten med tre uttag på det bakre huvudkablaget för sprutans sammankopplingskablage (Figur 171).
5. Anslut kontakten med tre stift på kablaget för den elektriska slangvindan till kontakten med tre uttag på det bakre huvudkablaget (Figur 171).

31

Ansluta skummarkörsatsen (tillval)

Delar som behövs till detta steg:

4	Kabelband

Ansluta kompressorkablaget

1. Rikta in kontakten med fyra uttag på finputsningssatsens kablage i änden av kablagedelen på 236 cm mot kontakten med fyra stift på kompressorns kablage (Figur 172).

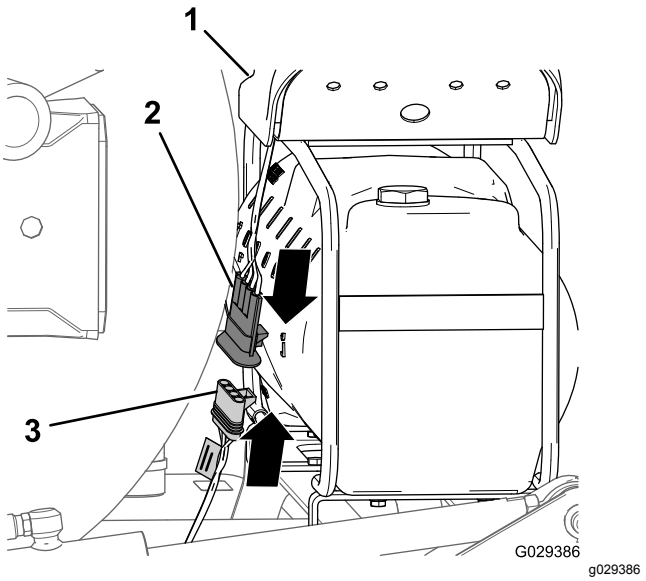

g029386

Figur 172

1. Kompressor
2. Kontakt med fyra stift (kompressorns kablage)
3. Kontakt med fyra uttag (finputsningssatsens kablage)

2. Sätt i kontakten med fyra stift i kontakten med fyra uttag (Figur 172).

   Obs: Tryck ihop kontakterna tills spärren snäpper på plats ordentligt.

Ansluta rören till skummar-körsmunstyckena

1. Dra rören för skummunstyckena på insidan av vänster och höger sprutrampssektion och genom R-klämman nära vridpunkten för de yttre sprutrampssektionerna (Figur 173).

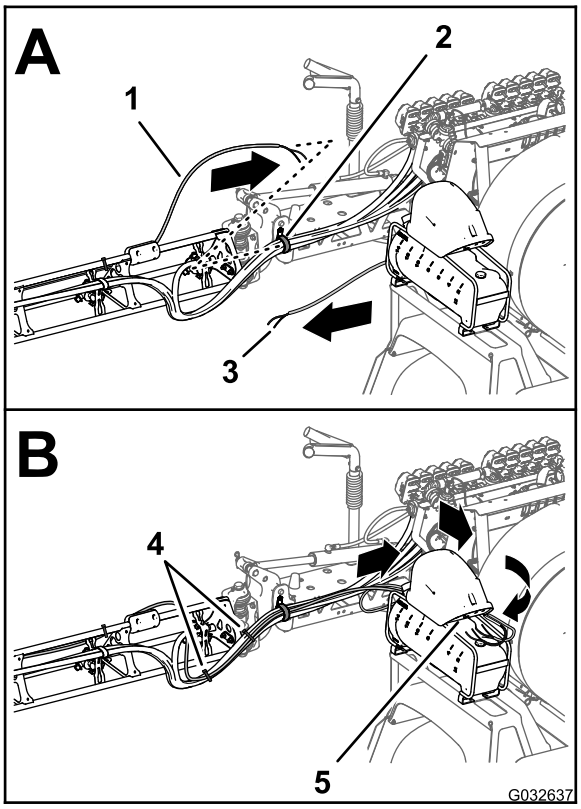

g032637

Figur 173

1. Rör – skummarkörsmunstycke (höger sprutrampssektion)
2. R-klämma
3. Rör – skummarkörsmunstycke (vänster sprutrampssektion)
4. Kabelband
5. Anslutningspanel (skummarkörssatsens kompressor)

2. Dra slangarna framåt längs insidan av tankens kompressor (Figur 173).
3. Anslut röret med det kabelband du förberedde i steg 9 i Ta bort vätske- och luftrören från maskinen (sida 9) genom att rikta in det blå röret för höger sprutrampssektion mot kompressionskopplingen för vattenkretsen på höger sprutrampssektion (Figur 174).

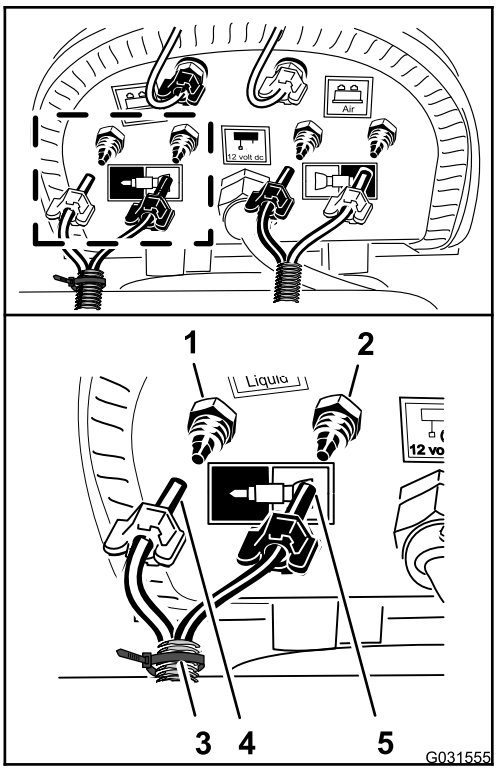

g031555

Figur 174

1. Kompressionskoppling – vatten (höger sprutrampssektion – blått rör)
2. Kompressionskoppling – luft (höger sprutrampssektion – genomskinligt rör)
3. Kabelband
4. Kompressionsmutter – luft (höger sprutrampssektion – blått rör)
5. Kompressionsmutter – vatten (höger sprutrampssektion – genomskinligt rör)

4. Montera kompressionsmuttern för röret på kopplingen och dra åt muttern för hand (Figur 174).
5. Rikta in den högra sprutrampssektionens genomskinliga rör mot kompressionskopplingen för luftkretsen på höger sprutrampssektion (Figur 174).
6. Montera kompressionsmuttern för röret på kopplingen och dra åt muttern för hand (Figur 174).
7. Anslut det omarkerade röret (utan kabelband) genom att rikta in den vänstra sprutrampssektionens blå rör mot kompressionskopplingen för vattenkretsen på vänster sprutrampssektion (Figur 175).

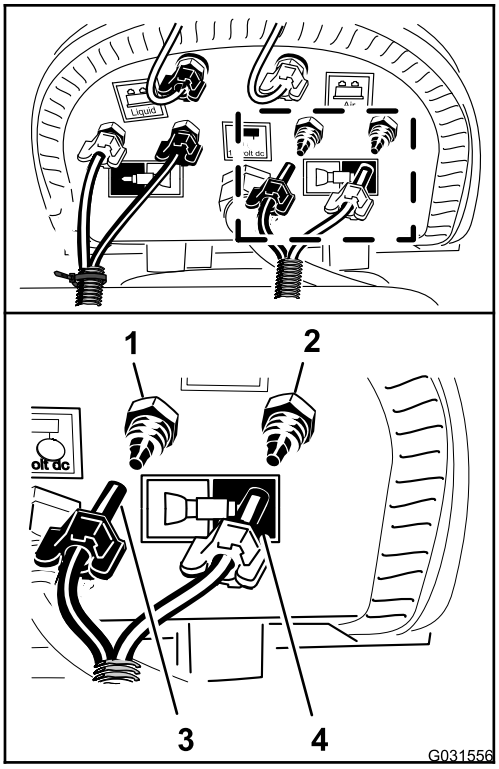

g031556

Figur 175

1. Kompressionskoppling – vatten (vänster sprutrampssektion – blått rör)
2. Kompressionskoppling – luft (vänster sprutrampssektion – genomskinligt rör)
3. Kompressionsmutter (vänster sprutrampssektion – blått rör)
4. Kompressionsmutter (vänster sprutrampssektion – genomskinligt rör)

8. Montera kompressionsmuttern för röret på kopplingen och dra åt muttern för hand (Figur 175).
9. Rikta in den vänstra sprutrampssektionens genomskinliga rör mot kompressionskopplingen för luftkretsen på vänster sprutrampssektion (Figur 175).
10. Montera kompressionsmuttern för röret på kopplingen och dra åt muttern för hand (Figur 175).
11. Fäst skummarkörsröret vid sprutmunstycksslangarna med två kabelband (Figur 173).

32

Ansluta satsen Ultra Sonic Boom (tillval)

Inga delar krävs

Ansluta kablaget på lyftcylinderns grenrör

1. Anslut Sonic Boom-kablagets kontakt med två stift till elektromagnetens kontakt med två stift som aktiverar den högra cylindern och sitter på lyftcylinderns grenrör (Figur 176).

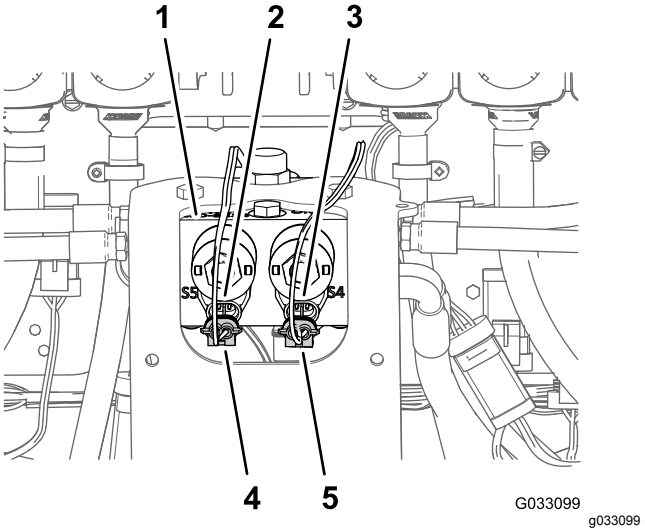

g033099

Figur 176

1. Lyftcylinderns grenrör
2. Kontakt med två stift (lyftcylinderns grenrör – aktiverar vänster cylinder)
3. Kontakt med två stift (lyftcylinderns grenrör – aktiverar höger cylinder)
4. Kontakt med två uttag (Sonic Boom-kablage – aktiverar vänster cylinder)
5. Kontakt med två uttag (Sonic Boom-kablage – aktiverar höger cylinder)

2. Anslut Sonic Boom-kablagets kontakt med två stift till elektromagnetens kontakt med två stift som aktiverar den vänstra cylindern och sitter på lyftcylinderns grenrör (Figur 176).
3. Koppla loss kontakterna med två uttag från kablaget för Sonic Booms finputsningssats (Figur 177) från elektromagneternas kontakter med två stift på lyftcylinderns grenrör på följande sätt:
   - Vänster sprutrampssektion upp
   - Höger sprutrampssektion upp

- Vänster sprutrampssektion ner
- Höger sprutrampssektion ner

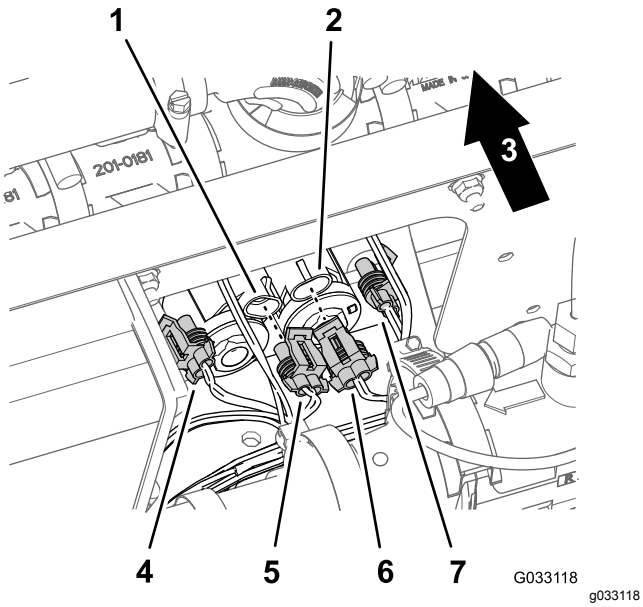

Figur 177

1. Kontakt med två stift (lyftcylinderns grenrör – vänster sprutrampssektion upp)
2. Kontakt med två stift (lyftcylinderns grenrör – höger sprutrampssektion upp)
3. Maskinens baksida
4. Kontakt med två uttag (kablage för Sonic Booms finputsningssats – vänster sprutrampssektion ner)
5. Kontakt med två uttag (kablage för Sonic Booms finputsningssats – vänster sprutrampssektion upp)
6. Kontakt med två uttag (kablage för Sonic Booms finputsningssats – höger sprutrampssektion upp)
7. Kontakt med två uttag (kablage för Sonic Booms finputsningssats – höger sprutrampssektion ner)

Ansluta Ultra Sonics givarkabel från kablaget

1. Anslut Sonic Boom-kablagets kontakt med tre uttag till kontakten med tre stift på kabeln till Ultra Sonics högra givare (Figur 178).

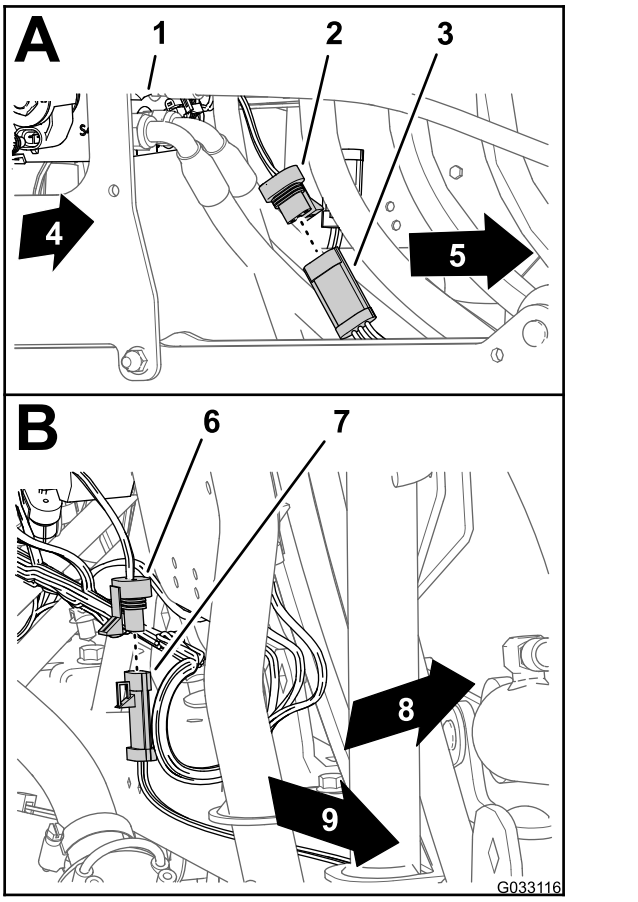

Figur 178

1. Lyftcylinderns grenrör
2. Kontakt med tre uttag (Sonic Boom-kablage – höger givare)
3. Kontakt med tre stift (kabel – Ultra Sonics högra givare)
4. Maskinens högra sida
5. Kontakt med tre uttag (Sonic Boom-kablage – vänster givare)
6. Kontakt med tre stift (kabel – Ultra Sonics vänstra givare)
7. Maskinens vänstra sida
8. Maskinens baksida
9. Maskinens vänstra sida

2. Anslut Sonic Boom-kablagets kontakt med tre uttag till kontakten med tre stift på kabeln till Ultra Sonics vänstra givare (Figur 178).

33

Montera den täckta sprutrampssatsen (tillval)

Delar som behövs till detta steg:

1	Kåpförlängningsenhet (tolv munstycken – Toro-artikelnr 120-0621)
22	Popnit (Toro-artikelnr 114439)
4	Stödfäste (centersektionskåpa – Toro-artikelnr 131-3703-03)
4	Klämmutter (Toro-artikelnr 94-2413)
16	Flänsskruv (3/8 x 1 1/4 tum – Toro artikelnr 110-5050)
16	Flänslåsmutter (3/8 tum – Toro-artikelnr 104-8301)
2	Kåprem (Toro-artikelnr 120-0629)
4	Flänsskruv (5/16 x 1 1/4 tum – Toro artikelnr 323-36)

Montera kåpförlängningen på centersektionskåpan (elva munstycken)

1. Använd en borr med ett 5 mm-borrskär och borra bort de elva popnitarna (Figur 179) som fäster förstärkningsplattan (en rad) och gummikåpan på änden av kåpan till sektionen med elva munstycken för centersprutrampssektionen som du tog bort i steg 2 i 6 Ta bort centersektionskåpan (elva munstycken) på den täckta sprutrampssatsen (tillval) (sida 14).

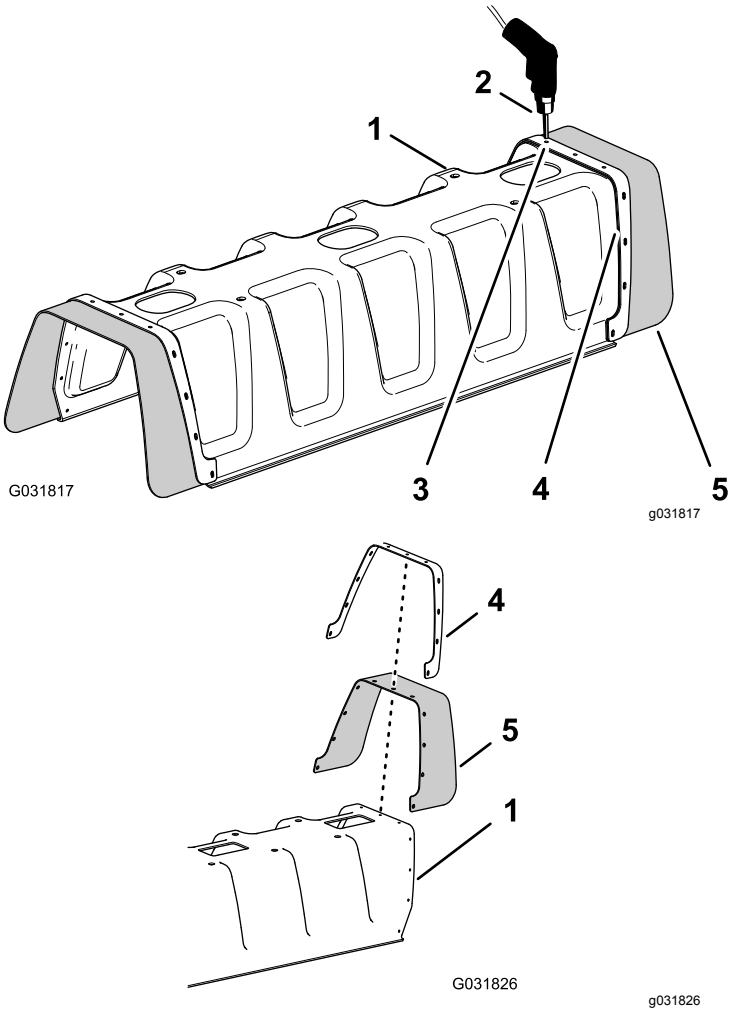

Figur 179

1. Kåpa till sektion med elva munstycken
2. Borr och 5 mm-borrskär
3. Nit (3/16 x 1/2 tum)
4. Förstärkningsplatta (enkelradig)
5. Gummikåpa

2. Ta bort förstärkningsplattan, de elva brickorna (3/16 tum) och gummikåpan från kåpan till sprutrampen med elva munstycken (Figur 179).

   Obs: Spara förstärkningsplattan, brickorna och gummikåpan för montering i steg 5 och 6.

3. Rikta in hålen i förstärkningsplattan (dubbelradig) på kåpförlängningen mot hålen i änden av kåpan till sprutrampen med elva munstycken (Figur 180).

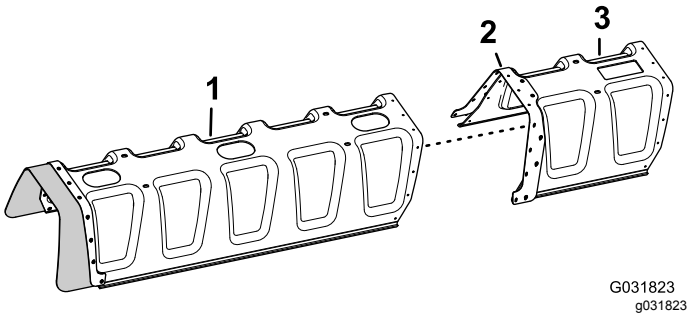

Figur 180

1. Kåpa till sektion med elva munstycken
2. Förstärkningsplatta (dubbelradig)
3. Kåpförlängning

4. Fäst kåpförlängningen på kåpan till sektionen med elva munstycken (Figur 181) med elva popnitar (Toro-artikelnr 114439).

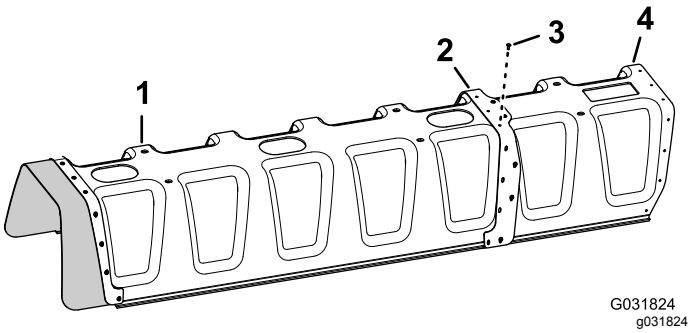

Figur 181

1. Kåpa till sektion med elva munstycken
2. Förstärkningsplatta (dubbelradig)
3. Popnitar (Toro-artikelnr 114439)
4. Kåpförlängning

5. Rikta in hålen i gummikåpan och förstärkningsplattan (enkelradig) som du tog bort i steg 2 mot hålen i änden av kåpförlängningen (Figur 182).

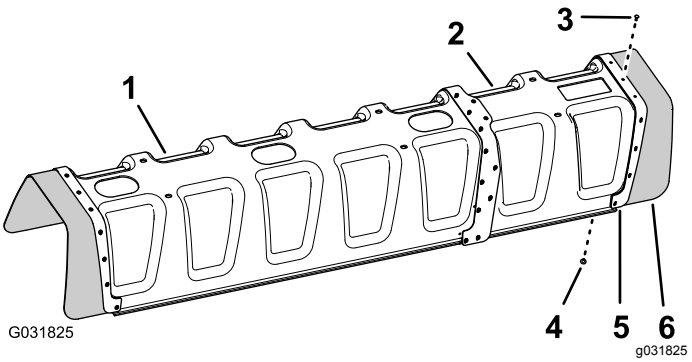

Figur 182

1. Kåpa till sektion med elva munstycken
2. Kåpförlängning
3. Popnit (Toro-artikelnr 114439)
4. Bricka (3/16 tum)
5. Förstärkningsplatta (enkelradig)
6. Gummikåpa

6. Fäst förstärkningsplattan och gummikåpan på kåpförlängningen med de elva popnitar (Toro-artikelnr 114439) och elva brickor (3/16 tum) som du tog bort i steg 5.

   Obs: Rikta in brickorna (3/16 tum) mot insidan av kåpförlängningen.

Montera stödfästet till centersektionskåpan

1. Montera de fyra klämmuttrarna (Toro-artikelnr 94-2413) på de två stödfästena till centersektionskåpan (Toro-artikelnr 131-3703-03) enligt (Figur 183).

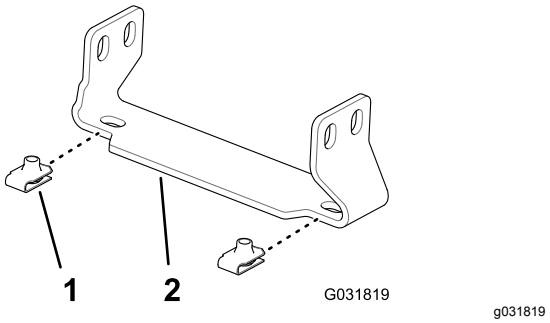

Figur 183

1. Klämmutter (Toro-artikelnr 94-2413)
2. Stödfäste (centersektionskåpa – Toro-artikelnr 131-3703-03)

2. Leta rätt på de två hålparen på den lodräta sidan av fackverksramen med 25 mm hålavstånd på förlängningen för centersprutrampssektionen (Figur 184).

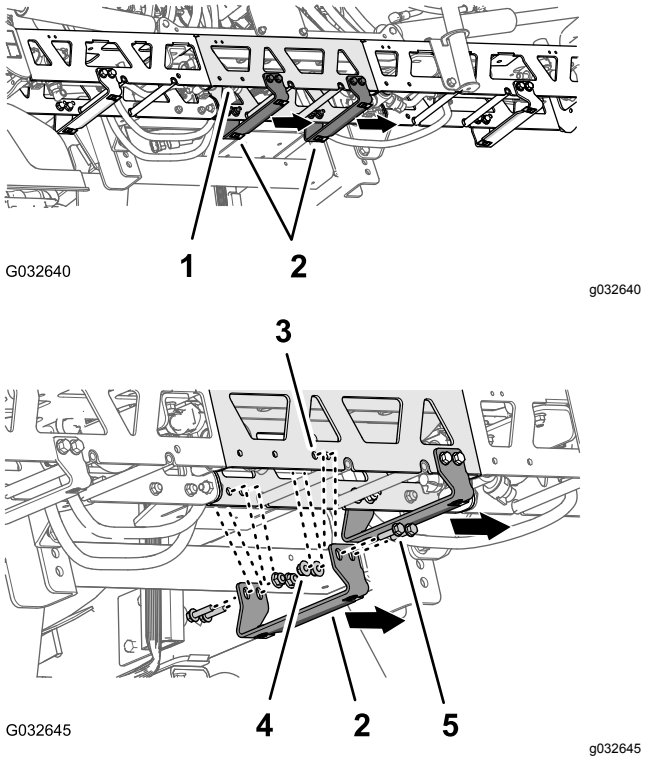

Figur 184

1. Förlängning (centersprutrampssektion)
2. Stödfäste – Toro-artikelnr 131-3703-03 (bred fläns till höger)
3. Hål för fackverksram (förlängning för centersprutrampssektion)
4. Flänslåsmuttrar (3/8 tum – Toro-artikelnr 104-8301)
5. Flänsskruvar (3/8 x 1 1/4 tum – Toro-artikelnr 110-5050)

3. Rikta in hålen i ett stödfäste (Toro-artikelnr 131-3703-03) med hålen i förlängningen för centersprutrampssektionen som du identifierade i steg 2 med den breda flänsen på fästet till vänster. Se Figur 184.
4. Montera stödfästet på fackverksramen (Figur 184) med fyra flänsskruvar (3/8 x 1 1/4 tum – Toro-artikelnr 110-5050) och fyra flänslåsmuttrar (3/8 tum – Toro-artikelnr 104-8301).
5. Upprepa steg 2–4 vid de andra två hålparen i förlängningen för centersprutrampssektionen med det andra stödfästet och de andra flänsskruvarna och flänslåsmuttrarna.
6. Dra åt muttrarna och skruvarna till 37–45 N·m.

Montera centersektionskåpan

1. Rikta in hålen i centersektionskåpan med hålen i centersektionskåpans stödfästen (Figur 185).

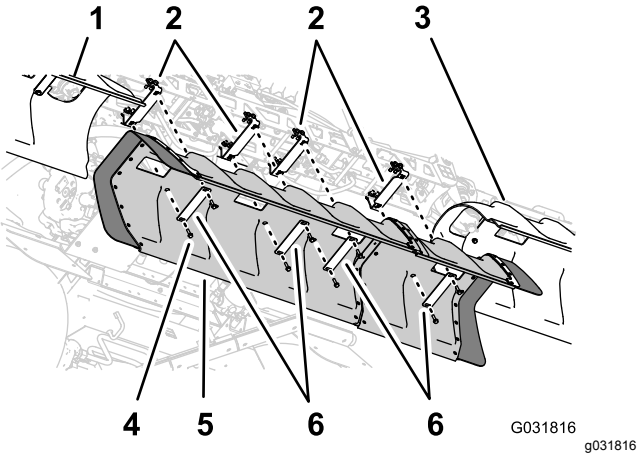

Figur 185

1. Vänster sprutrampskåpa
2. Stödfästen
3. Höger sprutrampskåpa
4. Flänsskruvar (5/16 x 1 1/4 tum)
5. Centerrampskåpa
6. Kåpremmar

2. Rikta in hålen i två av kåpremmarna som du tog bort i steg 1 i 6 Ta bort centersektionskåpan (elva munstycken) på den täckta sprutrampssatsen (tillval) (sida 14) mot slangen i kåpan och två av stödfästena (Figur 185).
3. Montera kåpremmarna och kåpan på stödfästena med de fyra flänsskruvar (5/16 x 1 1/4 tum) som du tog bort i steg 1 i 6 Ta bort centersektionskåpan (elva munstycken) på den täckta sprutrampssatsen (tillval) (sida 14).
4. Rikta in hålen i de två kåpremmarna (Toro-artikelnr 120-0629) med de fyra återstående hålen i kåpan och de fyra återstående hålen i stödfästena (Figur 185).
5. Montera kåpremmarna och kåpan på stödfästena (Figur 185) med de fyra flänsskruvarna (5/16 x 1 1/4 tum – Toro-artikelnr 323-36).
6. Dra åt skruvarna till 1 978–2 542 N·cm.

34

Ansluta tanksköljningssatsen (tillval)

Inga delar krävs

Tillvägagångssätt

1. Anslut kontakten med sex stift på sköljpumpens kablage till kontakten med sex uttag på det bakre huvudkablaget (Figur 186).

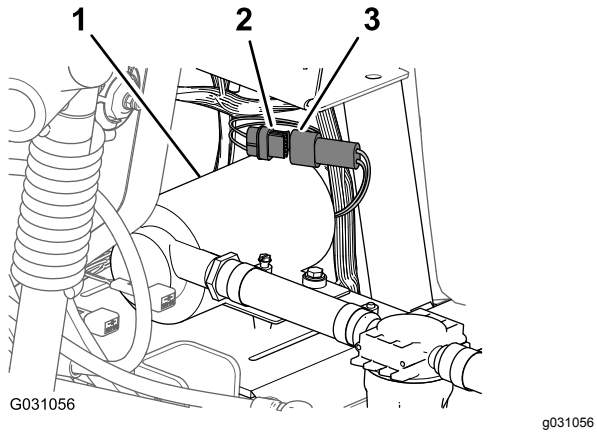

Figur 186

1. Sköljpump
2. Kontakt med sex uttag (bakre huvudkablage)
3. Kontakt med sex stift (sköljpumpens kablage)

2. Rikta in sköljpumpskåpan över sätesplattan till sköljpumpen (Figur 187).

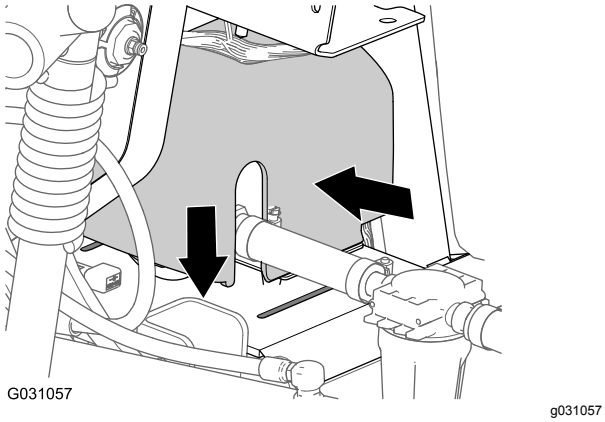

Figur 187

3. Tryck samman sidorna på sköljpumpskåpan och rikta in kåpans flikar mot sätesplattan (Figur 187).
4. För in flikarna i skårorna och släpp sidorna på kåpan (Figur 187).

35

Slutföra monteringen av finputsningssatsen för GeoLink-sprutsystemet

Inga delar krävs

Tillvägagångssätt

1. Flytta stöttan för sätena till skårorna och skjut sätena nedåt.
2. Anslut pluskabeln (röd) till batteriets pluspol (+) och minuskabeln (svart) till batteriets minuspol (–) med skruvarna och muttrarna. Se Figur 2 i Koppla loss batteriet (sida 5).
3. Trä isoleringskåpan över båda batteripolerna. Se Figur 2 i Koppla loss batteriet (sida 5).
4. Sätt på batterikåpan och fäst den med remmen. Se Figur 1 i Koppla loss batteriet (sida 5).

Europeiskt sekretessmeddelande

De uppgifter som Toro registrerar
Toro Warranty Company (Toro) respekterar din integritet. För att kunna behandla dina garantianspråk och kontakta dig i händelse av att en produkt måste återkallas ber vi dig att uppge vissa personuppgifter, antingen direkt eller via din lokala Toro-återförsäljare.

Toros garantisystem körs på servrar som finns i USA där sekretesslagarna kanske inte ger samma skydd som i ditt land.

GENOM ATT UPPGE DINA PERSONUPPGIFTER TILL OSS SAMTYCKER DU TILL ATT DE BEHANDLAS SÅ SOM BESKRIVS I DET HÄR SEKRETESSMEDDELANDET.

Så här använder Toro informationen
Toro kan använda dina personuppgifter för att behandla garantianspråk och för att kontakta dig i händelse av att en produkt återkallas. Toro kan vidarebefordra uppgifterna till sina dotterbolag, återförsäljare eller andra affärspartners i samband med någon av dessa aktiviteter. Vi säljer inte dina personuppgifter till något annat företag. Vi förbehåller oss rätten att vidarebefordra personuppgifter i syfte att efterleva tillämpliga lagar och uppfylla förfrågningar från vederbörliga myndigheter, administrera system på rätt sätt eller för vår egen eller andra användares säkerhet.

Så här sparas dina personuppgifter
Vi sparar dina personuppgifter så länge vi behöver dem för det syfte de ursprungligen registrerades för, av andra legitima skäl (t.ex. för att följa föreskrifter) eller så länge som krävs enligt tillämplig lag.

Toros engagemang för att skydda dina personuppgifter
Vi vidtar skäliga försiktighetsåtgärder för att skydda dina personuppgifter. Vi vidtar också åtgärder för att bibehålla personuppgifternas aktuella status så att de är korrekta.

Åtkomst och korrigering av personuppgifter
Om du vill granska eller korrigera dina personuppgifter kan du kontakta oss via e-post på legal@toro.com.

Konsumenträtt i Australien

Australiensiska kunder hittar information rörande australiensisk konsumenträtt inuti förpackningen eller hos den lokala Toro-återförsäljaren.

Toros garanti

Två års begränsad garanti

Fel och produkter som omfattas

The Toro Company och dess dotterbolag Toro Warranty Company garanterar gemensamt, och i enlighet med ett avtal dem emellan, att din Toro-produkt (”produkten”) är utan material- och tillverkningsfel i två år eller 1 500 arbetstimmar*, beroende på vilket som inträffar först. Den här garantin gäller för alla produkter förutom luftare (och för dem finns det separata garantiförklaringar). Om ett fel som omfattas av garantin föreligger, kommer vi att reparera produkten utan kostnad. Detta omfattar feldiagnos, utförande av arbetet, reservdelar och transport. Denna garanti börjar gälla det datum då produkten levereras till den ursprungliga köparen i återförsäljarledet.
* Produkten är försedd med en timmätare.

Anvisningar för garantiservice

Du är ansvarig för att meddela produktdistributören eller den auktoriserade återförsäljaren som du köpte produkten av så snart du tror att ett fel som omfattas av garantin föreligger. Om du behöver hjälp med att hitta en produktdistributör eller auktoriserad återförsäljare, eller om du har några frågor som rör dina rättigheter och skyldigheter beträffande garantin, kan du kontakta oss på:

Toro Commercial Products Service Department
Toro Warranty Company
8111 Lyndale Avenue South
Bloomington, MN 55420-1196 USA

+1–952–888–8801 eller +1–800–952–2740
E-post: commercial.warranty@toro.com

Ägarens ansvar

Som ägare till produkten är du ansvarig för att utföra det underhåll och de justeringar som krävs, i enlighet med anvisningarna i *bruksanvisningen*. Om du inte utför det underhåll och de justeringar som krävs kan detta leda till att ett eventuellt garantianspråk inte godkänns.

Produkter och fel som inte omfattas

Det är inte alla produkt- eller funktionsfel som kan inträffa under garantiperioden som beror på material- eller tillverkningsfel. Den här garantin omfattar inte följande:

- Produktfel som orsakats av att andra reservdelar än Toro-originaldelar har använts eller av att extra, modifierade tillbehör och produkter som inte har tillverkats av Toro har monterats och använts. I vissa fall erbjuder tillverkaren en separat garanti för sådana produkter.
- Produktfel som orsakas av underlåtenhet att utföra det underhåll och/eller de justeringar som rekommenderas. Garantianspråk kan komma att underkännas om Toro-produkten inte underhålls i enlighet med anvisningarna i stycket Rekommenderat underhåll i *bruksanvisningen*.
- Produktfel som orsakas av felaktig, slarvig eller vårdslös användning av produkten.
- Slitdelar som förbrukas vid användning, förutom om dessa visar sig vara defekta. Exempel på slitdelar som förbrukas eller slits ut vid normal användning av produkten omfattar, men är inte begränsade till, bromsklossar, bromsbelägg, lamellbelägg, knivar, cylindrar, valsar och lager (tätade eller smörjbara), underknivar, tändstift, svänghjul och svänghjulslager, däck, filter, remmar samt vissa sprutkomponenter som membran, munstycken och backventiler m.m.
- Fel som orsakats av yttre påverkan. Yttre påverkan omfattar, men är inte begränsat till, väder, förvaringsomständigheter, föroreningar, användning av bränslen, kylvätskor, smörjmedel, tillsatser, konstgödningsmedel, vatten eller kemikalier m.m. som ej har godkänts.
- Fel eller problem med prestandan på grund av att bränslen (t.ex. bensin, diesel eller biodiesel) som inte uppfyller respektive industristandarder har använts.
- Normalt förekommande buller, vibrationer, slitage och försämringar.
- Normalt slitage omfattar, men är inte begränsat till, skador på säten till följd av slitage eller nötning, slitage på målade ytor, repor på dekaler eller fönster m.m.

Reservdelar

Reservdelar som planeras att bytas ut i förbindelse med nödvändigt underhåll omfattas endast av garantin under perioden fram till den planerade tidpunkten för utbytet av delen. Delar som byts ut i enlighet med den här garantin omfattas av garantin under hela den återstående produktgarantin och tillfaller Toro. Toro fattar det slutliga beslutet om huruvida en befintlig del eller enhet ska repareras eller bytas ut. Toro har rätt att använda omarbetade reservdelar vid garantireparationer.

Garanti för djupurladdnings- och litiumjonbatterier:

Djupurladdnings- och litiumjonbatterier har en total livslängd på ett visst antal kilowattimmar. Användnings-, laddnings- och underhållstekniker kan förlänga eller minska den totala batterilivslängden. I och med att batterierna i produkten används minskar gradvis mängden användbart arbete mellan laddningsintervallerna tills dess att batteriet är helt urladdat. Ansvaret för att ersätta urladdade batterier, på grund av normal användning, faller på produktens ägare. Batterierna måste kanske bytas ut under garantiperioden, och det sker då på ägarens bekostnad. Observera (endast litiumjonbatterier): Garantin för litiumjonbatterier är begränsad och beräknas proportionellt från år tre till fem baserat på användningstid och antal förbrukade kilowattimmar. Se *bruksanvisningen* för mer information.

Ägaren bekostar underhållet

Den vanliga service som krävs för Toro-produkter omfattar bland annat att finjustera motorn, smörja, rengöra och polera maskinen, byta filter och kylvätska samt att utföra det underhåll som rekommenderas. Sådan service får ägaren själv bekosta.

Allmänna villkor

Reparation av en auktoriserad Toro-distributör eller Toro-återförsäljare är den enda kompensation som du har rätt till under denna garanti.

Varken The Toro Company eller Toro Warranty Company är ansvariga för indirekta eller oförutsedda skador eller följdskador i samband med användningen av de Toro-produkter som omfattas av denna garanti. Detta inkluderar alla kostnader eller utgifter för att tillhandahålla ersättningsutrustning eller service under rimliga perioder med funktionsfel eller avsaknad av möjlighet av använda produkten medan reparationer som omfattas av garantin utförs. Med undantag för den emissionsgaranti som nämns nedan, och endast om denna är tillämplig, finns ingen annan uttrycklig garanti. Alla indirekta garantier i fråga om säljbarhet och användningslämplighet är begränsade till denna uttryckliga garantis varaktighet.

I vissa stater är det inte tillåtet att undanta oförutsedda skador eller följdskador, eller tidsbegränsa en indirekt garantis varaktighet, och i dessa fall är det möjligt att ovanstående undantag och begränsningar inte gäller. Denna garanti ger dig specifika juridiska rättigheter, och du kan även ha andra rättigheter som varierar från stat till stat.

Anmärkning om motorgarantin:

Produktens emissionskontrollsystem kan omfattas av en separat garanti som uppfyller de krav som fastställts av den amerikanska miljömyndigheten (Environmental Protection Agency, EPA) och/eller Kaliforniens luftskyddsmyndighet (California Air Resources Board, CARB). Tidsbegränsningarna som anges ovan är inte tillämpliga i fråga om garantin för emissionskontrollsystem. Se garantiförklaringen om emissionskontroll som medföljer produkten eller finns i motortillverkarens dokumentation för ytterligare information.

Andra länder än USA och Kanada

Kunder som har köpt Toro-produkter som exporterats från USA eller Kanada ska kontakta sin Toro-distributör (återförsäljare) för att få garantipolicyn för sitt eget land eller sin provins eller stat. Om du av någon anledning är missnöjd med din distributörs service eller har svårt att få garantiupplysningar kontaktar du Toro-importören.

374-0253 Rev D