FORM NO. 3317–863 P

TORO®

Aspirador Supersoprador

SuperBlower Yard Vac

Modelos Nos. 51583, 51584 — 59000001 em diante

Manual do Operador

Figuras

1

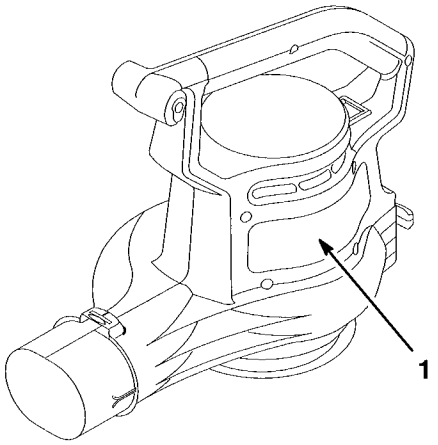

1570

1. Decalque com o nº do modelo e o nº de série

2

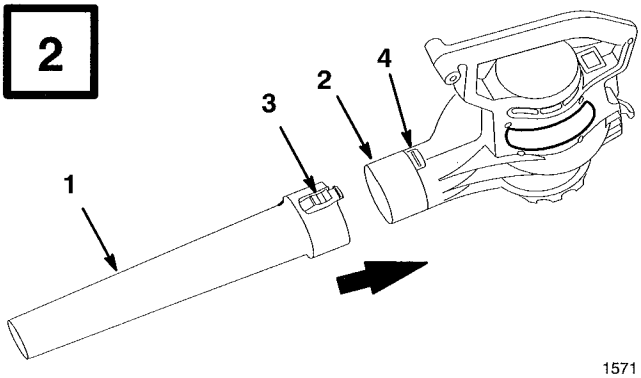

1571

1. Tubo soprador
2. Saída do estojo do soprador
3. Lingüeta
4. Engate

3

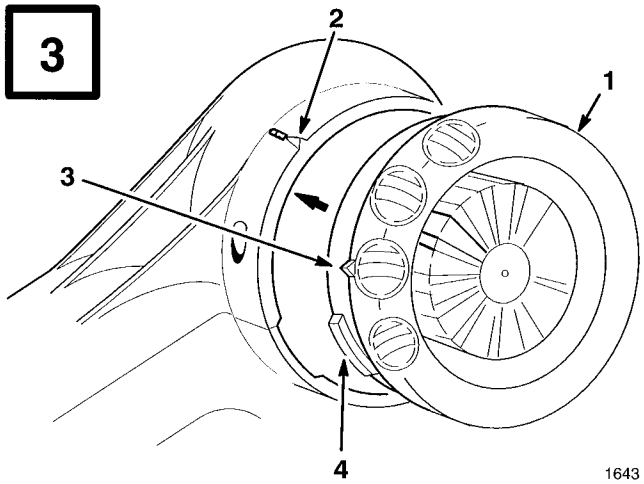

1643

1. Tampa de entrada
2. Guia do estojo
3. Guia da tampa
4. Lingüeta

4

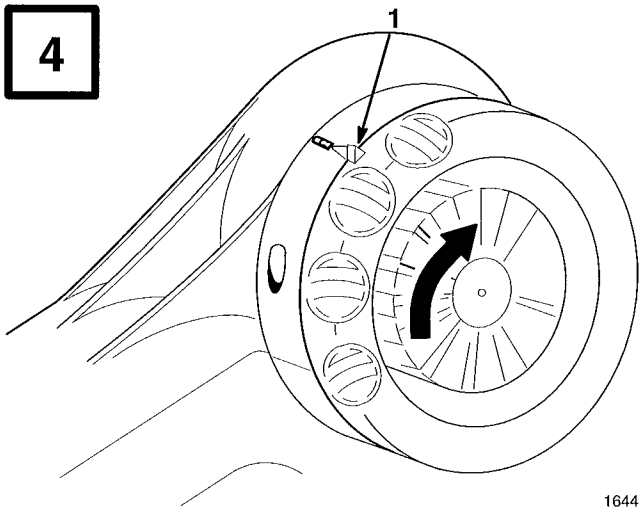

1644

1. As guias se alinham na posição de travamento

©The Toro Company – 1995
All Rights Reserved

Printed in USA

5

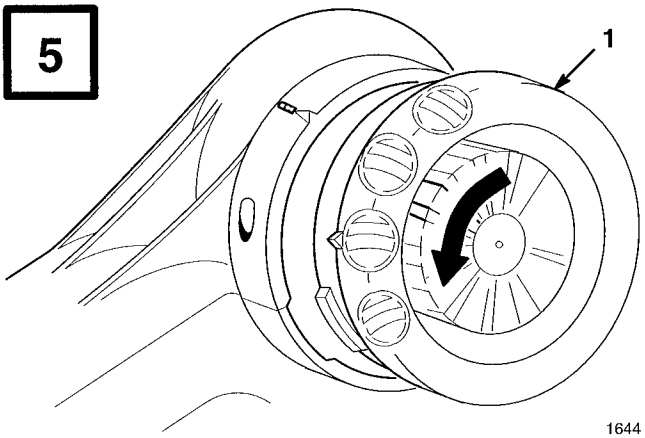

1644

1. Tampa de entrada

6

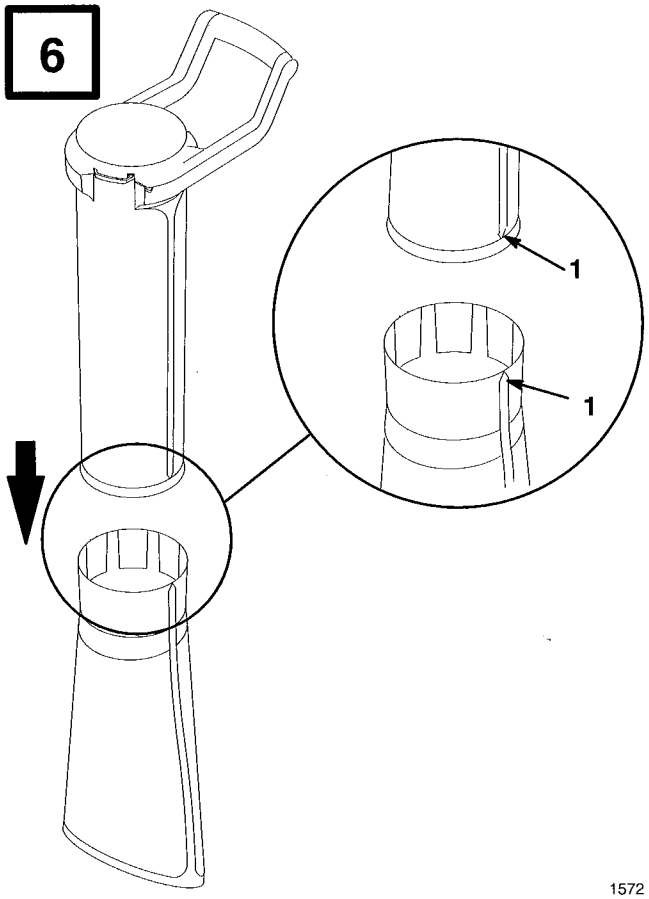

1572

1. Seta

7

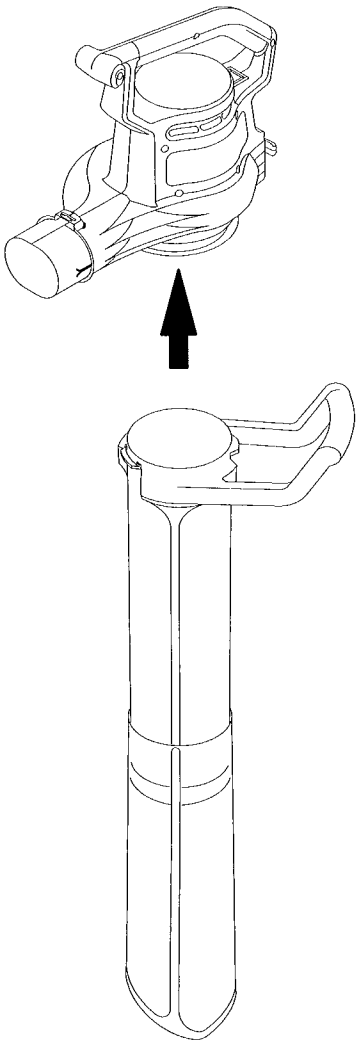

1573

8

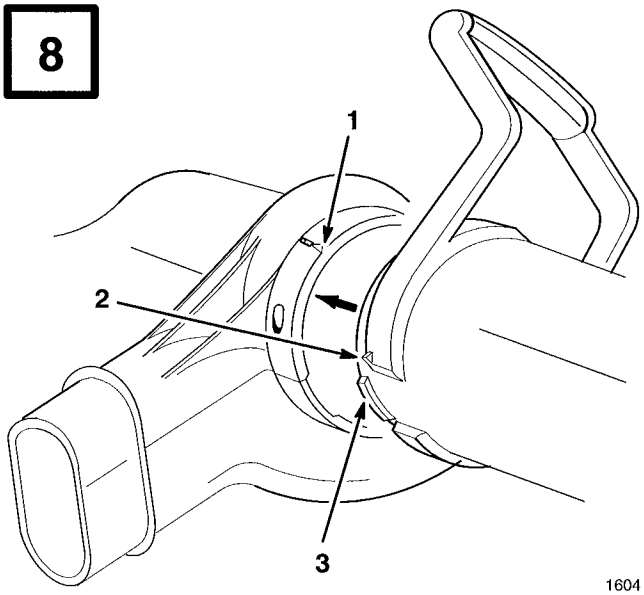

1604

1. Guia do estojo
2. Guia do tubo aspirador
3. Lingüeta

9

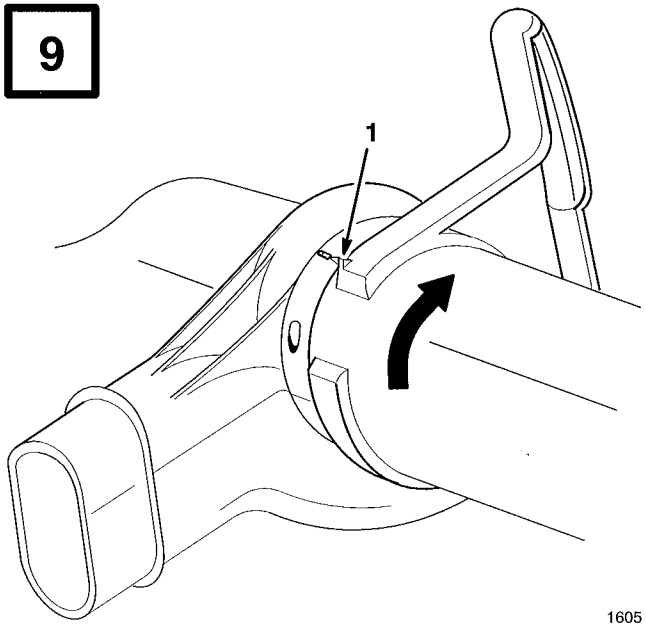

1605

1. As guias se alinham em posição de travamento.

10

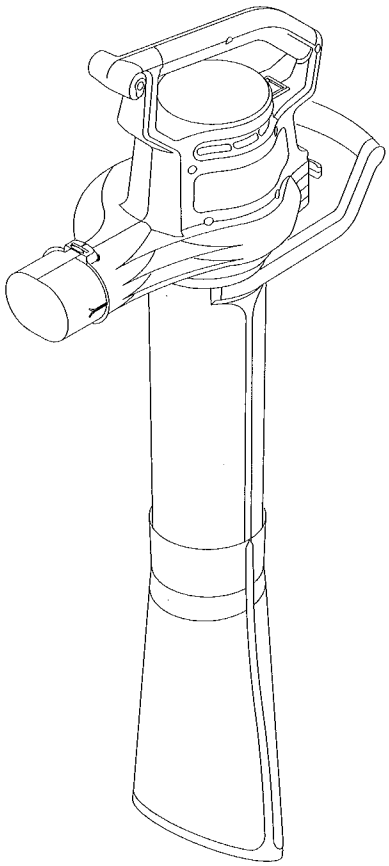

1621

11

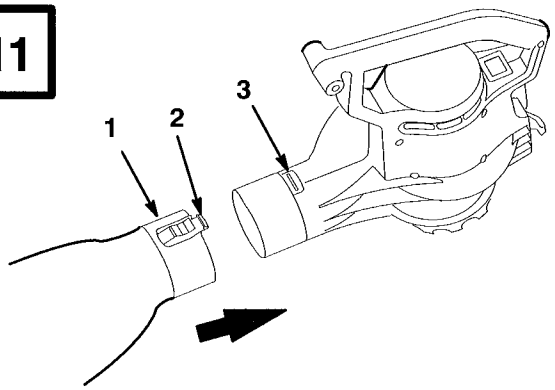

1574

1. Bocal do saco.
2. Lingüeta
3. Engate

12

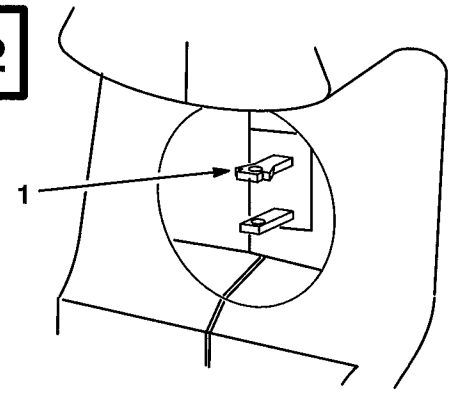

1575

1. Faca larga

13

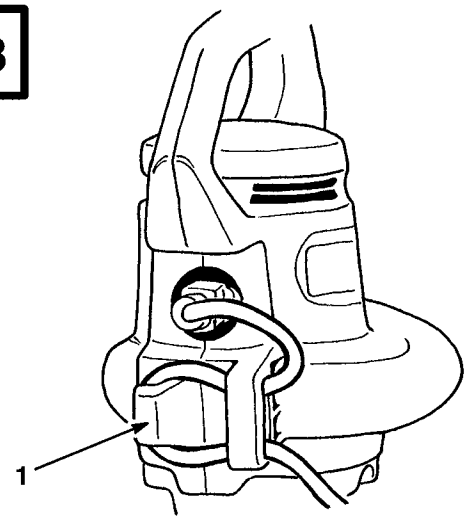

1578

1. Prendedor do fio

14

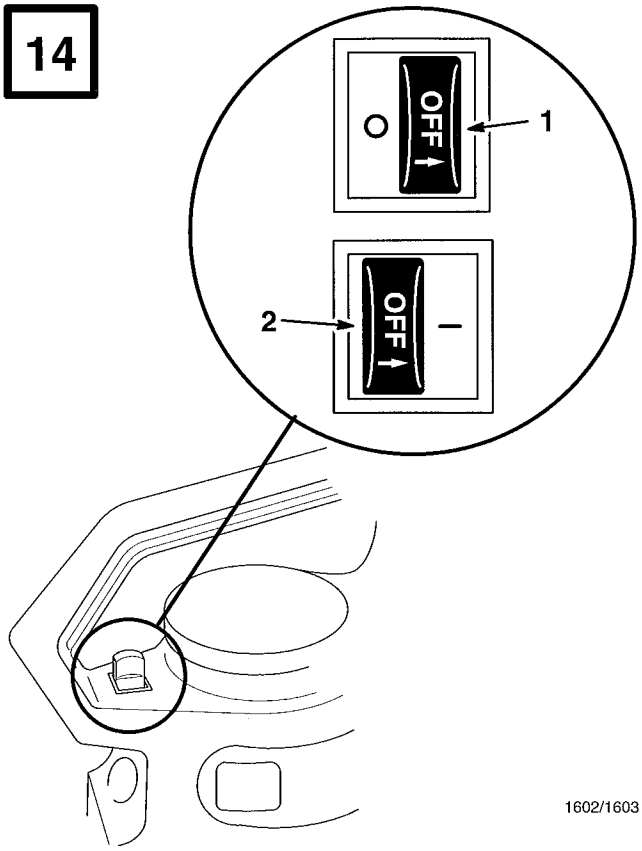

1602/1603

1. Posição "off"
2. Posição "on"

15

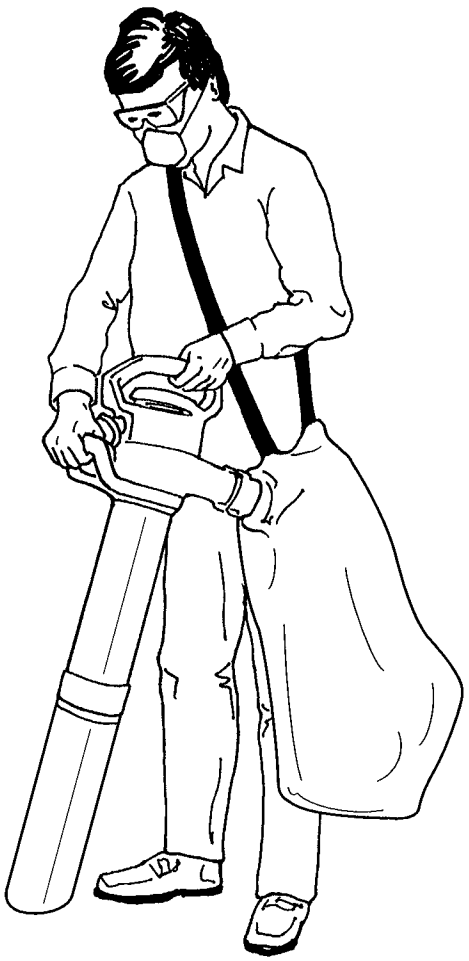

1576

16

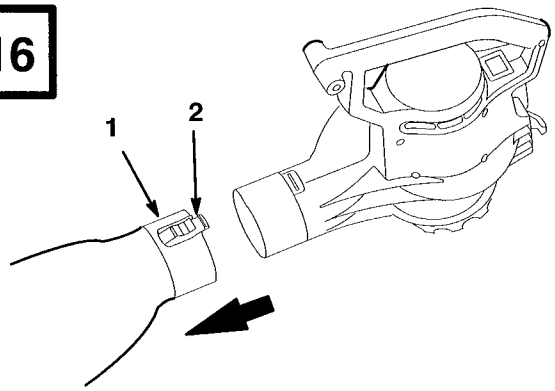

1574

1. Bocal do saco
2. Lingüeta

17

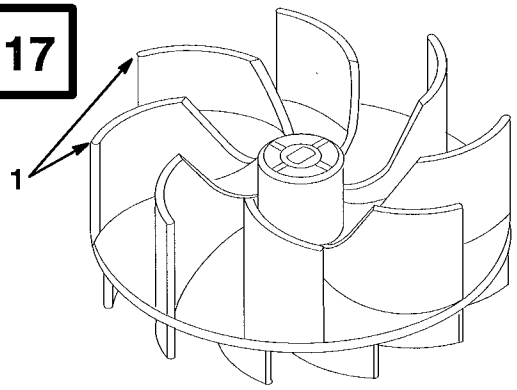

1577

1. Zona de desgaste

Português

Índice

	Página
Introdução	1
Segurança	2
As decalque de Segurança e Instruções	4
Montagem	4
Soprador	4
Aspirador	4
Preparativos Iniciais	5
Instalação do Fio de Alimentação	5
Operação	6
Ligar/Desligar	6
Aspirador	6
Para esvaziar o saco	7
Manutenção	7
Entupimento	7
Para Limpar o Saco	7
Substituição do Impulsor	8
Assistência Técnica de um Aparelho com Isolamento Duplo	8
Assistência Técnica da Toro	8
A Garantia Toro	9

Introdução

Nossos agradecimentos por ter adquirido um produto da Toro.

Todos nós da Toro desejamos que esteja inteiramente satisfeito com a sua nova aquisição. Sendo assim, sinta-se à vontade para entrar em contato com o nosso Representante Autorizado para Assistência Técnica quando precisar de serviços, peças Toro genuínas ou outras informações de que possa necessitar.

Sempre que você contatar o nosso Representante Autorizado para Assistência Técnica ou a nossa fábrica, tenha sempre à mão o modelo e o número de série do seu produto. Estes números ajudarão o Representante da Assistência Técnica a lhe fornecer a informação exata sobre o produto específico que você possui. O nº do modelo e o nº de série do produto encontram-se numa decalque localizada num lugar específico do produto (Fig. 1).

Para facilitar o seu trabalho quando precisar consultar-nos, escreva o nº do modelo e o nº do produto no espaço abaixo:

Nº do Modelo _____

Nº de Série _____

Leia este manual com cuidado, para aprender a operar a fazer a manutenção do seu produto corretamente. A leitura do manual o auxiliará, assim como a outras pessoas, a evitar ferimentos pessoais e danos ao aparelho. Embora a Toro projete, fabrique e coloque no mercado produtos que são a última palavra em segurança e atualização, a responsabilidade pela sua utilização correta e segura cabe ao seu comprador. Você é responsável também por treinar as pessoas a quem permitir a utilização do produto sobre a sua operação segura.

O sistema de alerta Toro neste manual identifica perigos em potencial e mensagens especiais de segurança que o ajudarão e a outros a evitarem ferimentos pessoais e mesmo a morte. PERIGO, ALERTA e CUIDADO são palavras essenciais usadas para identificar o nível de perigo. Entretanto, seja sempre cuidadoso, quer estas palavras apareçam ou não.

PERIGO indica um perigo extremo, que causará ferimentos sérios ou morte, caso as precauções recomendadas não sejam tomadas.

ALERTA indica um perigo que poderá causar ferimentos sérios ou morte, caso as precauções recomendadas não sejam tomadas.

CUIDADO indica um perigo que poderá causar ferimentos menores ou moderados, caso as precauções recomendadas não sejam tomadas.

Igualmente, duas outras palavras são usadas para destacar informações. "Importante" chama a atenção para informações especiais sobre mecânica e "Nota" enfatiza informações gerais que merecem uma atenção especial.

Segurança

INSTRUÇÕES IMPORTANTES SOBRE SEGURANÇA

Para garantir uma segurança máxima, melhor desempenho, e para adquirir conhecimento sobre o aparelho, é essencial que você ou outro operador qualquer do aparelho leia e compreenda este manual antes de iniciar a operação da máquina. Preste atenção especial ao símbolo do alerta de segurança ⚠, que significa CUIDADO, ALERTA OU PERIGO — "instruções de segurança pessoal". Leia e compreenda as instruções, porque dizem respeito à segurança. O NÃO OBEDECIMENTO ÀS INSTRUÇÕES PODERÁ RESULTAR EM FERIMENTO PESSOAL, RISCO DE INCÊNDIO OU DE CHOQUE ELÉTRICO.

LEIA TODAS AS INSTRUÇÕES ANTES DE UTILIZAR ESTE APARELHO

GUARDE ESTAS INSTRUÇÕES PARA REFERÊNCIA FUTURA!

ALERTA—Para reduzir o risco de incêndio, choque elétrico ou ferimento, siga estas instruções de segurança.

1. Leia e compreenda o conteúdo deste manual antes de utilizar o aparelho. Esteja inteiramente familiarizado(a) com a utilização correta deste aparelho.

2. Mantenha todas as pessoas - especialmente crianças - e também os animais domésticos, longe da área de operação. Nunca permita que crianças operem o aparelho. Ele não é um brinquedo. Nunca permita que adultos o operem sem terem primeiro lido o Manual do Operador.

3. Nunca deixe que detritos sejam soprados na direção de pessoas ou animais que se encontrem nas proximidades.

4. Use sempre os óculos de segurança ou outra proteção adequada para os olhos.

5. Nunca opere o aparelho em condições de umidade. **NÃO O UTILIZE NA CHUVA.**

6. Vista-se adequadamente. Não use roupas soltas ou jóias. Elas podem ficar presas nas peças em movimento. Prenda o cabelo longo, de forma que não seja aspirado pela entrada de ar do aparelho. Use sempre sapatos resistentes e calças compridas.

7. Use sempre uma máscara contra pó, que seja aprovada, quando estiver utilizando o aparelho em condições poeirentas.

8. Utilize o aparelho correto. Não use o aparelho para um trabalho diferente daquele para o qual foi projetado.

9. Só utilize o aparelho conforme está descrito neste manual. Utilize somente fios de extensão da Toro no seu aparelho.

10. Para reduzir o risco de choque elétrico, utilize somente fios de extensão aprovados UL (CSA no Canadá) recomendados para utilização externa. Consulte a Tabela de Fios de Extensão na página 5. Substitua imediatamente fios de extensão danificados.

11. Faça corretamente a conexão do fio de extensão ao plugue do aparelho, a fim de evitar a desconexão do fio. (Fig. 13).

12. Evite um início de operação acidental. Não transporte o aparelho com o plugue inserido e o dedo sobre o interruptor.

13. Desligue todos os controles antes de desconectar o fio.

14. Não lide com o plugue ou o aparelho com as mãos úmidas ou quando se encontrar num lugar onde haja água..

15. Não utilize o aparelho quando o fio ou o plugue forem defeituosos. Se o aparelho não funciona como deveria, foi derrubado, danificado, deixado de lado ou caiu na água, devolva-o ao Representante Autorizado de Assistência Técnica Toro.

16. Não faça mau uso do fio. Não o utilize para puxar ou carregar o aparelho, não feche a porta sobre ele nem o estique sobre objetos angulosos ou pontudos. Não utilize um fio como alça. Não desligue o aparelho puxando o fio. Para desligá-lo, segure o pluque, não o fio.

17. Mantenha o fio afastado do calor extremo, óleo e extremidades pontudas. Substitua os fios danificados.

18. Nunca use o aspirador sobre qualquer coisa ardendo ou desprendendo fumaça, como cigarros, fósforos ou cinzas quentes.

19. Não introduza qualquer objeto nas aberturas (i.e., tampas do circulador, entradas de ar ou outras aberturas no estojo). Não utilize o aparelho quando as aberturas estiverem bloqueadas; mantenha-o limpo de pó, fiapos, cabelo ou qualquer coisa que possa reduzir o fluxo de ar.

20. Não utilize o aparelho para aspirar líquido, em especial líquidos inflamáveis ou combustíveis, como a gasolina, nem o utilize em áreas onde tais líquidos possam estar presentes.

21. Nunca use o aspirador sobre materiais perigosos, como o amianto.

22. Tenha cuidado onde pisa, segure no pegador com firmeza e ande, nunca corra. Tenha um cuidado maior quando estiver limpando degraus.

23. Desligue o motor e desconecte o fio de alimentação sempre que deixar de usar o aparelho, antes de limpar o estojo e quando fizer quaisquer reparos ou inspeções.

24. Quando não estiver sendo usado, guarde o aparelho num lugar seco e fora do alcance das crianças.

25. Mantenha todos os fechos apertados, para ter certeza de que o aparelho está em condições seguras de operação.

26. Nunca o opere sem ter colocado corretamente os dispositivos de proteção e segurança.

27. Não ponha as mãos ou os pés perto das peças rotativas. Mantenha-se sempre afastado delas.

28. Se o aparelho começar a vibrar de forma anormal, pare o motor, desconecte o fio e verifique imediatamente qual a causa da vibração. Ela é geralmente um ALERTA indicador de problemas.

29. Não opere o aparelho depois de ele ter sido derrubado ou danificado. Devolva-o ao Representante da Assistência Técnica Toro mais próximo para inspeção e reparo.

30. Este aparelho possui isolamento duplo. Utilize somente peças de substituição idênticas às retiradas. Para informações sobre a Assistência Técnica de Aparelhos com Isolamento Duplo, veja a pág 8.

31. Quando fizer a assistência técnica, utilize somente peças de substituição idênticas TORO. Substitua ou conserte os fios danificados.

32. Nunca opere o aspirador sem o seu saco respectivo. Certifique-se sempre de que o zíper do saco está fechado, quando o aparelho estiver em uso. Verifique com freqüência se o saco não está gasto ou se estragando. Se estiver danificado, substitua-o por uma peça genuína da TORO.

Os decalque de Segurança e Instruções

Decalque de segurança e de instruções são facilmente visíveis ao operador e estão localizadas perto de qualquer área de PERIGO EM POTENCIAL. Substitua qualquer decalque que estiver danificada ou tiver se perdido.



NO ESTOJO DO SOPRADOR

Montagem

Nota: **Sempre desligue o aparelho** e **desconecte-o** da fonte de energia elétrica antes de acrescentar ou ligar fios de ligação.

Soprador

1. Deslize o tubo para dentro do soprador até que as lingüetas se encaixem nos engates. (Fig. 2).

   Nota: **A tampa de entrada deve ser trancada com segurança na posição adequada, para ativar o interruptor de interloque, antes que o soprador possa ser operado. Quando a tampa for colocada na posição correta, as guias na mesma deverão alinhar-se com a guia do estojo. (Fig. 3 & 4).**

   Nota: O soprador é despachado com a tampa de entrada instalada.

Aspirador

1. Segure a tampa de entrada e gire-a no sentido contrário ao dos ponteiros do relógio para removê-la (Fig. 5).

⚠ CUIDADO

PERIGO EM POTENCIAL

- **O impulsor do motor gira ainda por alguns segundos após o soprador ter sido desligado.**

O QUE PODE ACONTECER

- **O impulsor girando pode cortar ou ferir seus dedos.**

COMO EVITAR O PERIGO

- **Nunca retire a tampa de entrada quando o motor estiver em operação ou quando o aparelho estiver conectado.**

2. Monte os tubos do aspirador pressionando-os para dentro um do outro (Fig. 6). Alinhe as setas do lado de fora dos tubos para ter certeza de que estão sendo montados corretamente.

3. Segure os tubos do aspirador verticalmente e coloque a entrada do soprador no alto do tubo (Fig. 7). Os tubos só se encaixam de um lado na entrada do soprador.

4. Gire o aparelho no sentido dos ponteiros do relógio até que a guia no tubo aspirador se alinhe com a guia no estojo (Fig. 8, 9 & 10).

   Nota: As guias do tubo aspirador e do estojo devem estar alinhadas nas posições de travamento antes que se possa operar o soprador.

5. Deslize o bocal do saco para encaixá-lo com a saída do soprador até que as lingüetas do bocal estejam engatadas (Fig. 11).

Preparativos Iniciais

Instalação do Fio de Alimentação

Utilize somente fios de extensão aprovados UL (CSA no Canadá) e recomendados para utilização externa. Consulte a Tabela de Fios de Extensão.

TABELA DE FIOS DE EXTENSÃO		
Se o comprimento do fio de extensão for menor ou igual a:	100 pés (30,48m)	150 pés (45,72m)
Certifique-se de que o calibre (A.W.G.) do fio é:	16	14

Nota: Não é recomendado o uso de um fio de extensão de mais de 150 pés (45,72m)

⚠ PERIGO

PERIGO EM POTENCIAL
- **O contato com água durante a operação do aparelho poderá causar um choque elétrico.**

O QUE PODE ACONTECER
- **O choque elétrico pode causar ferimentos ou morte.**

COMO EVITAR O PERIGO
- **Não lide com o plugue ou o aparelho com as mãos úmidas ou quando se encontrar num lugar onde haja água..**
- **Utilize somente fios de extensão aprovados UL (CSA no Canadá) e recomendados para utilização externa e tempo frio. Consulte a Tabela de Fios de Extensão na página 5.**

Para reduzir o perigo de choque elétrico, este aparelho tem um plugue polarizado (uma faca é mais larga do que a outra) (Fig. 12). Este plugue só se inserirá numa tomada polarizada num sentido. Se o pluque não se ajusta bem na tomada, inverta o plugue. Se ainda não der certo, consulte um eletricista experiente para instalar a tomada adequada. De qualquer forma, não troque o plugue.

1. Faça um laço com o fio de extensão e insira-o através da abertura na parte traseira do estojo do soprador. (Fig. 13).

2. Prenda o fio de extensão com o prendedor apropriado (Fig. 13).

   Nota: Não desconecte o fio de extensão puxando-o. Para desligá-lo, segure o plugue, não o fio.

⚠ PERIGO

PERIGO EM POTENCIAL
- **O fio elétrico pode estar danificado.**

O QUE PODE ACONTECER
- **Um fio elétrico danificado pode causar um choque elétrico ou um incêndio.**

COMO EVITAR O PERIGO
- **Inspecione cuidadosamente o fio elétrico antes de utilizar o aparelho. Não o utilize se o fio estiver danificado. Substitua ou repare o fio danificado imediatamente. Contate o seu Representante de Assistência Técnica TORO para obter ajuda.**

Operação

Este aparelho foi projetado somente para utilização doméstica.

⚠ CUIDADO

PERIGO EM POTENCIAL
- **Detritos podem ser lançados pelo aparelho na direção do operador ou pessoas que se encontrem perto.**

O QUE PODE ACONTECER
- **Detritos lançados no ar podem causar ferimentos sérios no operador ou em pessoas que estejam perto do aparelho.**

COMO EVITAR O PERIGO
- **Use sempre óculos de segurança ou outro tipo de proteção para os olhos, calças compridas e sapatos quando estiver operando o aparelho.**
- **Nunca opere o aparelho perto de outras pessoas ou animais domésticos.**
- **Tenha cuidado redobrado quando estiver limpando detritos de degraus.**

Ligar/Desligar (Fig. 14)

1. Para ligar o aparelho, mova o interruptor para a posição 'I'.

2. Para desligá-lo, mova o interruptor para a posição '**O**'. Uma seta e a palavra "OFF" no alto do interruptor indicam em que direção ele deve ser movido.

Aspirador (Fig. 15)

⚠ CUIDADO

PERIGO EM POTENCIAL
- **Detritos podem ser lançados pelo aparelho na direção do operador ou pessoas que estejam perto do aparelho.**

O QUE PODE ACONTECER
- **Detritos lançados no ar podem causar ferimentos sérios ao operador ou às pessoas que estejam perto do aparelho.**

COMO EVITAR O PERIGO
- **Nunca opere o aspirador sem o respectivo saco.**
- **Certifique-se sempre de que o zíper do saco está fechado, quando o aparelho for usado.**

1. Com os tubos e o saco do aspirador presos a ele, levante o aparelho pelo pegador do tubo do aspirador e o pegador do estojo. O saco deverá estar numa posição bem baixa e lateral. Coloque a correia do saco sobre o seu ombro e ajuste o comprimento da mesma, conforme necessário.

2. Ligue a aparelho.

3. Balance o aparelho devagar para frente e para trás, sobre as folhas a serem aspiradas. Não force o tubo dentro da pilha de detritos.

   Nota: As folhas secas são melhor aspiradas e se partem em pedaços pequenos.

IMPORTANTE

- **Este aparelho é projetado para recolher e partir folhas secas e outros tipos de detritos leves e misturados com as folhas.**
- **Não tente recolher pedras, cascalho, vidro quebrado, gravetos, casca de árvores, cones de pinheiros ou bolotas de carvalhos. Isto poderá resultar em dano sério para as lâminas do circulador.**
- **Nunca use o aspirador sobre qualquer coisa ardendo ou desprendendo fumaça, como cigarros, fósforos ou cinzas quentes.**
- **Não utilize o aparelho para aspirar líquido, em especial líquidos inflamáveis ou combustíveis, como a gasolina, nem o utilize em áreas onde tais líquidos possam estar presentes.**
- **Não vire os tubos para cima e tente forçar a entrada de detritos nos mesmos.**

Se o aparelho começar a vibrar de forma anormal, pare o motor, desconecte o fio e verifique imediatamente qual a causa da vibração.

As aberturas podem ficar bloqueadas; mantenha-as livres de pó, fiapos, cabelo ou qualquer coisa que possa danificar o aparelho e reduzir o fluxo de ar.

Para esvaziar o saco

1. Desligue o aparelho. Desconecte o fio de extensão.
2. Pressione ambas as lingüetas no bocal do saco para retirá-lo do aparelho. (Fig. 16).
3. Abra o zíper na parte inferior do saco e sacuda os detritos.

Manutenção

Entupimento

Se o aparelho começar a ficar entupido com detritos, a obstrução pode ser geralmente eliminada desligando o aparelho e a seguir comprimindo o saco, enquanto este ainda está inflado, forçando assim o ar de volta pelos tubos de aspiração. Este procedimento inverte o fluxo de ar e é normalmente suficiente para eliminar a maioria das obstruções.

Se um entupimento não pode ser resolvido por compressão do saco, proceda então com **CUIDADO** como segue:

1. Desligue e **desconecte** o aparelho.
2. Retire os tubos de aspiração.
3. Introduza uma vareta pequena com cuidado pela abertura do impulsor e retire os detritos.

Para Limpar o Saco

Os detritos não devem se acumular no saco do aspirador. Este deve ser esvaziado após cada utilização para que o aparelho opere com maior eficiência. Após cerca de 3 utilizações, o saco deve ser completamente limpo. Vire-o do avesso e sacuda a poeira e o excesso de detritos vigorosamente. Uma vez por ano, lave o saco à mão com água e sabão.

⚠ CUIDADO

PERIGO EM POTENCIAL

- **Com uma utilização normal, o material do saco está sujeito a deteriorar-se e gastar-se.**

O QUE PODE ACONTECER

- **Objetos pequenos podem passar através de um saco gasto e danificado e serem lançados na direção do operador ou de pessoas que estejam próximas e causar ferimentos sérios.**

COMO EVITAR O PERIGO

- **Verifique freqüentemente se o saco está gasto ou danificado. Caso esteja, substitua-o por uma peça genuína da TORO.**

Substituição do Impulsor (Fig. 17)

Se for percebida uma perda de desempenho enquanto se estiver operando o soprador, desconectar o aparelho, retirar a tampa de entrada e verificar se as palhetas do impulsor estão gastas. Caso estejam muito gastas, procurar o Representante Autorizado de Assistência Técnica TORO para obter um novo impulsor.

Assistência Técnica de um Aparelho com Isolamento Duplo

Num Aparelho com Isolamento Duplo, são fornecidos dois sistemas de isolamento ao invés do Terra. Não existe Terra neste tipo de aparelho e nem deve-se acrescentar um Terra a ele. A assistência técnica a um Aparelho com Isolamento Duplo requer extremo cuidado e conhecimento do sistema, e só deverá ser feita por pessoal qualificado. A substituição de peças num Aparelho com Isolamento Duplo deve ser feita com peças idênticas às retiradas dele. Um Aparelho com Isolamento Duplo é marcado com as palavras "ISOLAMENTO DUPLO". O símbolo (um quadrado dentro de outro) ⧈ pode também aparecer no aparelho.

Assistência Técnica da Toro

Se o aparelho requer assistência técnica ou manutenção, o Representante TORO Master de Assistência Técnica é o mais indicado para atendê-lo. Consulte as "Páginas Amarelas" da sua lista telefônica local na seção "Cortadores de Grama". Os Representantes Toro Master de Assistência Técnica estão listados sob o nome do fabricante TORO.

A Garantia Toro

Garantia Total para Dois Anos de Utilização Doméstica Para os Estados Unidos, Canadá e México

A Toro Company garante este produto TORO por dois anos contra defeitos de material ou mão de obra. Para trocas ou reparos, à discrição da Toro, devolva simplesmente o aparelho completo ao vendedor, com porte pago. (SOMENTE clientes dentro dos EUA podem devolver seus aparelhos, com comprovante de compra, a qualquer TORO Master Service Dealer ou para o TORO Service Center, 5300 Shoreline Blvd., Mound, MN 55364.) Esta garantia cobre somente defeitos do produto. **Ela não cobre danos acidentais ou de conseqüência. Alguns estados não permitem a exclusão ou limitação de danos acidentais ou de conseqüência, portanto, a limitação acima pode não se aplicar no seu caso.** Esta garantia dá-lhe direitos específicos, e você pode ainda ter outros direitos que variam de estado para estado. Se todos os demais recursos falharem, você poderá contatar-nos na The Toro Company, Customer Service Department, 8111 Lyndale Ave S, Bloomington, MN, 55420-1196. (Não devolva o produto com defeito para este endereço)

OUTROS PAÍSES ALÉM DOS ESTADOS UNIDOS, CANADÁ OU MÉXICO

Clientes que compraram produtos TORO exportados dos Estados Unidos, Canadá ou México, deverão contatar seu Distribuidor (Representante) TORO para a obtenção da política de garantia correspondente ao seu país. Se, por algum motivo, não estiver satisfeito com o atendimento do seu Distribuidor ou tiver dificuldade em obter informações sobre a garantia, contate o importador de produtos TORO.