Form No. 3414-186 Rev B

Tosaerba da 46 cm

Nº del modello 20943—Nº di serie 317000001 e superiori

Manuale dell'operatore

Introduzione

Questo tosaerba a lame rotanti con operatore a piedi è pensato per l'utilizzo da parte di privati. Il suo scopo è quello di tagliare l'erba di prati ben tenuti di complessi residenziali. Non è stato progettato per tagliare aree cespugliose o per impieghi in agricoltura.

Leggete attentamente queste informazioni al fine di utilizzare e mantenere correttamente il prodotto e di evitare infortuni e danni. Voi siete responsabili del corretto utilizzo del prodotto, all'insegna della sicurezza.

Per informazioni su prodotti e accessori, per la ricerca di un rivenditore o la registrazione del vostro prodotto, potete contattare Toro direttamente su www.Toro.com.

Per assistenza, ricambi originali Toro o ulteriori informazioni, rivolgetevi a un Distributore Toro autorizzato o a un Centro Assistenza Toro, e abbiate sempre a portata di mano il numero del modello e il numero di serie del prodotto. Figura 1 indica la posizione del numero del modello e del numero di serie sul prodotto.

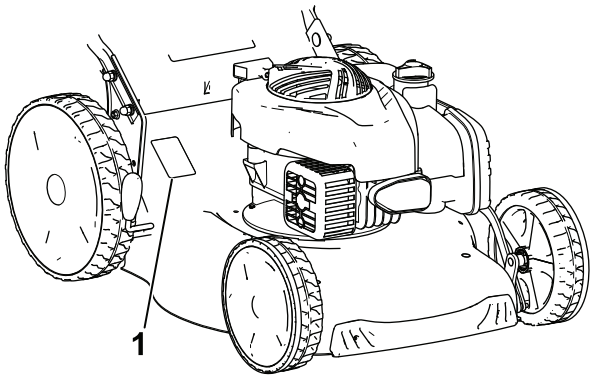

g189079

Figura 1

1. Targa del numero del modello e del numero di serie

Scrivete il numero del modello e il numero di serie nello spazio seguente:

Nº del modello _____

Nº di serie _____

Il sistema di avvertimento adottato dal presente manuale identifica i pericoli potenziali e riporta messaggi di sicurezza, identificati dal simbolo di avvertimento (Figura 2), che segnalano un pericolo in grado di provocare infortuni gravi o la morte se non si osservano le precauzioni raccomandate.



g000502

Figura 2

1. Simbolo di avvertimento

Per evidenziare le informazioni vengono utilizzate due parole. **Importante** indica informazioni meccaniche di particolare importanza, e **Nota** evidenzia informazioni generali di particolare rilevanza.

Coppia netta: La coppia lorda o netta di questo motore è stata valutata in laboratorio dal produttore del motore in conformità alla norma SAE (Society of Automotive Engineers) J1940. La configurazione rispondente ai requisiti di sicurezza, emissione e funzionamento comporta una sensibile riduzione della potenza effettiva del motore di questa classe di tosaerba. Vai su www.Toro.com per visualizzare le specifiche relative al modello di tosaerba.

Indice

Introduzione 1
Sicurezza 2
Requisiti generali di sicurezza 2
Adesivi di sicurezza e informativi 3
Preparazione 4
1 Assemblaggio della maniglia 4
2 Montaggio del cavo dell'avviatore autoavvolgente nel guidacavo 4
3 Riempimento del motore con olio 5
4 Montaggio del cesto di raccolta 6
Quadro generale del prodotto 6
Specifiche 6
Funzionamento 7
Prima dell'uso 7
Sicurezza prima del funzionamento 7
Riempimento del serbatoio del carburante 7
Controllo del livello dell'olio motore 8

© 2017—The Toro® Company
8111 Lyndale Avenue South
Bloomington, MN 55420

Registrate il vostro prodotto presso www.Toro.com.

CE

Traduzione dell'originale (IT)
Stampato in Cina
Tutti i diritti sono riservati

3414-186 B

Regolazione dell'altezza di taglio 8
Durante l'uso 9
Sicurezza durante il funzionamento 9
Avviamento del motore 9
Utilizzo della trazione automatica 10
Spegnimento del motore 10
Mulching dello sfalcio 10
Raccolta dello sfalcio 11
Scarico posteriore dello sfalcio dell'erba 11
Suggerimenti 12
Dopo l'uso 12
Sicurezza dopo il funzionamento 12
Pulizia sotto la macchina 12
Piegatura della stegola 13
Manutenzione 14
Programma di manutenzione raccomandato 14
Sicurezza durante la manutenzione 14
Preparazione per la manutenzione 14
Sostituzione della candela 15
Manutenzione del filtro dell'aria 15
Cambio dell'olio motore 15
Sostituzione della lama 16
Lubrificazione delle ruote 17
Rimessaggio 18
Preparazione del tosaerba per il rimessaggio 18
Rimozione del tosaerba dal rimessaggio 18

Sicurezza

Questa macchina è stata progettata in conformità con EN ISO 5395:2013.

Requisiti generali di sicurezza

Questo prodotto è in grado di amputare mani e piedi e di scagliare oggetti. Rispettate sempre tutte le norme di sicurezza per evitare gravi infortuni.

L'utilizzo di questo prodotto per scopi non conformi alle funzioni per cui è stato concepito può essere pericoloso per l'utente e gli astanti.

- Leggete e comprendete il contenuto di questo *Manuale dell'operatore* prima di avviare il motore.
- Non mettete le mani o i piedi vicino alle parti mobili della macchina.
- Azionate la macchina solo con le protezioni e i dispositivi di sicurezza montati e funzionanti.
- Restate sempre lontani dall'apertura di scarico. Tenete gli astanti a distanza di sicurezza dalla macchina.
- Tenete lontani i bambini dall'area operativa. Non permettete che bambini e ragazzi utilizzino la macchina.
- Arrestate la macchina e spegnete il motore prima di sottoporre la macchina a manutenzione, rifornimento o rimozione di ostruzioni.

L'errato utilizzo o l'errata manutenzione di questa macchina può causare infortuni. Per ridurre il rischio di incidenti, rispettate le seguenti norme di sicurezza e fate sempre attenzione al simbolo di allarme, che indica Attenzione, Avvertenza o Pericolo – norme di sicurezza personali. La mancanza di rispetto delle presenti istruzioni può provocare infortuni o la morte.

Ulteriori elementi relativi alle informazioni sulla sicurezza sono riportati nelle rispettive sezioni del presente manuale.

Adesivi di sicurezza e informativi

Gli adesivi di sicurezza e di istruzione sono chiaramente visibili e sono affissi accanto a zone particolarmente pericolose. Sostituite eventuali adesivi se danneggiati o mancanti.



decal134-0082

134-0082

1. Foro di lavaggio rapido

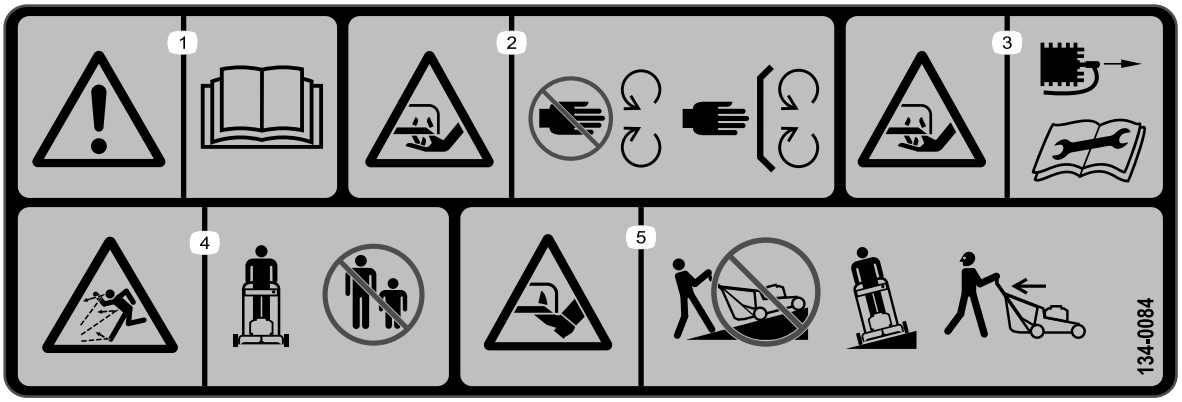

decal134-0084

134-0084

1. Avvertenza – Leggete il *Manuale dell'operatore*.
2. Pericolo di taglio —Tenetevi a distanza dalle parti in movimento; non rimuovete i carter e le protezioni.
3. Pericolo di taglio — Scollegate la candela e leggete il *Manuale dell'operatore* prima di eseguire interventi di manutenzione.
4. Pericolo di lancio di oggetti – Tenete i presenti distanti dalla macchina.
5. Pericolo di taglio — Non tosate sui pendii; tosate in orizzontale; prima di raccogliere l'erba tagliata, accertate che la lama sia bloccata e il motore spento; guardate sempre indietro quando azionate la macchina in retromarcia.



decalh295159

H295159

1. Spegnimento del motore

Preparazione

1

Assemblaggio della maniglia

Non occorrono parti

Procedura

1. Fissate la stegola inferiore al vano del tosaerba con 4 bulloni, 4 rondelle piatte, 4 rondelle spaccate e 4 dadi (Figura 3).

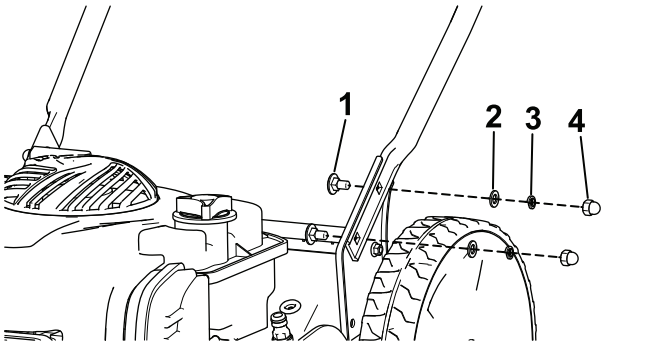

Figura 3

1. Bullone (4)
2. Rondella piana (4)
3. Rondella spaccata (4)
4. Dado (4)

2. Fissate la stegola superiore alla stegola inferiore utilizzando 2 manopole della stegola, 2 rondelle curve e 2 bulloni. Serrate manualmente le manopole della stegola (Figura 4).

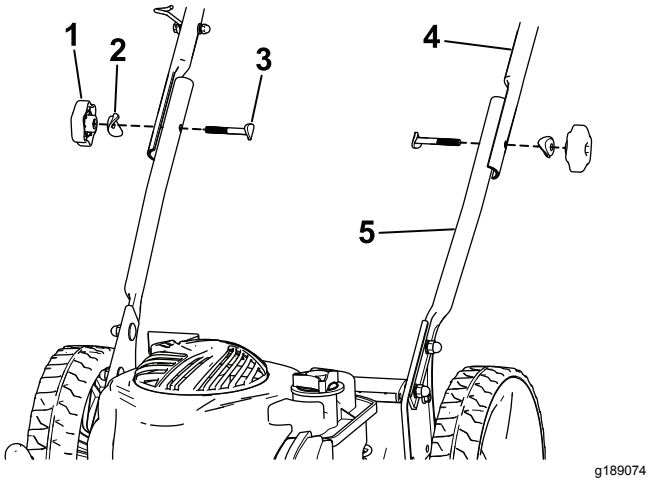

Figura 4

1. Manopola della maniglia (2)
2. Rondella curva (2)
3. Bullone (2)
4. Sezione superiore della stegola
5. Sezione inferiore della stegola

3. Inserite i cavi nel relativo morsetto e fissate la clip alla stegola come mostrato in Figura 5.

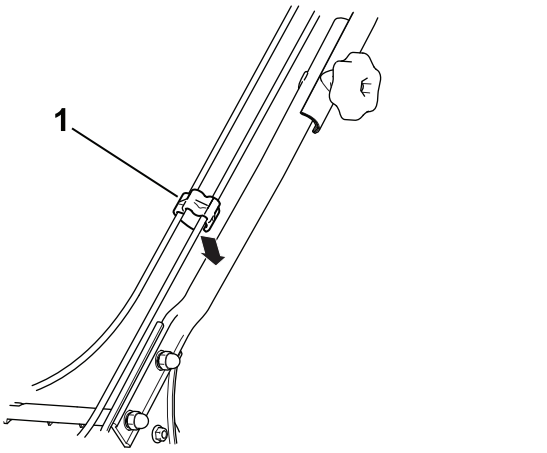

Figura 5

1. Attacco per cavo

2

Montaggio del cavo dell'avviatore autoavvolgente nel guidacavo

Non occorrono parti

Procedura

Importante: **Per avviare il motore in modo sicuro e facile ogniqualvolta usate la macchina, montate il cavo dell'avviatore autoavvolgente nel guidacavo.**

Tenete la barra di controllo lama sulla stegola superiore (Figura 9) e tirate il cavo dell'avviatore autoavvolgente tramite il guida cavo sulla stegola (Figura 6).

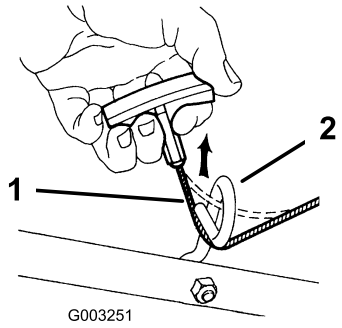

g003251

Figura 6

1. Cavo dell'avviatore autoavvolgente
2. Guidacavo

3

Riempimento del motore con olio

Non occorrono parti

Procedura

Importante: **La macchina viene consegnato senza olio nel motore. Prima di avviare il motore, riempitelo con olio.**

Capacità dell'olio motore: 0.47 L

Viscosità dell'olio: olio detergente SAE 30 o SAE 10W-30

Classificazione API: SJ o superiore

1. Portate la macchina su una superficie pianeggiante.
2. Girate il tappo in senso antiorario ed estraete l'asta di livello (Figura 7).

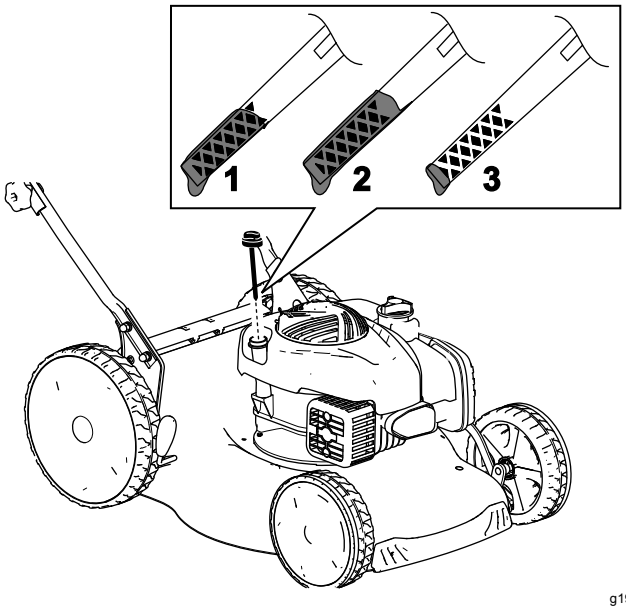

g193542

Figura 7

1. Pieno
2. Alto
3. Basso

3. Versate con cautela una quantità d'olio pari a circa 3/4 della capacità del motore nel tubo di riempimento dell'olio.
4. Attendete circa 3 minuti affinché l'olio si stabilizzi all'interno del motore.
5. Tergete l'asta con un panno pulito.
6. Inserite l'asta di livello nel tubo di riempimento ed estraetela.
7. Controllate il livello dell'olio sull'asta (Figura 7).
   - Se il livello dell'olio sull'astina è troppo basso, versate con cautela una piccola quantità di olio nel tubo di riempimento, attendete 3 minuti e ripetete gli step da 3 a 5 finché l'olio sull'astina non appare al livello adeguato.
   - Se il livello dell'olio sull'astina è troppo alto, drenate l'olio in eccesso finché l'olio sull'astina non appare al livello adeguato; fate riferimento a Cambio dell'olio motore (pagina 15).

Importante: **Non avviate il motore con il livello dell'olio troppo basso o troppo alto, per evitare di danneggiare il motore stesso.**

8. Inserite l'asta di livello e chiudete saldamente.

4

Montaggio del cesto di raccolta

Non occorrono parti

Procedura

1. Fate scorrere il telaio del cesto di raccolta nel cesto di raccolta (Figura 8).
2. Posizionate tutti i 6 fermagli del cesto di raccolta sul telaio del cesto di raccolta (Figura 8).

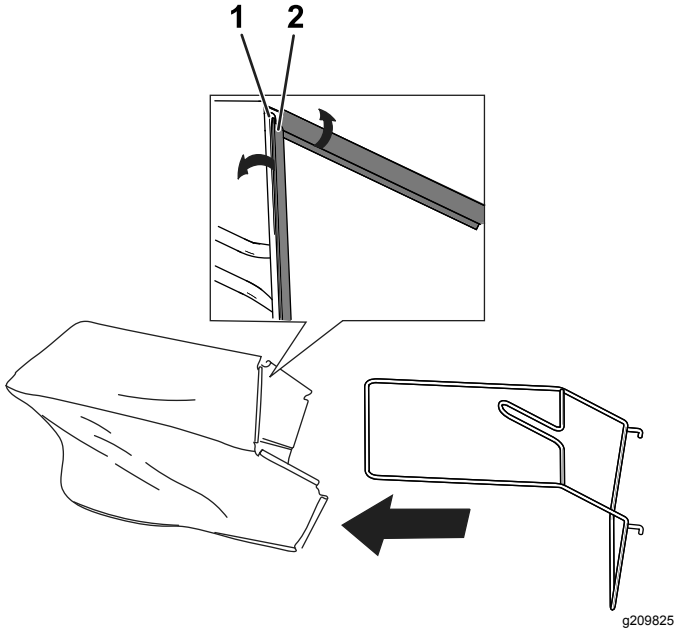

Figura 8

1. Telaio del cesto di raccolta
2. Fermaglio del cesto di raccolta

Quadro generale del prodotto

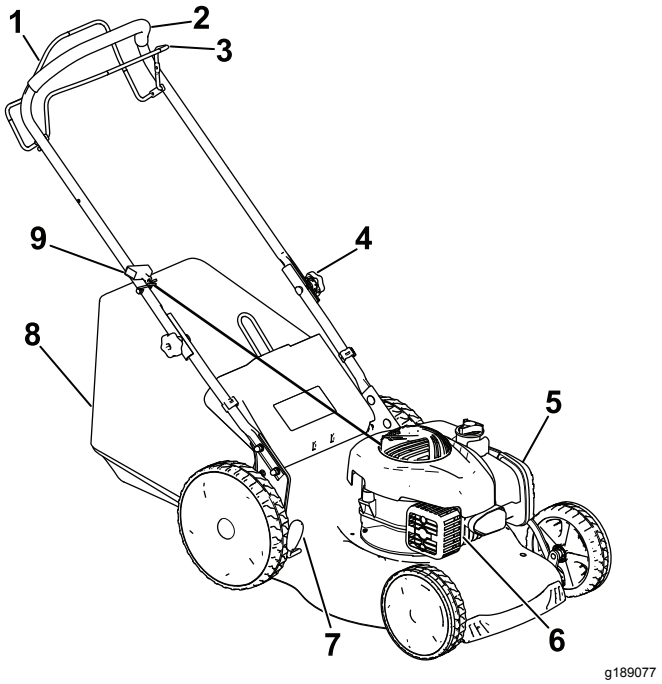

Figura 9

1. Barra della trazione automatica
2. Stegola
3. Barra di comando della lama
4. Manopola della stegola
5. Filtro dell'aria
6. Candela
7. Leva dell'altezza di taglio
8. Cesto di raccolta
9. Maniglia dell'avviatore autoavvolgente

Specifiche

Modello	Peso	Lunghezza	Larghezza	Larghezza di taglio	Altezza
20943	30 kg	148 cm	55 cm	46 cm	105 cm

Funzionamento

Prima dell'uso

Sicurezza prima del funzionamento

Requisiti generali di sicurezza

- Familiarizzate con il funzionamento sicuro dell'apparecchiatura, con i comandi dell'operatore e con gli adesivi di sicurezza.
- Controllate che tutte le protezioni e i dispositivi di sicurezza, come sportelli e/o cesti di raccolta, siano montati e perfettamente funzionanti.
- Ispezionate sempre la macchina per garantire che lama, bulloni della lama e gruppo di taglio non siano usurati o danneggiati.
- Ispezionate l'area in cui userete la macchina ed eliminate tutti gli oggetti che la macchina potrebbe scagliare.
- Mentre regolate l'altezza di taglio potreste toccare la lama in movimento e ferirvi gravemente.
  - Spegnete il motore e attendete che tutte le parti in movimento si siano fermate.
  - Non inserite le dita sotto la scocca mentre regolate l'altezza di taglio.

Sicurezza del carburante

⚠ PERICOLO

Il carburante è estremamente infiammabile e altamente esplosivo. Un incendio o un'esplosione di carburante possono ustionare voi ed altre persone e causare danni.

- **Per impedire che una carica elettrostatica faccia incendiare il carburante, mettete la tanica e/o la macchina per terra prima del riempimento, mai in un veicolo o su un oggetto.**
- **Fate il pieno di carburante all'aria aperta, a motore freddo, Tergete il carburante versato.**
- **Non maneggiate il carburante quando fumate o nelle adiacenze di una fiamma libera o di scintille.**
- **Conservate il carburante in taniche omologate e tenete lontano dalla portata dei bambini.**

⚠ AVVERTENZA

Se ingerito, il carburante è nocivo o fatale. L'esposizione a lungo termine ai vapori di benzina può causare gravi danni e malattie.

- **Evitate di respirare a lungo i vapori.**
- **Tenete il viso e le mani lontano dagli ugelli e dall'apertura del serbatoio del carburante.**
- **Tenete il carburante lontano dagli occhi e dalla pelle.**

Riempimento del serbatoio del carburante

- Per ottenere risultati ottimali utilizzate solo benzina senza piombo fresca e pulita, di 87 o più ottani (metodo di classificazione (R+M)/2).
- **ETANOLO:** È accettabile la benzina con etanolo fino al 10% (nafta) o 15% di MTBE (metil-ter-butil etere) per volume. Etanolo e MTBE non sono identici. L'utilizzo di benzina con etanolo al 15% (E15) per volume non è approvato. **Non utilizzate benzina con etanolo superiore al 10% per volume, come E15 (contiene etanolo al 15%), E20 (contiene etanolo al 20%) o E85 (contiene etanolo fino all'85%).** L'utilizzo di benzina non approvata può compromettere le prestazioni e/o danneggiare il motore. La garanzia del prodotto non copre l'utilizzo di benzina non approvata.
- **Non** utilizzate benzina contenente metanolo.
- Nella stagione invernale, **non** conservate il carburante nel serbatoio o nei contenitori senza aggiungere un apposito stabilizzatore al carburante.
- **Non** aggiungete olio alla benzina.

Importante: **Per ridurre il rischio di avviamenti difficoltosi, versate nella benzina (conservata per non più di 30 giorni) uno stabilizzatore per carburante per l'intera stagione.**

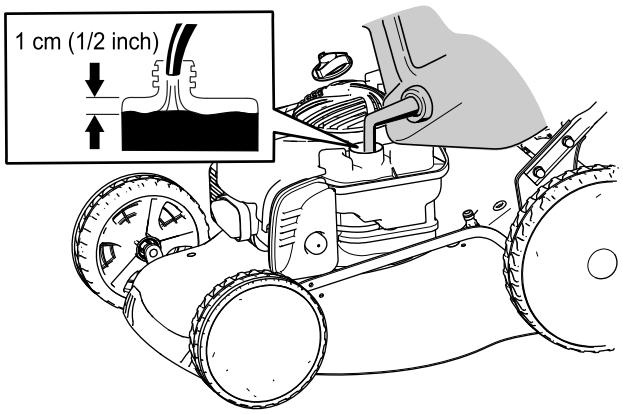

g189067

Figura 10

Controllo del livello dell'olio motore

Intervallo tra gli interventi tecnici: Prima di ogni utilizzo o quotidianamente

1. Portate la macchina su una superficie pianeggiante.
2. Girate il tappo in senso antiorario ed estraete l'asta di livello (Figura 11).

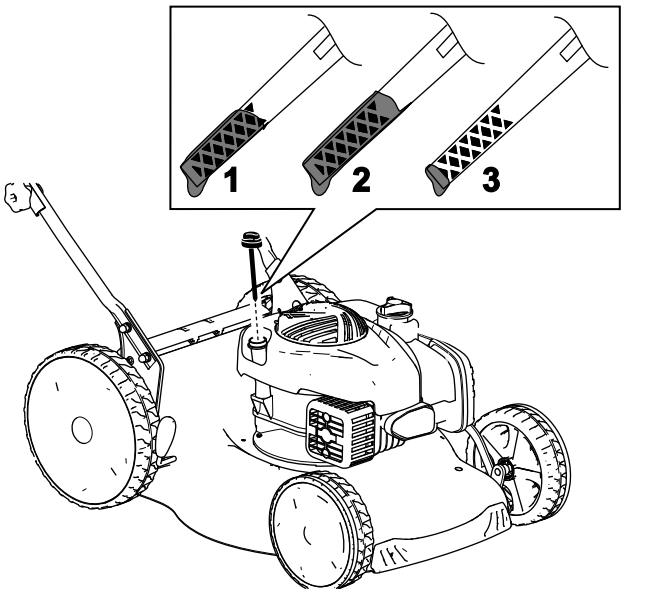

g193542

Figura 11

1. Pieno
2. Alto
3. Basso

3. Tergete l'asta con un panno pulito.
4. Inserite l'asta di livello nel tubo di riempimento ed estraetela.
5. Controllate il livello dell'olio sull'asta (Figura 11).
   - Se il livello dell'olio sull'astina è troppo basso, versate lentamente una piccola quantità di olio nel tubo di riempimento, attendete 3 minuti e ripetete gli step da 3 a 5 finché l'olio sull'astina non appare al livello adeguato.
   - Se il livello dell'olio sull'astina è troppo alto, drenate l'olio in eccesso finché l'olio sull'astina non appare al livello adeguato. Per spurgare l'olio superfluo, vedere Cambio dell'olio motore (pagina 15).

     Importante: **Non avviate il motore con il livello dell'olio troppo basso o troppo alto per evitare di danneggiarlo.**
6. Inserite l'asta di livello nel tubo di riempimento dell'olio e chiudete saldamente.

Regolazione dell'altezza di taglio

⚠ AVVERTENZA

Mentre regolate l'altezza di taglio potreste toccare la lama in movimento e ferirvi gravemente.

- **Spegnete il motore e attendete che tutte le parti in movimento si siano fermate.**
- **Non inserite le dita sotto la scocca mentre regolate l'altezza di taglio.**

Sono previste 7 impostazioni dell'altezza di taglio da 25 a 70 mm. Regolate l'altezza di taglio come opportuno. Impostate le ruote anteriori alla stessa altezza di quelle posteriori.

Per regolare l'altezza di taglio, disinnestate la leva (Figura 12), sollevate o abbassate la macchina quindi reinnestate la leva.

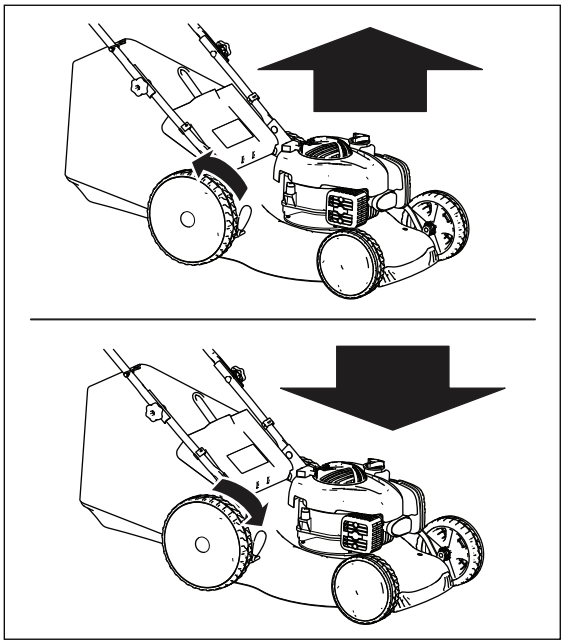

g189069

Figura 12

Le posizioni dell'altezza di taglio sono illustrate nella Figura 13.

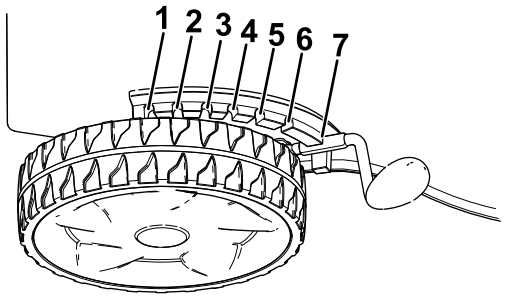

g208642

Figura 13

1. 70.0 mm
2. 62.5 mm
3. 55.0 mm
4. 47.5 mm
5. 40.0 mm
6. 32.5 mm
7. 25.0 mm

Durante l'uso

Sicurezza durante il funzionamento

Requisiti generali di sicurezza

- Indossate un abbigliamento idoneo, comprendente protezione per gli occhi, calzature robuste anti-scivolo e protezione dell'udito. Legate i capelli lunghi, bloccate gli indumenti ampi e non indossate gioielli.
- Non utilizzate la macchina in caso di malattia, stanchezza o sotto l'effetto di alcol o droga.
- La lama è affilata, e può causare gravi ferite. Prima di lasciare la postazione dell'operatore, spegnete il motore e attendete l'arresto di tutte le parti in movimento.
- Quando rilasciate la barra di comando della lama, sia il motore sia la lama devono fermarsi entro 3 secondi. In caso contrario, smettete subito di usare il tosaerba e rivolgetevi ad un Centro Assistenza autorizzato.
- Azionate la macchina soltanto in condizioni meteo idonee e di buona visibilità. Non utilizzate la macchina se c'è rischio di fulmini.
- Erba e foglie bagnate possono causare gravi ferite se doveste scivolare e toccare la lama. Evitate di tosare in condizioni di bagnato.
- Prestate la massima attenzione quando vi avvicinate a curve cieche, cespugli, alberi o ad altri oggetti che possano ostruire la visuale.
- Fate attenzione a buche, solchi, gobbe, rocce o altre insidie del terreno. La macchina potrebbe slittare e cadere su un terreno accidentato.
- Arrestate la macchina e ispezionate la lama dopo aver colpito un oggetto o se sulla macchina si avvertono vibrazioni anomale. Effettuate le riparazioni necessarie prima di riprendere a utilizzare la macchina.
- Spegnete il motore e attendete che tutte le parti in movimento si fermino prima di lasciare la posizione di guida.
- Se il motore è stato acceso, il silenziatore sarà caldo e potrebbe provocarvi ustioni. Non avvicinatevi al silenziatore caldo.
- Controllate spesso i componenti del cesto di raccolta e la protezione di scarico e all'occorrenza sostituiteli con parti raccomandate dal produttore.

Sicurezza sui pendii

- Eseguite un movimento laterale, mai verso l'alto e il basso. Sulle pendenze invertite la direzione con la massima cautela.
- Non tosate pendenze eccessivamente ripide. A causa della scarsa tenuta, la macchina potrebbe slittare e cadere.
- Tosate con cautela in prossimità di scarpate, fossati o terrapieni.

Avviamento del motore

Importante: **La macchina è dotata di una guaina in gomma sull'estremità della candela. Accertate che l'anello di metallo all'estremità del cavo della candela (nella guaina in gomma) sia fissato**

adeguatamente sulla punta di metallo sulla candela.

1. Premete la lampada dell'iniettore da 3 a 5 volte (Figura 14).

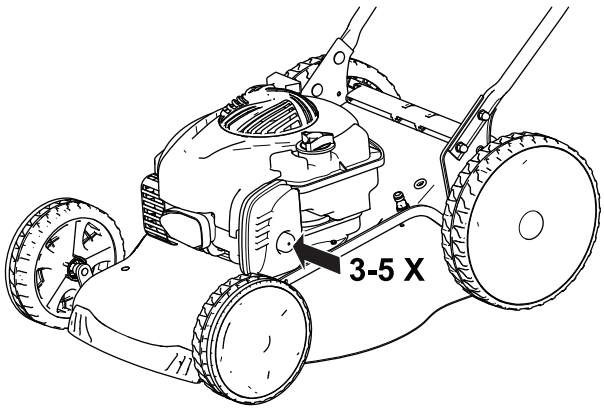

g189076

Figura 14

2. Tenete la barra di comando della lama contro la stegola (Figura 15A)

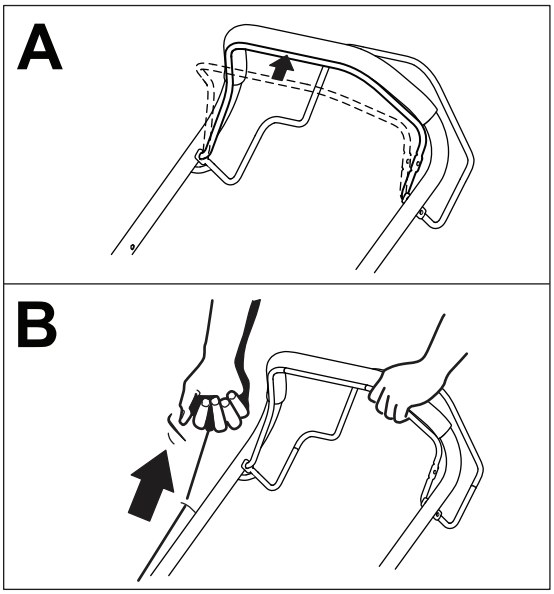

g188344

Figura 15

1. Barra di comando della lama

3. Tirate leggermente l'avviatore autoavvolgente fino ad avvertire una certa resistenza, quindi tiratelo con forza (Figura 15B). All'avvio del motore, lasciate che il cavo torni lentamente alla stegola.

Utilizzo della trazione automatica

Per utilizzare la trazione automatica, premete la barra della trazione automatica (Figura 16) contro la stegola e mantenetela in posizione premuta.

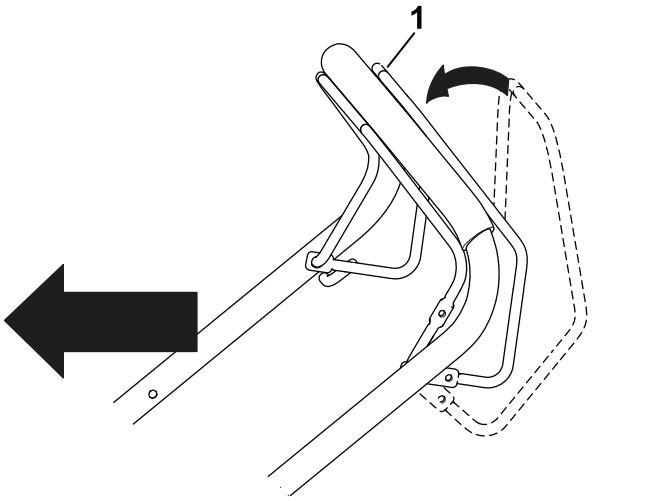

g188340

Figura 16

1. Barra della trazione automatica

Nota: La macchina ha una velocità massima fissa di circa 3,0 km/h.

Per disinnestare la trazione automatica, lasciate andare la barra della trazione automatica.

Spegnimento del motore

Per spegnere il motore rilasciate la barra di comando delle lame.

Nota: Scollegate e appoggiate a terra il cavo della candela prima di scendere dalla macchina per evitare l'avvio accidentale del motore.

Mulching dello sfalcio

⚠ AVVERTENZA

La lama è affilata, e può causare gravi ferite.

- **Accertate che il tappo di mulching sia in posizione prima di procedere al mulching dello sfalcio.**
- **Non innestate mai la lama senza tappo di mulching in posizione, cesto di raccolta montato o sportello posteriore abbassato.**

Se il cesto di raccolta è montato sulla macchina, toglietelo; vedere Rimozione del cesto di raccolta (pagina 11).

1. Sollevate lo sportello posteriore e tenetelo sollevato (Figura 17).

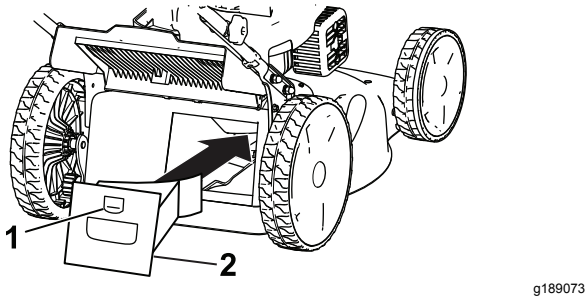

Figura 17

1. Dispositivo di fermo
2. Tappo di mulching

2. Installate il tappo di mulching nel vano e fissatelo nell'apertura nel vano stesso (Figura 17).
3. Abbassate lo sportello posteriore.

Raccolta dello sfalcio

Utilizzate il cesto di raccolta quando desiderate raccogliere lo sfalcio e le foglie dal tappeto erboso.

⚠ AVVERTENZA

Non utilizzate il cesto di raccolta se è consumato, in quanto sassolini e simili corpi estranei possono essere scagliati verso di voi o gli astanti, causando gravi ferite o anche la morte.

Controllate spesso le condizioni del cesto di raccolta. Se è danneggiato, montate un nuovo raccoglitore Toro di ricambio.

⚠ AVVERTENZA

La lama è affilata, e può causare gravi ferite.

- **Assicuratevi che il cesto di raccolta sia in posizione prima di raccogliere lo sfalcio.**
- **Non innestate mai la lama senza tappo di mulching in posizione, cesto di raccolta montato o sportello posteriore abbassato.**

⚠ AVVERTENZA

Il tosaerba può scagliare sfalcio ed altri oggetti attraverso il canale di scarico aperto. Se scagliati con forza sufficiente, gli oggetti possono causare gravi lesioni personali o decesso dell'operatore o dei presenti.

Non aprite mai lo sportello del canale di scarico se il motore è acceso.

Se il deflettore di mulching è installato sulla macchina, sollevate lo sportello posteriore, rimuovete il deflettore di mulching e abbassate lo sportello posteriore.

Montaggio del cesto di raccolta

1. Se necessario, montate il cesto di raccolta, fate riferimento a 4 Montaggio del cesto di raccolta (pagina 6).
2. Sollevate lo sportello posteriore e tenetelo sollevato.

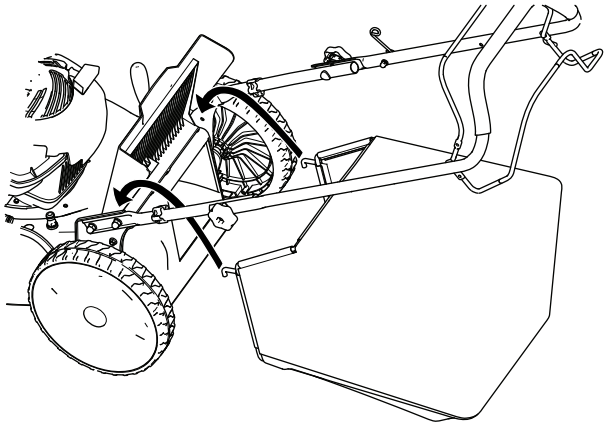

Figura 18

3. Montate il cesto di raccolta, accertandovi che i suoi perni siano inseriti nelle tacche presenti sulla stegola (Figura 18).
4. Abbassate lo sportello posteriore.

Rimozione del cesto di raccolta

1. Sollevate lo sportello posteriore e tenetelo sollevato (Figura 18).
2. Rimuovere il cesto.
3. Abbassate lo sportello posteriore.

Scarico posteriore dello sfalcio dell'erba

1. Prima di scaricare posteriormente lo sfalcio, togliete il cesto di raccolta dal tosaerba, se montato; fate riferimento a Rimozione del cesto di raccolta (pagina 11)
2. Se il deflettore di mulching è installato sulla macchina, sollevate lo sportello posteriore, rimuovete il deflettore di mulching e abbassate lo sportello posteriore.

⚠ AVVERTENZA

La lama è affilata, e può causare gravi ferite.

- **Assicuratevi che lo sportello posteriore sia abbassato prima di scaricare posteriormente lo sfalcio.**
- **Non innestate mai la lama senza tappo di mulching in posizione, cesto di raccolta montato o sportello posteriore abbassato.**

Suggerimenti

Suggerimenti generali per la tosatura

- Ispezionate l'area in cui userete la macchina ed eliminate tutti gli oggetti che la macchina potrebbe scagliare.
- Evitate di colpire oggetti solidi con la lama. Non tosate deliberatamente sopra un oggetto.
- Se la macchina dovesse colpire un oggetto o iniziare a vibrare, spegnete immediatamente il motore, scollegate il cappellotto dalla candela ed esaminate la macchina per escludere danni.
- Per ottenere prestazioni ottimali montate una nuova lama prima dell'inizio della stagione della tosatura.
- All'occorrenza sostituite la lama con una lama di ricambio Toro.

Falciatura dell'erba

- Falciate soltanto un terzo del filo d'erba per volta. Non falciate con impostazioni inferiori a 51 mm, a meno che l'erba non sia rada o nel tardo autunno, quando l'erba inizia a rallentare la crescita.
- Per falciare erba alta più di 15 cm, tosate prima all'altezza di taglio superiore camminando lentamente, quindi tosate di nuovo ad un'altezza inferiore per ottenere un tappeto erboso più attraente. Se l'erba è troppo alta, il tosaerba può intasarsi e arrestare il motore.
- Erba e foglie bagnate tendono ad ammucchiarsi sul tappeto erboso, e possono intasare il tosaerba o arrestare il motore. Evitate di tosare in condizioni di bagnato.
- In condizioni di particolare siccità prestate attenzione al rischio di incendio, seguite le relative avvertenze locali e mantenete la macchina libera da erba secca e scarti di foglie.
- Alternate la direzione di tosatura, per contribuire a disperdere lo sfalcio sul tappeto erboso ed ottenere una fertilizzazione uniforme.
- Se l'aspetto del tappeto erboso tosato non è soddisfacente, provate uno o più dei seguenti:
  - Sostituite la lama o fatela affilare.
  - Camminate più lentamente mentre tosate.
  - Alzate l'altezza di taglio del tosaerba.
  - Tosate l'erba più di frequente.
  - Sovrapponete le passate, anziché falciare un'intera andana ad ogni passata.

Sminuzzare le foglie

- Dopo la tosatura del tappeto erboso, almeno metà di esso deve essere visibile attraverso le foglie. All'occorrenza, effettuate più di una sola passata sulle foglie.
- Se il tappeto erboso è coperto da più di 13 cm di foglie, falciate una prima volta con un'altezza di taglio maggiore, quindi falciate di nuovo con l'altezza di taglio desiderata.
- Se il tosaerba non sminuzza finemente le foglie, rallentate la velocità di tosatura.

Dopo l'uso

Sicurezza dopo il funzionamento

Requisiti generali di sicurezza

- Per prevenire un incendio, eliminate erba e detriti dalla macchina. Tergete l'olio e il carburante versati.
- Lasciate raffreddare il motore prima di riporre la macchina in un ambiente chiuso.
- Non depositate mai la macchina o la tanica del carburante in presenza di fiamme libere, scintille o spie, come vicino a uno scaldabagno o altre apparecchiature.

Sicurezza durante il rimorchio

- Prestate cautela durante il carico o lo scarico della macchina.
- Fissate la macchina per evitare il rotolamento.

Pulizia sotto la macchina

Intervallo tra gli interventi tecnici: Prima di ogni utilizzo o quotidianamente

⚠ AVVERTENZA

La macchina può spostare del materiale dal sottoscocca.

- **Usate occhiali di sicurezza.**
- **Quando il motore è acceso, rimanete in posizione di servizio (dietro la stegola).**
- **Non consentite ad alcuno di avvicinarsi alla zona di lavoro.**

Per ottenere i migliori risultati, pulite la macchina subito dopo aver terminato il lavoro.

1. Portate la macchina su una superficie lastricata e pianeggiante.
2. Prima di lasciare la postazione dell'operatore, spegnete il motore e attendete l'arresto di tutte le parti in movimento.
3. Abbassate la macchina all'altezza di taglio minima; vedere Regolazione dell'altezza di taglio (pagina 8).
4. Lavate l'area sotto lo sportello posteriore quando lo sfalcio passa dal vano al cesto di raccolta.

   Nota: Lavate l'area con la leva Bag-on-demand sia in posizione completamente avanzata che in posizione completamente arretrata.
5. Collegate una canna da giardino al rubinetto dell'acqua e al foro di lavaggio (Figura 19).

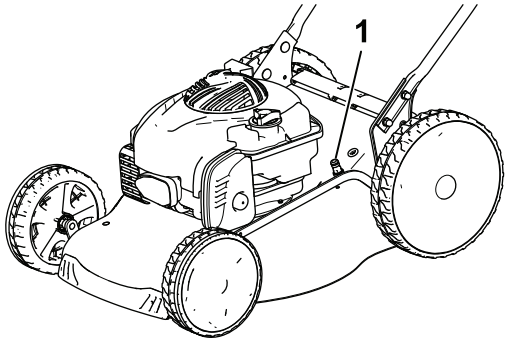

g189078

Figura 19

1. Foro di lavaggio

6. Aprite il rubinetto.
7. Avviate il motore e lasciatelo girare fin quando l'erba tagliata smette di uscire dal sottoscocca della macchina.
8. Spegnete il motore.
9. Chiudete il rubinetto dell'acqua e scollegate la canna dalla macchina.
10. Avviate il motore per alcuni minuti per asciugare il sottoscocca e impedire che arrugginisca.
11. Lasciate raffreddare il motore prima del rimessaggio della macchina in un ambiente chiuso.

Piegatura della stegola

⚠ AVVERTENZA

L'incorretta apertura o chiusura della stegola può danneggiare i cavi e creare condizioni di utilizzo pericolose.

- **Fate attenzione a non danneggiare i cavi quando aprite o piegate la stegola.**
- **Se un cavo è danneggiato, rivolgetevi a un Centro Assistenza autorizzato.**

1. Allentate le 2 manopole della stegola (Figura 20A).

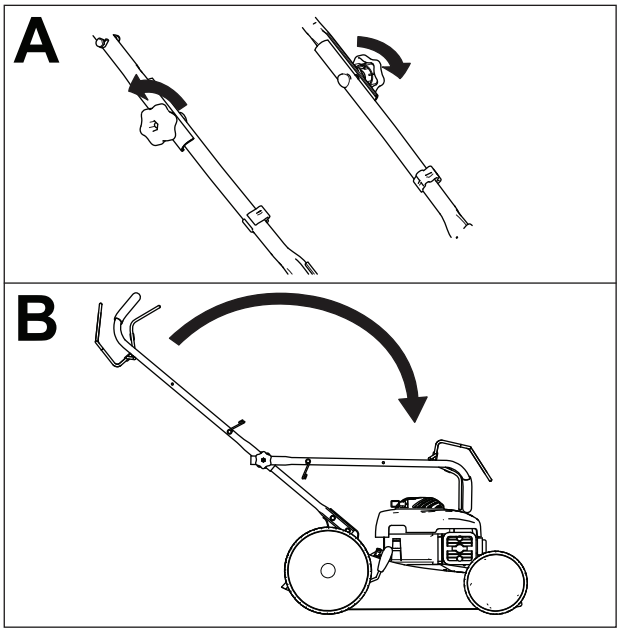

g189068

Figura 20

2. Piegate la stegola, ruotandola in avanti (Figura 20B)

Manutenzione

Nota: Stabilite i lati sinistro e destro della macchina dalla normale posizione di guida.

Programma di manutenzione raccomandato

Cadenza di manutenzione	Procedura di manutenzione
Prima di ogni utilizzo o quotidianamente	• Controllo del livello dell'olio motore. • Togliete sfalcio e morchia da sotto il tosaerba.
Ogni 25 ore	• Sostituite il filtro dell'aria (più sovente in ambienti polverosi).
Ogni 100 ore	• Cambiate la candela.
Ogni anno	• Sostituite la lama o fatela affilare (più spesso se il tagliente si smussa rapidamente). • Pulite il sistema di raffreddamento dell'aria; la pulizia va effettuata più sovente se si opera in ambienti polverosi. Vedere il manuale del motore.
Ogni anno o prima del rimessaggio	• Lubrificate le ruote. • Svuotate il serbatoio del carburante prima di effettuare riparazioni, in base a quanto indicato e prima del rimessaggio annuale.

Sicurezza durante la manutenzione

- Staccate il cappellotto dalla candela prima di eseguire interventi di manutenzione.
- Indossate i guanti e la protezione per gli occhi durante la manutenzione della macchina.
- La lama è affilata, e può causare gravi ferite. Indossate i guanti per eseguire la manutenzione della lama.
- Non manomettere i dispositivi di sicurezza. Controllatene il funzionamento ad intervalli regolari.
- Inclinando la macchina potreste fare fuoriuscire il carburante. Il carburante è infiammabile, esplosivo e può causare infortuni. Fate girare il motore finché non è vuoto per rimuovere il carburante con una pompa a mano; non utilizzate un sifone.

Preparazione per la manutenzione

1. Spegnete il motore e attendete che tutte le parti in movimento si siano fermate.
2. Scollegate il cappellotto dalla candela (Figura 21).

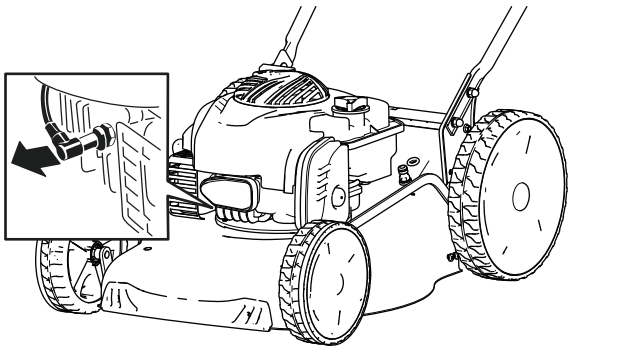

g189080

Figura 21

3. Al termine dell'intervento di manutenzione ricollegate il cappellotto alla candela.

Importante: **Prima di inclinare la macchina per il cambio dell'olio o la sostituzione della lama, utilizzatela finché il serbatoio del carburante non sarà completamente vuoto. Nel caso dobbiate inclinare la macchina prima di restare senza benzina, rimuovete il carburante dal serbatoio mediante una pompa carburante manuale. Inclinate sempre la macchina sul fianco con l'asta di livello in basso.**

⚠ AVVERTENZA

Inclinando la macchina potreste fare fuoriuscire il carburante. Il carburante è infiammabile ed esplosivo e può causare lesioni personali.

Lasciate in funzione il motore fino esaurimento carburante o rimuovete il carburante con una pompa manuale; mai con un sifone.

Sostituzione della candela

Intervallo tra gli interventi tecnici: Ogni 100 ore

Usate una candela Champion QC12YC o equivalente.

1. Spegnete il motore e attendete che tutte le parti in movimento si siano fermate.
2. Scollegate il cappellotto dalla candela.
3. Pulite attorno alla candela.
4. Rimuovete la candela dal motore.

   Importante: **Le candele incrinate, incrostate o sporche devono essere sostituite. Non pulite gli elettrodi in quanto i granelli possono penetrare nel motore e danneggiarlo.**
5. Regolate la distanza tra gli elettrodi della nuova candela a 0.51 mm come mostrato in Figura 22.

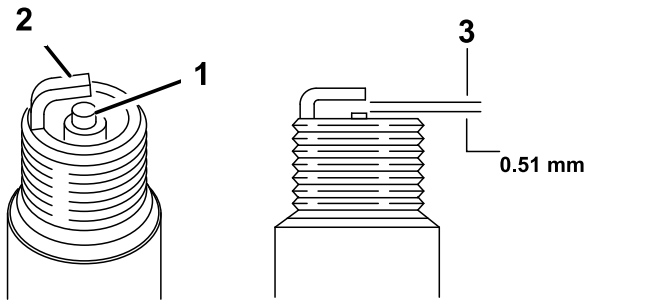

Figura 22

1. Elettrodo centrale
2. Elettrodo laterale
3. Distanza fra gli elettrodi (non in scala)

6. Collegate il cappellotto della candela
7. Serrate la candela a 20 N·m.
8. Collegate il cappellotto alla candela.

Manutenzione del filtro dell'aria

Intervallo tra gli interventi tecnici: Ogni 25 ore

1. Sbloccate la parte superiore del coperchio del filtro dell'aria (Figura 23).

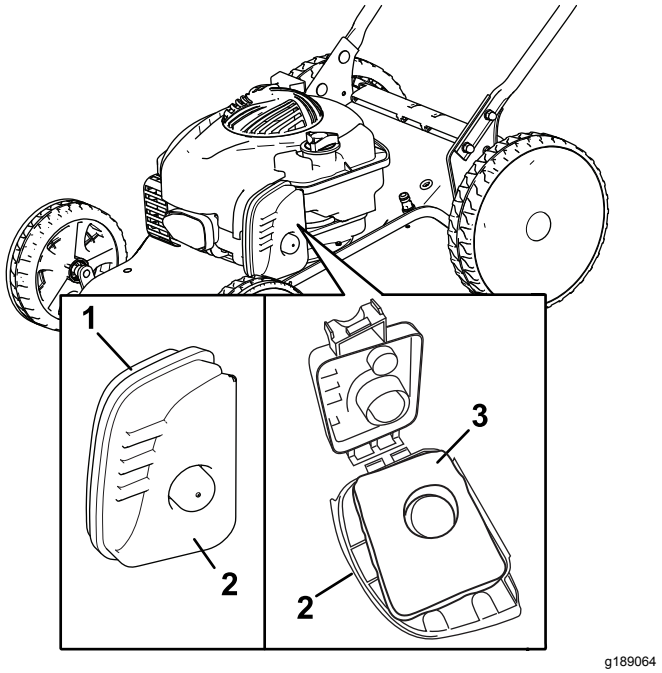

Figura 23

1. Filtro dell'aria
2. Coperchio del filtro dell'aria
3. Elemento del filtro dell'aria (schiuma sintetica)

2. Rimuovete il coperchio del filtro dell'aria (Figura 23).
3. Rimuovete l'elemento del filtro dell'aria.
4. Lavate l'elemento del filtro dell'aria in acqua e sapone.

   Importante: **Non utilizzate benzina per pulire l'elemento del filtro dell'aria.**
5. Lasciate asciugare all'aria l'elemento del filtro dell'aria.
6. Aggiungete qualche goccia di olio motore nell'elemento del filtro dell'aria e strizzatelo forte per eliminare eventuale olio in eccesso.
7. Montate l'elemento del filtro dell'aria e il coperchio del filtro dell'aria.

Cambio dell'olio motore

Il cambio dell'olio motore non è necessario, ma se desiderate cambiarlo, seguite la procedura seguente.

Capacità dell'olio motore: 0.47 L

Viscosità dell'olio: olio detergente SAE 30 o SAE 10W-30

Classificazione API: SJ o superiore

Nota: Fate girare il motore per alcuni minuti prima di cambiare l'olio, per riscaldarlo. L'olio caldo fluisce

meglio e trasporta una maggiore quantità di sostanze inquinanti.

1. Portate la macchina su una superficie pianeggiante.
2. Vedere Preparazione per la manutenzione (pagina 14).
3. Girate il tappo in senso antiorario ed estraete l'asta di livello (Figura 24).

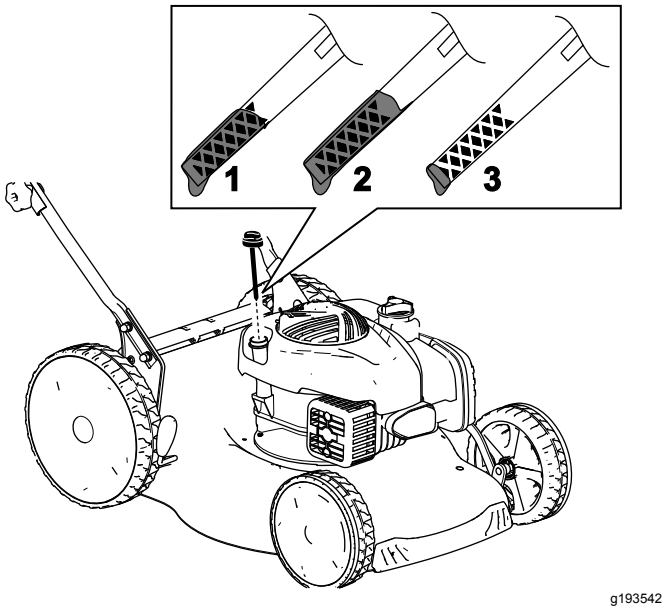

g193542

Figura 24

1. Pieno
2. Alto
3. Basso

4. Inclinate la macchina sul fianco (di modo che il filtro dell'aria si trovi in alto) per scaricare l'olio usato attraverso il tubo di riempimento (Figura 25).

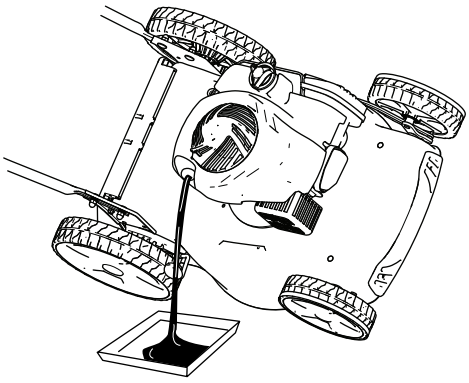

g189065

Figura 25

5. Dopo avere fatto defluire l'olio usato, riportate la macchina in posizione operativa.
6. Versate con cautela una quantità d'olio pari a circa 3/4 della capacità del motore nel tubo di riempimento dell'olio.
7. Attendete circa 3 minuti affinché l'olio si stabilizzi all'interno del motore.
8. Tergete l'asta con un panno pulito.
9. Inserite l'asta di livello nel tubo di riempimento ed estraetela.
10. Controllate il livello dell'olio sull'asta (Figura 25).
    - Se il livello dell'olio sull'astina è troppo basso, versate con cautela una piccola quantità di olio nel tubo di riempimento, attendete 3 minuti e ripetete gli step da 8 a 10 finché l'olio sull'astina non appare al livello adeguato.
    - Se il livello dell'olio sull'astina è troppo alto, drenate l'olio in eccesso finché l'olio sull'astina non appare al livello adeguato.

    Importante: **Non avviate il motore con il livello dell'olio troppo basso o troppo alto, per evitare di danneggiare il motore stesso.**
11. Inserite l'asta di livello e chiudete saldamente.
12. Riciclate correttamente l'olio esausto.

Sostituzione della lama

Intervallo tra gli interventi tecnici: Ogni anno

Importante: ***Per il corretto montaggio della lama dovete usare una chiave torsiometrica.*** **Se non disponete di una chiave torsiometrica o avete dubbi sull'esecuzione di questa operazione, contattate un Centro Assistenza autorizzato.**

Esaminate la lama ogniqualvolta esaurite il carburante. Se la lama è danneggiata, sostituitela immediatamente. Se il tagliente è smussato o scheggiato, fatelo affilare e livellare, oppure sostituite la lama.

⚠ AVVERTENZA

La lama è affilata, e può causare gravi ferite.

Indossate i guanti per eseguire la manutenzione della lama.

1. Vedere Preparazione per la manutenzione (pagina 14).
2. Inclinate la macchina sul fianco con l'asta di livello in basso.
3. Usate un blocco di legno per tenere ferma la lama (Figura 26).

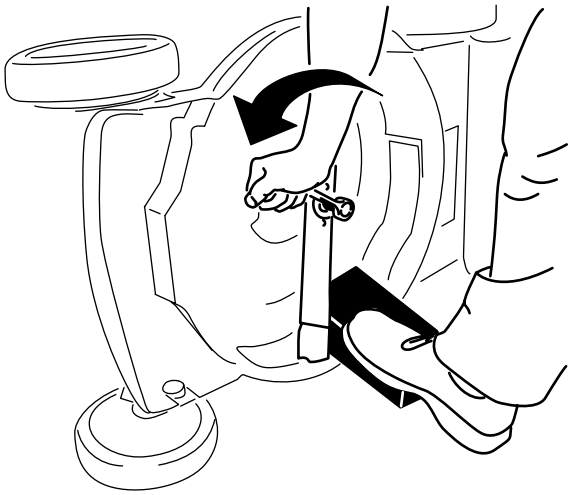

g188339

Figura 26

4. Togliete la lama e conservate la bulloneria di montaggio (Figura 26).
5. Montate la nuova lama usando la bulloneria di montaggio (Figura 27).

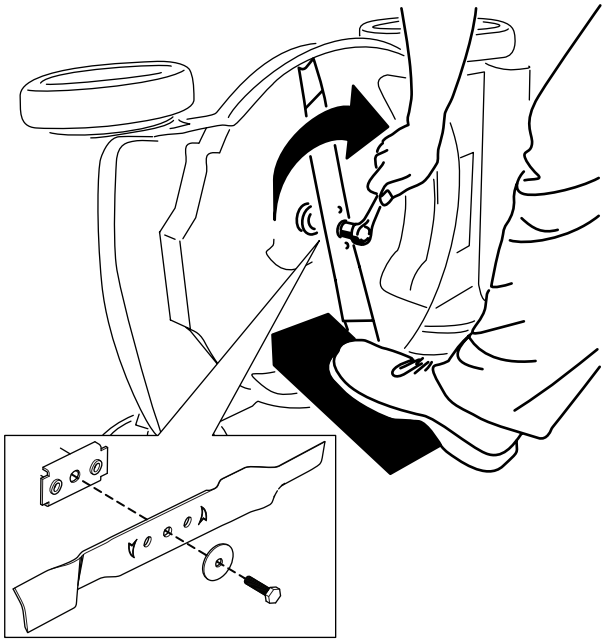

g188330

Figura 27

Importante: **Le estremità curve della lama devono essere rivolte verso la scocca del tosaerba.**

6. Con una chiave torsiometrica serrate il bullone della lama a 45 N·m.

Importante: **Un bullone serrato a 45 N·m è molto stretto. Trattenete la lama con un blocco di legno e serrate saldamente il bullone facendo forza col vostro corpo sul cricco o sulla chiave torsiometrica. È molto difficile serrare eccessivamente questo bullone.**

Lubrificazione delle ruote

Intervallo tra gli interventi tecnici: Ogni anno o prima del rimessaggio

Applicate qualche goccia di grasso al litio n. 2 sui cuscinetti a sfera di ogni ruota (Figura 28).

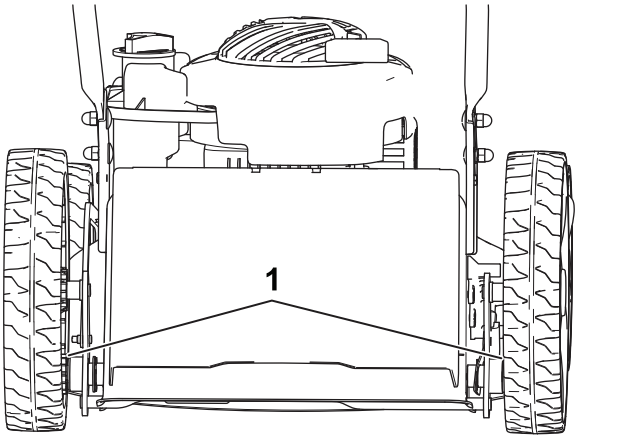

g189817

Figura 28

1. Cuscinetti a sfera

Rimessaggio

Riponete la macchina in un luogo fresco, pulito e asciutto.

Preparazione del tosaerba per il rimessaggio

1. All'ultimo rifornimento di carburante dell'anno, versate dello stabilizzatore (come il Premium Fuel Treatment di Toro) nel carburante fresco.
2. Smaltite ecologicamente il carburante non utilizzato. Riciclatelo in ottemperanza alle norme locali, oppure utilizzatelo nella vostra automobile.

   Nota: Il carburante stantio nel serbatoio è la causa principale delle difficoltà di avviamento. Non conservate il carburante senza stabilizzatore per più di 30 giorni, o il carburante stabilizzato per più di 90 giorni.
3. Lasciate in funzione la macchina fino a quando il motore non si spegne per esaurimento del carburante.
4. Avviare nuovamente il motore.
5. Lasciate che il motore giri finché non si ferma. Quando non si accende più, il motore è asciutto abbastanza.
6. Scollegate il cappellotto dalla candela.
7. Togliete la candela, versate 30 ml di olio motore nel foro della candela e tirate più volte, lentamente, il cavo di avviamento per distribuire l'olio nel cilindro, al fine di impedire che quest'ultimo corroda durante la stagione morta.
8. Montate la candela senza stringerla.
9. Serrate tutti i dadi, i bulloni e le viti.

Rimozione del tosaerba dal rimessaggio

1. Controllate tutti i dispositivi di fermo e serrateli.
2. Rimuovete la candela e fate girare rapidamente il motore tirando l'avviatore autoavvolgente per eliminare l'olio in eccesso dal cilindro.
3. Montate la candela e serratela con una chiave torsiometrica a 20 N·m.
4. Osservate le procedure di manutenzione; vedere Preparazione per la manutenzione (pagina 14).
5. Controllate il livello dell'olio motore; vedere Controllo del livello dell'olio motore (pagina 8).
6. Rabboccate il serbatoio del carburante con carburante fresco; vedere Riempimento del serbatoio del carburante (pagina 7).
7. Collegate il cappellotto alla candela.

Informativa europea sulla privacy

Dati raccolti da Toro
Toro Warranty Company (Toro) rispetta la privacy. Al fine di elaborare i reclami in garanzia e contattarvi in caso di richiamo di un prodotto, vi chiediamo di comunicarci determinati dati personali direttamente o tramite The Toro Company o un rivenditore Toro in loco.

Il sistema di garanzia Toro è installato su server situati negli Stati Uniti, dove la legge sulla tutela della privacy può prevedere una protezione diversa da quella del vostro paese.

COMUNICANDOCI I VOSTRI DATI PERSONALI ACCONSENTITE ALLA LORO ELABORAZIONE COME INDICATO NELL'INFORMATIVA SULLA PRIVACY.

Utilizzo delle informazioni da parte di Toro
Toro può utilizzare i vostri dati personali per elaborare i reclami in garanzia, contattarvi in caso di richiamo di un prodotto e per qualsiasi altro scopo di cui vi informiamo, nonché condividere i vostri dati con consociate, rivenditori e altri partner commerciali collegati a tali attività. Non venderemo i vostri dati personali ad altre compagnie. Ci riserviamo il diritto di divulgare i dati personali a scopo di conformità con la legislazione applicabile e su richiesta delle autorità competenti, per il corretto funzionamento del nostro sistema o per tutelare noi stessi o gli altri utenti.

Conservazione dei dati personali
Conserveremo i vostri dati personali finché saranno necessari per gli scopi previsti al momento della loro raccolta iniziale o per altri scopi legittimi (come la conformità normativa) o laddove richiesto dalla legislazione applicabile.

Impegno di Toro alla sicurezza dei dati personali
Adottiamo precauzioni ragionevoli al fine di tutelare la sicurezza dei vostri dati personali, nonché misure atte a mantenere l'accuratezza e lo status corrente dei dati personali.

Accesso e correzione delle vostre informazioni personali
Se desiderate rivedere o correggere le vostre informazioni personali, contattateci via e-mail all'indirizzo legal@toro.com.

Legislazione australiana relativa ai consumatori

I clienti australiani potranno reperire i dettagli concernenti la legislazione australiana relativa ai consumatori all'interno della confezione o presso il rivenditore Toro in loco.

La garanzia del marchio Toro e Garanzia sull'avviamento Toro GTS

Prodotti per uso residenziale

Condizioni e prodotti coperti

Toro Company e la sua affiliata, Toro Warranty Company, ai sensi dell'accordo tra di loro siglato, garantiscono la riparazione del prodotto Toro sottoelencato, qualora presenti difetti di materiale o lavorazione o se il motore coperto da garanzia Toro GTS (Guaranteed to Start) non si avvia al primo o al secondo tentativo, a condizione che siano state eseguite le operazioni di manutenzione ordinaria previste nel *Manuale dell'operatore*.

I seguenti periodi di tempo si applicano a partire dalla data originale dell'acquisto:

Prodotti	Periodo di garanzia
Tosaerba elettrici con operatore a piedi	
• Pianale pressofuso	5 anni per uso residenziale [2] 90 giorni per uso commerciale
—Motore	Garanzia GTS 5 anni per uso residenziale[3]
—Batteria	2 anni
• Piatto di taglio in acciaio	2 anni per uso residenziale [2] 30 giorni per uso commerciale
—Motore	Garanzia GTS 2 anni per uso residenziale[3]
Tosaerba TimeMaster	3 anni per uso residenziale [2] 90 giorni per uso commerciale
• Motore	Garanzia GTS 3 anni per uso residenziale[3]
• Batteria	2 anni
Prodotti elettrici portatili e tosaerba elettrici con operatore a piedi	2 anni per uso residenziale [2] Nessuna garanzia per uso commerciale
Tutte le unità con conducente seguenti	
• Motore	Fate riferimento alla garanzia del costruttore del motore [4]
• Batteria	2 anni per uso residenziale[2]
• Attrezzi	2 anni per uso residenziale [2]
Trattori DH per tappeti erbosi e giardini	2 anni per uso residenziale [2] 30 giorni per uso commerciale
TimeCutter	3 anni per uso residenziale [2] 30 giorni per uso commerciale
• Motore	3 anni per uso residenziale [2] 2 anni o 300 ore per uso commerciale [5]
TimeCutter HD	3 anni o 300 ore[5]
• Motore	3 anni o 300 ore per uso commerciale [5]

[1]Acquirente originale indica la persona che ha originariamente acquistato il prodotto Toro.

[2]"Normale uso residenziale" significa l'uso del prodotto sul lotto della vostra abitazione. L'uso in più luoghi è considerato uso commerciale ed in tal caso viene applicata la garanzia per uso commerciale.

[3]La Garanzia sull'avviamento Toro GTS (Guaranteed to Start) non si applica quando il prodotto è utilizzato a scopo commerciale.

[4]Alcuni motori montati sui prodotti Toro sono coperti dalla garanzia del costruttore.

[5]A seconda del primo termine raggiunto.

La garanzia decadrebbe qualora il contaore risultasse scollegato, alterato, o con evidenti segni di manomissione.

Responsabilità del proprietario

Il proprietario deve eseguire la manutenzione del Prodotto Toro in conformità alle procedure di manutenzione riportate nel *Manuale dell'operatore*. Questa tipologia di manutenzione ordinaria, sia essa eseguita da un rivenditore o dal proprietario, è a carico del proprietario.

Istruzioni per ottenere il servizio in garanzia

Se credete che il vostro prodotto Toro riveli difetti di materiali o lavorazione, osservate la seguente procedura.

1. Per la revisione del prodotto rivolgetevi al rivenditore di zona. Se per qualsiasi motivo risultasse impossibile contattare il vostro rivenditore di zona, contattate qualsiasi altro distributore autorizzato Toro per pianificare la manutenzione. Visitate il sito http://www.toro.com/en-us/locator/pages/default.aspx per individuare un distributore Toro nella vostra zona.
2. Portate il prodotto e la prova d'acquisto (ricevuta di vendita) al Centro Assistenza. Se per qualsiasi motivo non siete soddisfatti dell'analisi o del servizio del Centro Assistenza, contattateci al:

   Toro Warranty Company
   Toro Customer Care Department, RLC Division
   8111 Lyndale Avenue South
   Bloomington, MN 55420-1196
   001–952–948–4707

Articoli e condizioni non coperti da garanzia

Non esiste altra garanzia espressa ad eccezione della copertura su sistemi di emissione speciali e sul motore di alcuni prodotti. Quanto segue è escluso dalla presente espressa garanzia.

- Il costo della manutenzione ordinaria e di parti, quali filtri, carburante, lubrificanti, cambi di olio, candele, filtri dell'aria, affilatura lame/lame usurate, regolazione di cavi/tiranteria, o di freni e frizioni.
- Guasto dei componenti per normale usura
- Qualsiasi prodotto o pezzo modificato, impropriamente utilizzato o trascurato o che debba essere sostituito o riparato a causa di incidenti o mancanza di corretta manutenzione
- Spese di ritiro e consegna
- Riparazioni o tentativi di riparazione non effettuati da un Centro Assistenza Toro autorizzato
- Riparazioni resesi necessarie a causa della mancata osservanza della procedura consigliata per il carburante (per ulteriori dettagli, consultate il *Manuale dell'operatore*)
  - La rimozione di elementi contaminanti nel sistema di alimentazione non è coperta
  - Utilizzo di carburante stantio (di oltre un mese) o contenente etanolo oltre il 10% o MTBE oltre il 15%
  - Mancato svuotamento del sistema di alimentazione prima di un periodo di inutilizzo superiore a un mese
- Riparazioni o regolazioni per correggere difficoltà di avviamento dovute a:
  - Mancata osservanza delle procedure di manutenzione adeguate o della procedura consigliata per il carburante
  - Urto della lama rotante contro un oggetto
- Condizioni operative particolari per le quali l'avviamento può richiedere più di due tentativi:
  - Primi avviamenti dopo un periodo prolungato di inutilizzo di oltre tre mesi o dopo un rimessaggio stagionale
  - Avviamenti a basse temperature come quelle che si rilevano ad inizio primavera e fine autunno
  - Procedure di avviamento scorrette: in caso di difficoltà d'avviamento, consultate il *Manuale dell'operatore* per accertarvi di seguire le procedure di avviamento corrette. In questo modo potrete risparmiarvi una visita non necessaria presso un Centro Assistenza Toro autorizzato.

Condizioni generali

L'acquisto è coperto dalle leggi nazionali di ciascun paese. La presente garanzia non limita i diritti riservati all'acquirente da tali leggi.