Form No. 3414-180 Rev B

# Kosiarka 46 cm

**Model nr 20942—Numer seryjny 317000001 i wyższe**

**Podręcznik operatora**

# Wprowadzenie

Ta pchana kosiarka z obrotowymi ostrzami jest przeznaczona dla właścicieli domów z posesją. Została zaprojektowana przede wszystkim do koszenia trawy na dobrze utrzymanych trawnikach na posesjach. Nie jest przeznaczona do ścinania krzaków lub zastosowań w rolnictwie.

Przeczytaj uważnie poniższe informacje, aby poznać zasady właściwej obsługi i konserwacji urządzenia, nie uszkodzić go i uniknąć obrażeń ciała. Odpowiedzialność za prawidłowe i bezpieczne użytkowanie produktu spoczywa na Tobie.

Aby uzyskać informacje na temat urządzenia i akcesoriów, znaleźć dealera lub zarejestrować swoje urządzenie, skontaktuj się bezpośrednio z firmą Toro za pomocą witryny internetowej www.Toro.com.

Aby skorzystać z serwisu, zakupić oryginalne części Toro lub uzyskać dodatkowe informacje, skontaktuj się z przedstawicielem autoryzowanego serwisu lub biurem obsługi klienta firmy Toro, a także przygotuj numer modelu i numer seryjny urządzenia. Rysunek 1 przedstawia położenie numeru modelu i numeru seryjnego na produkcie.

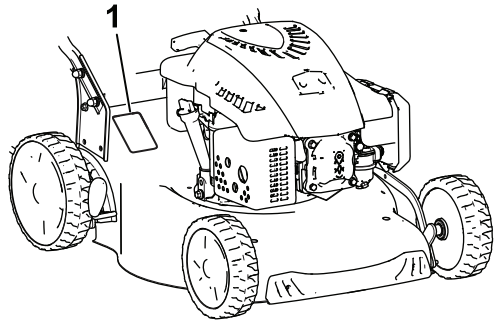


g188341

**Rysunek 1**

1. Tabliczka z numerem modelu i numerem seryjnym

W miejscu poniżej wpisz model produktu i numery seryjne:

**Model nr** _____

**Numer seryjny** _____

Niniejsza instrukcja zawiera opis potencjalnych zagrożeń, a zawarte w niej ostrzeżenia zostały oznaczone symbolem ostrzegawczym (Rysunek 2), który sygnalizuje niebezpieczeństwo mogące spowodować poważne obrażenia lub śmierć w razie zlekceważenia zalecanych środków ostrożności.

g000502

**Rysunek 2**

1. Symbol ostrzegawczy

W niniejszej instrukcji występują 2 słowa podkreślające wagę informacji. **Ważne** zwraca uwagę na szczególne informacje techniczne, a **Uwaga** podkreśla informacje ogólne wymagające uwagi.

**Moment obrotowy na wale:** Moment obrotowy na wale silnika został wyznaczony laboratoryjnie przez producenta silnika, zgodnie z wytycznymi Stowarzyszenia Inżynierów Motoryzacji (SAE) J1940. Rzeczywisty moment obrotowy silnika w kosiarce tej klasy może być znacznie niższy z powodu jej dostosowania do wymagań dotyczących bezpieczeństwa, emisji oraz eksploatacji. Specyfikację danego modelu kosiarki można znaleźć na stronie www.Toro.com.

# Spis treści


Wprowadzenie ..... 1
Bezpieczeństwo ..... 2
Ogólne zasady bezpieczeństwa ..... 2
Naklejki informacyjne i ostrzegawcze ..... 3
Montaż ..... 4
1 Montaż uchwytu ..... 4
2 Umieszczenie linki rozrusznika linkowego w prowadnicy ..... 4
3 Uzupełnianie oleju w silniku ..... 5
4 Montaż worka na trawę ..... 5
Przegląd produktu ..... 6
Specyfikacje ..... 6
Działanie ..... 7
Before Operation ..... 7
Bezpieczeństwo przed rozpoczęciem pracy ..... 7


© 2017—The Toro® Company
8111 Lyndale Avenue South
Bloomington, MN 55420

Zarejestruj produkt pod adresem www.Toro.com.

CE

Tłumaczenie oryginału (PL)
Wydrukowano w Chinach
Wszelkie prawa zastrzeżone

*3414-180* B

Uzupełnianie paliwa ..... 7
Sprawdzanie poziomu oleju w silniku ..... 8
Regulacja wysokości cięcia ..... 9
Before Operation ..... 9
Bezpieczeństwo podczas pracy ..... 9
Uruchamianie silnika ..... 10
Korzystanie z napędu trybu samobieżnego ..... 10
Zatrzymywanie silnika ..... 11
Rozdrabnianie ścinków trawy ..... 11
Workowanie ścinków trawy ..... 11
Wyrzut skoszonej trawy do tyłu ..... 12
Rady związane z posługiwaniem się urządzeniem ..... 12
After Operation ..... 13
Bezpieczeństwo po pracy ..... 13
Czyszczenie dolnej części urządzenia. ..... 13
Składanie uchwytu ..... 14
Konserwacja ..... 15
Zalecany harmonogram konserwacji ..... 15
Zasady bezpieczeństwa podczas konserwacji ..... 15
Przygotowanie do konserwacji ..... 15
Wymiana świecy zapłonowej ..... 16
Wymiana filtra powietrza ..... 16
Wymiana oleju silnikowego ..... 16
Wymiana ostrza ..... 17
Smarowanie kół ..... 18
Przechowywanie ..... 19
Przygotowanie maszyny do przechowywania ..... 19
Przygotowanie maszyny po przechowywaniu ..... 19

# Bezpieczeństwo

Maszyna została zaprojektowana zgodnie z normą EN ISO 5395:2013.

## Ogólne zasady bezpieczeństwa

Produkt ten może spowodować amputację dłoni i stóp oraz wyrzucać obiekty. Aby uniknąć poważnych obrażeń ciała, zawsze przestrzegaj wszystkich instrukcji dotyczących bezpieczeństwa.

Używanie produktu w celach niezgodnych z jego przeznaczeniem może okazać się niebezpieczne dla operatora i osób postronnych.

- Przed pierwszym uruchomieniem silnika należy zapoznać się z niniejszą *instrukcją obsługi*.
- Nie zbliżać dłoni ani stóp do ruchomych części maszyny.
- Zabronione jest używanie maszyny bez założonych i działających wszystkich osłon oraz innych urządzeń ochronnych.
- Nie zbliżać się do wyrzutnika. Osoby postronne powinny przebywać w bezpiecznej odległości od maszyny.
- Nie zezwalać dzieciom na podchodzenie w pobliże obszaru pracy. Nigdy nie pozwalaj dzieciom obsługiwać maszyny.
- Przed serwisowaniem, dolewaniem paliwa lub odblokowywaniem tunelu wyrzutowego należy zatrzymać maszynę i wyłączyć silnik.

Niewłaściwe użytkowanie lub konserwacja maszyny może spowodować obrażenia ciała. Aby zmniejszyć ryzyko urazu, należy postępować zgodnie z tymi instrukcjami bezpieczeństwa i zawsze zwracać uwagę na symbol dotyczący bezpieczeństwa, który oznacza UWAGA, OSTRZEŻENIE lub NIEBEZPIECZEŃSTWO – instrukcja dotycząca bezpieczeństwa osobistego. Nieprzestrzeganie powyższych zasad może doprowadzić do obrażeń ciała lub śmierci.

Dodatkowe informacje dotyczące bezpieczeństwa można znaleźć w stosownych rozdziałach niniejszej instrukcji.

# Naklejki informacyjne i ostrzegawcze

Etykiety dotyczące bezpieczeństwa oraz instrukcje są wyraźnie widoczne dla operatora i znajdują się w pobliżu wszystkich miejsc potencjalnego zagrożenia. Uszkodzone i brakujące etykiety należy wymienić.

decal134-0082

**134-0082**

1. Złącze szybkie czyszczenie

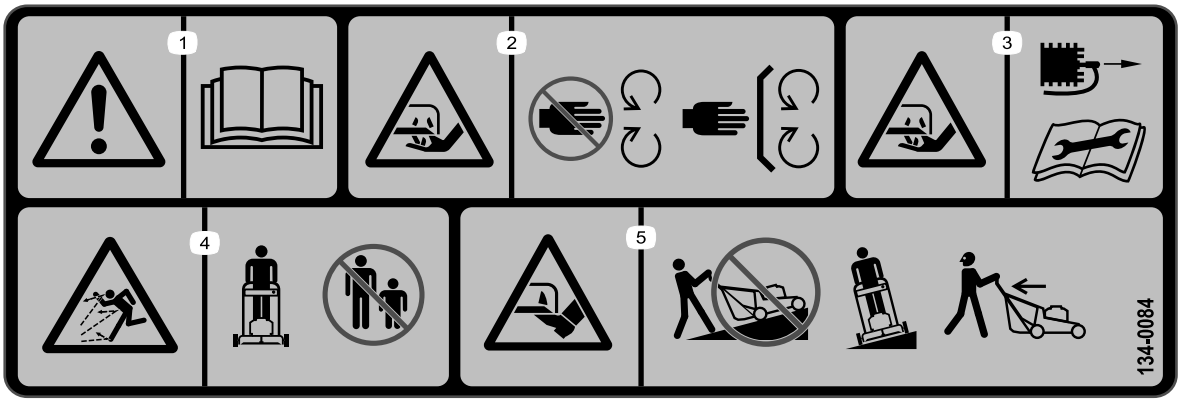


decal134-0084

**134-0084**

1. Ostrzeżenie – należy przeczytać *Instrukcję obsługi.*
2. Ryzyko zranienia – zabrania się zbliżania do ruchomych części; wszystkie osłony muszą znajdować się na swoich miejscach.
3. Ryzyko zranienia – przed wykonaniem prac obsługowych odłącz przewód od świecy zapłonowej i przeczytaj *Instrukcję obsługi*.
4. Niebezpieczeństwo wyrzucania przedmiotów – osoby postronne nie mogą przebywać w pobliżu maszyny.
5. Ryzyko zranienia – na pochyłościach nie koś w kierunku pod górę, zawsze koś w poprzek pochyłości, przed podniesieniem przedmiotów leżących na murawie upewnij się, że ostrze jest zatrzymane i silnik wyłączony, podczas cofania maszyny zawsze patrz za siebie.

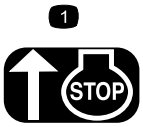


decalh295159

**H295159**

1. Zatrzymanie silnika

# Montaż

# 1

## Montaż uchwytu

**Nie są potrzebne żadne części**

### Procedura

1. Przymocuj dolną część uchwytu do obudowy kosiarki za pomocą 4 śrub, 4 podkładek płaskich, 4 podkładek sprężystych oraz 4 nakrętek (Rysunek 3).

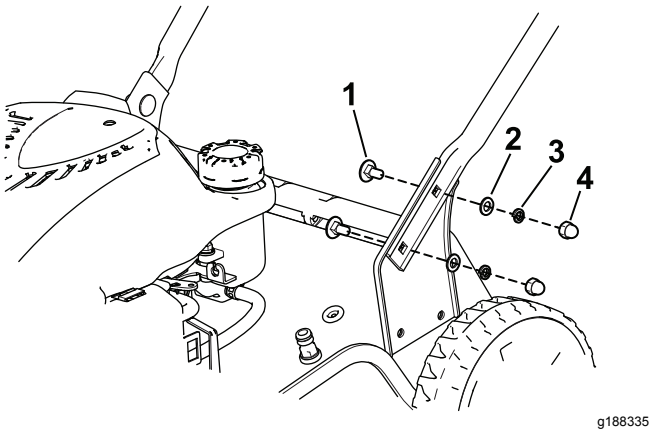


**Rysunek 3**

1. Śruba (4)
2. Podkładka płaska (4)
3. Podkładka sprężysta (4)
4. Nakrętka (4)

2. Zamontuj górną część uchwytu do dolnej części uchwytu za pomocą 2 pokręteł, 2 podkładek falistych i 2 śrub. Dokręć mocno pokrętła rękoma (Rysunek 4).

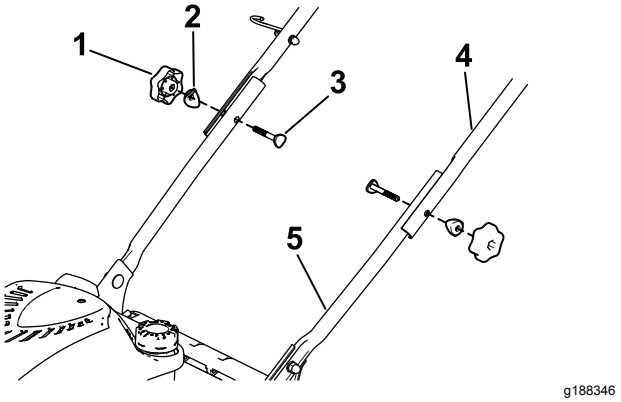


**Rysunek 4**

1. Pokrętło dźwigni (2)
2. Podkładka łukowa (2)
3. Śruba (2)
4. Górny uchwyt
5. Dolny uchwyt

3. Włóż linki w uchwyty linek i zamocuj zacisk linki do uchwytu w sposób pokazany na Rysunek 5.

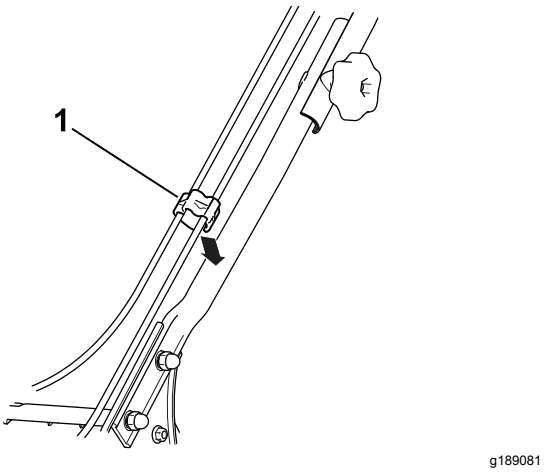


**Rysunek 5**

1. Zacisk linki

# 2

## Umieszczenie linki rozrusznika linkowego w prowadnicy

**Nie są potrzebne żadne części**

### Procedura

***Ważne:*** **Aby bezpiecznie i łatwo uruchomić silnik przed każdym użyciem maszyny, umieść linkę rozrusznika linkowego w prowadnicy.**

Przyciągnij dźwignię sterującą ostrzem do górnego uchwytu (Rysunek 9) i przeciągnij linkę rozrusznika przez prowadnicę linki na uchwycie (Rysunek 6).

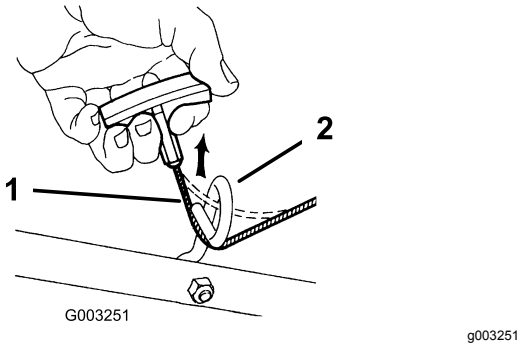


**Rysunek 6**

1. Linka rozrusznika linkowego
2. Prowadnica linki

# 3

# Uzupełnianie oleju w silniku

**Nie są potrzebne żadne części**

## Procedura

***Ważne:*** **Maszyna jest dostarczana bez oleju silnikowego. Przed uruchomieniem silnika napełnij go olejem.**

**Pojemność skrzyni korbowej:** 0,55 litra

**Lepkość oleju:** Olej smarowy typu SAE 30 lub SAE 10W-30 z detergentami

**Klasa serwisowa API:** SJ lub wyższa

1. Ustaw maszynę na równym podłożu.
2. Wyjmij wskaźnik poziomu, obracając jego korek w lewo i wyciągając go (Rysunek 7).

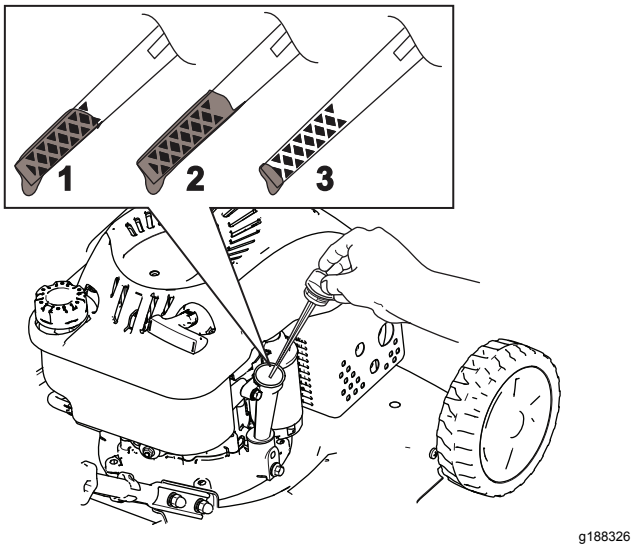


**Rysunek 7**

1. Pełny
2. Wysoki
3. Niski

3. Ostrożnie wlej przez szyjkę wlewu oleju około ¾ pojemności skrzyni korbowej oleju.
4. Odczekaj około 3 minut na ustabilizowanie się poziomu oleju w silniku.
5. Oczyść wskaźnik poziomu za pomocą suchej szmatki.
6. Wsuń wskaźnik poziomu do szyjki wlewu oleju, a następnie wyjmij go.
7. Odczytaj poziom oleju na wskaźniku (Rysunek 7).
   - Jeżeli poziom oleju na wskaźniku poziomu jest zbyt niski, ostrożnie dolewaj olej niewielkimi porcjami przez szyjkę wlewu, odczekaj 3 minuty i powtarzaj czynności od 3 do 5 do czasu, gdy poziom oleju na wskaźniku osiągnie prawidłowy poziom.
   - Jeśli poziom oleju na wskaźniku poziomu jest zbyt wysoki, spuść jego nadmiar, aby uzyskać prawidłowy poziom na wskaźniku, patrz Wymiana oleju silnikowego (Strona 16).

   ***Ważne:*** **Jeśli poziom oleju w skrzyni korbowej jest zbyt niski lub zbyt wysoki, uruchomienie silnika może spowodować jego uszkodzenie.**
8. Zamocuj prawidłowo wskaźnik poziomu.

# 4

# Montaż worka na trawę

**Nie są potrzebne żadne części**

## Procedura

1. Włóż ramę worka na trawę do środka worka (Rysunek 8).
2. Zamocuj wszystkie 6 zacisków worka na trawę na ramie worka na trawę (Rysunek 8).

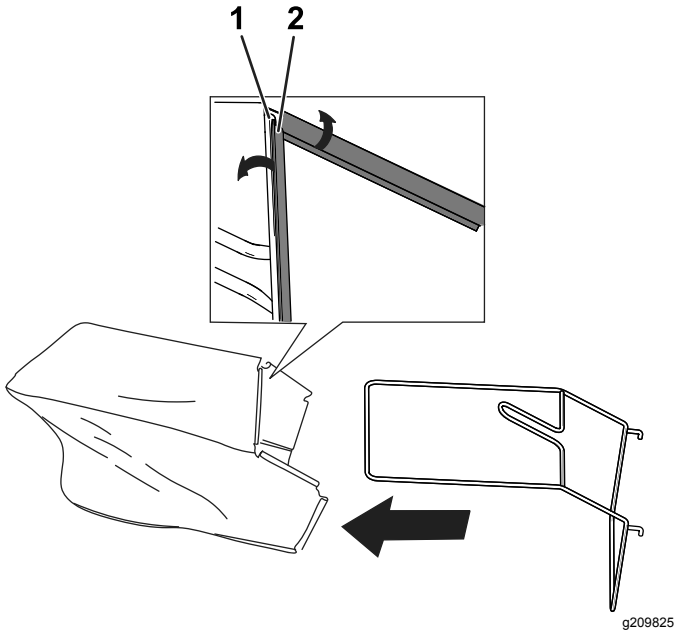


**Rysunek 8**

1. Rama worka na trawę
2. Zacisk worka na trawę

# Przegląd produktu

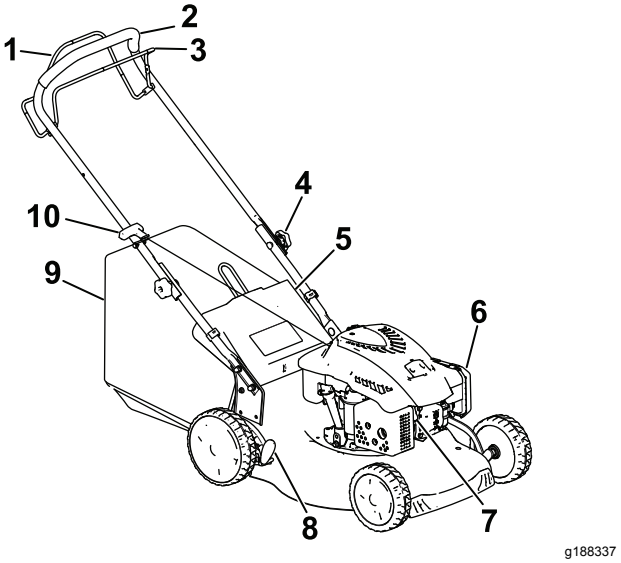


**Rysunek 9**

1. Dźwignia napędu trybu samobieżnego
2. Uchwyt
3. Dźwignia sterująca ostrzami
4. Pokrętło dźwigni
5. Drzwi tylne
6. Filtr powietrza
7. Świeca zapłonowa
8. Dźwignia regulacji wysokości koszenia
9. Worek na trawę
10. Uchwyt rozrusznika linkowego

# Specyfikacje

| Model | Waga | Długość | Szerokość | Szerokość koszenia | Wysokość |
|---|---|---|---|---|---|
| 20942 | 33 kg | 140 cm | 53 cm | 46 cm | 105 cm |

# Działanie

## *Before Operation*

## Bezpieczeństwo przed rozpoczęciem pracy

### Ogólne zasady bezpieczeństwa

- Należy zapoznać się z bezpieczną obsługą urządzeń, elementami sterującymi operatora i znakami bezpieczeństwa.
- Sprawdź, czy wszystkie osłony i urządzenia zabezpieczające, takie jak drzwiczki i/lub wychwytywacze trawy, są prawidłowo zamocowane i działają prawidłowo.
- Zawsze sprawdzaj maszynę, aby upewnić się, że ostrza, śruby ostrzy oraz zespół tnący nie są zużyte ani uszkodzone.
- Sprawdź obszar, w którym zamierzasz używać maszyny, i usuń wszelkie obiekty, które mogłyby zostać podrzucone przez maszynę.
- Regulacja wysokości cięcia może doprowadzić do kontaktu z ruchomym ostrzem, ze skutkiem w postaci poważnych obrażeń ciała.
  - Wyłącz silnik i zaczekaj, aż wszystkie ruchome części się zatrzymają.
  - Regulując wysokość koszenia nie wkładaj palców pod obudowę.

### Bezpieczeństwo związane z paliwem

**⚠ NIEBEZPIECZEŃSTWO**

**Paliwo jest niezwykle łatwopalne i wybuchowe. Zapłon lub wybuch paliwa może poparzyć operatora i osoby postronne oraz spowodować straty materialne.**

- **Aby zapobiec zapaleniu paliwa przez ładunek elektrostatyczny, przed napełnianiem ustaw kanister lub urządzenie bezpośrednio na podłożu, a nie w pojeździe ani na innym przedmiocie.**
- **Uzupełniaj zbiornik paliwa na zewnątrz, na otwartej przestrzeni, gdy silnik jest zimny. Wytrzyj paliwo, które się rozlało.**
- **Nie zbliżaj się do paliwa, kiedy palisz. Paliwo nie może znajdować się w pobliżu otwartego płomienia ani iskier.**
- **Przechowuj paliwo w atestowanym kanistrze, poza zasięgiem dzieci.**

**⚠ OSTRZEŻENIE**

**W przypadku połknięcia paliwo jest szkodliwe dla zdrowia i może prowadzić do śmierci. Długotrwałe wystawienie na działanie oparów może wywołać poważne obrażenia i choroby.**

- **Unikaj długotrwałego wdychania oparów paliwa.**
- **Nie zbliżaj rąk ani twarzy do pistoletu dystrybutora paliwa i otworu zbiornika paliwa.**
- **Unikaj kontaktu paliwa z oczami i ze skórą.**

## Uzupełnianie paliwa

- W celu uzyskania najlepszych wyników używaj wyłącznie czystej, świeżej benzyny bezołowiowej o liczbie oktanowej 87 lub wyższej (metoda szacowania (R+M)/2)
- **ETANOL:** Dopuszczalne jest stosowanie benzyny zawierającej do 10% etanolu (gazohol) lub 15% MTBE (etyl metylowo-t-butylowy) według objętości. Etanol i MTBE to nie to samo. Benzyna o zawartości 15% etanolu (E15) nie może być stosowana. Zabrania się stosowania benzyny o zawartości powyżej 10% etanolu (zgodnie z objętością), na przykład E15 (zawiera 15% etanolu), E20 (zawiera 20% etanolu) lub E85 (zawiera do 85% etanolu ). Zastosowanie niezalecanego rodzaju benzyny może skutkować problemami z wydajnością i/lub uszkodzeniem

silnika. Zastosowanie niezalecanego rodzaju benzyny nie jest objęte gwarancją na produkt.

- **Nie** używaj benzyny zawierającej metanol.
- **Nie** przechowuj zimą paliwa w zbiorniku paliwa lub w kanistrach na paliwo, jeśli do paliwa nie został dodany stabilizator.
- **Nie dolewaj oleju** do benzyny.

***Ważne:*** **Aby zmniejszyć problemy z rozruchem, dodawaj stabilizator do paliwa przez cały sezon, mieszając go z benzyną mającą nie więcej niż 30 dni.**

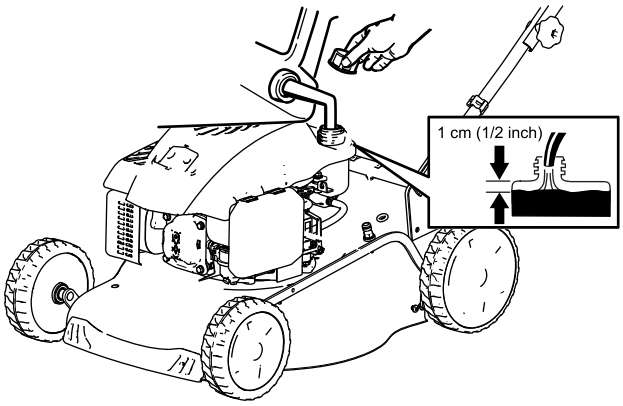


g189388

**Rysunek 10**

# Sprawdzanie poziomu oleju w silniku

**Okres pomiędzy przeglądami:** Przed każdym użyciem lub codziennie

1. Ustaw maszynę na równym podłożu.
2. Wyjmij wskaźnik poziomu, obracając jego korek w lewo i wyciągając go (Rysunek 11).

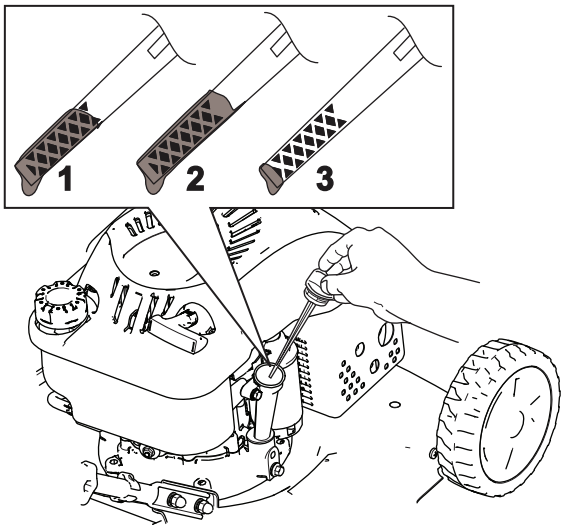


g188326

**Rysunek 11**

1. Pełny
2. Wysoki
3. Niski

3. Oczyść wskaźnik poziomu za pomocą suchej szmatki.
4. Wsuń wskaźnik poziomu do szyjki wlewu oleju, a następnie wyjmij go.
5. Odczytaj poziom oleju na wskaźniku (Rysunek 11).
   - Jeżeli poziom oleju na wskaźniku poziomu jest zbyt niski, powoli dolewaj olej niewielkimi porcjami przez szyjkę wlewu, odczekaj 3 minuty, a następnie powtarzaj czynności od 3 do 5 do czasu, gdy poziom oleju na wskaźniku osiągnie prawidłowy poziom.
   - Jeśli poziom oleju na wskaźniku poziomu jest zbyt wysoki, spuść jego nadmiar, aby uzyskać prawidłowy poziom na wskaźniku. Aby spuścić nadmiar oleju, patrz Wymiana oleju silnikowego (Strona 16).

     ***Ważne:*** **Jeśli poziom oleju w skrzyni korbowej jest zbyt niski lub zbyt wysoki, uruchomienie silnika może spowodować jego uszkodzenie.**
6. Zamocuj pewnie wskaźnik poziomu w szyjce wlewu oleju.

# Regulacja wysokości cięcia

**⚠ OSTRZEŻENIE**

**Regulacja wysokości cięcia może doprowadzić do kontaktu z ruchomym ostrzem, ze skutkiem w postaci poważnych obrażeń ciała.**

- **Wyłącz silnik i zaczekaj, aż wszystkie ruchome części się zatrzymają.**
- **Regulując wysokość koszenia nie wkładaj palców pod obudowę.**

Możliwe jest ustawienie 7 wysokości koszenia w zakresie od 25 do 70 mm. Wyreguluj odpowiednio wysokość koszenia. Ustaw przednie i tylne koła na tej samej wysokości.

Aby ustawić wysokość koszenia, zwolnij dźwignię (Rysunek 12), unieś lub obniż maszynę, po czym zablokuj dźwignię.

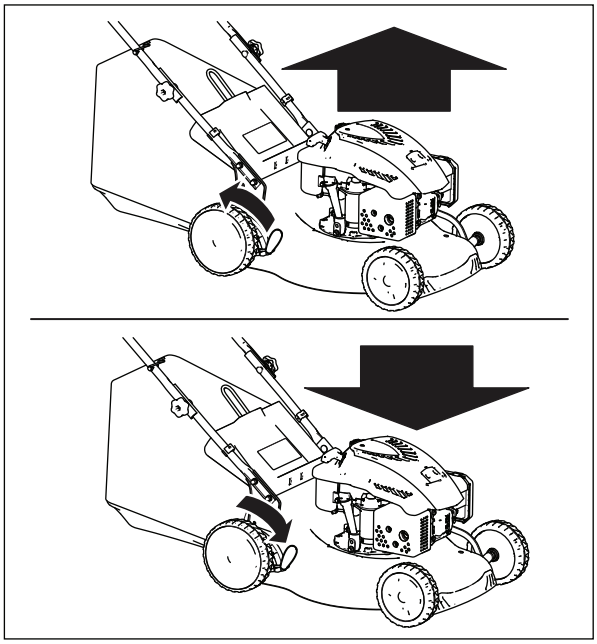

g188329

**Rysunek 12**

Pozycje wysokości koszenia są przedstawione na Rysunek 13.

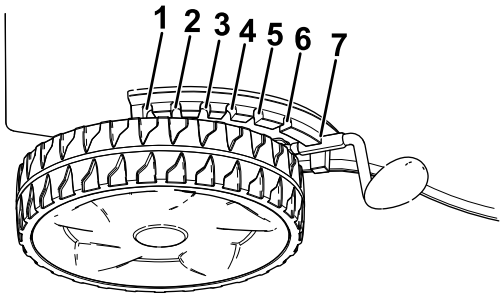


g208642

**Rysunek 13**

1. 70,0 mm
2. 62,5 mm
3. 55,0 mm
4. 47,5 mm
5. 40,0 mm
6. 32,5 mm
7. 25,0 mm

# *Before Operation*

# Bezpieczeństwo podczas pracy

## Ogólne zasady bezpieczeństwa

- Należy stosować odpowiedni ubiór, w tym ochronę oczu, pełne obuwie robocze z podeszwą antypoślizgową i ochronniki słuchu. Zwiąż włosy, jeśli są długie, zabezpiecz luźne ubranie, i nie noś biżuterii.
- Nie używaj maszyny, będąc chorym, zmęczonym lub pod wpływem alkoholu lub narkotyków.
- Ostrze jest ostre; kontakt z nim może doprowadzić do poważnych obrażeń ciała. Zanim opuścisz stanowisko operatora, wyłącz silnik i zaczekaj, aż wszystkie ruchome części się zatrzymają.
- Po zwolnieniu dźwigni sterującej ostrzami silnik powinien się wyłączyć, a ostrze powinno się zatrzymać w ciągu trzech sekund. Jeżeli tak się nie stanie, natychmiast przestań korzystać z maszyny i skontaktuj się z przedstawicielem autoryzowanego serwisu.
- Korzystaj z urządzenia tylko przy dobrej widoczności i odpowiednich warunkach pogodowych. Nie używaj maszyny, jeżeli występuje ryzyko wystąpienia wyładowań atmosferycznych.
- Mokra trawa lub liście mogą doprowadzić do poważnych obrażeń ciała w przypadku poślizgnięcia się na nich i kontaktu z ostrzem. O ile to możliwe, unikaj koszenia w mokrych warunkach.
- Zachowaj szczególną ostrożność, zbliżając się do zakrętów z ograniczoną widocznością, krzewów, drzew lub innych obiektów, które mogą ograniczać widoczność.

- Uważaj na dziury, koleiny, garby, kamienie lub inne ukryte obiekty. Praca na nierównym terenie może spowodować ześlizgnięcie się i upadek.
- Po uderzeniu w przedmiot lub w razie wystąpienia odbiegających od normy drgań zatrzymaj maszynę i sprawdź ostrze. Przed kontynuowaniem pracy przeprowadź wszystkie niezbędne naprawy.
- Przed opuszczeniem stanowiska operatora wyłącz silnik i zaczekaj, aż wszystkie ruchome części się zatrzymają.
- Jeśli silnik pracował, tłumik może być gorący i spowodować poważne oparzenia. Zachowaj odległość od gorącego tłumika.
- Sprawdzaj często elementy wychwytywacza trawy oraz osłony wylotowej i wymieniaj w razie potrzeby części na zalecane przez producenta.
- Używaj wyłącznie akcesoriów i osprzętu zatwierdzonych przez firmę Toro®.

## Bezpieczeństwo pracy na zboczu

- Koś zawsze w poprzek zbocza; nigdy w górę lub w dół. Zachowaj szczególną ostrożność, gdy zmieniasz kierunek jazdy na zboczach.
- Nie wolno kosić na nadmiernie stromych zboczach. Przy słabym oparciu stóp o grunt mogą wystąpić spowodowane ześlizgnięciem się i upadkiem.
- Zachowaj ostrożność przy koszeniu w pobliżu zboczy, rowów lub nasypów.

# Uruchamianie silnika

***Ważne:*** **Ta maszyna posiada gumową osłonę chroniącą koniec świecy zapłonowej. Upewnij się, że metalowy pierścień na końcu przewodu zapłonowego (wewnątrz gumowej osłony) jest pewnie zamocowany do metalowego wyprowadzenia na świecy zapłonowej.**

1. Przytrzymaj dźwignię sterującą ostrzem przy uchwycie (Rysunek 14A).

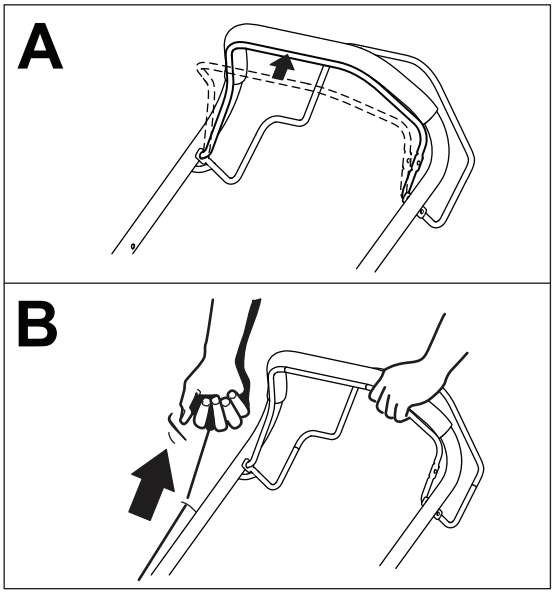


g188344

**Rysunek 14**

1. Dźwignia sterująca ostrzami

2. Pociągnij lekko za uchwyt rozrusznika do momentu, aż wyczujesz opór, a następnie pociągnij go gwałtownie (Rysunek 14B). Po uruchomieniu silnika powoli popuszczaj linkę, aż powróci do uchwytu.

# Korzystanie z napędu trybu samobieżnego

Aby użyć napędu trybu samobieżnego, dociśnij dźwignię napędu trybu samobieżnego (Rysunek 15) do uchwytu i przytrzymaj ją.

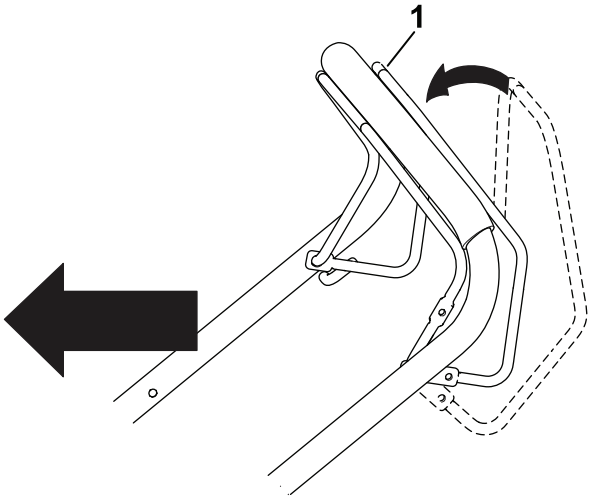


g188340

**Rysunek 15**

1. Dźwignia napędu trybu samobieżnego

**Informacja:** Ta maszyna ma stałą maksymalną prędkość jazdy wynoszącą około 3,0 km/h.

Aby wyłączyć napęd trybu samobieżnego, zwolnij dźwignię napędu trybu samobieżnego.

# Zatrzymywanie silnika

Aby wyłączyć silnik, puść dźwignię sterowania ostrzami.

**Informacja:** Aby zapobiec przypadkowemu uruchomieniu silnika przez osobę postronną gdy oddalasz się od maszyny, odłącz przewód świecy żarowej i podłącz go do masy.

# Rozdrabnianie ścinków trawy

**⚠ OSTRZEŻENIE**

**Ostrze jest ostre; kontakt z nim może doprowadzić do poważnych obrażeń ciała.**

- **Przed rozpoczęciem rozdrabniania ścinków sprawdź, czy zaślepka trybu rozdrabniania jest zamontowana.**
- **Nie wolno załączać ostrza, jeśli nie jest zamontowana zaślepka rozdrabniania, worek na trawę lub drzwi tylne nie są w dolnej pozycji.**

Jeśli na maszynie zamontowany jest worek na trawę, zdemontuj go; patrz Demontaż worka na trawę (Strona 12).

1. Podnieś i przytrzymaj w górze drzwi tylne (Rysunek 16).

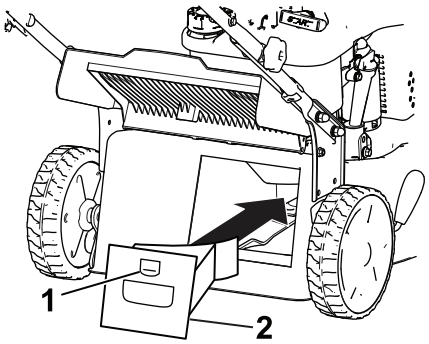


g188334

**Rysunek 16**

1. Zatrzask
2. Zaślepka trybu rozdrabniania

2. Zamontuj zaślepkę trybu rozdrabniania do obudowy i zablokuj ją w otworze obudowy (Rysunek 16).
3. Opuść drzwi tylne.

# Workowanie ścinków trawy

Aby pozbierać ścinki liści z trawnika, użyj worka na trawę.

**⚠ OSTRZEŻENIE**

**Ze zużytego worka na trawę mogą być wyrzucane w kierunku operatora lub osób postronnych małe kamienie lub inne podobne odpady, co może skutkować poważnymi obrażeniami ciała lub śmiercią.**

**Sprawdzaj często worek na trawę. W przypadku uszkodzenia zamontuj nowy, zamienny worek.**

**⚠ OSTRZEŻENIE**

**Ostrze jest ostre; kontakt z nim może doprowadzić do poważnych obrażeń ciała.**

- **Przed rozpoczęciem workowania ścinków sprawdź, czy zamontowany jest worek na trawę.**
- **Nie wolno załączać ostrza, jeśli nie jest zamontowana zaślepka rozdrabniania, worek na trawę lub drzwi tylne nie są w dolnej pozycji.**

**⚠ OSTRZEŻENIE**

**Maszyna może wyrzucać ścinki trawy lub inne elementy przez otwarty kanał wylotowy. Obiekty wyrzucone ze znaczną siłą mogą spowodować poważne obrażenia ciała lub śmierć operatora lub osób postronnych.**

**Zabrania się otwierania drzwi kanału wylotowego przy pracującym silniku.**

Jeżeli w maszynie zamontowana jest klinowa pokrywa trybu rozdrabniania, unieś tylną osłonę, zdejmij pokrywę rozdrabniania i opuść tylną osłonę.

## Montaż worka na trawę

1. W razie potrzeby zmontuj worek na trawę, patrz 4 Montaż worka na trawę (Strona 5).
2. Podnieś i przytrzymaj w górze drzwi tylne (Rysunek 17).

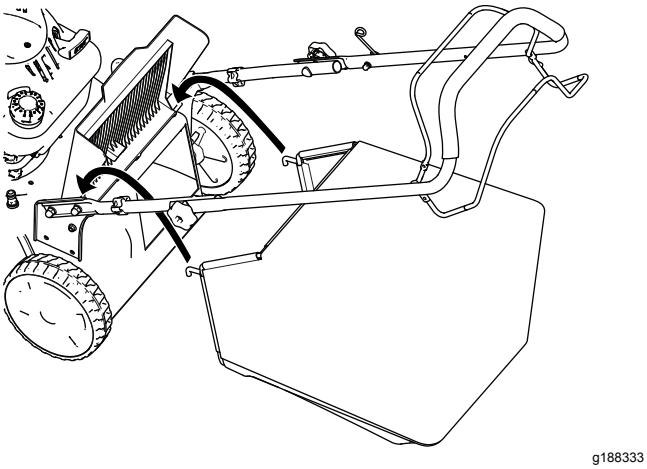


**Rysunek 17**

3. Zamontuj worek na trawę, pilnując, aby bolce worka opierały się o wycięcia w uchwycie (Rysunek 17).
4. Opuść drzwi tylne.

## Demontaż worka na trawę

1. Podnieś i przytrzymaj w górze drzwi tylne (Rysunek 17).
2. Zdejmij worek.
3. Opuść drzwi tylne.

# Wyrzut skoszonej trawy do tyłu

1. Jeśli na maszynie zamontowany jest worek na trawę, zdemontuj go przed wyrzuceniem trawy do tyłu; patrz Demontaż worka na trawę (Strona 12).
2. Jeżeli w maszynie zamontowana jest klinowa pokrywa trybu rozdrabniania, unieś tylną osłonę, zdejmij pokrywę rozdrabniania i opuść tylną osłonę.

**⚠ OSTRZEŻENIE**

**Ostrze jest ostre; kontakt z nim może doprowadzić do poważnych obrażeń ciała.**

- **Przed pracą w trybie wyrzutu trawy do tyłu upewnij się, że drzwi tylne są w dolnej pozycji.**
- **Nie wolno załączać ostrza, jeśli nie jest zamontowana zaślepka rozdrabniania, worek na trawę lub drzwi tylne nie są w dolnej pozycji.**

# Rady związane z posługiwaniem się urządzeniem

## Ogólne wskazówki dotyczące koszenia

- Sprawdź obszar, w którym zamierzasz używać maszyny, i usuń wszelkie obiekty, które mogłyby zostać podrzucone przez maszynę.
- Unikaj uderzania ostrzem w lite obiekty. Nigdy nie koś celowo nad żadnym obiektem.
- Jeśli maszyna uderzy w jakiś przedmiot lub zacznie wibrować, natychmiast wyłącz silnik, odłącz przewód świecy zapłonowej i sprawdź, czy maszyna nie jest uszkodzona.
- Aby uzyskać najlepszą wydajność, przez rozpoczęciem sezonu koszenia zamontuj nowe ostrze.
- W razie konieczności wymień ostrze wykorzystując zamiennik marki Toro

## Koszenie trawy

- Ścinaj za jednym razem tylko około jednej trzeciej źdźbła trawy. Nie koś przy ustawieniu wysokości niższym od 51 mm, z wyjątkiem sytuacji, gdy trawa jest rzadka lub koszenie odbywa się późną jesienią, kiedy wzrost trawy jest spowolniony.
- Kosząc trawę o wysokości powyżej 15 cm pracuj na najwyższym ustawieniu wysokości koszenia i poruszaj się wolniej. Następnie koś ponownie przy niższym ustawieniu, co pozwoli uzyskać najlepszy wygląd trawy. Jeżeli trawa jest za długa, urządzenie może się zablokować, co spowoduje zgaśnięcie silnika.
- Mokra trawa i liście mają tendencję do tworzenia brył w ogródku i powodować zablokowanie maszyny lub zgaśnięcie silnika. Unikaj koszenia w mokrych warunkach.
- Pamiętaj, że bardzo suche warunki zwiększają zagrożenie pożarem. Zwracaj uwagę na lokalne ostrzeżenia o zagrożeniu pożarowym. Maszyna musi się znajdować z dala od suchej trawy i liści pozostałych po koszeniu.
- Zmieniaj kierunek koszenia. Ułatwia to rozrzucanie ścinków na trawniku, zapewniające równomierne użyźnienie.
- Jeśli wygląd trawnika po zakończeniu koszenia jest niezadowalający, spróbuj zastosować jedną z następujących metod:
  - Wymień ostrze lub naostrz je.
  - Podczas koszenia przemieszczaj się wolniej.
  - Zwiększ wysokość koszenia maszyny.

– Koś trawę częściej.
– Nakładaj pokosy na siebie zamiast kosić jeden pokos za każdym przejazdem.

## Cięcie liści

- Po skoszeniu trawy sprawdź, czy połowa trawnika jest widoczna spod pokrywy ściętych liści. Może być konieczne wykonanie więcej niż jednego przejazdu nad liśćmi.
- Jeśli na trawniku znajduje się więcej niż 13 cm liści, wykonaj koszenie z ustawioną wyższą wysokością koszenia, po czym powtórz koszenie na pożądanej wysokości koszenia.
- Jeśli maszyna nie tnie liści wystarczająco drobno, zmniejsz prędkość koszenia.

# *After Operation*

# Bezpieczeństwo po pracy

## Ogólne zasady bezpieczeństwa

- Oczyść maszynę z trawy i innych pozostałości, aby zapobiec ewentualnym pożarom. Pamiętaj, aby usunąć rozlany olej lub rozlane paliwo.
- Przed przechowywaniem maszyny w jakimkolwiek pomieszczeniu zaczekaj, aż silnik ostygnie.
- Nie wolno przechowywać maszyny lub kanistra na paliwo w pobliżu otwartego ognia, iskier lub lamp kontrolnych, takich jak montowane na podgrzewaczu wody lub innych urządzeniach.

## Bezpieczeństwo podczas transportu

- Zachowaj ostrożność podczas umieszczania maszyny na przyczepie lub zjeżdżania z niej.
- Zabezpiecz maszynę przed stoczeniem się.

# Czyszczenie dolnej części urządzenia.

**Okres pomiędzy przeglądami:** Przed każdym użyciem lub codziennie

**⚠ OSTRZEŻENIE**

**Maszyna może wyrzucać materiał spod obudowy.**

- **Noś osłonę oczu.**
- **Gdy silnik jest uruchomiony, należy pozostawać w pozycji roboczej (za uchwytem).**
- **Nie dopuszczaj do obszaru pracy osób postronnych.**

Najlepsze rezultaty daje mycie maszyny tuż po zakończeniu koszenia.

1. Ustaw maszynę na płaskiej utwardzonej nawierzchni.
2. Zanim opuścisz stanowisko operatora, wyłącz silnik i zaczekaj, aż wszystkie ruchome części się zatrzymają.
3. Opuść maszynę na najniższą wysokość koszenia, patrz Regulacja wysokości cięcia (Strona 9).
4. Umyj wodą obszar pod tylną osłoną, w miejscu gdzie ścinki trawy przemieszczają się z obudowy do worka na trawę.

   **Informacja:** Umyj obszar, gdy worek ustawiony jest w pozycji wysuniętej najbardziej do przodu i do tyłu.
5. Podłącz wąż ogrodowy z wodą do złącza czyszczenia (Rysunek 18).

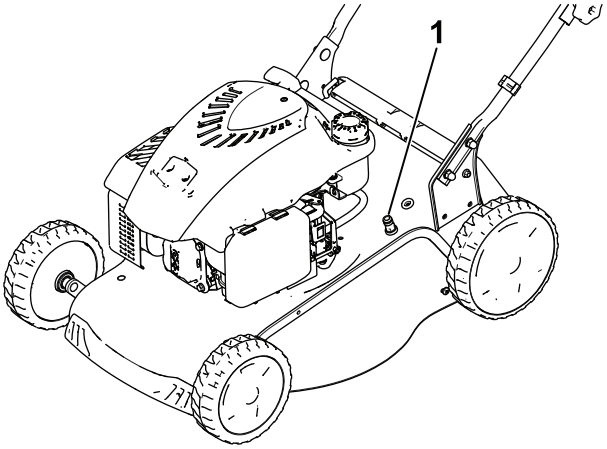


**Rysunek 18**

1. Otwór czyszczenia

6. Włącz dopływ wody.
7. Uruchom silnik i zostaw uruchomiony, aż spod maszyny przestaną wydobywać się ścinki trawy.
8. Wyłącz silnik.
9. Wyłącz dopływ wody i odłącz wąż ogrodowy od maszyny.

10. Uruchom silnik i pozostaw go na kilka minut, aby osuszyć spód maszyny i zapobiec jego rdzewieniu.
11. Przed przechowywaniem maszyny w zamkniętym pomieszczeniu zaczekaj, aż silnik ostygnie.

# Składanie uchwytu

**⚠ OSTRZEŻENIE**

**Nieprawidłowe złożenie lub rozłożenie uchwytu może spowodować uszkodzenie linek, skutkując wystąpieniem niebezpiecznych warunków eksploatacji.**

- **Rozkładając lub składając uchwyt, nie wolno dopuść do uszkodzenia linek.**
- **W przypadku uszkodzenia linki skontaktuj się z przedstawicielem autoryzowanego serwisu.**

1. Poluzuj 2 pokrętła uchwytu (Rysunek 19A).

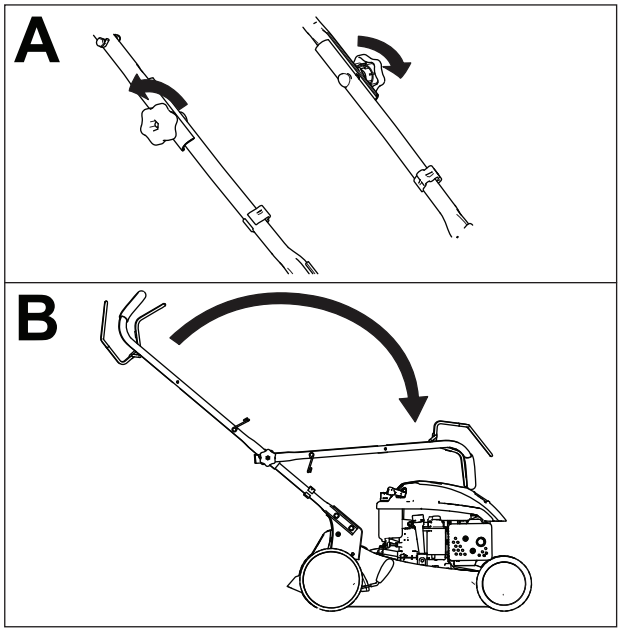


g188328

**Rysunek 19**

2. Złóż uchwyt, obracając go do przodu (Rysunek 19B).

# Konserwacja

**Informacja:** Określ lewą i prawą stronę maszyny ze standardowego stanowiska operatora.

## Zalecany harmonogram konserwacji

| Częstotliwość serwisowania | Procedura konserwacji |
|---|---|
| Przed każdym użyciem lub codziennie | • Sprawdź poziom oleju w silniku.<br>• Usuń ścinki trawy i zanieczyszczenia spod maszyny. |
| Co 100 godzin | • Wymień świecę zapłonową. |
| Co rok | • Wymień filtr powietrza; w warunkach zapylenia wymieniaj go częściej.<br>• Wymień ostrze lub naostrz je (częściej, jeżeli krawędzie tępią się szybciej).<br>• Czyść układ chłodzenia powietrzem (czyść częściej w warunkach znacznego zapylenia). Patrz instrukcja obsługi silnika. |
| Co rok lub przed składowaniem | • Nasmaruj koła.<br>• Opróżnij zbiornik paliwa zgodnie ze wskazówkami przed naprawami oraz przed rozpoczęciem corocznego okresu przechowywania. |

## Zasady bezpieczeństwa podczas konserwacji

- Przed wykonaniem którejkolwiek z procedur konserwacyjnych odłącz kabel świecy zapłonowej od świecy.
- Podczas serwisowania maszyny należy stosować rękawice i okulary ochronne.
- Ostrze jest ostre; kontakt z nim może doprowadzić do poważnych obrażeń ciała. Podczas serwisowania ostrza, należy stosować rękawice ochronne.
- Nie manipuluj przy urządzeniach zabezpieczających. Regularnie sprawdzaj prawidłowość ich działania.
- Wywrócenie maszyny może spowodować wyciek paliwa. Paliwo jest łatwopalne, ma właściwości wybuchowe i może spowodować obrażenia ciała. Poczekaj, aż pracujący silnik zgaśnie z braku paliwa lub usuń je pompką ręczną; nie używaj lewara.

## Przygotowanie do konserwacji

1. Wyłącz silnik i zaczekaj, aż wszystkie ruchome części się zatrzymają.
2. Odłącz przewód od świecy zapłonowej (Rysunek 20).

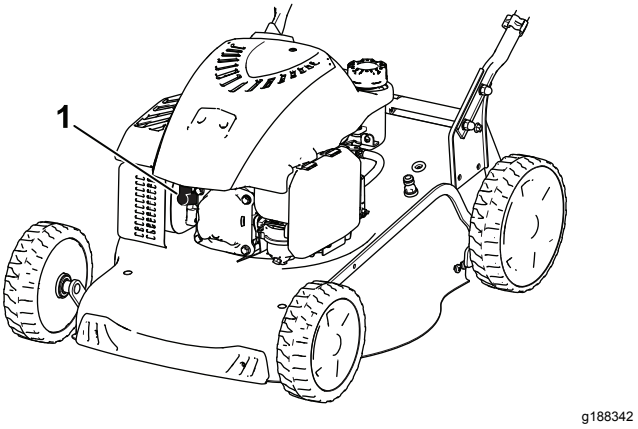


**Rysunek 20**

3. Po wykonaniu procedur konserwacyjnych podłącz kabel świecy zapłonowej do świecy.

   ***Ważne:*** **Przed przechyleniem maszyny w celu wymiany oleju lub wymiany ostrza kontynuuj normalną pracę, aż do wyczerpania się całego paliwa w zbiorniku. Jeśli konieczne jest przechylenie kosiarki przed wyczerpaniem się paliwa, użyj ręcznej pompy paliwowej, aby usunąć paliwo. Zawsze przewracaj maszynę na bok ze wskaźnikiem poziomu skierowanym w dół.**

**⚠ OSTRZEŻENIE**

**Przechylenie maszyny może spowodować wyciek paliwa. Paliwo jest łatwopalne, ma właściwości wybuchowe i może spowodować obrażenia ciała.**

**Poczekaj, aż pracujący silnik zgaśnie z braku paliwa lub usuń paliwo pompą ręczną; nie używaj lewara.**

# Wymiana świecy zapłonowej

**Okres pomiędzy przeglądami:** Co 100 godzin

Używaj świecy zapłonowej Champion RN9YC lub odpowiednika.

1. Wyłącz silnik i zaczekaj, aż wszystkie ruchome części się zatrzymają.
2. Odłącz kabel od świecy zapłonowej.
3. Wyczyść obszar wokół świecy zapłonowej.
4. Wykręć świecę zapłonową z silnika.

   ***Ważne:*** **Wymień, jeśli świeca jest pęknięta lub zanieczyszczona. Nie czyść elektrod, ponieważ drobne zanieczyszczenia, które się dostaną do silnika mogą go uszkodzić.**
5. Ustaw przerwę nowej świecy na 0,76 mm w sposób widoczny na Rysunek 21.

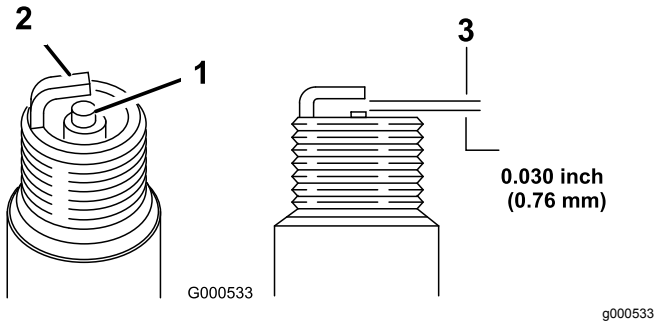


**Rysunek 21**

1. Elektroda środkowa
2. Elektroda boczna
3. Przerwa (nie w skali)

6. Wkręć świecę zapłonową.
7. Dokręć świecę z momentem 20 N·m.
8. Podłącz kabel do świecy zapłonowej.

# Wymiana filtra powietrza

**Okres pomiędzy przeglądami:** Co rok

1. Wciśnij wypustki zatrzasku na górze pokrywy filtra powietrza (Rysunek 22).

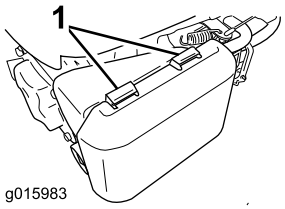


g015983

**Rysunek 22**

1. Klapki zatrzasku

2. Otwórz pokrywę.
3. Wyjmij papierowy filtr powietrza i piankowy filtr wstępny (Rysunek 23).

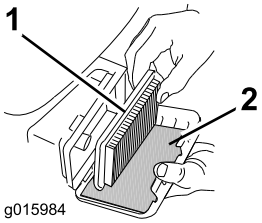


g015984

**Rysunek 23**

1. Papierowy filtr powietrza
2. Piankowy filtr wstępny

4. Sprawdź piankowy filtr wstępny, wymień go, jeżeli jest uszkodzony lub nadmiernie zabrudzony.
5. Sprawdź papierowy filtr powietrza.
   A. Jeśli papierowy filtr powietrza jest uszkodzony lub zawilgocony olejem lub paliwem, wymień go.
   B. Jeśli filtr jest zanieczyszczony, stuknij nim kilkukrotnie o twardą powierzchnię lub przedmuchaj sprężonym powietrzem o ciśnieniu poniżej 207 kPa przez bok filtra skierowany do silnika.

      **Informacja:** Nie usuwaj zanieczyszczeń z filtra szczotką; szczotkowanie powoduje wciskanie zanieczyszczeń w włókna.
6. Usuwaj zanieczyszczenia z korpusu filtra powietrza i pokrywy za pomocą wilgotnej tkaniny. **Nie zmiataj zanieczyszczeń do kanału powietrznego.**
7. Włóż wstępny filtr piankowy oraz papierowy filtr powietrza do obudowy filtra powietrza.
8. Zamontuj pokrywę.

# Wymiana oleju silnikowego

**Wymiana oleju w silniku nie jest wymagana, ale jeżeli pojawi się taka potrzeba, postępuj zgodnie z poniższą procedurą.**

**Pojemność skrzyni korbowej:** 0,55 litra

**Lepkość oleju:** Olej smarowy typu SAE 30 lub SAE 10W-30 z detergentami

**Klasa serwisowa API:** SJ lub wyższa

**Informacja:** Uruchom silnik na kilka minut przed wymianą oleju, aby go rozgrzać. Rozgrzany olej łatwiej wypływa i zawiera więcej zanieczyszczeń.

1. Ustaw maszynę na równym podłożu.
2. Patrz Przygotowanie do konserwacji (Strona 15).
3. Wyjmij wskaźnik poziomu, obracając jego korek w lewo i wyciągając go (Rysunek 24).

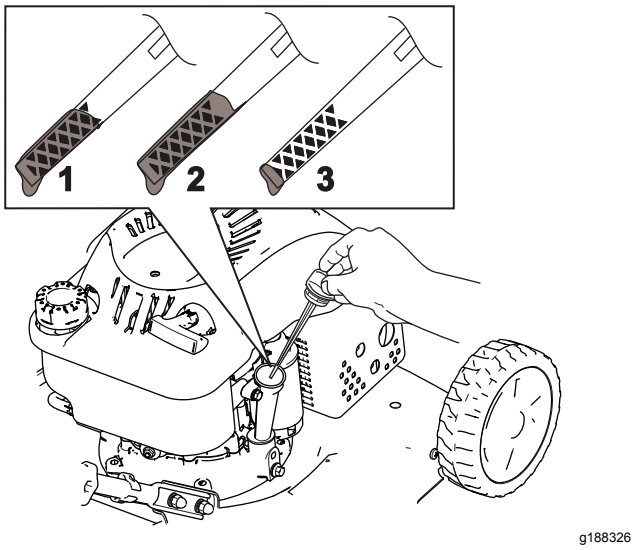


**Rysunek 24**

1. Pełny
2. Wysoki
3. Niski

4. Przechyl maszynę na bok (tak, aby filtr powietrza był skierowany w górę), aby spuścić zużyty olej przez szyjkę wlewu oleju (Rysunek 25).

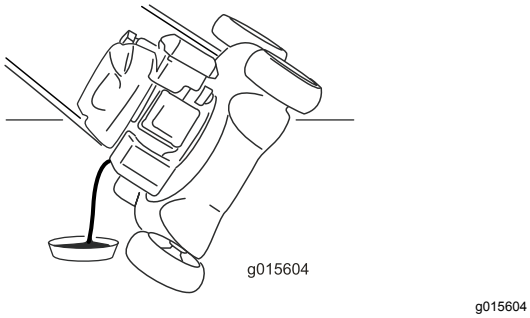


**Rysunek 25**

5. Po spuszczeniu zużytego oleju ustaw maszynę ponownie w położeniu roboczym.
6. Ostrożnie wlej przez szyjkę wlewu oleju około ¾ pojemności skrzyni korbowej oleju.
7. Odczekaj około 3 minut na ustabilizowanie się poziomu oleju w silniku.
8. Oczyść wskaźnik poziomu za pomocą suchej szmatki.
9. Wsuń wskaźnik poziomu do szyjki wlewu oleju, a następnie wyjmij go.
10. Odczytaj poziom oleju na wskaźniku (Rysunek 25).
    - Jeżeli poziom oleju na wskaźniku poziomu jest zbyt niski, ostrożnie dolewaj olej niewielkimi porcjami przez szyjkę wlewu, odczekaj 3 minuty i powtarzaj czynności od 8 do 10 do czasu, gdy poziom oleju na wskaźniku osiągnie prawidłowy poziom.
    - Jeśli poziom oleju na wskaźniku poziomu jest zbyt wysoki, spuść jego nadmiar, aby uzyskać prawidłowy poziom na wskaźniku.

    ***Ważne:*** **Jeśli poziom oleju w skrzyni korbowej jest zbyt niski lub zbyt wysoki, uruchomienie silnika może spowodować jego uszkodzenie.**
11. Zamocuj prawidłowo wskaźnik poziomu.
12. Przekaż zużyty olej do recyklingu.

# Wymiana ostrza

**Okres pomiędzy przeglądami:** Co rok

***Ważne:*** ***Aby prawidłowo zainstalować ostrze, należy użyć klucza dynamometrycznego.*** **Jeżeli nie posiadasz klucza dynamometrycznego lub nie jesteś pewny swoich działań, skontaktuj się z autoryzowanym serwisem.**

Ostrze należy skontrolować za każdym razem, gdy w maszynie zabraknie paliwa. Jeżeli ostrze zostanie uszkodzone lub pęknie, należy je natychmiast wymienić. Jeżeli krawędź ostrza jest stępiona lub wyszczerbiona, ostrze należy naostrzyć i wyważyć albo wymienić.

**⚠ OSTRZEŻENIE**

**Ostrze jest ostre; kontakt z nim może doprowadzić do poważnych obrażeń ciała.**

**Podczas serwisowania ostrza, należy stosować rękawice ochronne.**

1. Patrz Przygotowanie do konserwacji (Strona 15).
2. Przechyl maszynę na bok tak, aby wskaźnik poziomu był skierowany w dół.

3. Aby unieruchomić ostrze, należy użyć kawałka drewna (Rysunek 26).

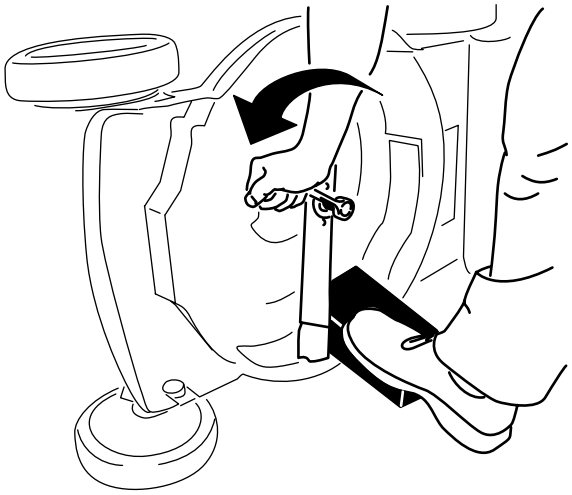

g188339

**Rysunek 26**

4. Zdemontuj ostrze, zachowując cały osprzęt mocujący (Rysunek 26).
5. Zamontuj nowe ostrze i cały osprzęt mocujący (Rysunek 27).

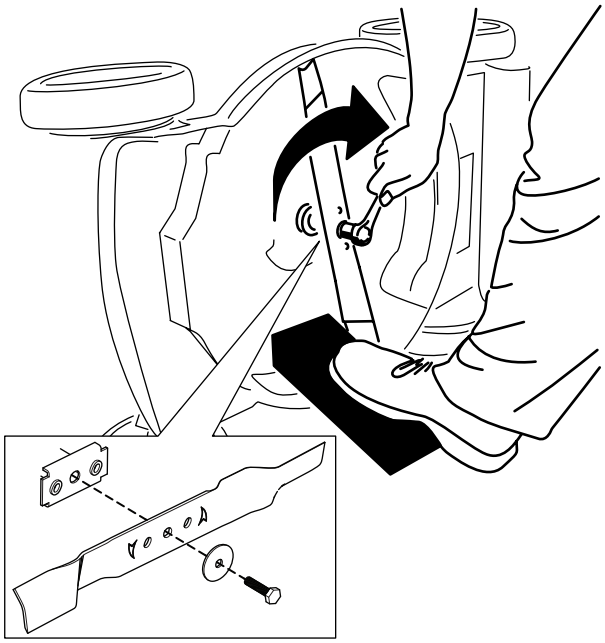

g188330

**Rysunek 27**

***Ważne:*** **Ustaw zakrzywione końce ostrza w kierunku obudowy kosiarki.**

6. Za pomocą klucza dynamometrycznego dokręć śrubę ostrza z momentem 45 N·m.

***Ważne:*** **Śruba dokręcona momentem 45 N·m jest dokręcona bardzo mocno. Przy zablokowanym ostrzu za pomocą kawałka drewna, użyj swojego ciężaru ciała, aby prawidłowo dokręcić śrubę. Pamiętaj, że tę śrubę bardzo trudno przekręcić.**

# Smarowanie kół

**Okres pomiędzy przeglądami:** Co rok lub przed składowaniem

Wpuść kilka kropel smaru litowego nr 2 w łożyska kulkowe każdego z kół (Rysunek 28).

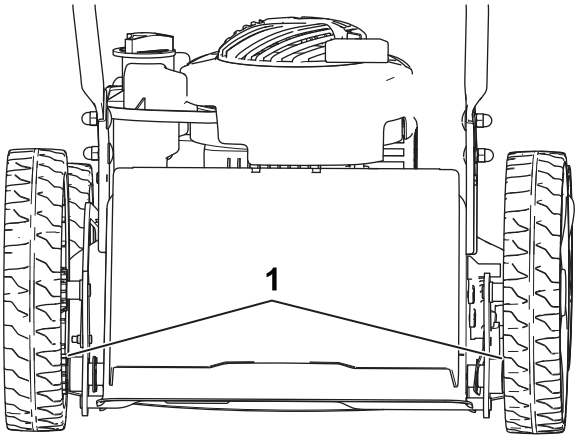


g189817

**Rysunek 28**

1. Łożyska kulkowe

# Przechowywanie

Przechowuj maszynę w chłodnym, czystym i suchym miejscu.

## Przygotowanie maszyny do przechowywania

1. Przy ostatnim tankowaniu w danym roku dodaj do paliwa stabilizator paliwa (taki jak dodatek uszlachetniający do paliwa Toro Premium).
2. Odpowiednio zutylizuj niewykorzystane paliwo. Paliwo należy zutylizować zgodnie z obowiązującymi przepisami lub wykorzystać w samochodzie.

   **Informacja:** Głównym powodem trudności z rozruchem jest pozostawienie starego paliwa w zbiorniku. Nie należy przechowywać paliwa bez stabilizatora dłużej niż przez 30 dni oraz paliwa ze stabilizatorem dłużej niż 90 dni.
3. Uruchom maszynę i pozwól jej pracować, aż silnik zatrzyma się z powodu braku paliwa.
4. Uruchom silnik ponownie.
5. Uruchom silnik i poczekaj, aż sam się wyłączy. Silnik będzie dostatecznie suchy, kiedy nie będzie można go uruchomić.
6. Odłącz kabel od świecy zapłonowej.
7. Wykręć świecę zapłonową i wlej 30 ml oleju silnikowego przez otwór świecy, a następnie powoli pociągnij kilka razy za linkę rozrusznika, aby rozprowadzić olej w cylindrze, co zapobiegnie jego korozji podczas przechowywania poza sezonem.
8. Zainstaluj świecę zapłonową, lekko ją dokręcając.
9. Dokręć wszystkie nakrętki, śruby i wkręty.

## Przygotowanie maszyny po przechowywaniu

1. Sprawdź i dokręć wszystkie mocowania.
2. Wykręć świecę zapłonową i szybko zakręć silnikiem, używając rozrusznika linkowego, aby wydmuchać nadmiar oleju z cylindra.
3. Wkręć świecę zapłonową i dokręć ją kluczem dynamometrycznym z momentem 20 N·m.
4. Wykonaj wszystkie wymagane procedury konserwacji, patrz Przygotowanie do konserwacji (Strona 15).
5. Sprawdź poziom oleju w silniku, patrz Sprawdzanie poziomu oleju w silniku (Strona 8).
6. Uzupełnij zbiornik świeżym paliwem; patrz Uzupełnianie paliwa (Strona 7).
7. Podłącz kabel do świecy zapłonowej.

# Notatki:

# Notatki:

# Notatki:

## Europejskie powiadomienie dotyczące prywatności

Informacje gromadzone przez firmę Toro
Toro Warranty Company (Toro) szanuje prywatność użytkownika. W celu przetwarzania Twojego zgłoszenia naprawy gwarancyjnej i kontaktowania się z Tobą w przypadku wycofania produktu z rynku, prosimy o udostępnienie nam pewnych danych osobowych, bezpośrednio lub za pośrednictwem lokalnego oddziału firmy Toro lub sprzedawcy.

System gwarancji firmy Toro jest utrzymywany na serwerach znajdujących się w Stanach Zjednoczonych, których prawa dotyczące prywatności nie mogą nie zapewniać takiego samego poziomu ochrony, jak w kraju użytkownika.

UDOSTĘPNIAJĄC NAM DANE OSOBOWE UŻYTKOWNIK WYRAŻA ZGODĘ NA PRZETWARZANIE DANYCH OSOBOWYCH W SPOSÓB OPISANY W POWIADOMIENIU DOTYCZĄCYM PRYWATNOŚCI.

Sposób, w jaki Toro wykorzystuje informacje
Firma Toro może używać Twoich danych osobowych do przetwarzania zgłoszeń napraw gwarancyjnych oraz kontaktowania się z Tobą w przypadku wycofania produktu z rynku lub z wszelkich innych powodów, o których Cię informujemy. Firma Toro może w związku z tymi działaniami udostępniać informacje użytkownika firmom od siebie zależnym, przedstawicielom lub innym partnerom biznesowym. Nie sprzedamy Twoich danych osobowych żadnej innej firmie. Zastrzegamy sobie prawo do ujawnienia danych osobowych w celu zapewnienia zgodności z obowiązującymi przepisami i żądaniami właściwych organów władzy, zapewnienia prawidłowego funkcjonowania poszczególnych systemów oraz w celu ochrony własnych interesów lub innych użytkowników.

Przechowywane danych osobowych
Dane osobowe są przechowywane tak długo, jak jest to niezbędne dla celów, do których zostały pierwotnie pozyskane, dla innych zgodnych z prawem celów (takich, jak zgodność z przepisami), lub jest to wymagane przez odpowiednie prawo.

Zobowiązanie firmy Toro dotyczące danych osobowych użytkownika
Podejmujemy uzasadnione środki ostrożności, mające na celu zapewnienie bezpieczeństwa danych osobowych użytkownika. Podejmujemy również kroki mające na celu zachowanie dokładności i aktualności danych osobowych.

Dostęp i poprawianie danych osobowych
Jeśli chcesz sprawdzić lub poprawić swoje dane osobowe, prosimy o kontakt drogą elektroniczną na adres: legal@toro.com.

## Australijskie prawo konsumenta

Klienci z Australii mogą znaleźć szczegółowe dane, związane z australijskim prawem konsumenta wewnątrz opakowania lub uzyskać te dane u przedstawiciela firmy Toro.

# Gwarancja firmy Toro
# i
# Gwarancja uruchomienia Toro GTS

Produkty przeznaczone do użytku domowego

## Warunki i produkty objęte gwarancją

Firma Toro i jej spółka zależna, Toro Warranty Company, na podstawie wzajemnie zawartej umowy udzielają wspólnej gwarancji naprawy produktu Toro wymienionego poniżej w przypadku wystąpienia wad materiałowych czy produkcyjnych oraz w przypadku, gdy silnik Toro z gwarancją rozruchową Toro nie uruchomi się za pierwszym lub drugim podejściem, pod warunkiem że wykonano rutynową konserwację zgodnie z wymaganiami podanymi w *Instrukcji obsługi*.

Obowiązują poniższe okresy, liczone od daty zakupu:

| Produkty | Okres gwarancji |
|---|---|
| Kosiarki do trawy | |
| • Żeliwna jednostka tnąca | 5 lat użytku domowego[2]<br>90 dni użytku komercyjnego |
| —Silnik | 5-letnia gwarancja GTS, Eksploatacja domowa[3] |
| —Akumulator | 2 lata |
| • Stalowa jednostka tnąca | 2 lata użytku domowego[2]<br>30 dni użytku komercyjnego |
| —Silnik | 2 lata gwarancji GTS, użytek domowy[3] |
| Kosiarki TimeMaster | 3 lata użytku domowego[2]<br>90 dni użytku komercyjnego |
| • Silnik | 3-letnia gwarancja GTS, Eksploatacja domowa[3] |
| • Akumulator | 2 lata |
| Elektronarzędzia | 2 lata użytku domowego[2] |
| oraz elektryczne kosiarki ręczne z napędem | Brak gwarancji dotyczącej użytku komercyjnego |
| Wszystkie zespoły samojezdne poniżej | |
| • Silnik | Patrz gwarancja producenta silnika[4] |
| • Akumulator | 2 lata użytku domowego[2] |
| • Osprzęt | 2 lata użytku domowego[2] |
| Traktorki ogrodowe DH | 2 lata użytku domowego[2]<br>30 dni użytku komercyjnego |
| TimeCutter | 3 lata użytku domowego[2]<br>30 dni użytku komercyjnego |
| • Silnik | 3 lata użytku domowego[2]<br>2 lata lub 300 godzin użytku komercyjnego [5] |
| TimeCutter HD | 3 lata lub 300 godzin[5] |
| • Silnik | 3 lata lub 300 godzin użytku komercyjnego [5] |

[1]Pierwotny nabywca oznacza osobę, która jako pierwsza zakupiła produkt firmy Toro.

[2]Użytek domowy oznacza używanie produktu na tej samej działce, na której znajduje się dom użytkownika. Stosowanie w więcej niż jednej lokalizacji jest uznawane za użytek komercyjny, którego dotyczy gwarancja dla zastosowań komercyjnych.

[3]Gwarancja uruchomienia Toro GTS nie ma zastosowania w przypadku komercyjnego użytku produktu.

[4]Niektóre silniki używane w produktach firmy Toro są objęte gwarancją producenta silnika.

[5]W zależności od tego, co nastąpi wcześniej.

Producent może odmówić świadczenia gwarancji w przypadku odłączenia licznika godzin, oznak zmiany lub manipulacji przy znakach.

## Obowiązki właściciela

Musisz konserwować posiadany produkt Toro, przestrzegając procedur konserwacji, opisanych w *Instrukcji obsługi*. Koszty takiej rutynowej konserwacji, wykonywanej przez przedstawiciela lub przez Ciebie, pokrywasz Ty.

## Instrukcja korzystania z serwisu gwarancyjnego

Jeśli uważasz, że posiadany produkt firmy Toro zawiera wadę materiałową lub wykonawczą, wykonaj poniższą procedurę:

1. Skontaktuj się ze sprzedawcą w celu uzgodnienia serwisowania produktu. Jeśli z dowolnego powodu nie możesz skontaktować się ze sprzedawcą, skontaktuj się z autoryzowanym przedstawicielem firmy Toro, aby uzgodnić serwisowanie. Adresy dystrybutorów z Twojej okolicy znajdziesz na stronie http://www.toro.com/en-us/locator/pages/default.aspx.
2. Przywieź produkt z dowodem zakupu (paragonem) do punktu serwisowego. Jeśli z dowolnego powodu nie zadowala Cię analiza lub pomoc udzielona przez punkt serwisowy, skontaktuj się z nami:

   Toro Warranty Company
   Dział obsługi klienta Toro, oddział RLC
   8111 Lyndale Avenue South
   Bloomington, MN 55420-1196
   001–952–948–4707

## Elementy i sytuacje nie objęte gwarancją

Oprócz specjalnej gwarancji dotyczącej układu emisji spalin oraz gwarancji na silnik dla niektórych produktów nie istnieje żadna inna wyrażona gwarancja. Niniejsza wyrażona gwarancja nie obejmuje:

- Kosztów regularnej konserwacji lub kosztów części, takich jak filtry, paliwo, smary, wymiana oleju, świece zapłonowe, filtry powietrza, ostrzenie ostrzy lub wymiana zużytych ostrzy, regulacja przewodów/połączeń lub regulacja hamulców i sprzęgieł;
- Komponentów podlegających normalnemu zużyciu
- Wymiany lub konieczności naprawy wynikającej ze zmiany, niewłaściwego użytkowania, zaniedbania produktu lub części oraz napraw powypadkowych i wynikających z braku odpowiedniej konserwacji
- Opłat dotyczących odbioru i dostawy
- Napraw lub prób napraw podjętych przez osobę spoza autoryzowanego serwisu firmy Toro
- Napraw niezbędnych ze względu na niestosowanie się do czynności opisanych w rozdziale Zalecane paliwo (patrz *Instrukcja obsługi*, aby uzyskać więcej informacji)
  - Usuwania zanieczyszczeń z układu paliwowego
  - Stosowania starego paliwa (powyżej 1 miesiąca) lub paliwa o zawartości powyżej 10% etanolu lub 15% MTBE
  - Pozostawienia paliwa w układzie przez okres przerwy w eksploatacji maszyny dłuższy niż jeden miesiąc
- Napraw lub regulacji mających na celu usunięcie trudności z uruchamianiem, powstałych na skutek:
  - Braku odpowiedniej konserwacji lub stosowania niewłaściwego paliwa
  - Uderzenia ostrza obrotowego kosiarki w jakikolwiek przedmiot
- Specjalnych warunków roboczych, w których uruchomienie może wymagać więcej niż dwóch pociągnięć:
  - Pierwszego uruchomienia po przerwie w eksploatacji dłuższej niż trzy miesiące lub przerwie sezonowej
  - Niskiej temperatury (na przykład wczesną wiosną lub późną jesienią)
  - Nieprawidłowej procedury rozruchowej – w przypadku trudności z uruchomieniem maszyny należy sprawdzić *Instrukcję obsługi*, aby upewnić się, że stosowane procedury rozruchowe są właściwe. W ten sposób można uniknąć niepotrzebnej wizyty w autoryzowanym serwisie Toro.

## Warunki ogólne

Nabywca chroniony jest przez polskie prawo. Niniejsza gwarancja w żaden sposób nie ogranicza praw, które przysługują kupującemu w ramach tego prawa.