Form No. 3415-337 Rev A

Lysdiodelygtesæt

Plæneklippere i Greensmaster® 800-, 1000-, 1600-, Flex™ 1820/2120- og eFlex® 1820/2120-serien med serienummer 400000000 og senere

Modelnr. 04063

Modelnr. 04064

Monteringsvejledning

⚠ ADVARSEL

CALIFORNIEN
Advarsel i henhold til erklæring nr. 65

Dette produkt indeholder et eller flere kemikalier, der ifølge staten Californien er kræftfremkaldende og giver medfødte defekter eller forplantningsskader.

Brug den relevante model til din maskine som følger:

- Maskiner i Greensmaster® 800-, 1000- og 1600-serien med modelnr. 04063
- Maskiner i Greensmaster® Flex 1820/2120- eller eFlex 1820/2120-serien med modelnr. 04064

Bemærk: Maskinens venstre og højre side samt for- og bagside er som set fra den normale betjeningsposition.

Løsdele

Brug skemaet herunder til at kontrollere, at alle dele er blevet leveret.

Fremgangsmåde	Beskrivelse	Antal	Anvendelse
1	Kræver ingen dele	–	Klargøring af maskinen.
2	Kræver ingen dele	–	Afmontering af kontrolpanelets dæksel (maskiner i 1820- eller 2120-serien).
3	Lysdiodelygte Lygtemontering Flangehovedbolt (3/8 tomme) Flangemøtrik (3/8 tomme)	2 2 4 2	Monter lygtemonteringerne på maskinen i 800-, 1000- eller 1600-serien.
4	Lysdiodelygte Lygtemontering Monteringsplade Flangehovedbolt (3/8 tomme) Flangehovedbolt (5/16 x 1 tomme) Flangehovedbolt (5/16 x 1-1/2 tommer) Flangelåsemøtrik (5/16 tomme) Flangemøtrik (3/8 tomme) Flangemøtrik (5/16 tomme) Spændeskive	2 2 1 1 1 4 4 1 1 4	Monter lygtemonteringerne på maskinen i 1820- eller 2120-serien.
5	Ledningsnet	2	Monter ledningsnettene på maskinen.
6	Vippekontakt med to positioner	1	Monter lyskontakten.

© 2017—The Toro® Company
8111 Lyndale Avenue South
Bloomington, MN 55420

Registrer dit produkt på www.Toro.com.

CE

Oversættelse af original (DA)
Trykt i USA
Alle rettigheder forbeholdes

3415-337 A

Fremgangsmåde	Beskrivelse	Antal	Anvendelse
7	Kabelbånd	10	Fastgør kabelbåndene.
8	Kræver ingen dele	–	Færdiggør lygtesættets montering.

1

Klargøring af maskinen

Kræver ingen dele

Frakobl tændrørskablet

Maskine i 800-, 1000- og 1600-serien

1. Kontroller, at cylinderdrevhåndtaget er i positionen DISENGAGE (Deaktiver). Se *betjeningsvejledningen*.
2. Flyt maskinen til en plan overflade, og flyt traktionsdrevhåndtaget til positionen NEUTRAL. Se *betjeningsvejledningen*.
3. Flyt gashåndtaget til positionen SLOW (langsom), og skub tænd-sluk-knappen til positionen OFF (fra). Se *betjeningsvejledningen*.
4. Indkobl driftsbremsen, og hold den på plads med parkeringsbremseknappen. Se *betjeningsvejledningen*.
5. Fjern tændrørskablet fra tændrørets klemme (Figur 1).

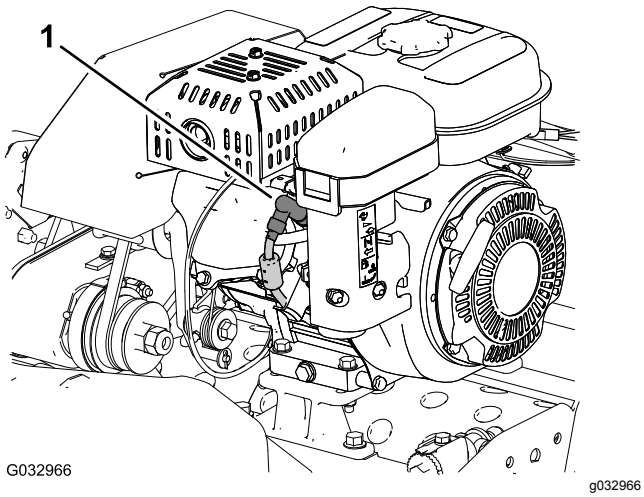

Figur 1

1. Tændrørskabel

Frakobl tændrørskablet

Maskiner i Flex 1820- og 2120-serien

1. Kontroller, at traktions- og cylinderdrevhåndtaget er i positionen DISENGAGE (Deaktiver). Se *betjeningsvejledningen*.
2. Flyt maskinen til en plan overflade, og flyt traktions- og cylinderdrevshåndtaget i positionen NEUTRAL. Se *betjeningsvejledningen*.
3. Flyt gashåndtaget til positionen SLOW (langsom), og skub tænd-sluk-knappen til positionen OFF (fra). Se *betjeningsvejledningen*.
4. Træk driftsbremsegrebet tilbage, og hold det på plads med parkeringsbremselåsen. Se *betjeningsvejledningen*.
5. Fjern tændrørskablet fra tændrørets klemme (Figur 1).

Afbrydelse af batteriet

Maskiner i eFlex 1820- og 2120-serien

1. Kontroller, at traktions- og cylinderdrevhåndtaget er i positionen DISENGAGE (Deaktiver). Se *betjeningsvejledningen*.
2. Flyt maskinen til en plan overflade, og flyt traktions- og cylinderdrevshåndtaget i positionen NEUTRAL. Se *betjeningsvejledningen*.
3. Drej nøglekontakten til positionen OFF (fra). Se *betjeningsvejledningen*.
4. Træk driftsbremsegrebet tilbage, og hold det på plads med parkeringsbremselåsen. Se *betjeningsvejledningen*
5. Vent 10 til 15 minutter, så motorkondensatorerne aflades.
6. Kobl T-håndtagets stik på batteriadapterens ledningsnet fra P04-stikket på batteriets ledningsnet (Figur 2).

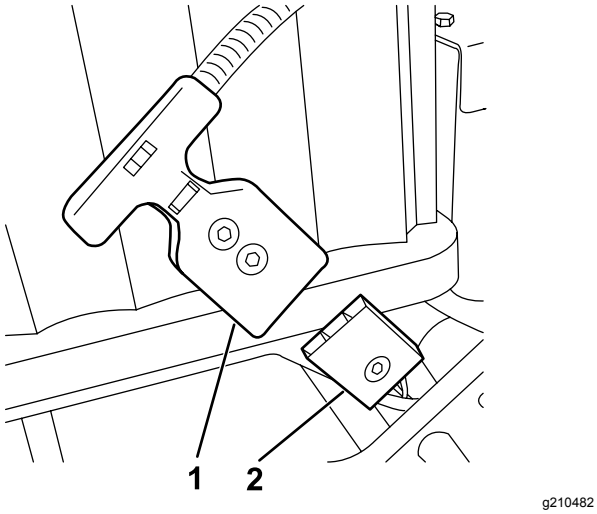

Figur 2

1. P04 T-håndtagets stik (batteriadapterens ledningsnet)
2. P04-stik (batteriets ledningsnet)

2

Afmontering af kontrolpanelets dæksel

Maskiner i 1820- eller 2120-serien

Kræver ingen dele

Fremgangsmåde

1. Afmonter de fire skruer med flangehoved, (1/4 x 1/2 tomme), der fastgør kontrolpanelets dæksel til støttebeslaget på styrebøjlen (Figur 3).

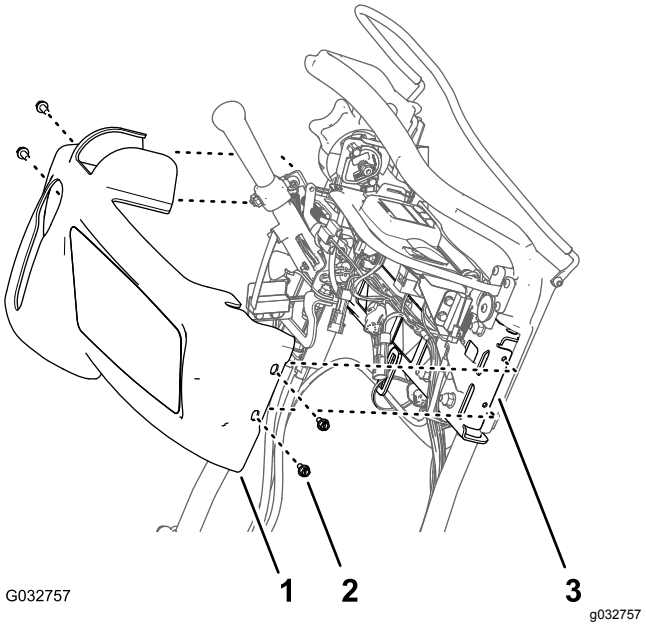

Figur 3

1. Kontrolpanelets dæksel
2. Skrue med flangehoved (¼ x ½ tomme)
3. Støttebeslag (styrebøjle)

2. Flyt kontrolpanelets dæksel op og fremad fra kontrolpanelet, og fjern dækslet fra maskinen (Figur 3).

   Bemærk: Gem skruerne med flangehoved og kontrolpanelets dæksel til montering i Montering af kontrolpanelets dæksel (side 13).

3

Montering af lygtemonteringerne på maskiner i 800-, 1000- og 1600-serien

Dele, der skal bruges til dette trin:

2	Lysdiodelygte
2	Lygtemontering
4	Flangehovedbolt (3/8 tomme)
2	Flangemøtrik (3/8 tomme)

Fremgangsmåde

1. Fjern og kasser bolten fra den øvre ramme på begge sideplader som vist i Figur 4.

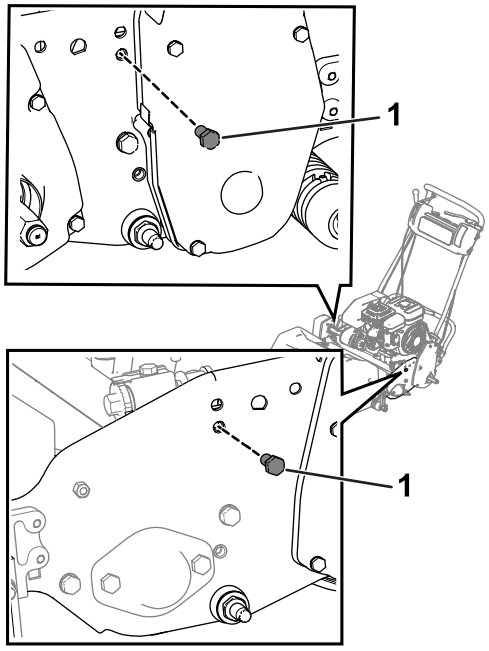

g210479

Figur 4

1. Bolt

2. Løsn boltene på knivcylinderdrevets højre skærm, og løft derefter dækslet (Figur 5).

   Vigtigt: **Løsn boltene, men fjern dem ikke.**

   Bemærk: Når du løfter dækslet, får du mulighed for at bruge en skruenøgle til at tilspænde den bolt, der sidder tættest på dækslet.

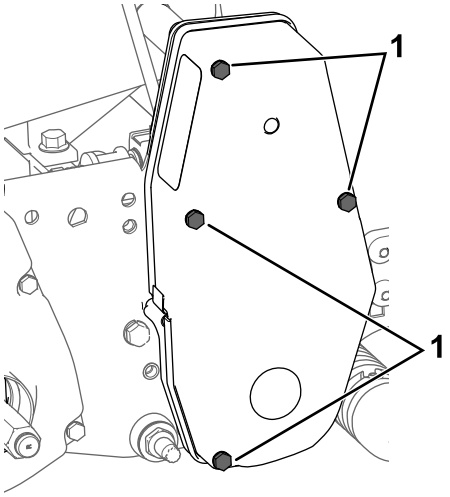

g207878

Figur 5

1. Bolt – løsn

3. Brug 4 flangehovedbolte (3/8 tomme) og 2 flangemøtrikker (3/8 tomme) til at fastgøre lygtemonteringerne på begge sideplader (Figur 6).

   Bemærk: Sørg for, at gaskablet er ført bagom lygtemonteringen.

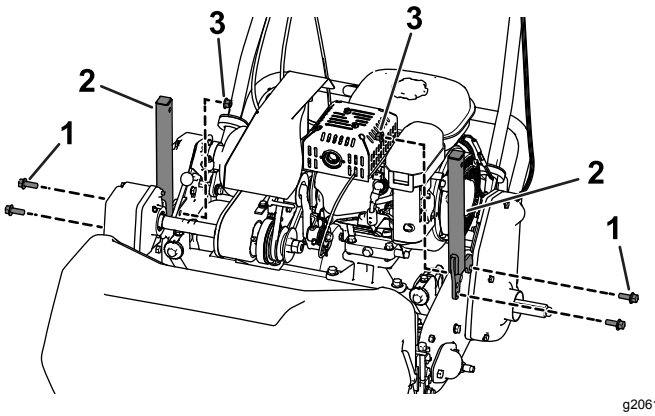

g206126

Figur 6

1. Flangehovedbolt (3/8 tomme)
2. Lygtemontering
3. Flangemøtrik (3/8 tomme)

4. Fjern møtrikken og spændeskiven fra hver lysdiodelygte, og brug derefter møtrikken og spændeskiven til at fastgøre lysdiodelygterne på hver lygtemontering (Figur 7).

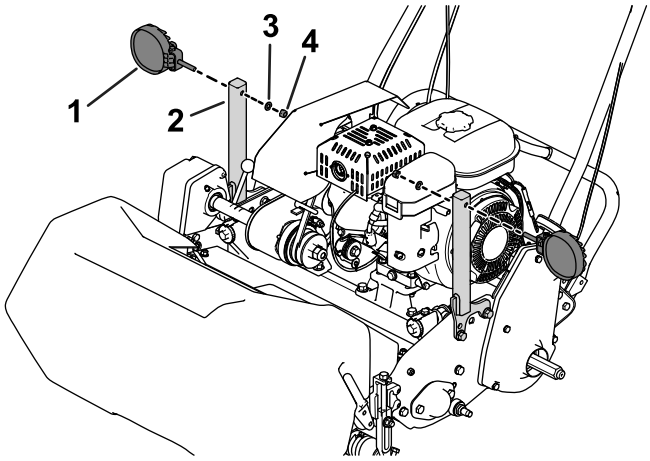

g200656

Figur 7

1. Lysdiodelygte
2. Lygtemontering
3. Spændeskive
4. Møtrik

4

Montering af lygtemonteringerne på maskiner i 1820- eller 2120-serien

Dele, der skal bruges til dette trin:

2	Lysdiodelygte
2	Lygtemontering
1	Monteringsplade
1	Flangehovedbolt (3/8 tomme)
1	Flangehovedbolt (5/16 x 1 tomme)
4	Flangehovedbolt (5/16 x 1-1/2 tommer)
4	Flangelåsemøtrik (5/16 tomme)
1	Flangemøtrik (3/8 tomme)
1	Flangemøtrik (5/16 tomme)
4	Spændeskive

Fremgangsmåde

1. Brug 2 flangehovedbolte (5/16 x 1-1/2 tommer), 2 spændeskiver og 2 flangemøtrikker (5/16 tomme) til at fastgøre monteringspladen til den venstre sideplade (Figur 8 eller Figur 9).
   - **Flex/eFlex 1820-maskiner:** Anbring monteringspladen på **ydersiden** af den venstre sideplade (Figur 8).
   - **Flex/eFlex 2120-maskiner:** Anbring monteringspladen på **indersiden** af den venstre sideplade (Figur 9).

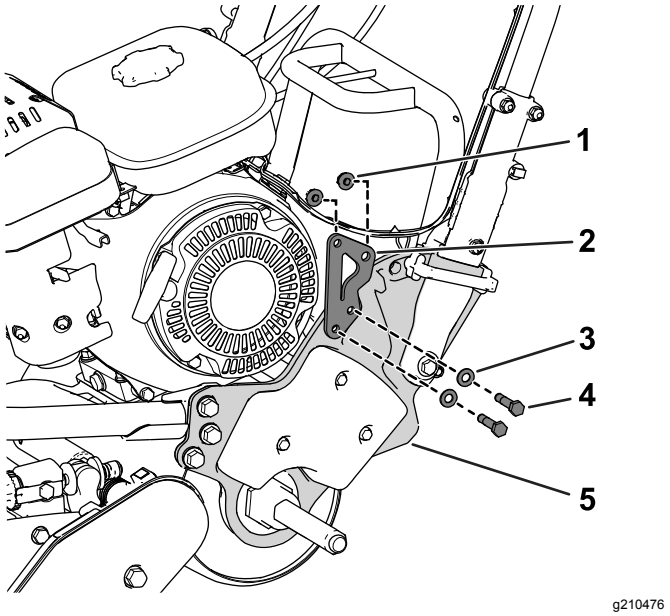

Figur 8

Flex/eFlex 1820-maskine er vist

1. Flangelåsemøtrik (5/16 tomme)
2. Monteringsplade
3. Spændeskive
4. Flangehovedbolt (5/16 x 1-1/2 tommer)
5. Venstre sideplade

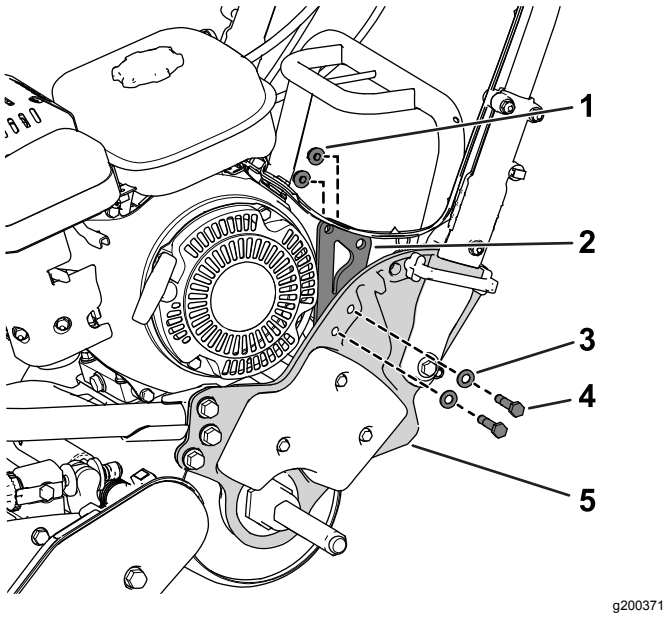

Figur 9

Flex/eFlex 2120-maskine er vist

1. Flangelåsemøtrik (5/16 tomme)
2. Monteringsplade
3. Spændeskive
4. Flangehovedbolt (5/16 x 1-1/2 tommer)
5. Venstre sideplade

2. Brug 1 flangehovedbolt (3/8 tomme), 1 flangehovedbolt (5/16 x 1 tomme), 1 flangemøtrik (3/8 tomme) og 1 flangemøtrik

(5/16 tomme) til at fastgøre en lygtemontering på monteringspladen (Figur 10).

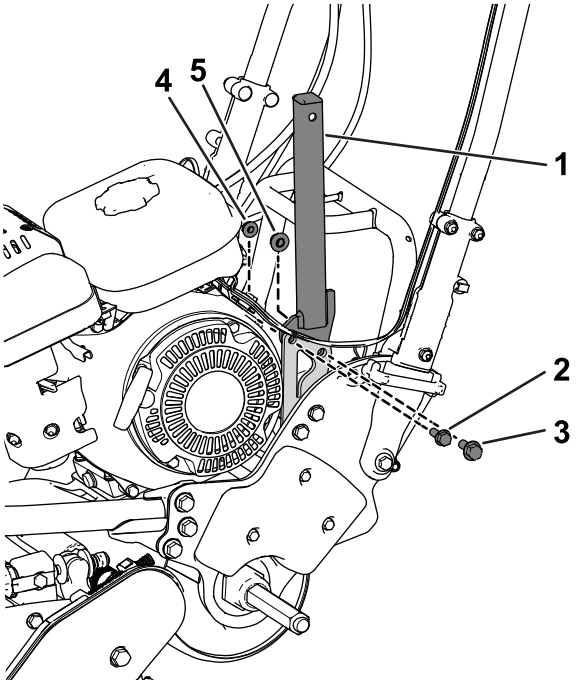

g206120

Figur 10

Flex/eFlex 2120-maskine er vist

1. Lygtemontering
2. Flangehovedbolt (5/16 x 1 tomme)
3. Flangehovedbolt (3/8 tomme)
4. Flangemøtrik (5/16 tomme)
5. Flangemøtrik (3/8 tomme)

3. Brug de 2 flangehovedbolte (5/16 x 1-1/2 tommer), 2 spændeskiver og 2 flangemøtrikker (5/16 tomme) til at fastgøre en lygtemontering på drivværkets højre hus (Figur 11).

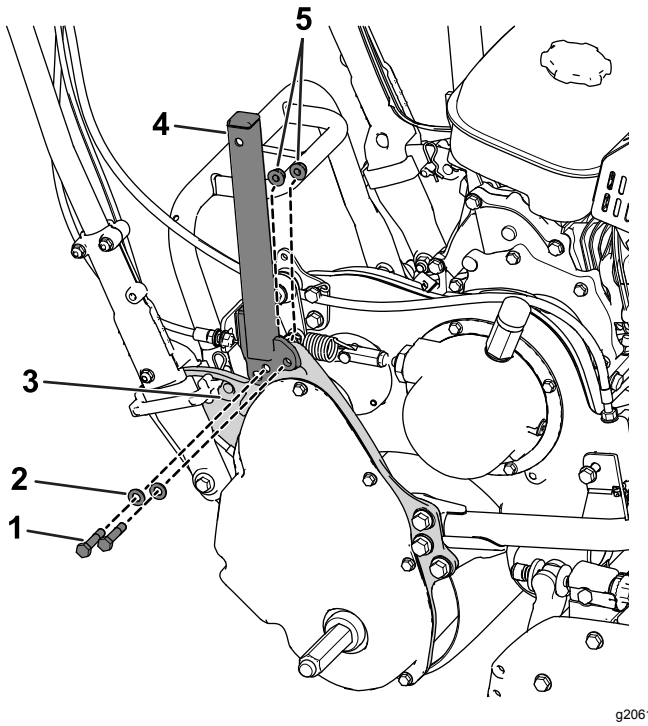

g206121

Figur 11

1. Flangehovedbolt (5/16 x 1-1/2 tomme)
2. Spændeskive
3. Drivværkets hus
4. Lygtemontering
5. Flangelåsemøtrik (5/16 tomme)

4. Fjern møtrikken og spændeskiven fra hver lysdiodelygte, og brug derefter møtrikken og spændeskiven til at fastgøre lysdiodelygterne på hver lygtemontering (Figur 12).

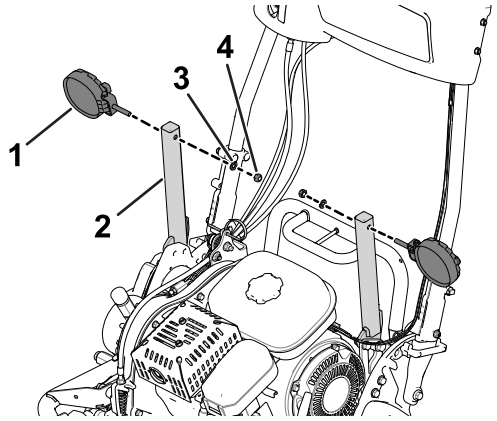

g200370

Figur 12

1. Lysdiodelygte
2. Lygtemontering
3. Spændeskive
4. Møtrik

5

Montering af lednings-nettene på maskinen

Dele, der skal bruges til dette trin:

2	Ledningsnet

Montering af ledningsnettene til lysdiodelygterne

1. Tilslut lysdiodelygtens 2-bens konnektor med 2-sokkelkonnektoren på lysdiodelygternes ledningsnet (Figur 13).

   Sørg for, at konnektorerne sidder korrekt på plads, og at låsen på konnektorerne fastlåses med et klik.

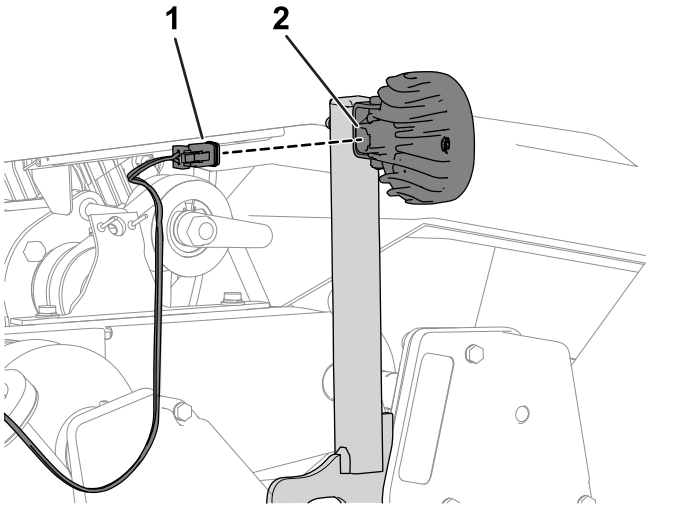

Figur 13

1. 2-sokkelkonnektor (ledningsnet)
2. 2-bens konnektor (lysdiodelygte)

2. Gentag trin 1 for det andet ledningsnet og den anden lysdiodelygte.

Føring af ledningsnettet

Før ledningsnettet ned langs hver lygtemontering og op langs hvert håndtag som vist i Figur 14.

Bemærk: Sørg for, at ledningsnettene føres under differentialeakslen (Figur 15).

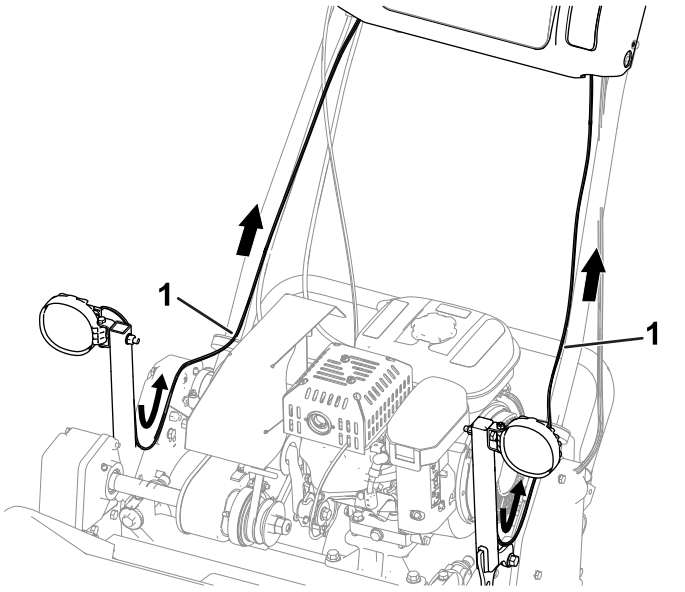

Figur 14

Maskine i 800-, 1000- og 1600-serien er vist

1. Ledningsnet

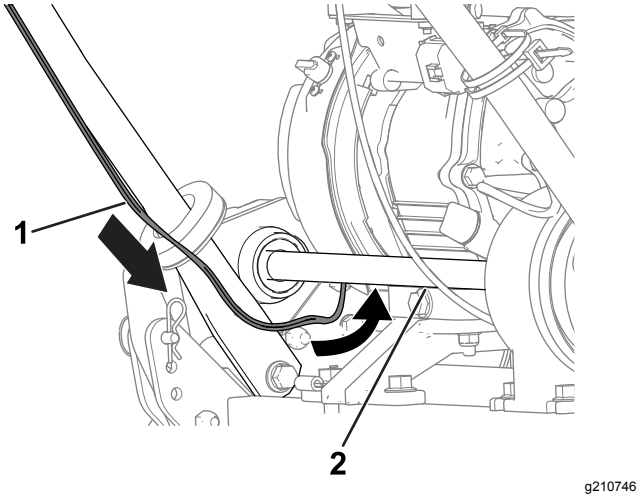

Figur 15

Maskine i 800-, 1000- og 1600-serien er vist

1. Ledningsnet
2. Differentialeaksel

Tilslutning af lysdiodelygtens ledningsnet til maskinens ledningsnet

Maskine i 800-, 1000- og 1600-serien

Bemærk: Udfør følgende trin for lysdiodelygtens ledningsnet på begge sider af maskinen.

1. På bagsiden af konsollen skal du fjerne proppen fra 2-sokkelkonnektoren på maskinens ledningsnet (Figur 16).

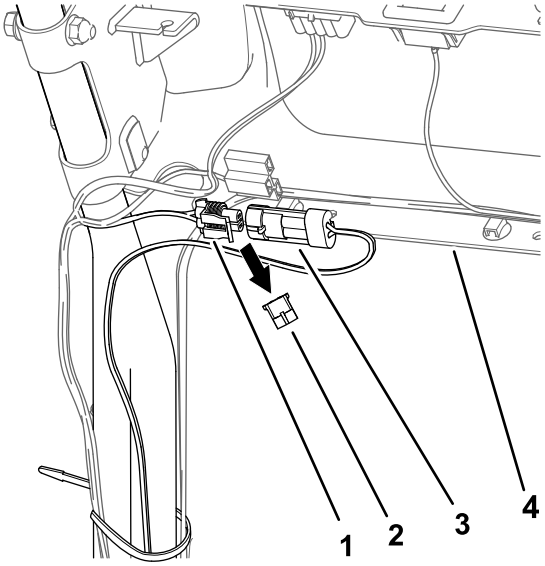

g206149

Figur 16

Venstre side af maskinen er vist

1. 2-sokkelkonnektor (ledningsnet – maskine)
2. Prop
3. 2-bens konnektor (ledningsnet – lysdiodelygtesættet)
4. Konsol

2. Tilslut 2-benskonnektoren på lysdiodelygtens ledningsnet til 2-sokkelkonnektoren på maskinens ledningsnet (Figur 16).

   Sørg for, at konnektorerne sidder korrekt på plads, og at låsen på konnektorerne fastlåses med et klik.

3. Udfør de forrige trin for ledningsnettet på den anden side af maskinen (Figur 17).

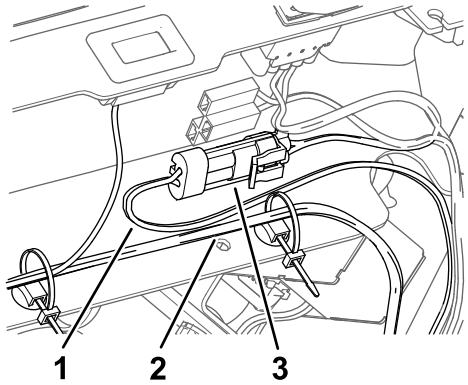

g210747

Figur 17

1. Ledningsnet – lysdiodelygtesæt
2. Ledningsnet – maskine
3. Monteret 2-bens konnektor og 2-sokkelkonnektor

Tilslutning af lysdiodelygtens ledningsnet til maskinens ledningsnet

Maskiner i Flex 1820- og 2120-serien

Bemærk: Udfør følgende trin for lysdiodelygtens ledningsnet på begge sider af maskinen.

1. På forsiden af konsollen skal du fjerne proppen fra 2-sokkelkonnektoren på maskinens ledningsnet (Figur 18).

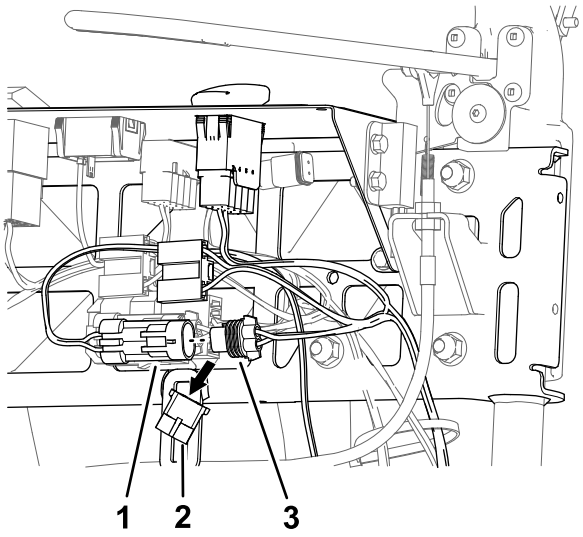

g210534

Figur 18

Venstre side af maskinen er vist

1. 2-bens konnektor (ledningsnet – lysdiodelygtesættet)
2. Prop
3. 2-sokkelkonnektor (ledningsnet – maskine)

2. Tilslut 2-bens konnektoren på lysdiodelygtens ledningsnet til 2-sokkelkonnektoren på maskinens ledningsnet (Figur 18).

   Sørg for, at konnektorerne sidder korrekt på plads, og at låsen på konnektorerne fastlåses med et klik.

3. Udfør de forrige trin for ledningsnettet på den anden side af maskinen (Figur 19).

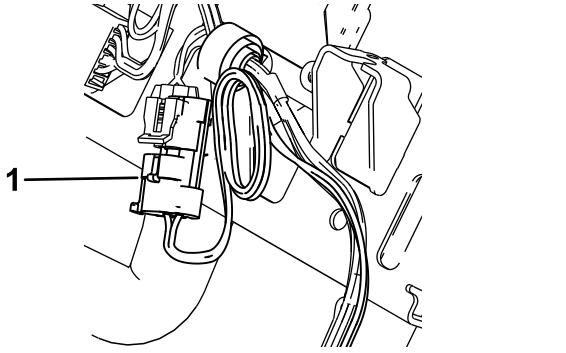

g210792

Figur 19

1. Monteret 2-bens konnektor (ledningsnet – lysdiodelygtesæt)

Tilslutning af lysdiodelygtens ledningsnet til maskinens ledningsnet

Maskiner i eFlex 1820- og 2120-serien

Bemærk: Udfør følgende trin for lysdiodelygtens ledningsnet på begge sider af maskinen.

1. På forsiden af konsollen skal du fjerne proppen fra 2-sokkelkonnektoren på maskinens ledningsnet (Figur 20).

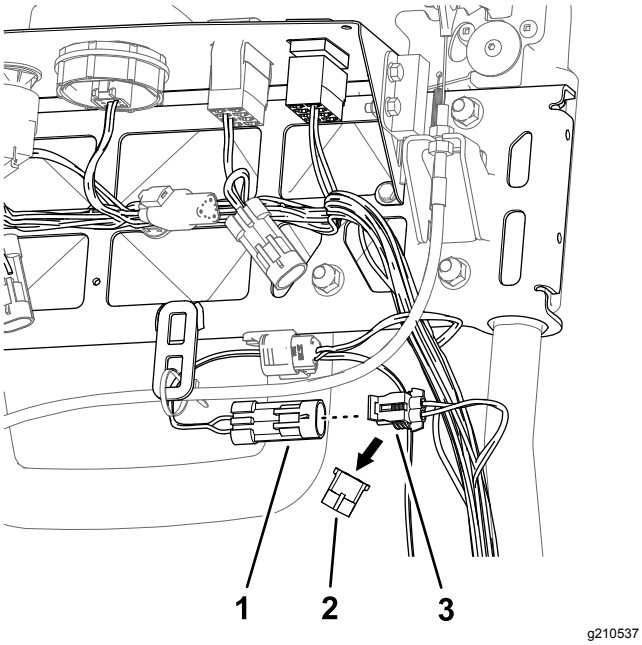

g210537

Figur 20

Venstre side af maskinen er vist

1. 2-bens konnektor (ledningsnet – lysdiodelygtesættet)
2. Prop
3. 2-sokkelkonnektor (ledningsnet – maskine)

2. Tilslut 2-bens konnektoren på lysdiodelygtens ledningsnet til 2-sokkelkonnektoren på maskinens ledningsnet (Figur 20).

   Sørg for, at konnektorerne sidder korrekt på plads, og at låsen på konnektorerne fastlåses med et klik.

3. Udfør de forrige trin for ledningsnettet på den anden side af maskinen (Figur 21).

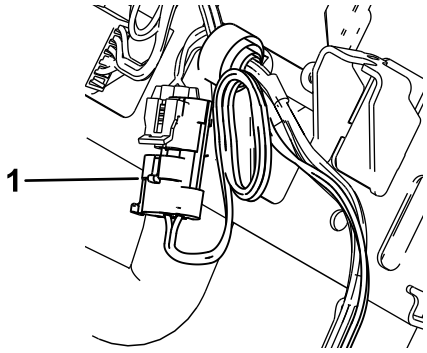

g210792

Figur 21

1. Installeret 2-bens konnektor (ledningsnet – lysdiodelygtesæt)

6

Montering af lyskontakten

Dele, der skal bruges til dette trin:

1	Vippekontakt med to positioner

Montering af lyskontakten (maskiner i 800-, 1000- og 1600-serien)

1. Hvis maskinen er udstyret med en prop, skal den fjernes fra åbningen på kontrolpanelets venstre side (Figur 22).

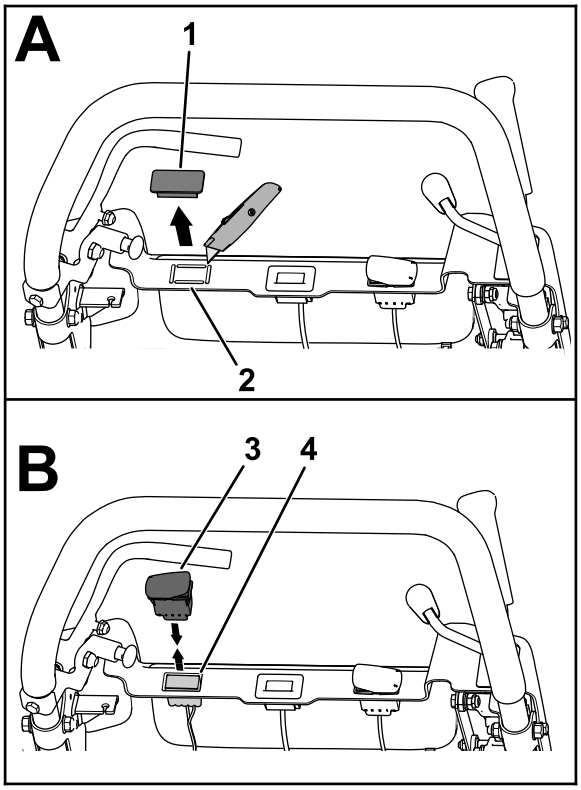

g207838

Figur 22

1. Prop
2. Udtrykningsprop
3. Vippekontakt med to positioner
4. 10-sokkelkonnektor

2. Lav en åbning til kontakten ved at fjerne udtrykningsproppen, hvis maskinen er udstyret hermed.
3. Træk 10-sokkelkonnektoren på maskinens ledningsnet igennem åbningen i kontrolpanelet (Figur 22).
4. Forbind vippekontakten med 2 positioners 10-bens konnektor med 10-sokkelkonnektoren på maskinens ledningsnet (Figur 22).

   Sørg for, at konnektorerne sidder korrekt på plads, og at låsen på konnektorerne fastlåses med et klik.
5. Placer kontakten, så hakket i kontaktens hus sidder mod venstre side af kontrolpanelet (Figur 23).

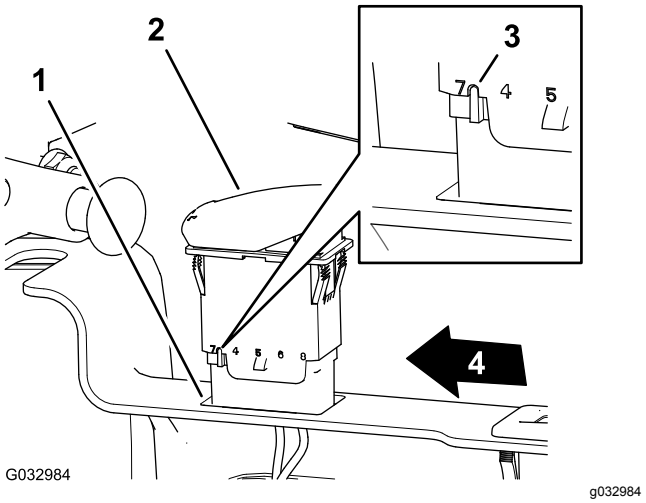

g032984

Figur 23

1. Åbning (kontrolpanel)
2. Vippekontakt med to positioner
3. Hak (vippekontaktens hus)
4. Venstre side af kontrolpanelet

6. Sæt kontakten ind i åbningen i kontrolpanelet, indtil kontakten sidder sikkert på plads i panelet (Figur 23).

Montering af lyskontakten (maskiner i eFlex/Flex 1820- og 2120-serien)

1. Fjern proppen fra åbningen på kontrolpanelets venstre side (Figur 24 eller Figur 25).

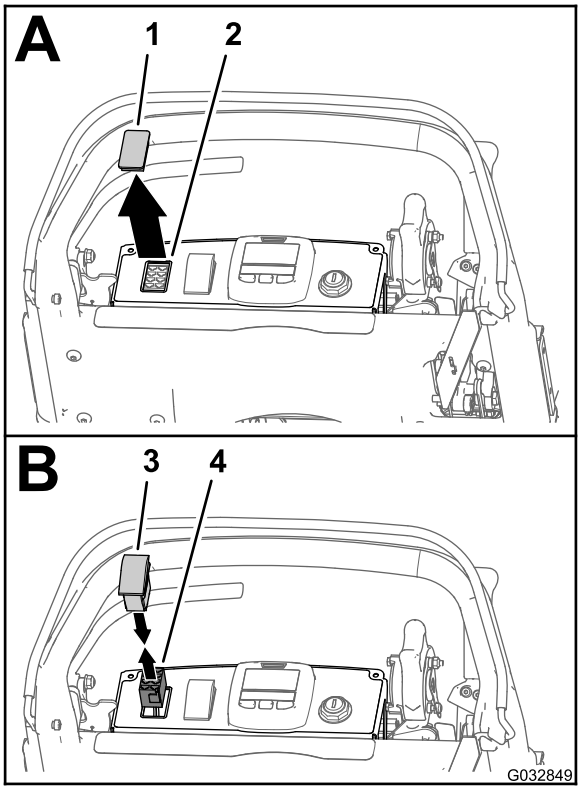

g032849

Figur 24

eFlex 1820/2120-maskine er vist

1. Prop
2. Åbning (kontrolpanel)
3. Vippekontakt med to positioner
4. 8-sokkelkonnektor (ledningsnet – ledningsnetsættet til lysdiodelygter og trådløs timetæller)

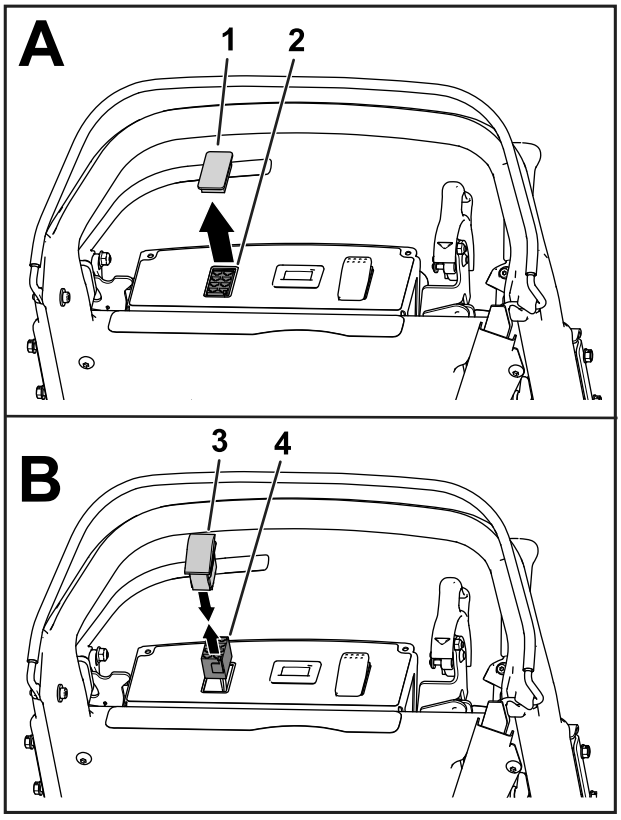

g208352

Figur 25

Flex 1820/2120-maskine er vist

1. Prop
2. Åbning (kontrolpanel)
3. Vippekontakt med to positioner
4. 8-sokkelkonnektor (ledningsnet – ledningsnetsættet til lysdiodelygter og trådløs timetæller)

2. Træk 8-sokkelkonnektoren på maskinens ledningsnet igennem åbningen i kontrolpanelet (Figur 24 eller Figur 25).
3. Forbind vippekontakten med 2 positioners 8-bens konnektor med 8-sokkelkonnektoren på maskinens ledningsnet (Figur 24 eller Figur 25).

   Sørg for, at konnektorerne sidder korrekt på plads, og at låsen på konnektorerne fastlåses med et klik.
4. Placer kontakten, så hakket i kontaktens hus sidder mod bagsiden af kontrolpanelet (Figur 26).

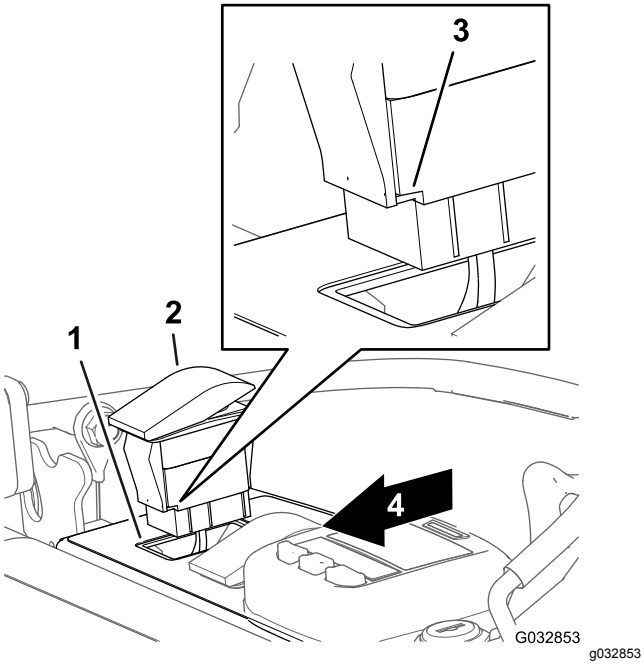

Figur 26

eFlex 1820/2120-maskine er vist

1. Åbning (kontrolpanel)
2. Vippekontakt
3. Hak (vippekontaktens hus)
4. Bagsiden af kontrolpanelet

5. Sæt kontakten ind i åbningen i kontrolpanelet, indtil kontakten sidder sikkert på plads i panelet (Figur 26).

7

Fastgøring af kabelbåndene

Dele, der skal bruges til dette trin:

10	Kabelbånd

Fremgangsmåde

Vigtigt: **Når du fastgør kabelbåndene, skal du sørge for at ledningsnettet har slæk nok til at undgå belastningspunkter og er fri for bevægelige dele**

1. Brug 8 kabelbånd til at fastgøre ledningsnettene til maskinen (Figur 27).

   Bemærk: Fastgør 4 kabelbånd til lygtemonteringerne og 4 kabelbånd til håndtaget.

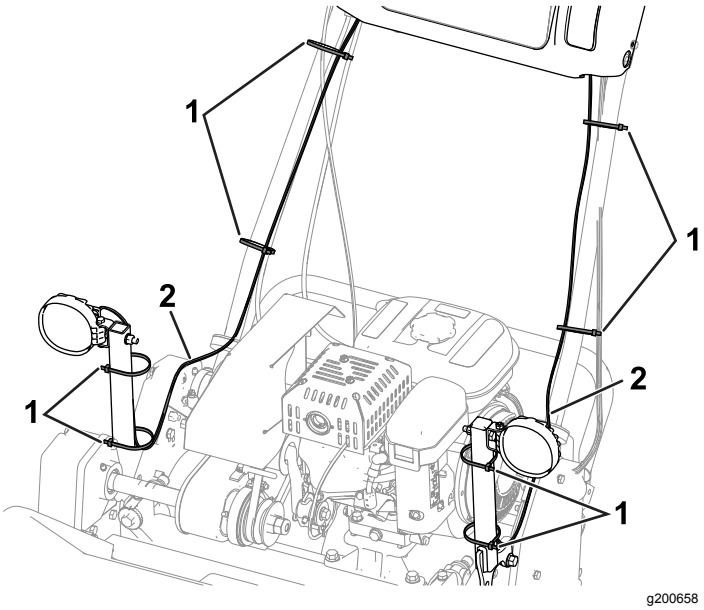

Figur 27

Maskine i 800-, 1000- og 1600-serien er vist

1. Kabelbånd (8)
2. Ledningsnet

2. Brug de resterende 2 kabelbånd på følgende måde:

   - **Maskiner i 800-, 1000- og 1600-serien:**

     Fastgør ledningsnettet til lysdiodelygtesættet til ledningsnettet på maskinen som vist i Figur 28.

     Bemærk: Udfør dette trin på begge sider af maskinen.

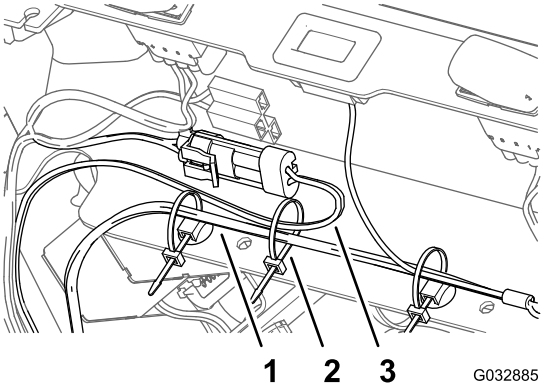

Figur 28

Venstre side af maskinen er vist

1. Ledningsnet (maskine)
2. Kabelbånd
3. Ledningsnet (lysdiodelygtesæt)

   - **Maskiner i eFlex/Flex 1820- og 2120-serien:**

     Brug et kabelbånd til at samle den resterende længde af ledningsnettet (Figur 29).

Bemærk: Udfør dette trin på begge sider af maskinen.

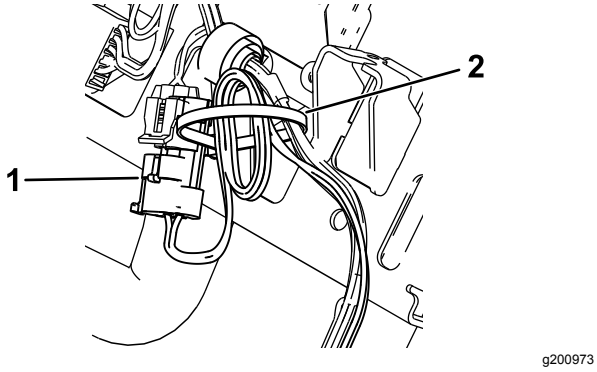

Figur 29

Venstre side af maskinen er vist

1. Installeret 2-bens konnektor (ledningsnet – lysdiodelygtesæt)
2. Kabelbånd

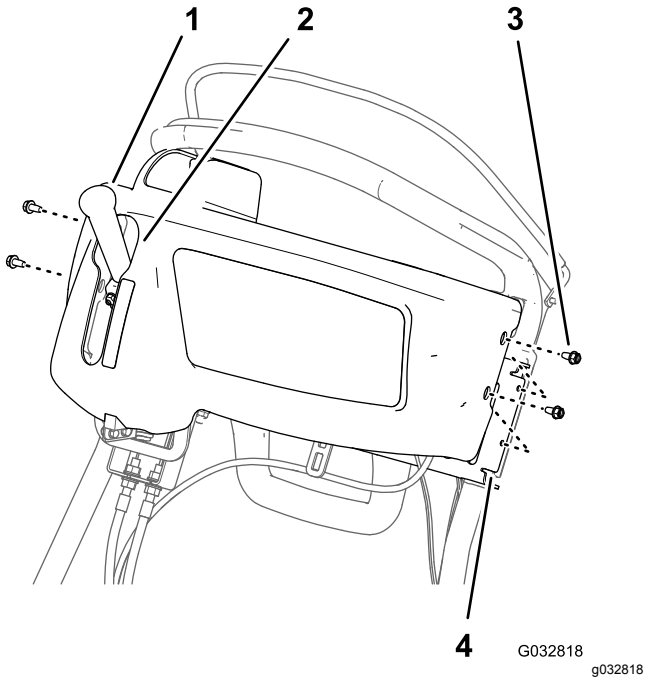

Figur 30

1. Traktions- og cylinderdrevhåndtag
2. Monteringshul (kontrolpanelets dæksel)
3. Skrue med flangehoved (¼ x ½ tomme)
4. Støttebeslag (styrebøjle)

8

Færdiggørelse af monteringen af lygtesættet

Kræver ingen dele

Montering af kontrolpanelets dæksel

Maskiner i 1820- eller 2120-serien

1. Placer monteringshullet i kontrolpanelets dæksel over traktions- og cylinderdrevhåndtaget (Figur 30).
2. Ret hullerne i kontrolpanelets dæksel ind efter hullerne i støttebeslaget på styrebøjlen (Figur 30).
3. Monter dækslet på beslaget (Figur 30) med de 4 flangehovedskruer (1/4 x 1/2 tomme), som du fjernede i 2 Afmontering af kontrolpanelets dæksel (side 3).

Tilslutning af tændrørskablet

Maskiner i 800-, 1000-, 1600- og Flex 1820- og 2120-serien

Slut tændrørskablet til tændrørets klemme. Se Figur 1 i Frakobl tændrørskablet (side 2).

Tilslutning til batteriet

Maskiner i eFlex 1820- og 2120-serien

Tilslut T-håndtagets stik på batteriadapterens ledningsnet til P04-konnektoren på batteriets ledningsnet. Se Figur 2 i Afbrydelse af batteriet (side 2).

Betjening

Betjening af lyskontakten

Tryk på vippekontakten til lysdiodelygterne for at skifte imellem positionerne ON (til) eller OFF (fra). Se Figur 31.

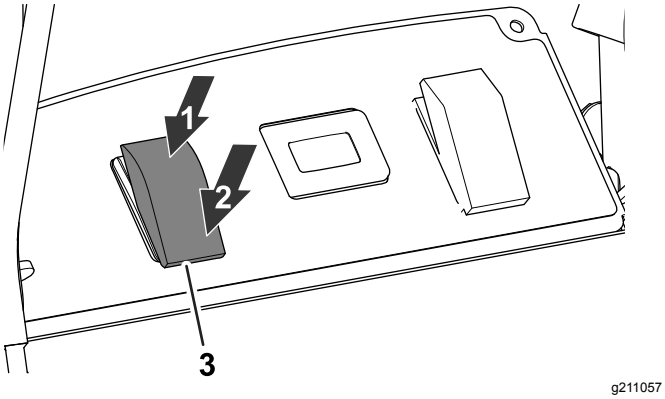

Figur 31

1. Positionen ON (til)
2. Positionen OFF (fra)
3. Lysdiodelygtekontakt

Brug af lysdiodelygtesættet med det trådløse timetællersæt

Se det trådløse timetællersæt, hvis lysdiodelygtesættet anvendes sammen med det trådløse timetællersæt.

Bemærk: Brugen af lysdiodelygtesættet med det trådløse timetællersæt kan få lysdiodelygterne til at flimre en anelse ved lav tomgang.

Bemærkninger:



Count on it.