Form No. 3415-338 Rev A

LED-Lampen

Mäher der Serie Greensmaster® 800, 1000, 1600, Flex™ 1820, 2120 und eFlex® 1820, 2120 ab Seriennummer 400000000

Modellnr. 04063

Modellnr. 04064

Installationsanweisungen

⚠ WARNUNG:

KALIFORNIEN
Warnung zu Proposition 65

Dieses Produkt enthält eine Chemikalie oder Chemikalien, die laut den Behörden des Staates Kalifornien krebserregend wirken, Geburtsschäden oder andere Defekte des Reproduktionssystems verursachen.

Verwenden Sie das entsprechende Modell für Ihre Maschine wie folgt:

- Modellnr. 04063: Maschinen der Serie Greensmaster® 800, 1000 und 1600
- Modellnr. 04064: Maschinen der Serie Greensmaster® 1820, 2120 oder eFlex 1820, 2120

Hinweis: Bestimmen Sie die linke und rechte Seite sowie die Front und das Heck der Maschine anhand der üblichen Einsatzposition.

Einzelteile

Prüfen Sie anhand der nachstehenden Tabelle, dass Sie alle im Lieferumfang enthaltenen Teile erhalten haben.

Verfahren	Beschreibung	Menge	Verwendung
1	Keine Teile werden benötigt	–	Vorbereiten der Maschine.
2	Keine Teile werden benötigt	–	Entfernen der Bedienfeldabdeckung (Maschinen der Serie 1820 oder 2120).
3	LED-Lampe Lampenbefestigung Bundkopfschraube (⅜") Bundmutter (⅜")	2 2 4 2	Montieren der Lampenbefestigungen an Maschinen der Serie 800, 1000 und 1600.
4	LED-Lampe Lampenbefestigung Befestigungsplatte Bundkopfschraube (⅜") Bundkopfschraube (5/16" x 1") Bundkopfschraube (5/16" x 1½") Sicherungsbundmutter (5/16") Bundmutter (⅜") Bundmutter (5/16") Scheibe	2 2 1 1 1 4 4 1 1 4	Montieren Sie die Lampenbefestigungen an Maschinen der Serie 1820 oder 2120.
5	Kabelbaum	2	Befestigen Sie die Kabelbäume an der Maschine.
6	Kippschalter mit zwei Stellungen	1	Montieren Sie den Lichtschalter.

© 2017—The Toro® Company
8111 Lyndale Avenue South
Bloomington, MN 55420

Registrieren Sie Ihr Produkt unter www.Toro.com.

CE

Originaldokuments (DE)
Druck: USA
Alle Rechte vorbehalten

3415-338 A

Verfahren	Beschreibung	Menge	Verwendung
7	Kabelbinder	10	Befestigen Sie die Kabelbinder.
8	Keine Teile werden benötigt	–	Schließen Sie die Lampenmontage ab.

1

Vorbereiten der Maschine

Keine Teile werden benötigt

Abschließen des Zündkerzensteckers

Maschinen der Serie 800, 1000 und 1600

1. Stellen Sie sicher, dass der Spindelantriebshebel in der AUSGEKUPPELTEN Stellung ist, siehe *Bedienungsanleitung*.
2. Fahren Sie mit der Maschine auf eine ebene Fläche und stellen Sie den Fahrantriebshebel in die NEUTRAL-Stellung, siehe *Bedienungsanleitung*.
3. Stellen Sie die Gasbedienung in die LANGSAM-Stellung und den Ein/Aus-Schalter in die AUS-Stellung, siehe *Bedienungsanleitung*.
4. Aktivieren Sie die Betriebsbremse und halten sie mit dem Feststellbremshandrad in dieser Stellung, siehe *Bedienungsanleitung*.
5. Ziehen Sie den Zündkerzenstecker von der Anschlussklemme der Zündkerze ab (Bild 1).

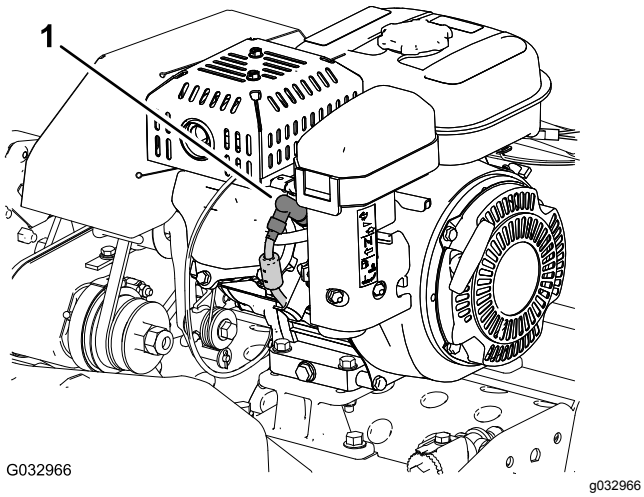

Bild 1

1. Zündkerzenstecker

Abschließen des Zündkerzenstekkers

Maschinen der Serie Flex 1820 und 2120

1. Stellen Sie sicher, dass der Fahrantriebs- und Spindelantriebshebel in der AUSGEKUPPELTEN Stellung sind, siehe *Bedienungsanleitung*.
2. Fahren Sie mit der Maschine auf eine ebene Fläche und stellen Sie den Fahrantriebs- und Spindelantriebshebel in die NEUTRAL-Stellung, siehe *Bedienungsanleitung*.
3. Stellen Sie die Gasbedienung in die LANGSAM-Stellung und den Ein/Aus-Schalter in die AUS-Stellung, siehe *Bedienungsanleitung*.
4. Ziehen Sie den Betriebsbremshebel zurück und halten ihn mit dem Feststellbremsriegel in dieser Stellung, siehe *Bedienungsanleitung*.
5. Ziehen Sie den Zündkerzenstecker von der Anschlussklemme der Zündkerze ab (Bild 1).

Abschließen der Batterie

Maschinen der Serie eFlex 1820 und 2120

1. Stellen Sie sicher, dass der Fahrantriebs- und Spindelantriebshebel in der AUSGEKUPPELTEN Stellung sind, siehe *Bedienungsanleitung*.
2. Fahren Sie mit der Maschine auf eine ebene Fläche und stellen Sie den Fahrantriebs- und Spindelantriebshebel in die NEUTRAL-Stellung, siehe *Bedienungsanleitung*.
3. Drehen Sie das Zündschloss in die AUS-Stellung, siehe *Bedienungsanleitung*.
4. Ziehen Sie den Betriebsbremshebel zurück und halten ihn mit dem Feststellbremsriegel in dieser Stellung, siehe *Bedienungsanleitung*
5. Warten Sie 10 Minuten bis 15 Minuten, damit sich die Motorkondensatoren abkühlen können.
6. Ziehen Sie den T-Holmanschluss des Kabelbaums des Batterieadapters vom P04-Anschluss des Batteriekabelbaums ab (Bild 2).

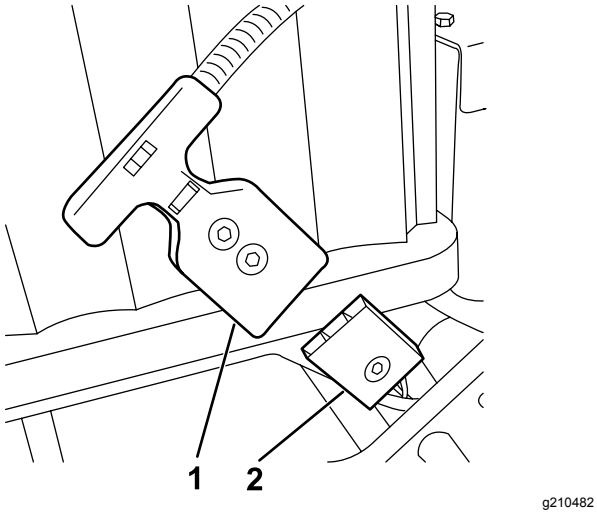

Bild 2

1. P04-T-Holmanschluss (Kabelbaum des Batterieadapters)
2. P04-Anschluss (Batteriekabelbaum)

2

Entfernen der Abdeckung des Armaturenbretts

Maschinen der Serie 1820 oder 2120

Keine Teile werden benötigt

Verfahren

1. Entfernen Sie die vier Bundbolzen (¼" x ½"), mit denen die Abdeckung des Armaturenbretts an der Stützhalterung des Führungsholms befestigt ist (Bild 3).

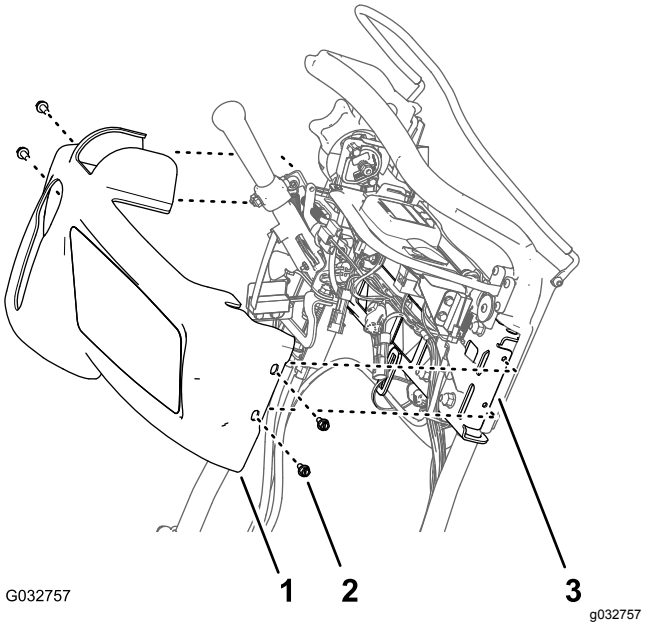

Bild 3

1. Abdeckung des Bedienfelds
2. Bundbolzen (¼" x ½")
3. Stützhalterung (Führungsholm)

2. Schieben Sie die Abdeckung des Armaturenbretts nach oben und vorne und nehmen Sie die Abdeckung von der Maschine ab (Bild 3).

   Hinweis: Bewahren Sie die Bundbolzen und die Abdeckung des Armaturenbretts für eine Montage in Montieren der Abdeckung des Armaturenbretts (Seite 13) auf.

3

Montieren der Lampenbefestigungen an Maschinen der Serie 800, 1000 und 1600

Für diesen Arbeitsschritt erforderliche Teile:

2	LED-Lampe
2	Lampenbefestigung
4	Bundkopfschraube (⅜")
2	Bundmutter (⅜")

Verfahren

1. Entfernen und werfen Sie die Schraube vom oberen Rahmen der beiden Seitenplatten weg, wie in Bild 4 abgebildet.

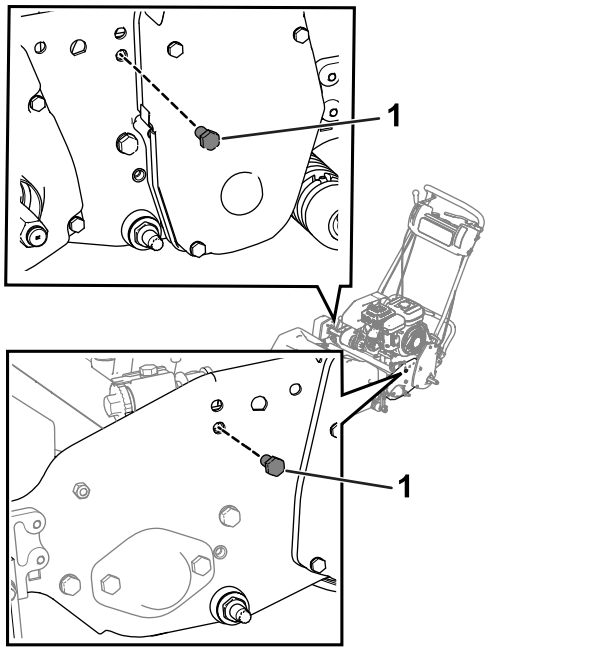

g210479

Bild 4

1. Schraube

2. Lockern Sie die Schrauben an der rechten Spindelantriebsabdeckung und heben Sie die Abdeckung dann an (Bild 5).

   Wichtig: **Lösen Sie die Schrauben, nehmen sie aber nicht ab.**

   Hinweis: Das Anheben der Abdeckung ermöglicht Ihnen, die Schraube, die der Abdeckung am nächsten ist, mit einem Schraubenschlüssel anzuziehen.

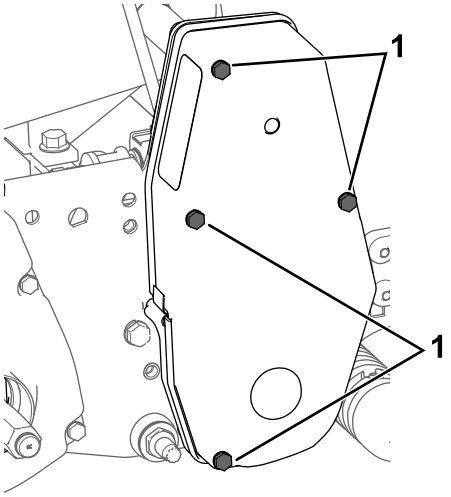

g207878

Bild 5

1. Schraube, lösen

3. Befestigen Sie die Lampenbefestigungen mit vier Bundkopfschrauben (⅜") und zwei Bundmuttern (⅜") an beiden Seitenplatten (Bild 6).

   Hinweis: Stellen Sie sicher, dass der Bowdenzug hinter der Lampenbefestigung verlegt ist.

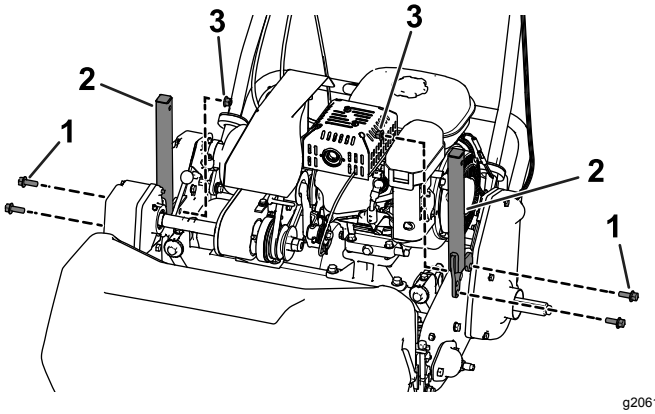

g206126

Bild 6

1. Bundkopfschraube (⅜")
2. Lampenbefestigung
3. Bundmutter (⅜")

4. Nehmen Sie die Mutter und Scheibe von jeder LED-Lampe ab und verwenden Sie die Mutter und Scheibe zum Befestigen der LED-Lampen an jeder Lampenbefestigung (Bild 7).

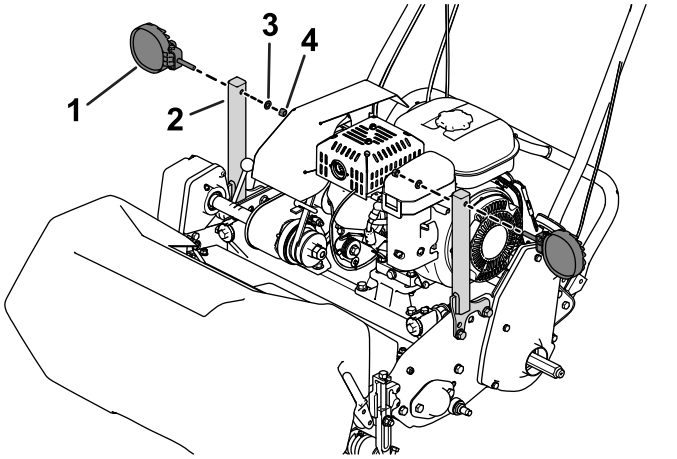

g200656

Bild 7

1. LED-Lampe
2. Lampenbefestigung
3. Scheibe
4. Mutter

4

Montieren der Lampenbefestigungen an Maschinen der Serie 1820 oder 2120

Für diesen Arbeitsschritt erforderliche Teile:

2	LED-Lampe
2	Lampenbefestigung
1	Befestigungsplatte
1	Bundkopfschraube (⅜")
1	Bundkopfschraube (5/16" x 1")
4	Bundkopfschraube (5/16" x 1½")
4	Sicherungsbundmutter (5/16")
1	Bundmutter (⅜")
1	Bundmutter (5/16")
4	Scheibe

Verfahren

1. Befestigen Sie die Befestigungsplatte mit zwei Bundkopfschrauben (5/16" x 1-1/2"), zwei Scheiben und zwei Bundmuttern (5/16") an der linken Seitenplatte (Bild 8 oder Bild 9).
   - **Maschinen Flex, eFlex 1820:** Positionieren Sie die Befestigungsplatte an der **Außenseite** der linken Seitenplatte (Bild 8).
   - **Maschinen Flex, eFlex 2120:** Positionieren Sie die Befestigungsplatte an der **Innenseite** der linken Seitenplatte (Bild 9).

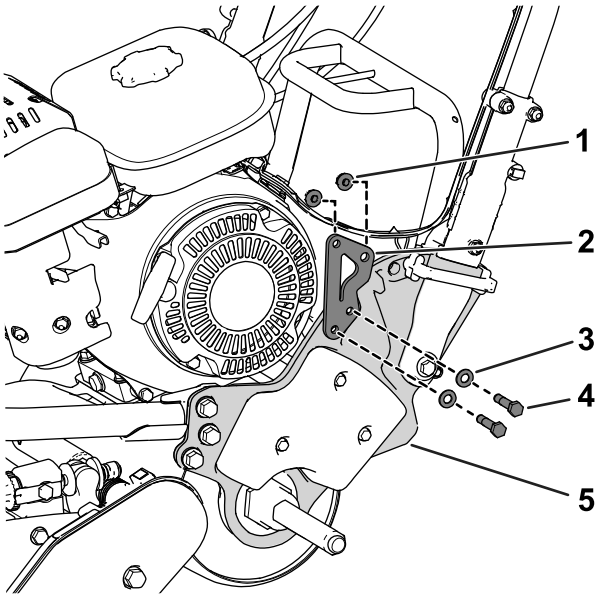

g210476

Bild 8

Bild zeigt Flex und eFlex 1820

1. Sicherungsbundmutter (5/16")
2. Befestigungsplatte
3. Scheibe
4. Bundkopfschraube (5/16" x 1½")
5. Linke Seitenplatte

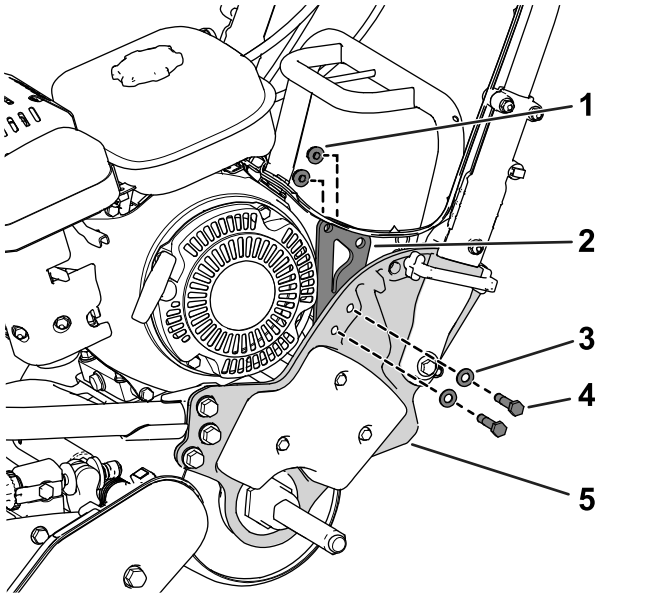

g200371

Bild 9

Bild zeigt Flex und eFlex 2120

1. Sicherungsbundmutter (5/16")
2. Befestigungsplatte
3. Scheibe
4. Bundkopfschraube (5/16" x 1½")
5. Linke Seitenplatte

2. Befestigen Sie eine Lampenbefestigung mit einer Bundkopfschraube (⅜"), einer Bundkopfschraube (5/16" x 1"), einer Bundmutter (⅜") und einer Bundmutter (5/16") an der Befestigungsplatte (Bild 10).

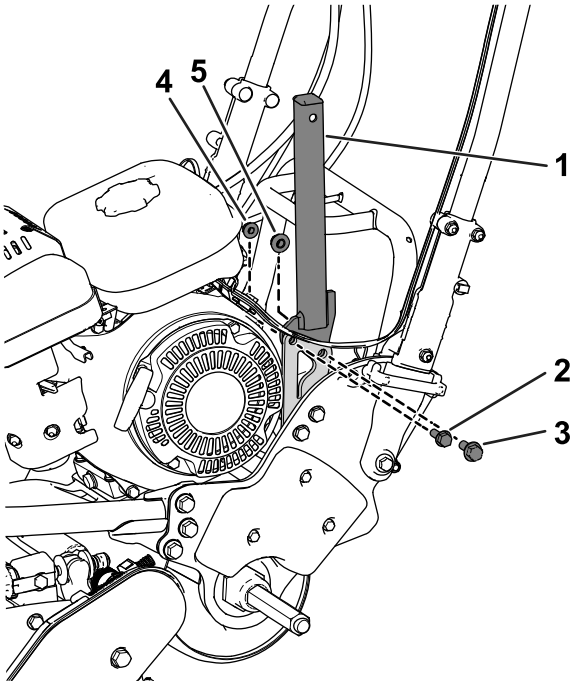

g206120

Bild 10

Bild zeigt Flex und eFlex 2120

1. Lampenbefestigung
2. Bundkopfschraube (5/16" x 1")
3. Bundkopfschraube (⅜")
4. Bundmutter (5/16")
5. Bundmutter (⅜")

3. Befestigen Sie eine Lampenbefestigung mit zwei Bundkopfschrauben (5/16" x 1-1/2"), zwei Scheiben und zwei Bundmuttern (5/16") am rechten Antriebsgehäuse (Bild 11).

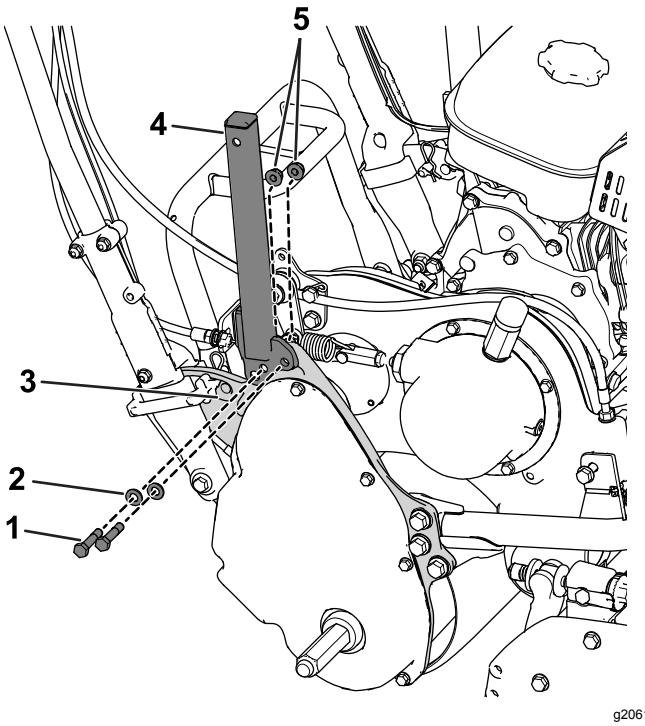

g206121

Bild 11

1. Bundkopfschraube (5/16" x 1½")
2. Scheibe
3. Antriebsgehäuse
4. Lampenbefestigung
5. Sicherungsbundmutter (5/16")

4. Nehmen Sie die Mutter und Scheibe von jeder LED-Lampe ab und verwenden Sie die Mutter und Scheibe zum Befestigen der LED-Lampen an jeder Lampenbefestigung (Bild 12).

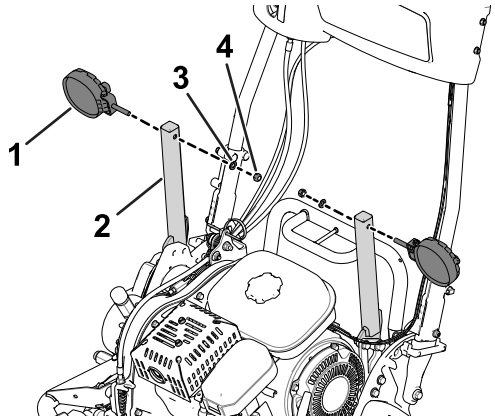

g200370

Bild 12

1. LED-Lampe
2. Lampenbefestigung
3. Scheibe
4. Mutter

5

Befestigen der Kabelbäume an der Maschine

Für diesen Arbeitsschritt erforderliche Teile:

2	Kabelbaum

Anschließen der Kabelbäume an den LED-Lampen

1. Schließen Sie den 2-Stift-Stecker der LED-Lampe am 2-Buchsen-Stecker des Kabelbaums der LED-Lampe an (Bild 13).

   Stellen Sie sicher, dass die Verbindungen fest sind und der Riegel der Anschlüsse eingerastet ist.

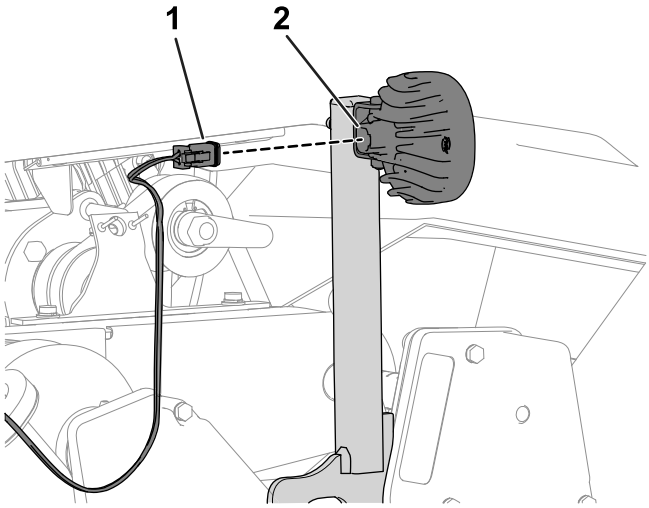

g200657

Bild 13

1. 2-Buchsen-Stecker (Kabelbaum)
2. 2-Stift-Stecker (LED-Lampe)

2. Wiederholen Sie den Schritt 1 für den anderen Kabelbaum und die andere LED-Lampe.

Verlegen des Kabelbaums

Verlegen Sie die Kabelbäume entlang jeder Lampenbefestigung nach unten und entlang jedes Holms nach oben, wie in Bild 14 abgebildet.

Hinweis: Stellen Sie sicher, dass der Kabelbaum unter der Differenzialachsenwelle verlegt ist (Bild 15).

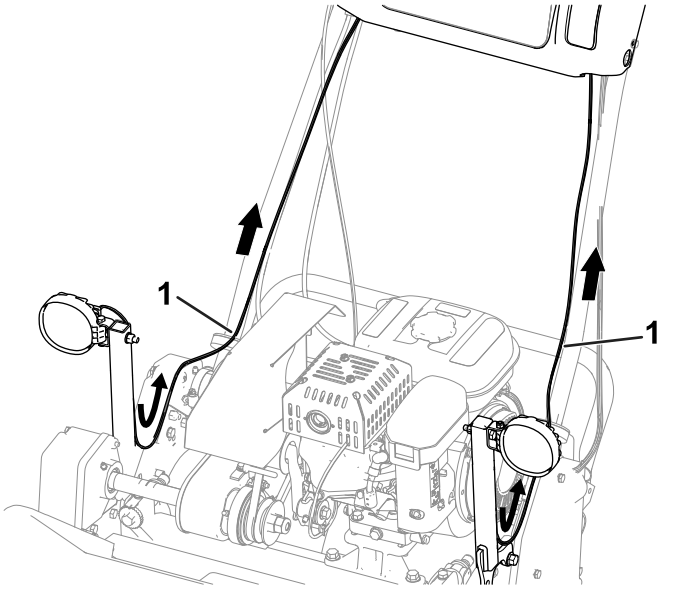

g210745

Bild 14

Bild zeigt Maschine der Serie 800, 1000 oder 1600

1. Kabelbaum

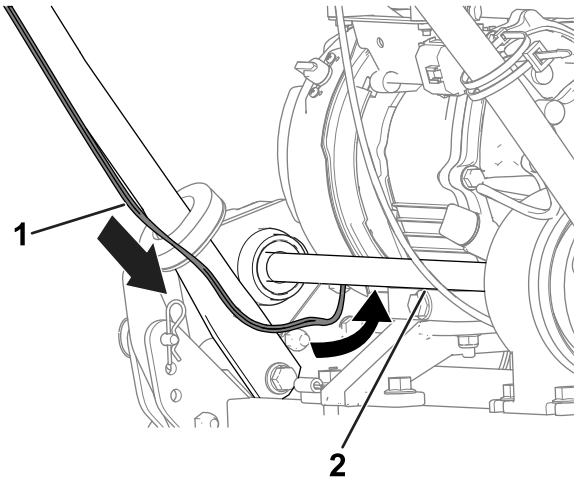

g210746

Bild 15

Bild zeigt Maschine der Serie 800, 1000 oder 1600

1. Kabelbaum
2. Differenzialachsenwelle

Anschließen des Kabelbaums der LED-Lampe am Maschinenkabelbaum

Maschinen der Serie 800, 1000 und 1600

Hinweis: Führen Sie die folgenden Schritte für den Kabelbaum der LED-Lampe an beiden Seiten der Maschine aus.

1. Nehmen Sie an der Rückseite des Bedienfelds die Kappe vom 2-Buchsen-Stecker des Maschinenkabelbaums ab (Bild 16).

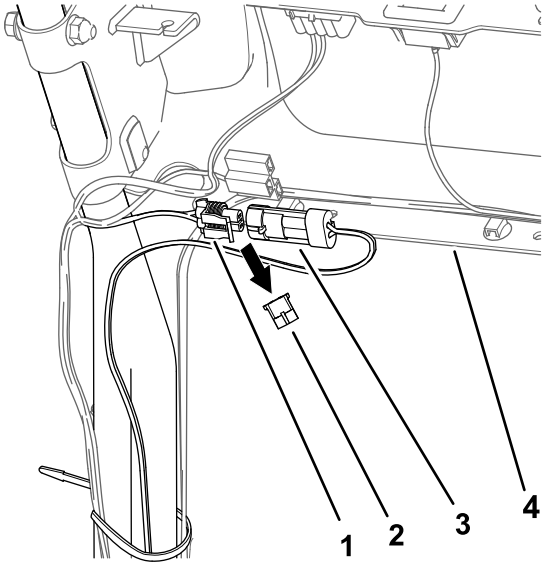

g206149

Bild 16

Bild zeigt die linke Seite der Maschine

1. 2-Buchsen-Stecker (Maschinenkabelbaum)
2. Blende
3. 2-Stift-Stecker (Kabelbaum: LED-Lampen)
4. Bedienfeld

2. Schließen Sie den 2-Stift-Stecker des Kabelbaum der LED-Lampe am 2-Buchsen-Stecker des Maschinenkabelbaums an (Bild 16).

   Stellen Sie sicher, dass die Verbindungen fest sind und der Riegel der Anschlüsse eingerastet ist.

3. Wiederholen Sie die vorherigen Schritte für den Kabelbaum an der anderen Seite der Maschine (Bild 17).

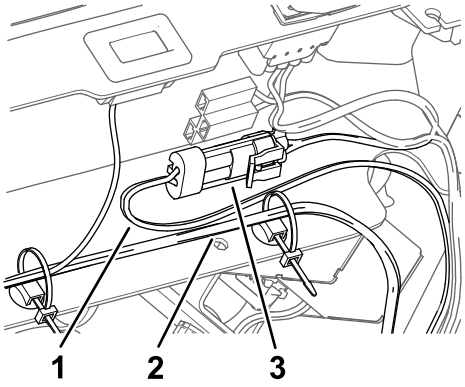

g210747

Bild 17

1. Kabelbaum, LED-Lampen
2. Kabelbaum, Maschine
3. Befestigen Sie den 2-Stift-Stecker und den 2-Buchsen-Stecker.

Anschließen des Kabelbaums der LED-Lampe am Maschinenkabelbaum

Maschinen der Serie Flex 1820 und 2120

Hinweis: Führen Sie die folgenden Schritte für den Kabelbaum der LED-Lampe an beiden Seiten der Maschine aus.

1. Nehmen Sie an der Vorderseite des Bedienfelds die Kappe vom 2-Buchsen-Stecker des Maschinenkabelbaums ab (Bild 18).

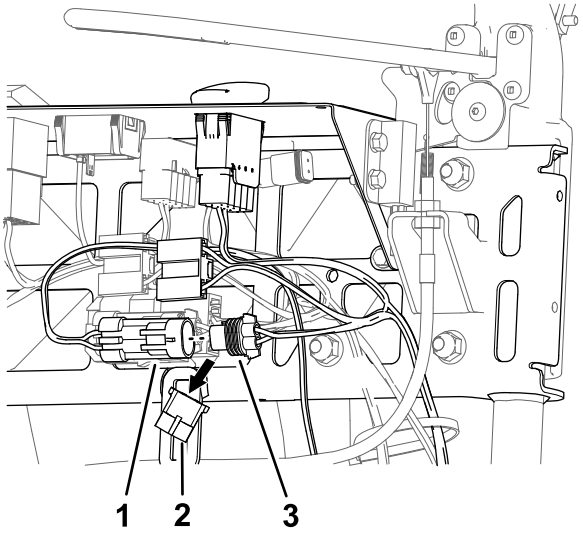

g210534

Bild 18

Bild zeigt die linke Seite der Maschine

1. 2-Stift-Stecker (Kabelbaum: LED-Lampen)
2. Blende
3. 2-Buchsen-Stecker (Maschinenkabelbaum)

2. Schließen Sie den 2-Stift-Stecker des Kabelbaum der LED-Lampe am 2-Buchsen-Stecker des Maschinenkabelbaums an (Bild 18).

   Stellen Sie sicher, dass die Verbindungen fest sind und der Riegel der Anschlüsse eingerastet ist.

3. Wiederholen Sie die vorherigen Schritte für den Kabelbaum an der anderen Seite der Maschine (Bild 19).

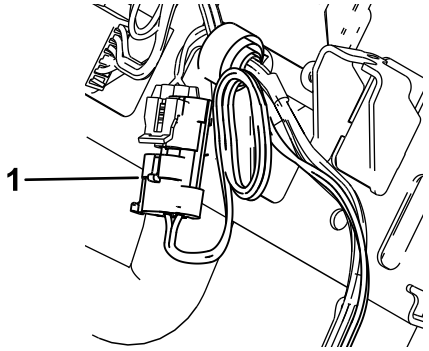

g210792

Bild 19

1. Befestigter 2-Stift-Stecker (Kabelbaum: LED-Lampe)

Anschließen des Kabelbaums der LED-Lampe am Maschinenkabelbaum

Maschinen der Serie eFlex 1820 und 2120

Hinweis: Führen Sie die folgenden Schritte für den Kabelbaum der LED-Lampe an beiden Seiten der Maschine aus.

1. Nehmen Sie an der Vorderseite des Bedienfelds die Kappe vom 2-Buchsen-Stecker des Maschinenkabelbaums ab (Bild 20).

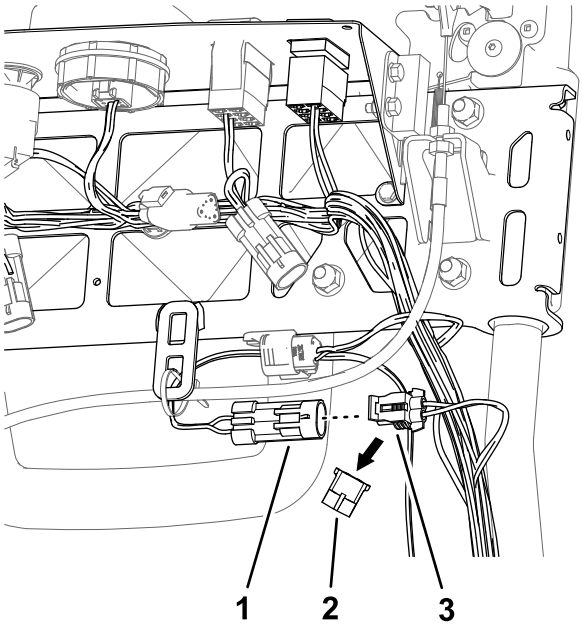

g210537

Bild 20

Bild zeigt die linke Seite der Maschine

1. 2-Stift-Stecker (Kabelbaum: LED-Lampen)
2. Blende
3. 2-Buchsen-Stecker (Maschinenkabelbaum)

2. Schließen Sie den 2-Stift-Stecker des Kabelbaum der LED-Lampe am 2-Buchsen-Stecker des Maschinenkabelbaums an (Bild 20).

   Stellen Sie sicher, dass die Verbindungen fest sind und der Riegel der Anschlüsse eingerastet ist.

3. Wiederholen Sie die vorherigen Schritte für den Kabelbaum an der anderen Seite der Maschine (Bild 21).

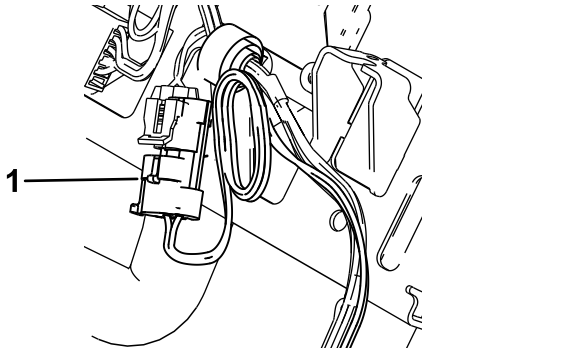

Bild 21

1. Befestigter 2-Stift-Stecker (Kabelbaum: LED-Lampe)

6

Montieren des Lichtschalters

Für diesen Arbeitsschritt erforderliche Teile:

1	Kippschalter mit zwei Stellungen

Montieren des Lichtschalters (Maschinen der Serie 800, 1000 und 1600)

1. Entfernen Sie ggf. die Blende von der Öffnung an der linken Oberseite des Bedienfelds (Bild 22).

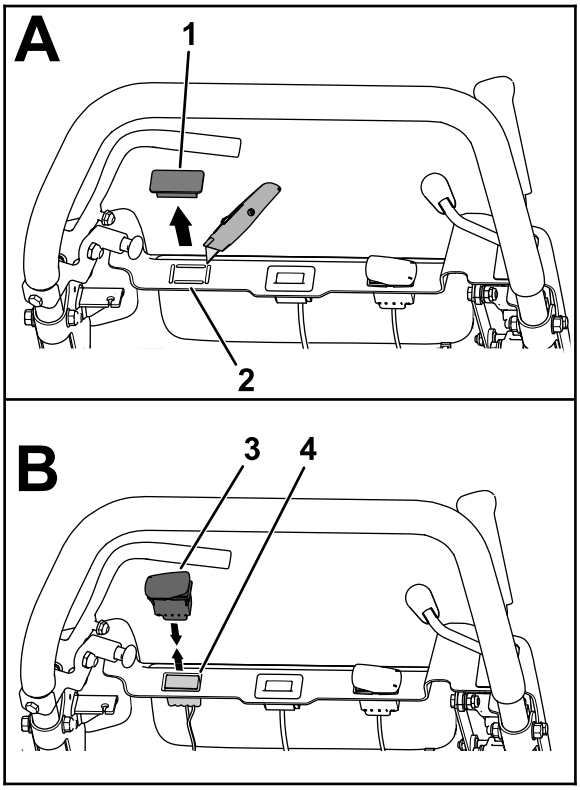

Bild 22

1. Blende
2. Blende
3. Kippschalter mit zwei Stellungen
4. 10-Buchsen-Stecker

2. Entfernen Sie die Blende (falls vorhanden), um eine Öffnung für den Schalter zu erstellen.
3. Verlegen Sie den 10-Buchsen-Stecker des Kabelbaums für die Maschine durch die Öffnung im Bedienfeld (Bild 22).
4. Stecken Sie den 10-Stift-Stecker des Kippschalters mit zwei Stellungen in den 10-Buchsen-Stecker des Kabelbaums für die Maschine (Bild 22).

   Stellen Sie sicher, dass die Verbindungen fest sind und der Riegel der Anschlüsse eingerastet ist.

5. Fluchten Sie den Schalter so aus, dass die Kerbe im Schaltergehäuse an der linken Seite des Bedienfelds ist (Bild 23).

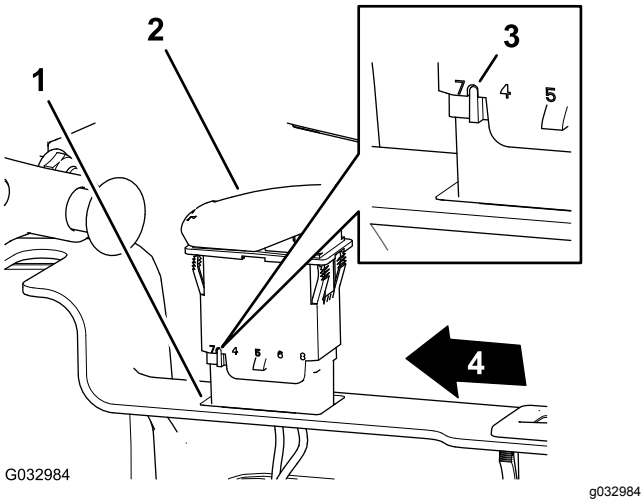

Bild 23

1. Öffnung (Bedienfeld)
2. Kippschalter mit zwei Stellungen
3. Kerbe (Gehäuse, Kippschalter)
4. Linke Seite des Bedienfelds

6. Setzen Sie den Schalter in die Öffnung im Bedienfeld ein, bis der Schalter im Bedienfeld einrastet (Bild 23).

Montieren des Lichtschalters (Maschinen der Serie eFlex, Flex 1820 und 2120)

1. Entfernen Sie die Blende von der Öffnung an der linken Oberseite des Bedienfelds (Bild 24 oder Bild 25).

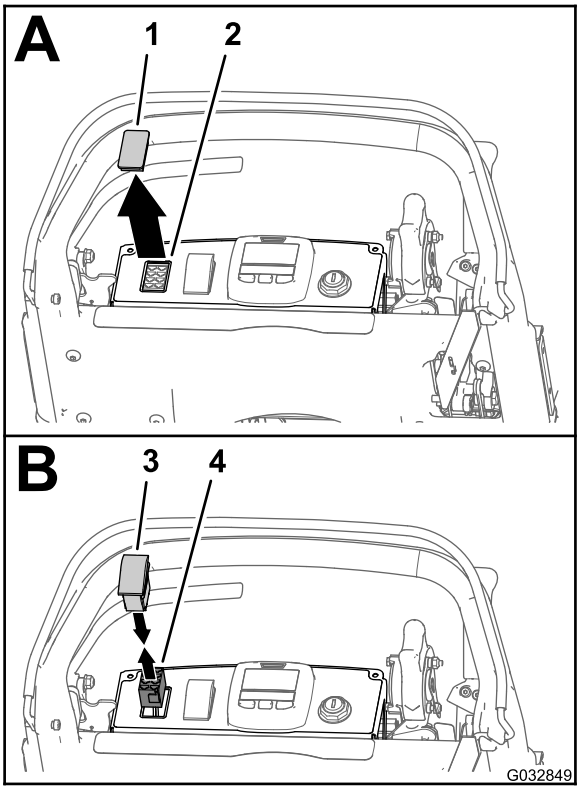

Bild 24

Bild zeigt eFlex 1820, 2120

1. Blende
2. Öffnung (Bedienfeld)
3. Kippschalter mit zwei Stellungen
4. 8-Buchsen-Stecker (Kabelbaum der LED-Lampe und des drahtlosen Betriebsstundenzählers)

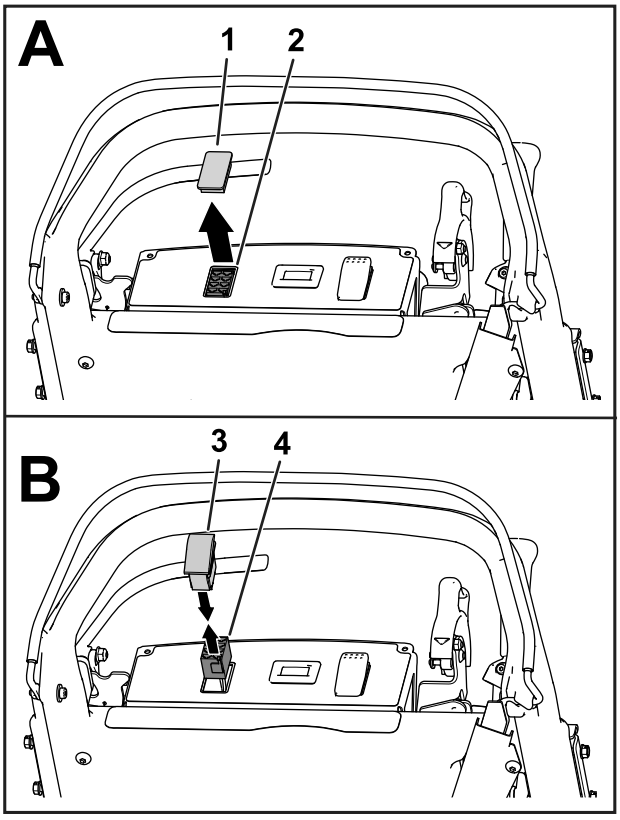

Bild 25

Bild zeigt Flex 1820, 2120

1. Blende
2. Öffnung (Bedienfeld)
3. Kippschalter mit zwei Stellungen
4. 8-Buchsen-Stecker (Kabelbaum der LED-Lampe und des drahtlosen Betriebsstundenzählers)

2. Verlegen Sie den 8-Buchsen-Stecker des Kabelbaums für die Maschine durch die Öffnung im Bedienfeld (Bild 24 oder Bild 25).
3. Stecken Sie den 8-Stift-Stecker des Kippschalters mit zwei Stellungen in den 8-Buchsen-Stecker des Kabelbaums für die Maschine (Bild 24 oder Bild 25).

   Stellen Sie sicher, dass die Verbindungen fest sind und der Riegel der Anschlüsse eingerastet ist.
4. Fluchten Sie den Schalter so aus, dass die Kerbe im Gehäuse des Schalters zur Rückseite des Bedienfelds zeigt (Bild 26).

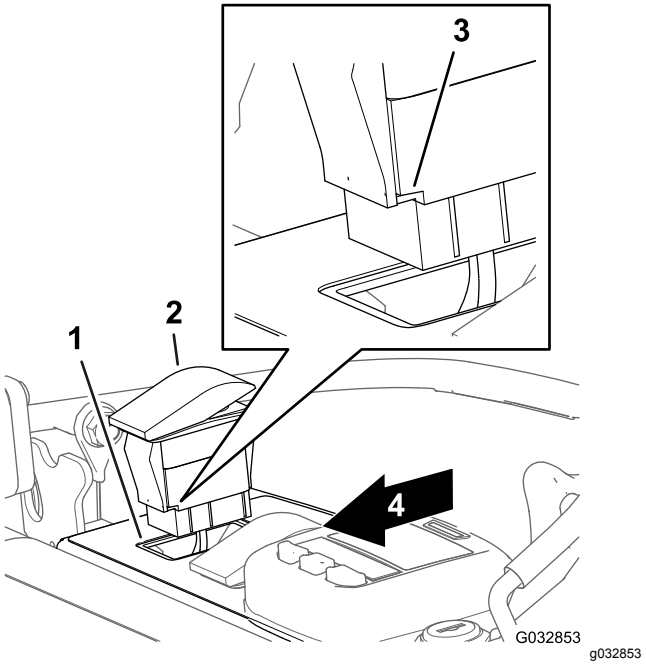

Bild 26

Bild zeigt eFlex 1820, 2120

1. Öffnung (Bedienfeld)
2. Kippschalter
3. Kerbe (Gehäuse, Kippschalter)
4. Rückseite des Bedienfelds

5. Setzen Sie den Schalter in die Öffnung im Bedienfeld ein, bis der Schalter im Bedienfeld einrastet (Bild 26).

7

Befestigen der Kabelbinder

Für diesen Arbeitsschritt erforderliche Teile:

10	Kabelbinder

Verfahren

Wichtig: **Wenn Sie die Kabelbinder befestigen, stellen Sie sicher, dass der Kabelbaum genug Spiel hat, um Belastungsstellen zu vermeiden, und dass er keine beweglichen Teile berührt.**

1. Befestigen Sie die Kabelbäume mit acht Kabelbindern an der Maschine (Bild 27).

   Hinweis: Befestigen Sie vier Kabelbinder an den Lampenbefestigungen und vier Kabelbinder am Holm.

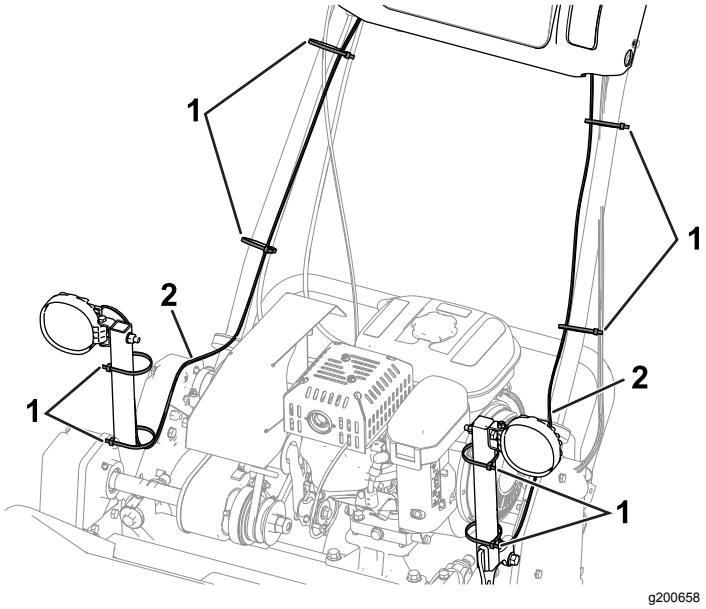

Bild 27

Bild zeigt Maschine der Serie 800, 1000 oder 1600

1. Kabelbinder (8)
2. Kabelbaum

2. Verwenden Sie die restlichen Kabelbinder wie folgt:
   - **Maschinen der Serie 800, 1000 und 1600:**

     Befestigen Sie den Kabelbaum der LED-Lampen am Kabelbaum der Maschine, wie in Bild 28 abgebildet.

     Hinweis: Führen Sie diesen Schritt an beiden Seiten der Maschine aus.

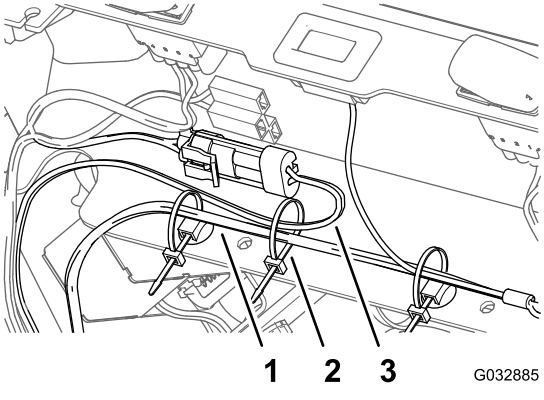

Bild 28

Bild zeigt die linke Seite der Maschine

1. Kabelbaum (Maschine)
2. Kabelbinder
3. Kabelbaum (LED-Lampen)

   - **Maschinen der Serie eFlex, Flex 1820 und 2120:**

     Binden Sie die überschüssige Länge des Kabelbaums mit einem Kabelbinder zusammen (Bild 29).

Hinweis: Führen Sie diesen Schritt an beiden Seiten der Maschine aus.

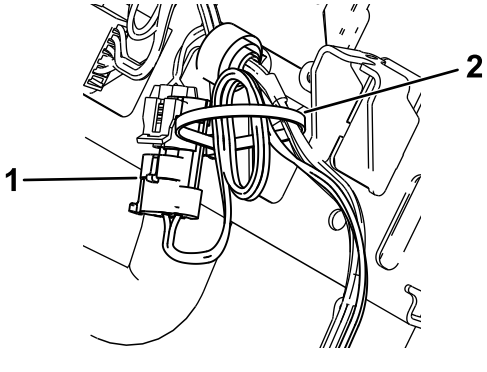

Bild 29

Bild zeigt die linke Seite der Maschine

1. Befestigter 2-Stift-Stecker (Kabelbaum: LED-Lampe)
2. Kabelbinder

8

Abschließen der Lampenmontage

Keine Teile werden benötigt

Montieren der Abdeckung des Armaturenbretts

Maschinen der Serie 1820 oder 2120

1. Fluchten Sie den Schlüsselloch-Schlitz in der Abdeckung des Armaturenbretts über dem Fahrantriebs- und Spindelantriebshebel aus (Bild 30).

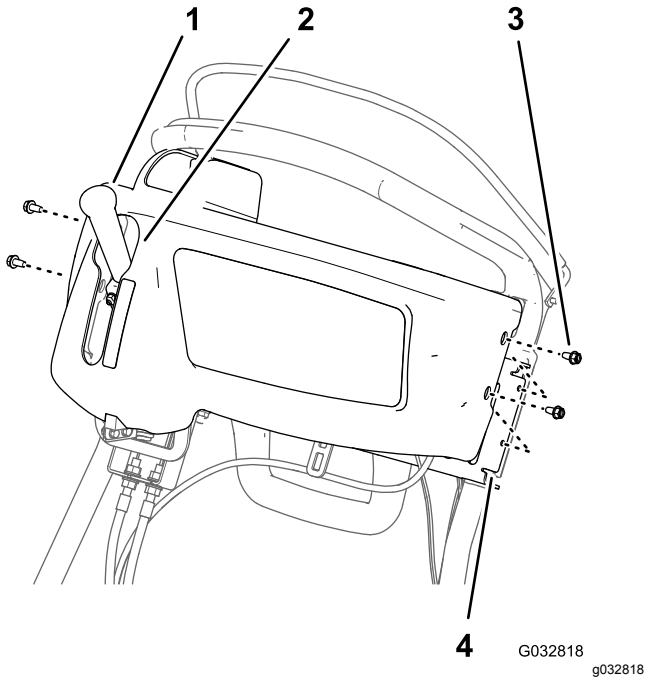

Bild 30

1. Fahrantriebs- und Spindelantriebshebel
2. Schlüsselloch-Schlitz (Abdeckung des Armaturenbretts)
3. Bundbolzen (¼" x ½")
4. Stützhalterung (Führungsholm)

2. Fluchten Sie die Löcher in der Abdeckung des Armaturenbretts mit den Löchern in der Stützhalterung des Führungsholms aus (Bild 30).
3. Befestigen Sie die Abdeckung mit den vier Bundbolzen (¼" x ½"), die Sie in 2 Entfernen der Abdeckung des Armaturenbretts (Seite 3) entfernt haben, an der Halterung (Bild 30).

Anschließen des Zündkerzen-steckers

Maschinen der Serie 800, 1000, 1600 und Flex 1820 und 2120

Schließen Sie den Zündkerzenstecker am Sockel der Zündkerze, siehe Bild 1 in Abschließen des Zündkerzensteckers (Seite 2).

Anschließen an die Batterie

Maschinen der Serie eFlex 1820 und 2120

Schließen Sie den T-Holmanschluss des Kabelbaums des Batterieadapters am P04-Anschluss des Batteriekabelbaums an, siehe Bild 2 in Abschließen der Batterie (Seite 2).

Betrieb

Verwenden des Scheinwerferschalters

Drücken Sie den Kippschalter, um die LED-Lampen in die EIN- oder AUS-Stellung zu bringen, siehe Bild 31.

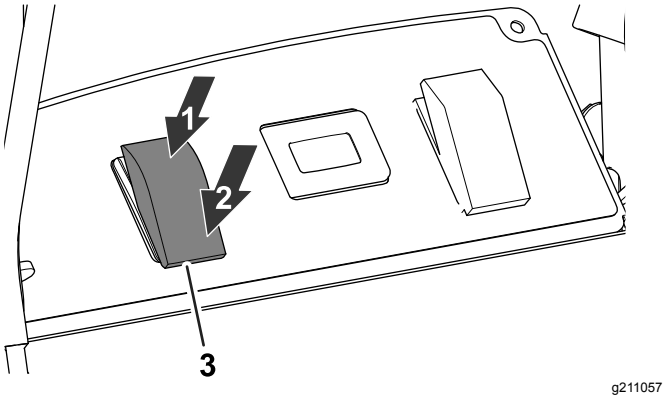

Bild 31

1. EIN-Stellung
2. AUS-Stellung
3. LED-Lampenschalter

Verwenden der LED-Lampen mit dem drahtlosen Betriebsstundenzähler

Wenn die LED-Lampen mit dem drahtlosen Betriebsstundenzähler verwendet wird, siehe drahtloser Betriebsstundenzähler.

Hinweis: Wenn Sie die LED-Lampen mit dem drahtlosen Betriebsstundenzähler verwenden, flickern die LED-Lampen ggf. im niedrigen Leerlauf.

Hinweise:



Count on it.