Form No. 3415-340 Rev A

LED-valosarja

Greensmaster® 800/1000/1600-, Flex™ 1820/2120- ja eFlex® 1820/2120 -sarjan leikkurit, sarjanumerot 400000000–

Mallinro: 04063

Mallinro: 04064

Asennusohjeet

⚠ VAARA

KALIFORNIA
Lakiesityksen 65 mukainen varoitus

Tämä tuote sisältää kemikaaleja, jotka Kalifornian osavaltion tietojen mukaan aiheuttavat syöpää, synnynnäisiä epämuodostumia tai lisääntymiseen liittyvää haittaa.

Käytä koneelle sopivaa mallia seuraavasti:

- Mallinro 04063: Greensmaster® 800/1000/1600 -sarjan koneet
- Mallinro 04064: Greensmaster® Flex 1820/2120- tai eFlex 1820/2120 -sarjan koneet

Huomaa: Koneen vasen ja oikea puoli sekä etu- ja takapuoli määritellään normaalista käyttöasennosta käsin.

Irralliset osat

Tarkista alla olevasta taulukosta, että kaikki osat on toimitettu.

Ohjeet	Kuvaus	Määrä	Käyttökohde
1	Mitään osia ei tarvita	–	Koneen valmistelu.
2	Mitään osia ei tarvita	–	Ohjauspaneelin suojuksen irrotus (1820- tai 2120-sarjan koneet)
3	LED-valokokoonpano Valon asennuskannatin Laippakantapultti (3/8 tuumaa) Laippamutteri (3/8 tuumaa)	2 2 4 2	Valojen asennuskannattimien kiinnitys 800/1000/1600-sarjan koneeseen.
4	LED-valokokoonpano Valon asennuskannatin Asennuslevy Laippakantapultti (3/8 tuumaa) Laippakantapultti (5/16 × 1 tuumaa) Laippakantapultti (5/16 × 1-1/2 tuumaa) Laippalukkomutteri (5/16 tuumaa) Laippamutteri (3/8 tuumaa) Laippamutteri (5/16 tuumaa) Aluslaatta	2 2 1 1 1 4 4 1 1 4	Valojen asennuskannattimien kiinnitys 1820/2120-sarjan koneeseen.
5	Johdinsarja	2	Johdinsarjojen kytkentä koneeseen.
6	Kaksiasentoinen keinukytkin	1	Valokytkimen asennus.
7	Nippuside	10	Nippusiteiden asennus.
8	Mitään osia ei tarvita	–	Valosarjan asennuksen viimeistely.

© 2017—The Toro® Company
8111 Lyndale Avenue South
Bloomington, MN 55420

Rekisteröi tuotteesi osoitteessa www.Toro.com.

CE

Käännös alkuperäisestä tekstistä (FI)

Painettu Yhdysvalloissa
Kaikki oikeudet pidätetään

3415-340 A

1

Koneen valmistelu

Mitään osia ei tarvita

Irrota sytytystulpan johto

800/1000/1600-sarjan koneet

1. Varmista, että kelan käyttövipu on VAPAUTETTU-asennossa. Katso *käyttöopas*.
2. Siirrä kone tasaiselle alustalle ja aseta vetopyörän vipu VAPAA-asentoon. Katso *käyttöopas*.
3. Aseta kaasuvipu HIDAS-asentoon ja työnnä virtakytkin PYSÄYTYS-asentoon. Katso *käyttöopas*.
4. Kytke käyttöjarru ja lukitse se paikalleen seisontajarrun nupilla. Katso *käyttöopas*.
5. Irrota sytytystulpan johto sytytystulpasta (Kuva 1).

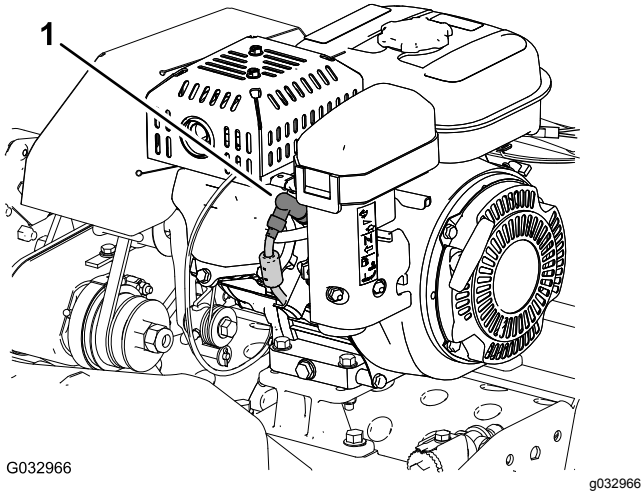

Kuva 1

1. Sytytystulpan johto

Irrota sytytystulpan johto

Flex 1820/2120 -sarjan koneet

1. Varmista, että vetopyörän ja kelan käytön kytkentävipu on VAPAUTETTU-asennossa. Katso *käyttöopas*.
2. Siirrä kone tasaiselle alustalle ja aseta vetopyörän ja kelan käytön kytkentävipu VAPAA-asentoon. Katso *käyttöopas*.
3. Aseta kaasuvipu HIDAS-asentoon ja työnnä virtakytkin PYSÄYTYS-asentoon. Katso *käyttöopas*.
4. Vedä käyttöjarrun vipu taakse ja lukitse se paikalleen seisontajarrun salvalla. Katso *käyttöopas*.
5. Irrota sytytystulpan johto sytytystulpasta (Kuva 1).

Akun irrotus

eFlex 1820/2120 -sarjan koneet

1. Varmista, että vetopyörän ja kelan käytön kytkentävipu on VAPAUTETTU-asennossa. Katso *käyttöopas*.
2. Siirrä kone tasaiselle alustalle ja aseta vetopyörän ja kelan käytön kytkentävipu VAPAA-asentoon. Katso *käyttöopas*.
3. Käännä avainkytkin PYSÄYTYS-asentoon. Katso *käyttöopas*.
4. Vedä käyttöjarrun vipu taakse ja lukitse se paikalleen seisontajarrun salvalla. Katso *käyttöopas*.
5. Odota 10–15 minuuttia, jota moottorin kondensaattoreiden varaus purkautuu.
6. Irrota akkusovittimen johdinsarjan T-liitin akun johdinsarjan P04-liittimestä (Kuva 2).

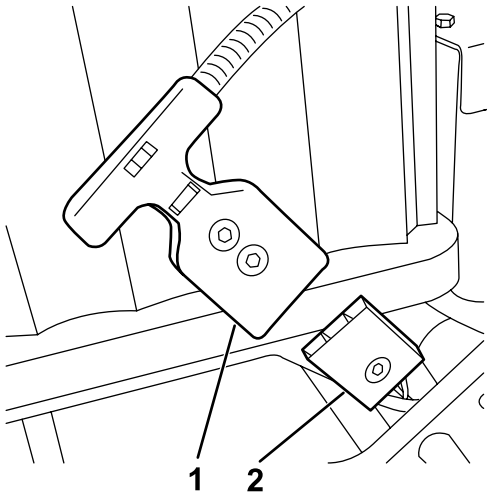

Kuva 2

1. P04-T-liitin (akun sovittimen johdinsarja)
2. P04-liitin (akun johdinsarja)

2

Ohjauspaneelin suojuksen irrotus

1820- tai 2120-sarjan koneet

Mitään osia ei tarvita

Ohjeet

1. Irrota neljä laippakantaruuvia (1/4 × 1/2 tuumaa), joilla ohjauspaneelin suojus on kiinnitetty ohjaustangon tukikannattimeen (Kuva 3).

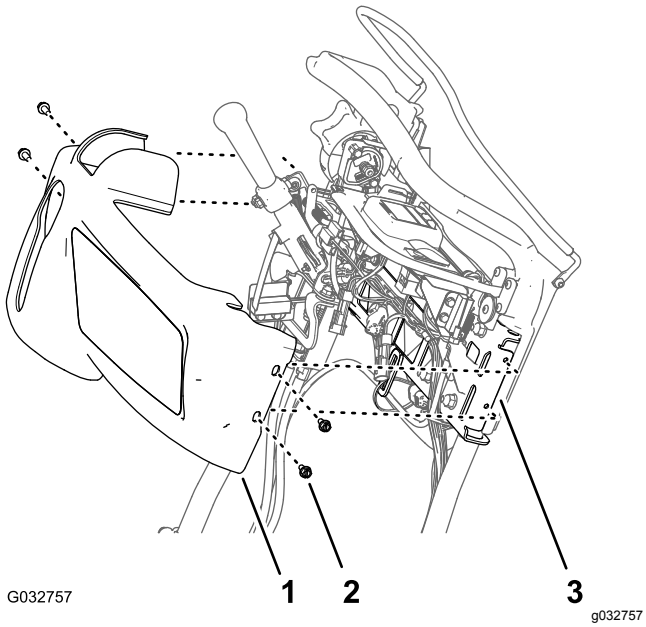

Kuva 3

1. Ohjauspaneelin suojus
2. Laippakantaruuvi (1/4 × 1/2 tuumaa)
3. Tukikannatin (ohjaustanko)

2. Siirrä ohjauspaneelin suojusta ylös- ja eteenpäin ohjauspaneelista ja irrota suojus koneesta (Kuva 3).

   Huomaa: Säilytä laippakantaruuvit ja ohjauspaneelin suojus kohdassa Ohjauspaneelin suojuksen asennus (sivu 13) tehtävää asennusta varten.

3

Valojen asennuskannattimien kiinnitys 800/1000/1600-sarjan koneeseen

Vaiheeseen tarvittavat osat:

2	LED-valokokoonpano
2	Valon asennuskannatin
4	Laippakantapultti (3/8 tuumaa)
2	Laippamutteri (3/8 tuumaa)

Ohjeet

1. Irrota ja poista käytöstä molempien sivulevyjen ylärungon pultti kuvan mukaisesti (Kuva 4).

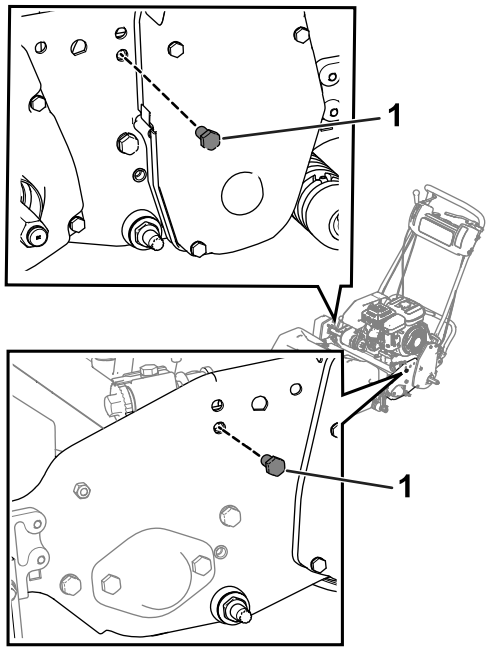

Kuva 4

1. Pultti

2. Löysää oikeanpuoleisen kelan käytön suojuksen pultteja ja nosta suojus (Kuva 5).

   Tärkeää: **Löysää pultteja mutta älä irrota niitä.**

   Huomaa: Nostamalla suojuksen voit kiristää suojusta lähimpänä olevan pultin kiintoavaimella.

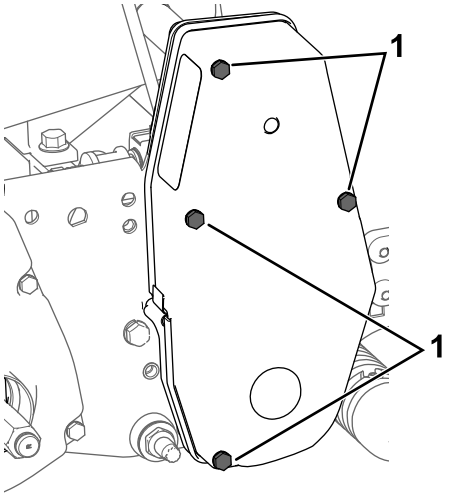

g207878

Kuva 5

1. Pultti; löysää

3. Kiinnitä valon asennuskannattimet molempiin sivulevyihin neljällä laippakantapultilla (3/8 tuumaa) ja kahdella laippamutterilla (3/8 tuumaa) (Kuva 6).

   Huomaa: Varmista, että kaasuvaijeri kulkee valon asennuskannattimen takaa.

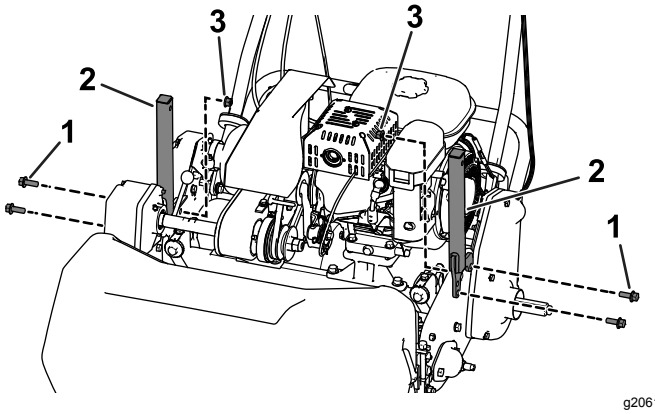

g206126

Kuva 6

1. Laippakantapultti (3/8 tuumaa)
2. Valon asennuskannatin
3. Laippamutteri (3/8 tuumaa)

4. Irrota mutteri ja aluslaatta kustakin LED-valokokoonpanosta ja kiinnitä sitten LED-valot kuhunkin valon asennuskannattimeen mutterilla ja aluslaatalla (Kuva 7).

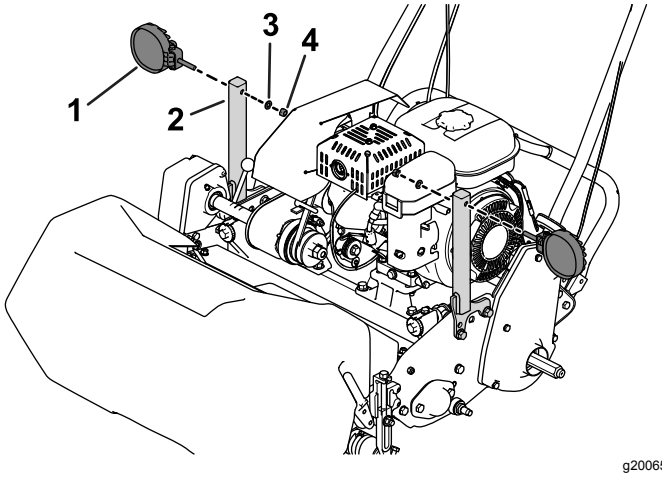

g200656

Kuva 7

1. LED-valo
2. Valon asennuskannatin
3. Aluslaatta
4. Mutteri

4

Valojen asennuskannattimien kiinnitys 1820/2120-sarjan koneeseen

Vaiheeseen tarvittavat osat:

2	LED-valokokoonpano
2	Valon asennuskannatin
1	Asennuslevy
1	Laippakantapultti (3/8 tuumaa)
1	Laippakantapultti (5/16 × 1 tuumaa)
4	Laippakantapultti (5/16 × 1-1/2 tuumaa)
4	Laippalukkomutteri (5/16 tuumaa)
1	Laippamutteri (3/8 tuumaa)
1	Laippamutteri (5/16 tuumaa)
4	Aluslaatta

Ohjeet

1. Kiinnitä asennuslevy vasemmanpuoleiseen sivulevyyn kahdella laippakantapultilla (5/16 × 1-1/2 tuumaa), kahdella aluslaatalla ja kahdella laippamutterilla (5/16 tuumaa) (Kuva 8 tai Kuva 9).

- **Flex/eFlex 1820 -koneet:** sijoita asennuslevy vasemmanpuoleisen sivulevyn **ulkopuolelle** (Kuva 8).
- **Flex/eFlex 2120 -koneet:** sijoita asennuslevy vasemmanpuoleisen sivulevyn **sisäpuolelle** (Kuva 9).

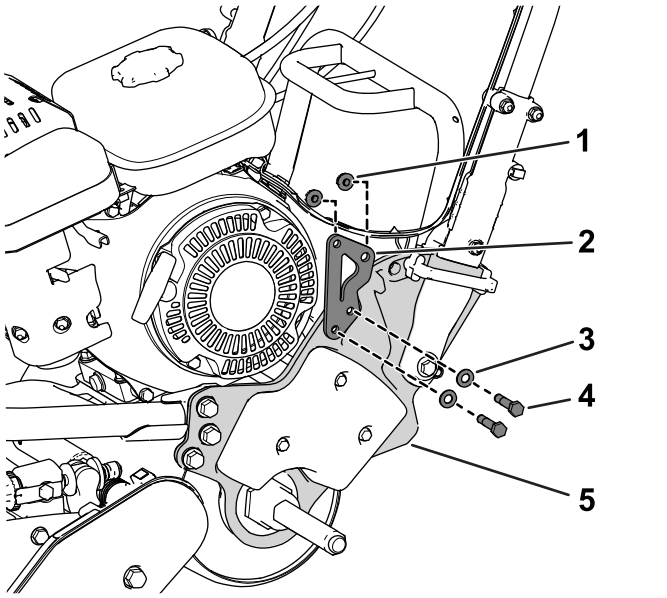

g210476

Kuva 8

Kuvassa on Flex/eFlex 1820 -kone

1. Laippalukkomutteri (5/16 tuumaa)
2. Asennuslevy
3. Aluslaatta
4. Laippakantapultti (5/16 × 1-1/2 tuumaa)
5. Vasemmanpuoleinen sivulevy

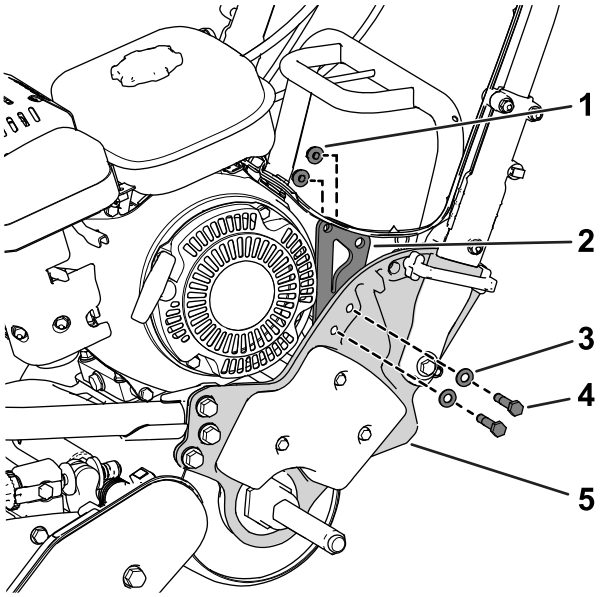

g200371

Kuva 9

Kuvassa on Flex/eFlex 2120 -kone

1. Laippalukkomutteri (5/16 tuumaa)
2. Asennuslevy
3. Aluslaatta
4. Laippakantapultti (5/16 × 1-1/2 tuumaa)
5. Vasemmanpuoleinen sivulevy

2. Kiinnitä valon asennuskannatin asennuslevyyn yhdellä laippakantapultilla (3/8 tuumaa), yhdellä laippakantapultilla (5/16 × 1 tuumaa), yhdellä laippamutterilla (3/8 tuumaa) ja yhdellä laippamutterilla (5/16 tuumaa) (Kuva 10).

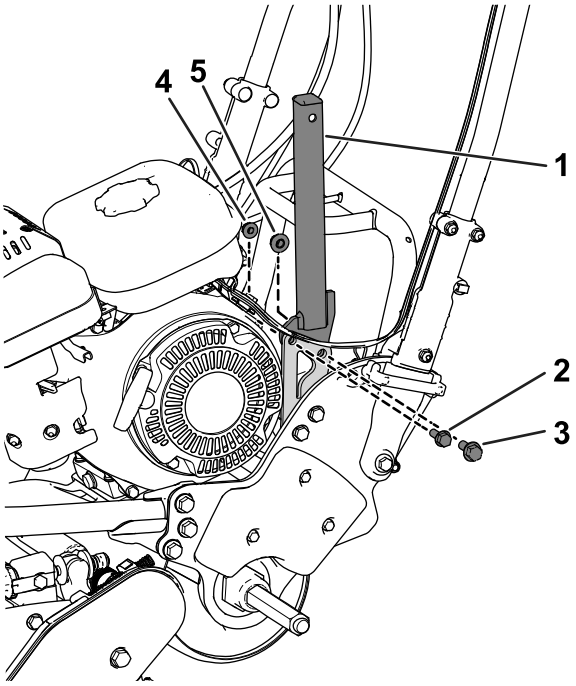

g206120

Kuva 10

Kuvassa on Flex/eFlex 2120 -kone

1. Valon asennuskannatin
2. Laippakantapultti (5/16 × 1 tuumaa)
3. Laippakantapultti (3/8 tuumaa)
4. Laippamutteri (5/16 tuumaa)
5. Laippamutteri (3/8 tuumaa)

3. Kiinnitä valon asennuskannatin oikean-puoleiseen käyttöhihnan koteloon kahdella laippakantapultilla (5/16 × 1-1/2 tuumaa), kahdella aluslaatalla ja kahdella laippamutterilla (5/16 tuumaa) (Kuva 11).

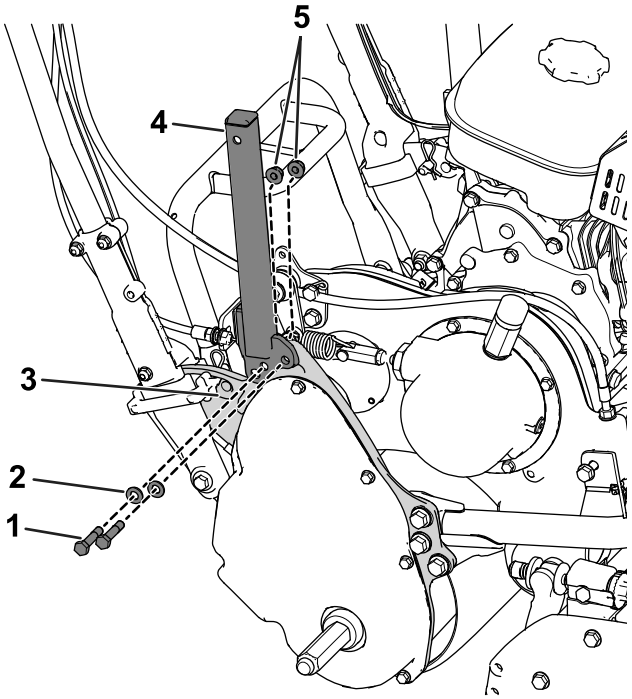

g206121

Kuva 11

1. Laippakantapultti (5/16 × 1-1/2 tuumaa)
2. Aluslaatta
3. Käyttöhihnan kotelo
4. Valon asennuskannatin
5. Laippalukkomutteri (5/16 tuumaa)

4. Irrota mutteri ja aluslaatta kustakin LED-valokokoonpanosta ja kiinnitä sitten LED-valot kuhunkin valon asennuskannattimeen mutterilla ja aluslaatalla (Kuva 12).

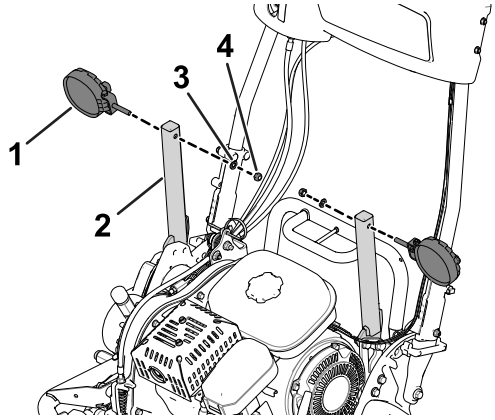

g200370

Kuva 12

1. LED-valo
2. Valon asennuskannatin
3. Aluslaatta
4. Mutteri

5

Johdinsarjojen kytkentä koneeseen

Vaiheeseen tarvittavat osat:

2	Johdinsarja

Johdinsarjojen kytkentä LED-valoihin

1. Kytke LED-valojen 2-nastainen liitin LED-valojen johdinsarjan 2-istukkaiseen liittimeen (Kuva 13).

   Varmista, että liittimet ovat täysin paikallaan ja että liittimien salpa napsahtaa kiinni.

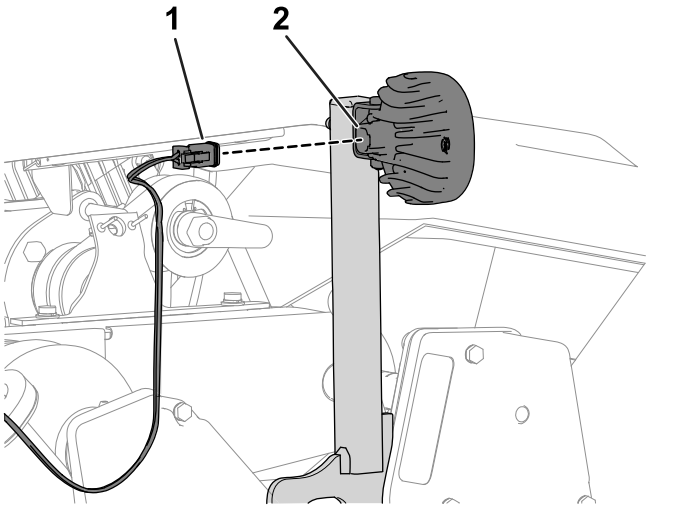

Kuva 13

1. 2-istukkainen liitin (johdinsarja)
2. 2-nastainen liitin (LED-valo)

2. Toista vaihe 1 toiselle johdinsarjalle ja LED-valolle.

Johdinsarjan vienti

Vie johdinsarjat alas kutakin valon asennuskannatinta ja ylös kutakin kahvaa kuvan mukaisesti (Kuva 14).

Huomaa: Varmista, että johdinsarjat kulkevat tasauspyörästön akselin alta (Kuva 15).

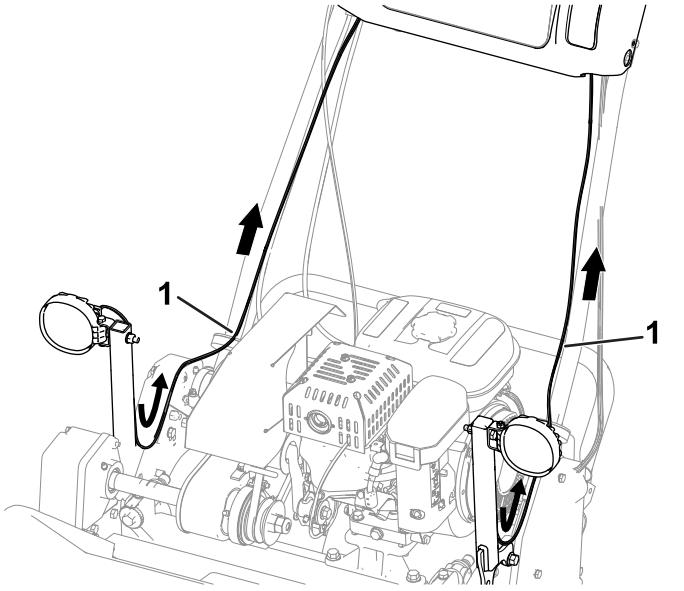

Kuva 14

Kuvassa 800/1000/1600-sarjan kone

1. Johdinsarja

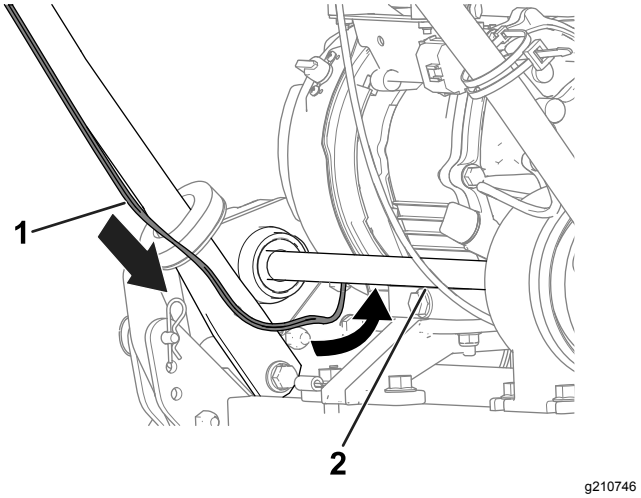

Kuva 15

Kuvassa 800/1000/1600-sarjan kone

1. Johdinsarja
2. Tasauspyörästön akseli

LED-valojen johdinsarjojen kytkentä koneen johdinsarjaan

800/1000/1600-sarjan koneet

Huomaa: Tee seuraavat toimenpiteet LED-valojen johdinsarjoille koneen molemmilla puolilla.

1. Irrota konsolin takaosassa tulppa koneen johdinsarjan 2-istukkaisesta liittimestä (Kuva 16).

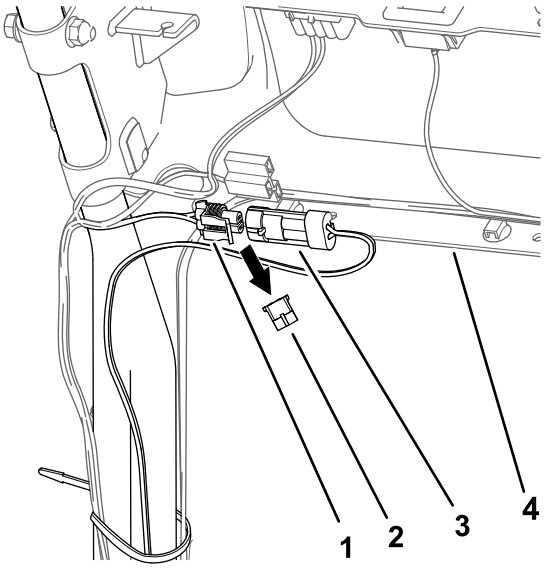

g206149

Kuva 16

Kuvassa koneen vasen puoli

1. 2-istukkainen liitin (johdinsarja – kone)
2. Tulppa
3. 2-nastainen liitin (johdinsarja – LED-valosarja)
4. Konsoli

2. Kytke LED-valojen johdinsarjan 2-nastainen liitin koneen johdinsarjan 2-istukkaiseen liittimeen (Kuva 16).

   Varmista, että liittimet ovat täysin paikallaan ja että liittimien salpa napsahtaa kiinni.

3. Suorita edelliset johdinsarjan asennuksen vaiheet koneen toisella puolella (Kuva 17).

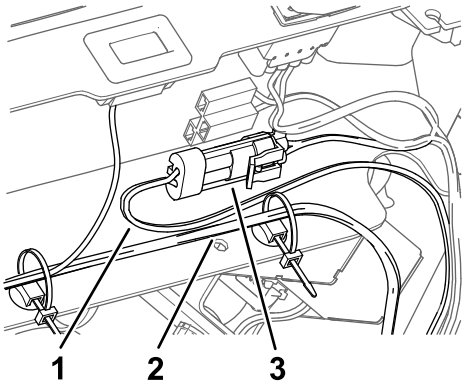

g210747

Kuva 17

1. Johdinsarja, LED-valosarja
2. Johdinsarja, kone
3. Asennettu 2-nastainen liitin ja 2-istukkainen liitin

LED-valojen johdinsarjojen kytkentä koneen johdinsarjaan

Flex 1820/2120 -sarjan koneet

Huomaa: Tee seuraavat toimenpiteet LED-valojen johdinsarjoille koneen molemmilla puolilla.

1. Irrota konsolin etuosassa tulppa koneen johdinsarjan 2-istukkaisesta liittimestä (Kuva 18).

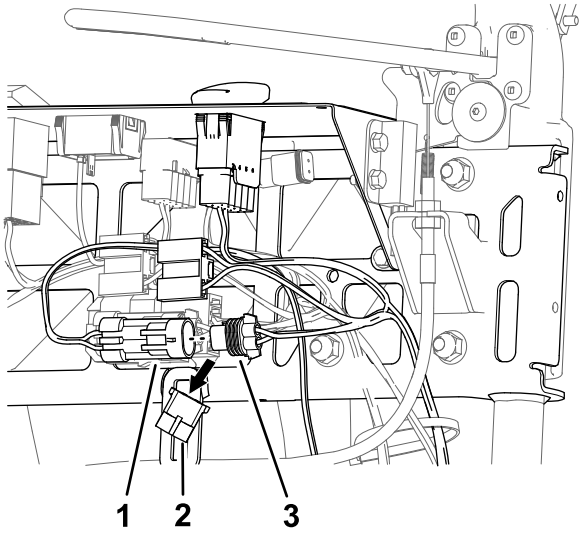

g210534

Kuva 18

Kuvassa koneen vasen puoli

1. 2-nastainen liitin (johdinsarja – LED-valosarja)
2. Tulppa
3. 2-istukkainen liitin (johdinsarja – kone)

2. Kytke LED-valojen johdinsarjan 2-nastainen liitin koneen johdinsarjan 2-istukkaiseen liittimeen (Kuva 18).

Varmista, että liittimet ovat täysin paikallaan ja että liittimien salpa napsahtaa kiinni.

3. Suorita edelliset johdinsarjan asennuksen vaiheet koneen toisella puolella (Kuva 19).

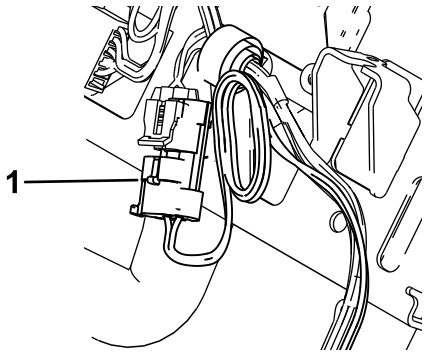

g210792

Kuva 19

1. Asennettu 2-nastainen liitin (johdinsarja – LED-valosarja)

LED-valojen johdinsarjojen kytkentä koneen johdinsarjaan

eFlex 1820/2120 -sarjan koneet

Huomaa: Tee seuraavat toimenpiteet LED-valojen johdinsarjoille koneen molemmilla puolilla.

1. Irrota konsolin etuosassa tulppa koneen johdinsarjan 2-istukkaisesta liittimestä (Kuva 20).

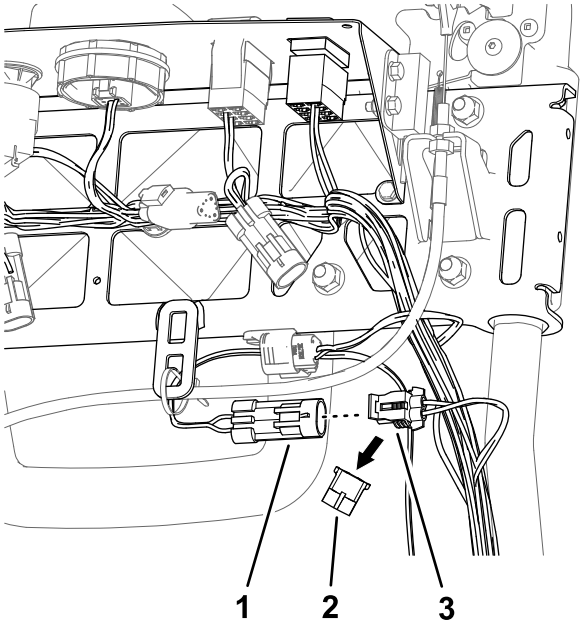

g210537

Kuva 20

Kuvassa koneen vasen puoli

1. 2-nastainen liitin (johdinsarja – LED-valosarja)
2. Tulppa
3. 2-istukkainen liitin (johdinsarja – kone)

2. Kytke LED-valojen johdinsarjan 2-nastainen liitin koneen johdinsarjan 2-istukkaiseen liittimeen (Kuva 20).

   Varmista, että liittimet ovat täysin paikallaan ja että liittimien salpa napsahtaa kiinni.

3. Suorita edelliset johdinsarjan asennuksen vaiheet koneen toisella puolella (Kuva 21).

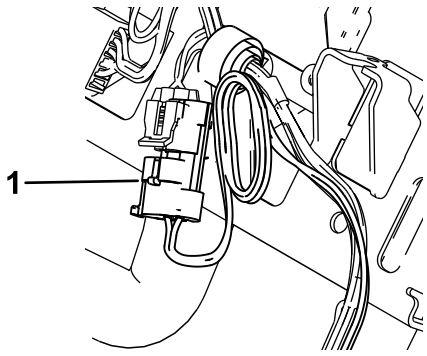

g210792

Kuva 21

1. Asennettu 2-nastainen liitin (johdinsarja – LED-valosarja)

6

Valokytkimen asennus

Vaiheeseen tarvittavat osat:

1	Kaksiasentoinen keinukytkin

Valokytkimen asennus (800/1000/1600-sarjan koneet)

1. Jos ohjauspaneelin vasemmalla puolella olevassa aukossa on tulppa, irrota se (Kuva 22).

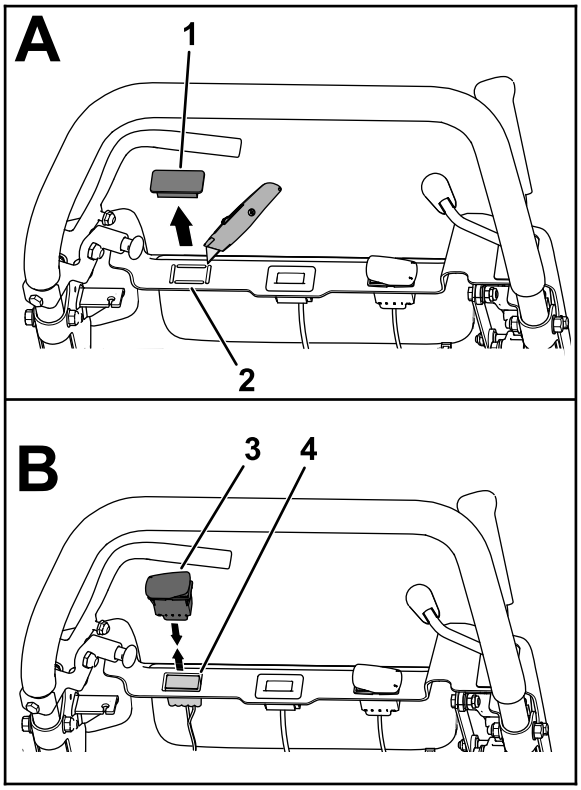

g207838

Kuva 22

1. Tulppa
2. Irrotettava tulppa
3. Kaksiasentoinen keinukytkin
4. 10-istukkainen liitin

2. Luo aukko kytkintä varten irrottamalla tulppa, jos se on asennettu.
3. Vedä koneen johdinsarjan 10-istukkainen liitin ylös ohjauspaneelin aukon läpi (Kuva 22).
4. Kytke kaksiasentoisen keinukytkimen 10-nastainen liitin koneen johdinsarjan 10-istukkaiseen liittimeen (Kuva 22).

   Varmista, että liittimet ovat täysin paikallaan ja että liittimien salpa napsahtaa kiinni.

5. Aseta kytkin siten, että kytkimen rungossa oleva lovi on ohjauspaneelin vasemman sivun puolella (Kuva 23).

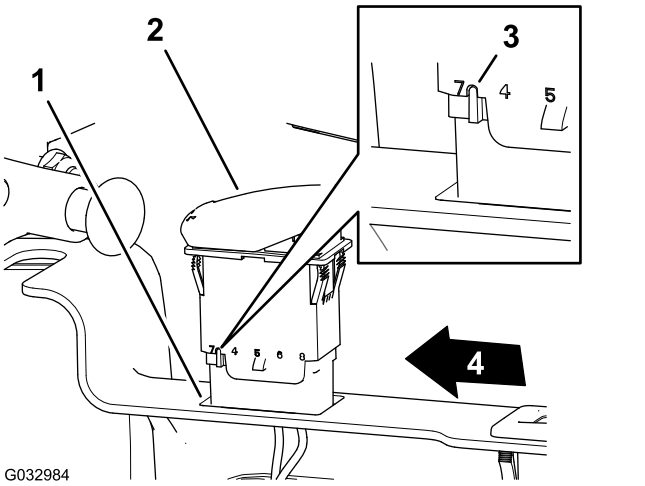

g032984

Kuva 23

1. Aukko (ohjauspaneeli)
2. Kaksiasentoinen keinukytkin
3. Lovi (keinukytkimen runko)
4. Ohjauspaneelin vasen sivu

6. Aseta kytkin ohjauspaneelin aukkoon niin, että kytkin napsahtaa kiinni paneeliin (Kuva 23).

Valokytkimen asennus (eFlex/Flex 1820/2120 -sarjan koneet)

1. Irrota tulppa ohjauspaneelin vasemmalla puolella olevasta aukosta (Kuva 24 tai Kuva 25).

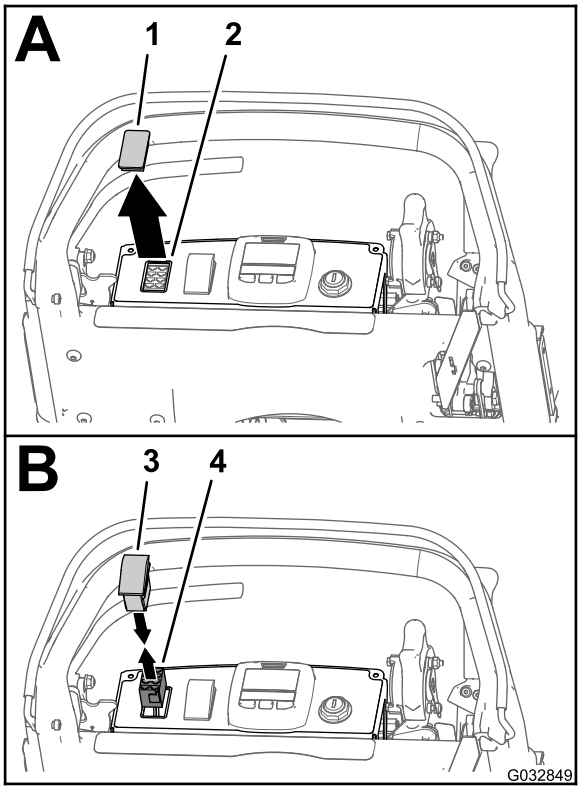

g032849

Kuva 24

Kuvassa on eFlex 1820/2120 -kone

1. Tulppa
2. Aukko (ohjauspaneeli)
3. Kaksiasentoinen keinukytkin
4. 8-istukkainen liitin (johdinsarja – LED-valojen ja langattoman tuntilaskurin kytkentäsarja)

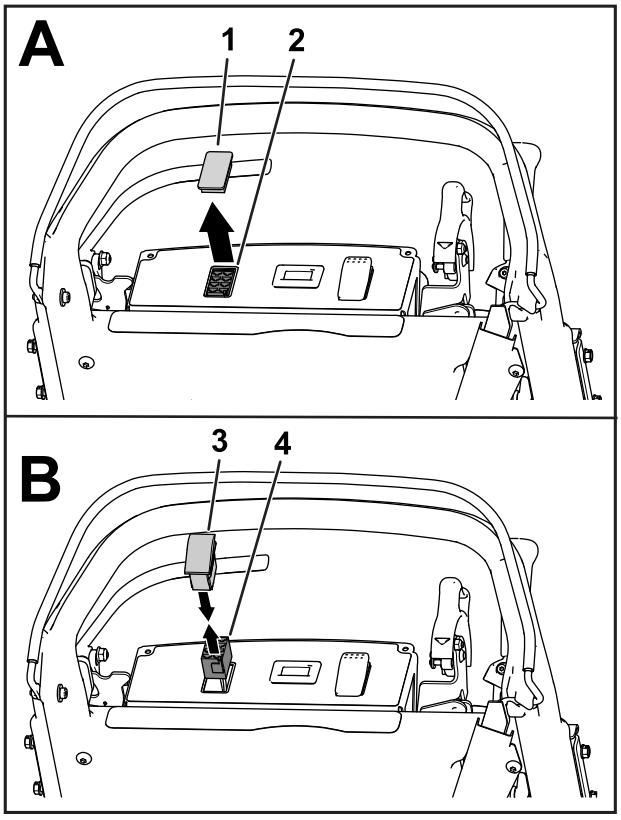

g208352

Kuva 25

Kuvassa on Flex 1820/2120 -kone

1. Tulppa
2. Aukko (ohjauspaneeli)
3. Kaksiasentoinen keinukytkin
4. 8-istukkainen liitin (johdinsarja – LED-valojen ja langattoman tuntilaskurin kytkentäsarja)

2. Vedä koneen johdinsarjan 8-istukkainen liitin ylös ohjauspaneelin aukon läpi (Kuva 24 tai Kuva 25).
3. Kytke kaksiasentoisen keinukytkimen 8-nastainen liitin koneen johdinsarjan 8-istukkaiseen liittimeen (Kuva 24 tai Kuva 25).

   Varmista, että liittimet ovat täysin paikallaan ja että liittimien salpa napsahtaa kiinni.
4. Aseta kytkin siten, että kytkimen rungossa oleva lovi on ohjauspaneelin takaosan puolella (Kuva 26).

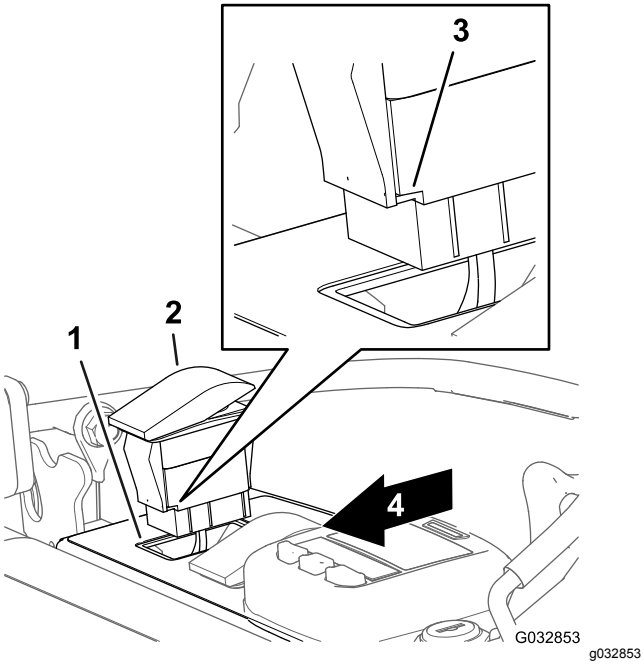

Kuva 26

Kuvassa on eFlex 1820/2120 -kone

1. Aukko (ohjauspaneeli)
2. Keinukytkin
3. Lovi (keinukytkimen runko)
4. Ohjauspaneelin takaosa

5. Aseta kytkin ohjauspaneelin aukkoon niin, että kytkin napsahtaa kiinni paneeliin (Kuva 26).

7

Nippusiteiden asennus

Vaiheeseen tarvittavat osat:

10	Nippuside

Ohjeet

Tärkeää: **Kun asennat nippusiteitä, varmista, että johdinsarjoissa on riittävästi löysää ehkäisemään kiristymistä ja että johdinsarjat eivät ole lähellä liikkuvia osia.**

1. Kiinnitä johdinsarjat koneeseen kahdeksalla nippusiteellä (Kuva 27).

   Huomaa: Kiinnitä neljä nippusidettä valon asennuskannattimiin ja neljä nippusidettä kahvaan.

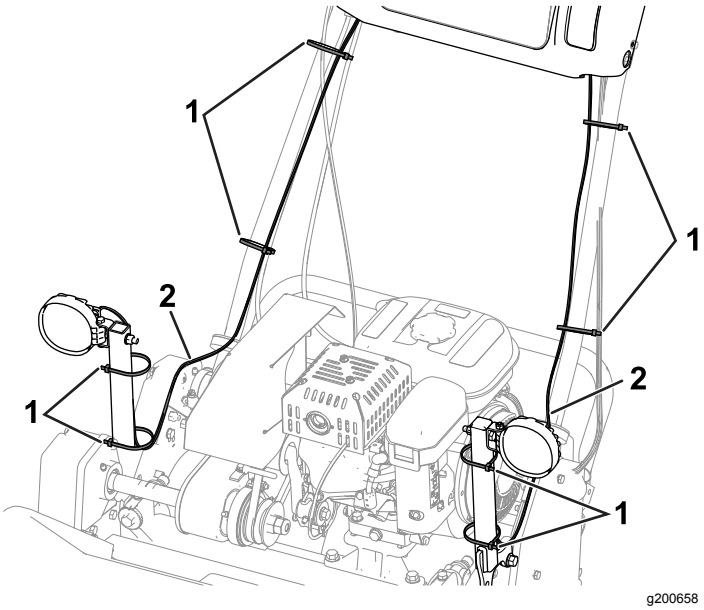

Kuva 27

Kuvassa 800/1000/1600-sarjan kone

1. Nippuside (8)
2. Johdinsarja

2. Käytä kaksi jäljellä olevaa nippusidettä seuraavasti:

   - **800/1000/1600-sarjan koneet:**

     Kiinnitä LED-valosarjan johdinsarja koneen johdinsarjaan kuvan mukaisesti (Kuva 28).

     Huomaa: Tee tämä vaihe koneen molemmilla puolilla.

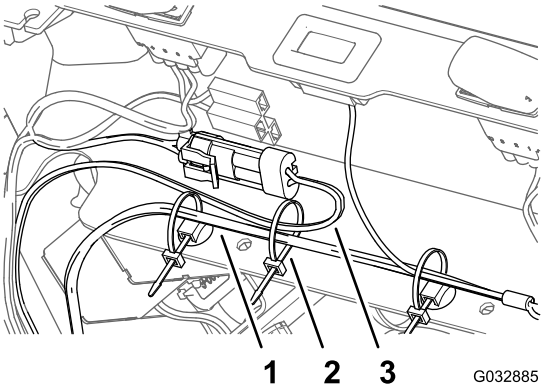

Kuva 28

Kuvassa koneen vasen puoli

1. Johdinsarja (kone)
2. Nippuside
3. Johdinsarja (LED-valosarja)

   - **eFlex/Flex 1820/2120 -sarjan koneet:**

     Niputa jäljellä oleva johdinsarja yhteen nippusiteellä (Kuva 29).

     Huomaa: Tee tämä vaihe koneen molemmilla puolilla.

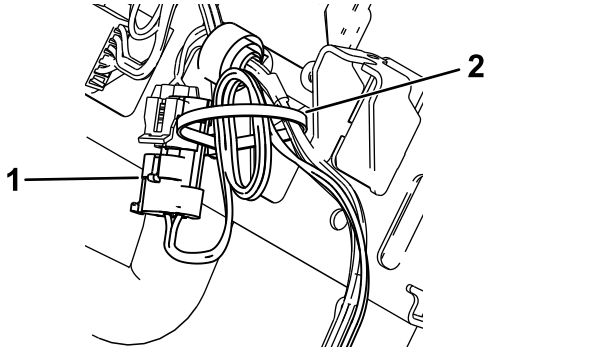

Kuva 29

Kuvassa koneen vasen puoli

1. Asennettu 2-nastainen liitin (johdinsarja – LED-valosarja)
2. Nippuside

8

Valosarjan asennuksen viimeistely

Mitään osia ei tarvita

Ohjauspaneelin suojuksen asennus

1820- tai 2120-sarjan koneet

1. Kohdista ohjauspaneelin suojuksessa oleva avaimenreiän muotoinen aukko vetopyörän ja kelan käytön vipuun (Kuva 30).

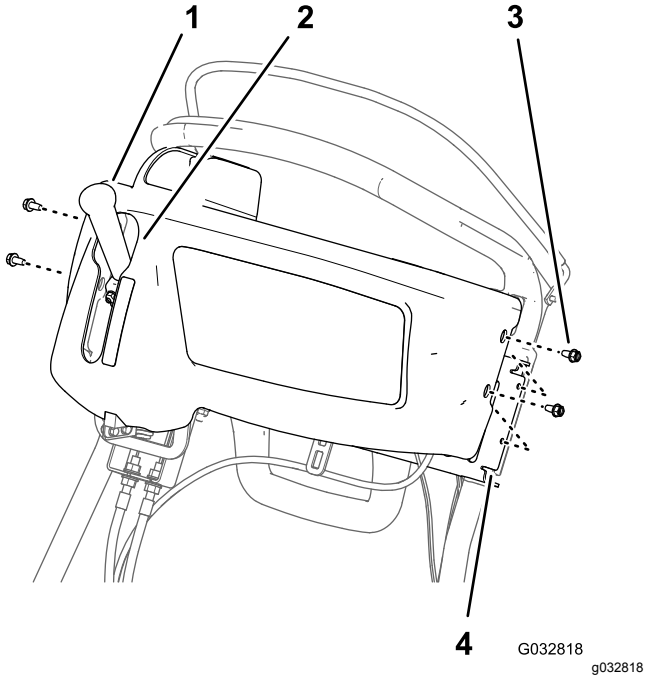

Kuva 30

1. Vetopyörän ja kelan käytön vipu
2. Avaimenreiän muotoinen aukko (ohjauspaneelin suojus)
3. Laippakantaruuvi (1/4 × 1/2 tuumaa)
4. Tukikannatin (ohjaustanko)

2. Kohdista ohjauspaneelin suojuksen reiät ohjaustangon tukikannattimen reikiin (Kuva 30).
3. Kiinnitä suojus kannattimeen (Kuva 30) neljällä laippakantaruuvilla (1/4 × 1/2 tuumaa), jotka irrotettiin kohdassa 2 Ohjauspaneelin suojuksen irrotus (sivu 3).

Sytytystulpan johdon kytkentä

800/1000/1600- ja Flex 1820/2120 -sarjan koneet

Kytke sytytystulpan johto sytytystulppaan. Katso Kuva 1 kohdassa Irrota sytytystulpan johto (sivu 2).

Akun kytkentä

eFlex 1820/2120 -sarjan koneet

Kytke akkusovittimen johdinsarjan T-liitin akun johdinsarjan P04-liittimeen. Katso kohdan Akun irrotus (sivu 2) kuva (Kuva 2).

Käyttö

Valokytkimen käyttö

Sytytä tai sammuta LED-valot painamalla keinukytkin PÄÄLLÄ- tai POIS-asentoon. Katso kohta Kuva 31.

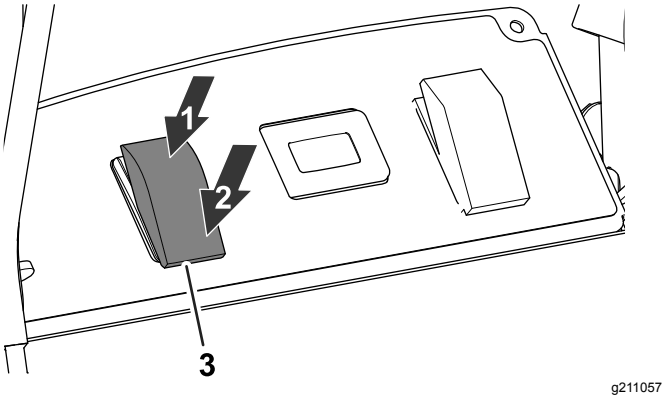

Kuva 31

1. PÄÄLLÄ-ASENTO
2. PYSÄYTYS-ASENTO
3. LED-valojen kytkin

LED-valosarjan käyttö langattoman tuntilaskurisarjan kanssa

Jos LED-valosarjaa käytetään langattoman tuntilaskurisarjan kanssa, tutustu langattomaan tuntilaskurisarjaan.

Huomaa: LED-valosarjan käyttö langattoman tuntilaskurisarjan kanssa voi saada LED-valot välkkymään hiukan alhaisella joutokäyntinopeudella.

Huomautuksia:



Count on it.