Form No. 3415-341 Rev A

Kit d'éclairage à LED

Tondeuse Greensmaster® séries 800, 1000, 1600, Flex™1820/2120 et eFlex™ 1820/2120 et à partir du numéro de série 400000000

N° de modèle 04063

N° de modèle 04064

Instructions de montage

⚠ ATTENTION

CALIFORNIE
Proposition 65 - Avertissement

Ce produit contient une ou des substances chimiques considérées par l'état de Californie comme capables de provoquer des cancers, des anomalies congénitales ou d'autres troubles de la reproduction.

Utilisez le modèle approprié pour votre machine comme suit :

- Modèle nº 04063 – Greensmaster® séries 800, 1000 et 1600
- Modèle nº 04064 – Greensmaster® série Flex 1820/2120 ou série eFlex 1820/2120

Remarque: Les côtés gauche, droit, avant et arrière de la machine sont déterminés d'après la position d'utilisation normale.

Pièces détachées

Reportez-vous au tableau ci-dessous pour vérifier si toutes les pièces ont été expédiées.

Procédure	Description	Qté	Utilisation
1	Aucune pièce requise	–	Préparation de la machine.
2	Aucune pièce requise	–	Dépose du couvercle du panneau de commande (tondeuses série 1820 ou 2120).
3	Éclairage à LED Support d'éclairage Boulon à embase (3/8") Écrou à embase (3/8")	2 2 4 2	Montage des supports de l'éclairage (tondeuses séries 800, 1000 et 1600)
4	Éclairage à LED Support d'éclairage Plaque de montage Boulon à embase (3/8") Boulon à embase (5/16 x 1") Boulon à embase (5/16 x 1-1/2") Contre-écrou à embase (5/16") Écrou à embase (3/8") Écrou à embase (5/16") Rondelle	2 2 1 1 1 4 4 1 1 4	Montage des supports de l'éclairage (tondeuse série 1820 ou 2120)
5	Faisceau de câblage	2	Montage du faisceau de câblage sur la machine.
6	Interrupteur à bascule 2 positions	1	Montage de l'interrupteur d'éclairage.

© 2017—The Toro® Company
8111 Lyndale Avenue South
Bloomington, MN 55420

Enregistrez votre produit à www.Toro.com.

CE

Traduction du texte d'origine (FR)
Imprimé aux États-Unis
Tous droits réservés

3415-341 A

Procédure	Description	Qté	Utilisation
7	Serre-câble	10	Mise en place des serre-câbles.
8	Aucune pièce requise	–	Pour terminer l'installation du kit d'éclairage.

1

Préparation de la machine

Aucune pièce requise

Débranchement du fil de la bougie

Tondeuse séries 800, 1000 et 1600

1. Amenez le levier d'entraînement du cylindre en position DÉSENGAGÉE ; voir le *Manuel de l'utilisateur*.
2. Conduisez la machine sur une surface plane et horizontale, et amenez le levier d'entraînement du cylindre en position de POINT MORT ; voir le *Manuel de l'utilisateur*.
3. Placez la commande d'accélérateur en position BAS RÉGIME et poussez le commutateur marche/arrêt en position ARRÊT ; voir le *Manuel de l'utilisateur*.
4. Serrez le frein de service et maintenez-en place le bouton du frein de stationnement ; voir le *Manuel de l'utilisateur*.
5. Débranchez le fil de la borne de la bougie (Figure 1).

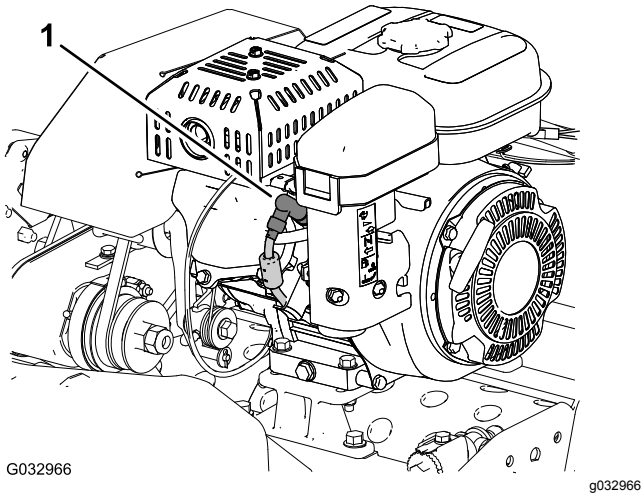

Figure 1

1. Fil de bougie

Débranchement du fil de la bougie

Tondeuses séries Flex 1820 et 2120

1. Amenez le levier de commande de déplacement et d'entraînement du cylindre en position DÉSENGAGÉE ; voir le *Manuel de l'utilisateur*.
2. Conduisez la machine sur une surface plane et horizontale, et amenez le levier de commande de déplacement et d'entraînement du cylindre en position de POINT MORT ; voir le *manuel de l'utilisateur*.
3. Placez la commande d'accélérateur en position BAS RÉGIME et poussez le commutateur marche/arrêt en position ARRÊT ; voir le *Manuel de l'utilisateur*.
4. Tirez le levier du frein de service en arrière et maintenez-le en place avec le verrou du frein de stationnement ; voir le *Manuel de l'utilisateur*.
5. Débranchez le fil de la borne de la bougie (Figure 1).

Débranchement de la batterie

Tondeuses séries eFlex 1820 et 2120

1. Amenez le levier de commande de déplacement et d'entraînement du cylindre en position DÉSENGAGÉE ; voir le *Manuel de l'utilisateur*.
2. Conduisez la machine sur une surface plane et horizontale, et amenez le levier de commande de déplacement et d'entraînement du cylindre en position de POINT MORT ; voir le *manuel de l'utilisateur*.
3. Tournez le commutateur à clé en position ARRÊT ; voir le *Manuel de l'utilisateur*.
4. Tirez le levier du frein de service en arrière et maintenez-le en place avec le verrou du frein de stationnement ; voir le *Manuel de l'utilisateur*.
5. Patientez 10 à 15 minutes que les condensateurs de moteur se déchargent.
6. Débranchez le connecteur à poignée en T sur le faisceau de l'adaptateur de batterie du connecteur P04 du faisceau de câblage de la batterie (Figure 2).

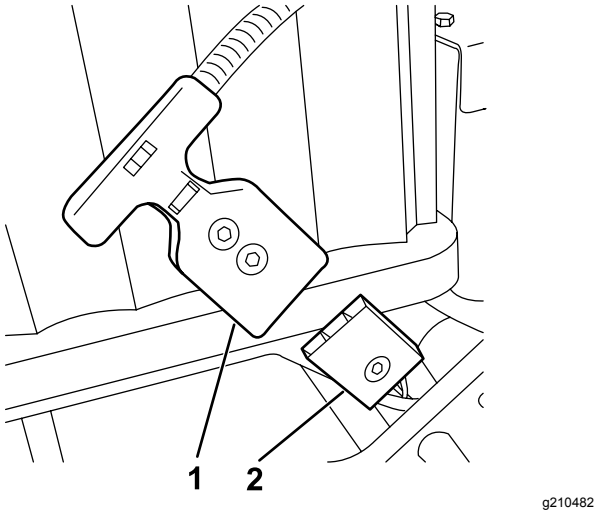

Figure 2

1. Connecteur à poignée en T P04 (faisceau de câblage d'adaptateur de batterie)
2. Connecteur P04 (faisceau de câblage de batterie)

2

Dépose du couvercle du panneau de commande

Tondeuse série 1820 ou 2120

Aucune pièce requise

Procédure

1. Retirez les 4 vis à embase (1/4 x 1/2") qui fixent le couvercle du panneau de commande au support du guidon (Figure 3).

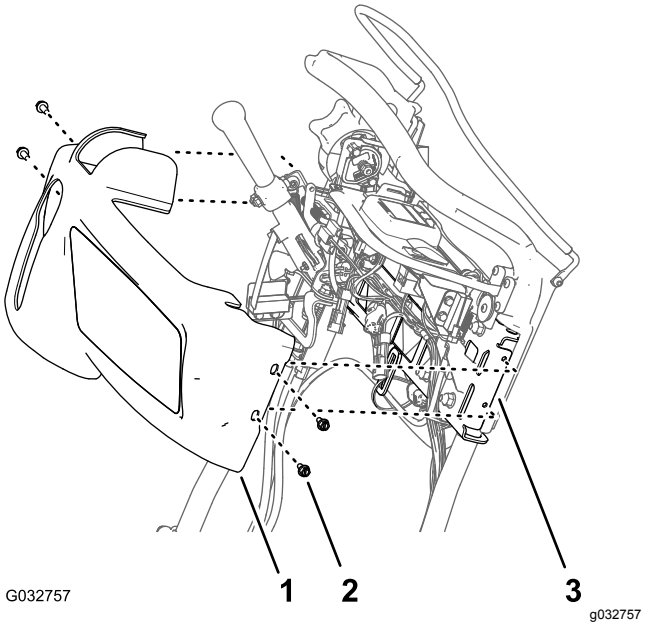

Figure 3

1. Couvercle du panneau de commande
2. Vis à embase (1/4 x 1/2")
3. Support (guidon)

2. Tirez le couvercle du panneau de commande vers le haut et l'avant pour le détacher du panneau de commande, puis déposez-le de la machine (Figure 3).

   Remarque: Conservez les vis à embase et le panneau de commande pour le montage à l'opération Repose du couvercle du panneau de commande (page 13).

3

Montage des supports de l'éclairage (tondeuses séries 800, 1000 et 1600)

Pièces nécessaires pour cette opération:

2	Éclairage à LED
2	Support d'éclairage
4	Boulon à embase (3/8")
2	Écrou à embase (3/8")

Procédure

1. Retirez et mettez au rebut le boulon du cadre supérieur des deux plaques latérales, comme montré à la Figure 4.

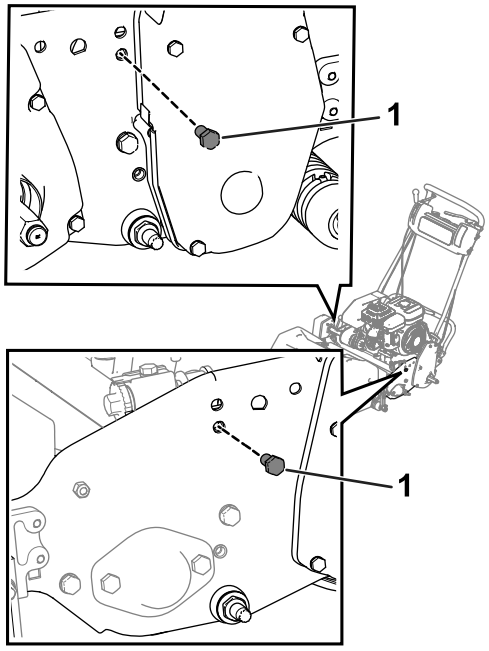

g210479

Figure 4

1. Boulon

2. Desserrez les boulons sur le couvercle de l'entraînement du cylindre droit, puis soulevez le couvercle (Figure 5).

   Important: **Desserrez, mais n'enlevez pas, les boulons.**

   Remarque: Si vous soulevez le couvercle, vous pouvez alors utiliser une clé pour serrer le boulon le plus proche du couvercle.

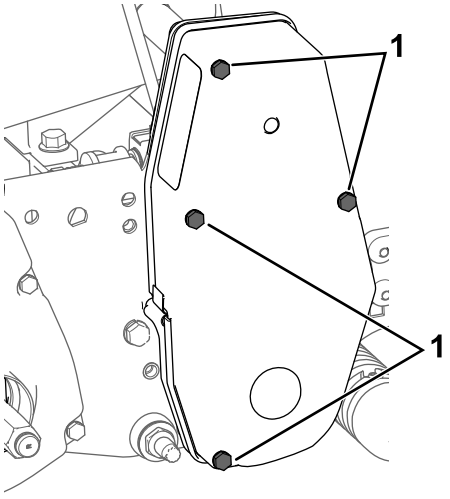

g207878

Figure 5

1. Boulon (desserrer)

3. Fixez les supports d'éclairage aux deux plaques latérales à l'aide de 4 boulons à embase (3/8") et 2 écrous à embase (3/8") (Figure 6).

Remarque: Vérifiez que le câble d'accélérateur passe bien derrière le support de l'éclairage.

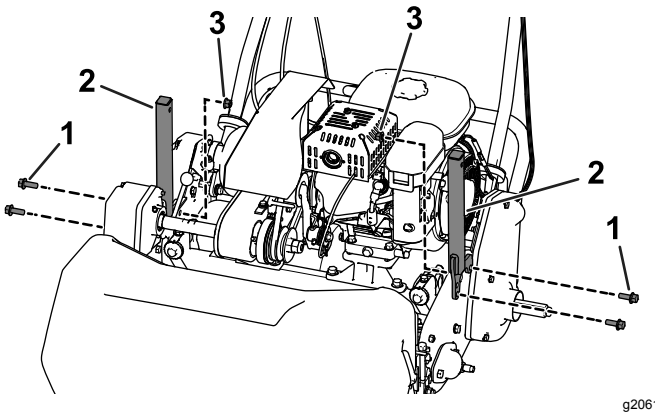

g206126

Figure 6

1. Boulon à embase (3/8")
2. Support d'éclairage
3. Écrou à embase (3/8")

4. Retirez l'écrou et la rondelle de chaque éclairage à LED, et servez-vous en pour fixer les éclairages dur leur support respectif (Figure 7).

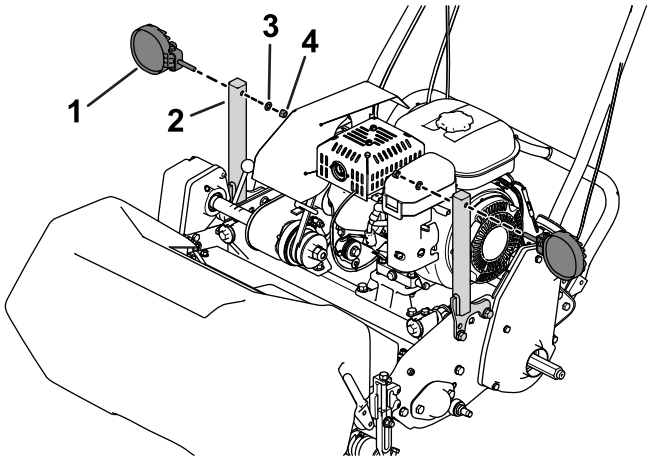

g200656

Figure 7

1. Éclairage à LED
2. Support d'éclairage
3. Rondelle
4. Écrou

4

Montage des supports de l'éclairage (tondeuse série 1820 ou 2120)

Pièces nécessaires pour cette opération:

2	Éclairage à LED
2	Support d'éclairage
1	Plaque de montage
1	Boulon à embase (3/8")
1	Boulon à embase (5/16 x 1")
4	Boulon à embase (5/16 x 1-1/2")
4	Contre-écrou à embase (5/16")
1	Écrou à embase (3/8")
1	Écrou à embase (5/16")
4	Rondelle

Procédure

1. Fixez la plaque de montage à la plaque latérale gauche à l'aide de 2 boulons à embase (5/16 x 1-1/2"), 2 rondelles et 2 écrous à embase (5/16") (Figure 8 ou Figure 9).
   - **Tondeuses Flex/eFlex 1820 :** placez la plaque de montage '**à l'extérieur** de la plaque latérale gauche (Figure 8).
   - **Tondeuses Flex/eFlex 2120 :** placez la plaque de montage '**à l'intérieur** de la plaque latérale gauche (Figure 9).

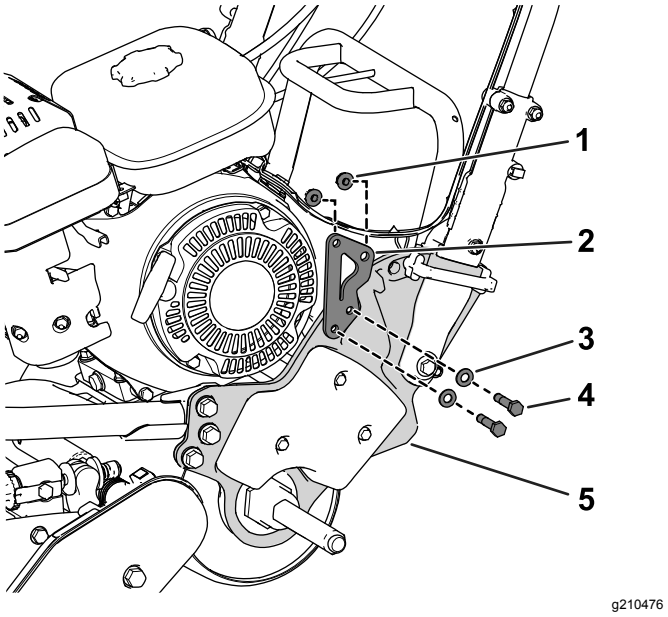

g210476

Figure 8

Tondeuse Flex/eFlex 1820 montrée

1. Contre-écrou à embase (5/16")
2. Plaque de montage
3. Rondelle
4. Boulon à embase (5/16 x 1-1/2")
5. Plaque latérale gauche

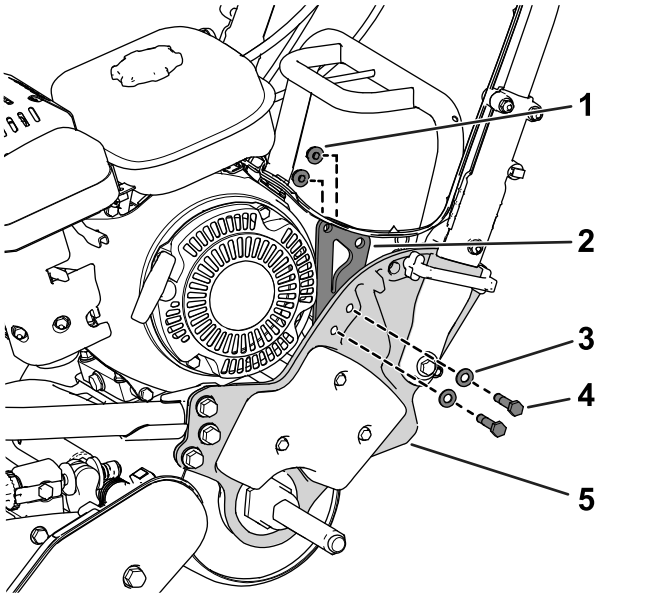

g200371

Figure 9

Tondeuse Flex/eFlex 2120 montrée

1. Contre-écrou à embase (5/16")
2. Plaque de montage
3. Rondelle
4. Boulon à embase (5/16 x 1-1/2")
5. Plaque latérale gauche

2. Fixez un support d'éclairage à la plaque de montage à l'aide de 1 boulon à embase (3/8"), 1

boulon à embase (5/16 x 1"), 1 écrou à embase (3/8") et 1 écrou à embase (5/16") (Figure 10).

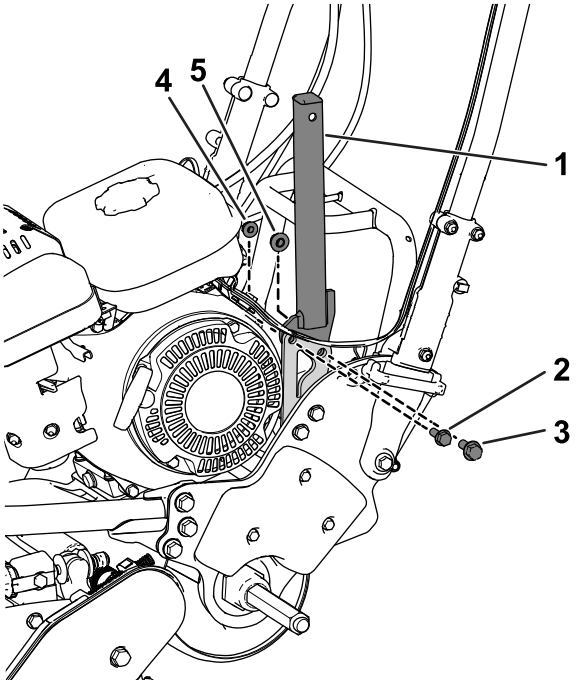

g206120

Figure 10

Tondeuse Flex/eFlex 2120 montrée

1. Support d'éclairage
2. Boulon à embase (5/16 x 1")
3. Boulon à embase (3/8")
4. Écrou à embase (5/16")
5. Écrou à embase (3/8")

3. Fixez un support d'éclairage au carter d'entraînement droit à l'aide de 2 boulons à embase (5/16 x 1-1/2"), 2 rondelles et 2 écrous à embase (5/16") (Figure 11).

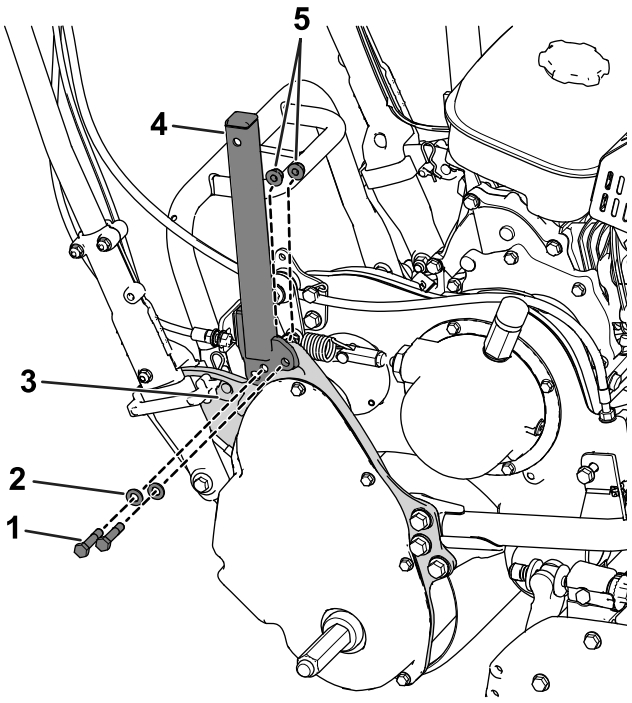

g206121

Figure 11

1. Boulon à embase (5/16 x 1-1/2")
2. Rondelle
3. Carter d'entraînement
4. Support d'éclairage
5. Contre-écrou à embase (5/16")

4. Retirez l'écrou et la rondelle de chaque éclairage à LED, et servez-vous en pour fixer les éclairages dur leur support respectif (Figure 12).

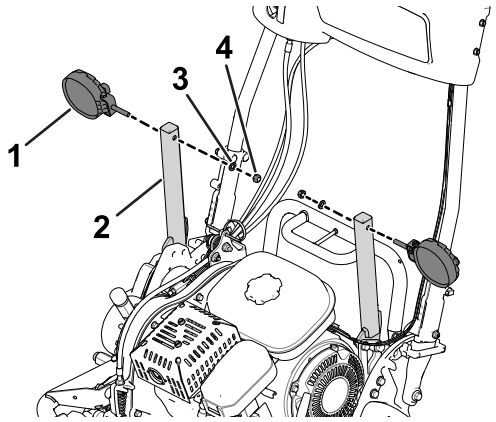

g200370

Figure 12

1. Éclairage à LED
2. Support d'éclairage
3. Rondelle
4. Écrou

5

Montage du faisceau de câblage sur la machine

Pièces nécessaires pour cette opération:

2	Faisceau de câblage

Branchement du faisceau de câblage aux éclairages à LED

1. Branchez le connecteur à 2 broches de l'éclairage à LED au connecteur à 2 douilles du faisceau de l'éclairage (Figure 13).

   Vérifiez que les connecteurs sont complètement engagés et que le verrou des connecteurs s'enclenchent solidement l'un dans l'autre.

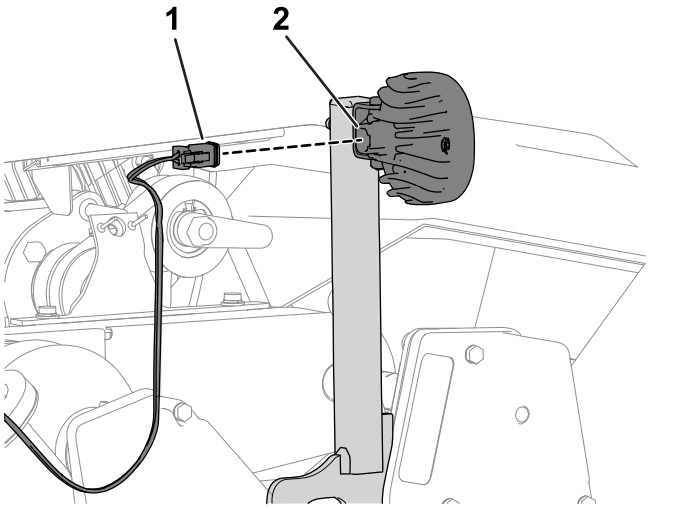

Figure 13

1. Connecteur à 2 douilles (faisceau de câblage)
2. Connecteur à 2 broches (éclairage à LED)

2. Répétez l'opération 1 pour l'autre faisceau et l'autre éclairage à LED.

Acheminement du faisceau de câblage

Faites descendre le faisceau le long de chaque support d'éclairage puis faites-le remonter le long de chaque montant du guidon, comme montré à la Figure 14.

Remarque: Vérifiez que les faisceaux de câblage passent bien sous le demi-arbre de différentiel (Figure 15).

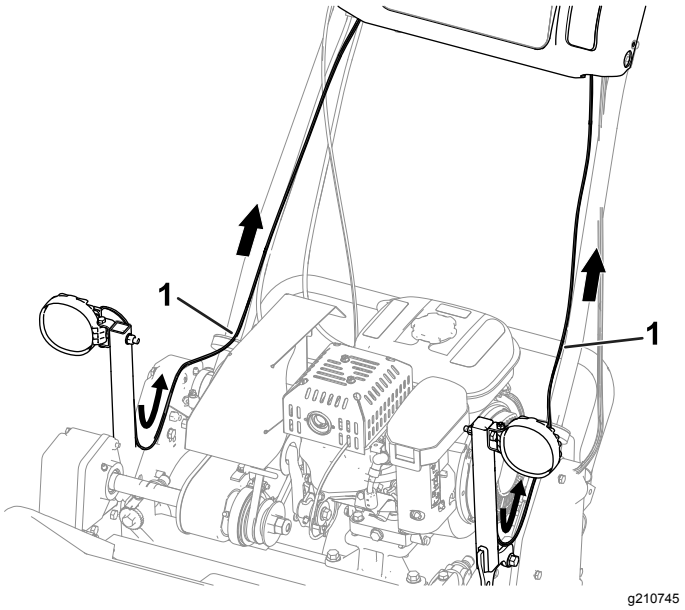

Figure 14

Tondeuse séries 800, 1000 et 1600 montrée

1. Faisceau de câblage

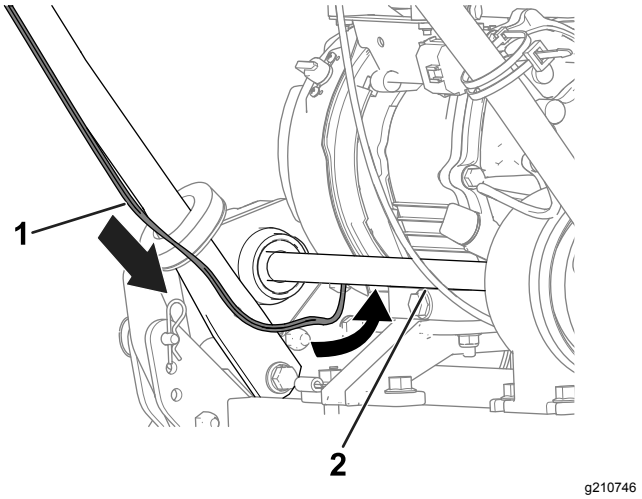

Figure 15

Tondeuse séries 800, 1000 et 1600 montrée

1. Faisceau de câblage
2. Demi-arbre de différentiel

Connexion des faisceaux de l'éclairage à LED au faisceau de la machine

Tondeuse séries 800, 1000 et 1600

Remarque: Effectuez les opérations suivantes pour les faisceaux de l'éclairage à LED des deux côtés de la machine.

1. À l'arrière de la console, enlevez l'obturateur du connecteur à 2 douilles du faisceau de la machine (Figure 16).

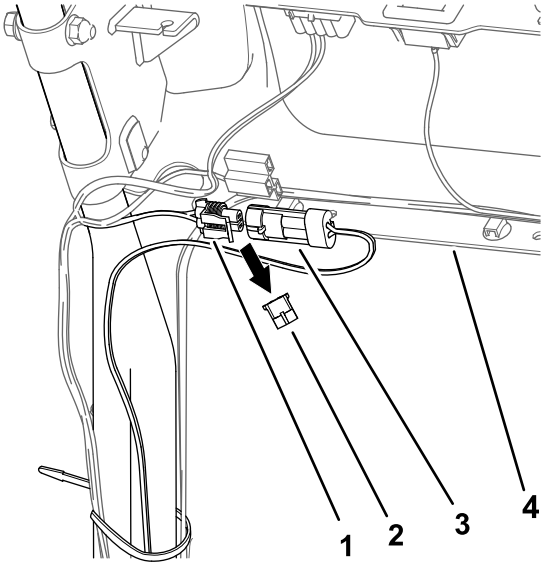

g206149

Figure 16

Côté gauche de la machine montré

1. Connecteur à 2 douilles (faisceau la machine)
2. Obturateur
3. Connecteur à 2 broches (faisceau – éclairage à LED)
4. Console

2. Branchez le connecteur à 2 broches du faisceau de l'éclairage à LED au connecteur à 2 douilles du faisceau de la machine (Figure 16).

   Vérifiez que les connecteurs sont complètement engagés et que le verrou des connecteurs s'enclenchent solidement l'un dans l'autre.

3. Répétez les opérations précédentes pour le faisceau de câblage de l'autre côté de la machine (Figure 17).

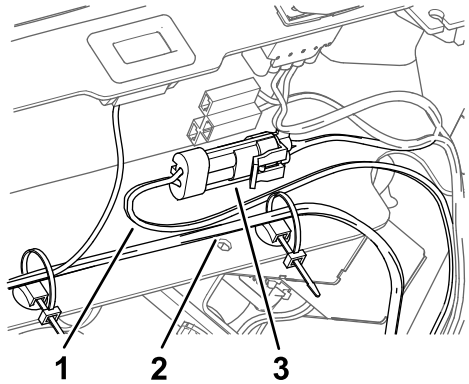

g210747

Figure 17

1. Faisceau de câblage (kit éclairage à LED)
2. Faisceau de câblage (machine)
3. Connecteur à 2 broches et connecteur à 2 douilles en place

Connexion des faisceaux de l'éclairage à LED au faisceau de la machine

Tondeuses séries Flex 1820 et 2120

Remarque: Effectuez les opérations suivantes pour les faisceaux de l'éclairage à LED des deux côtés de la machine.

1. À l'avant de la console, enlevez l'obturateur du connecteur à 2 douilles du faisceau de la machine (Figure 18).

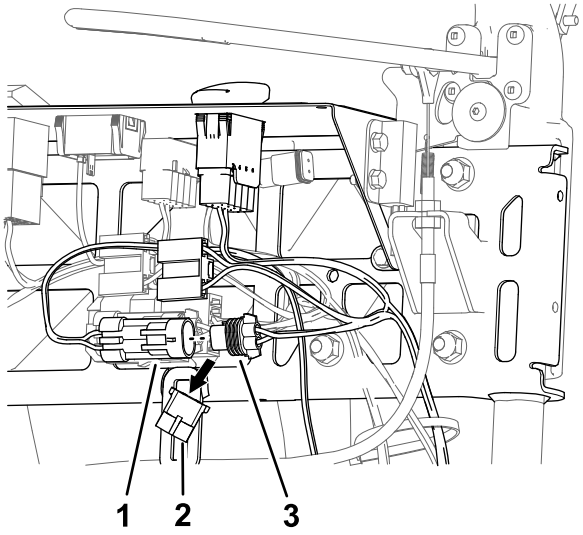

g210534

Figure 18

Côté gauche de la machine montré

1. Connecteur à 2 broches (faisceau – éclairage à LED)
2. Obturateur
3. Connecteur à 2 douilles (faisceau la machine)

2. Branchez le connecteur à 2 broches du faisceau de l'éclairage à LED au connecteur à 2 douilles du faisceau de la machine (Figure 18).

   Vérifiez que les connecteurs sont complètement engagés et que le verrou des connecteurs s'enclenchent solidement l'un dans l'autre.

3. Répétez les opérations précédentes pour le faisceau de câblage de l'autre côté de la machine (Figure 19).

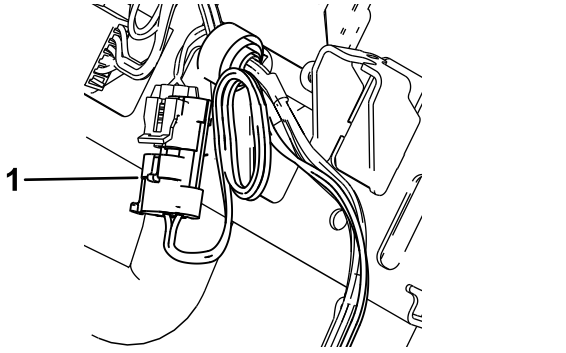

g210792

Figure 19

1. Connecteur à 2 broches en place (faisceau – éclairage à LED)

Connexion des faisceaux de l'éclairage à LED au faisceau de la machine

Tondeuses séries eFlex 1820 et 2120

Remarque: Effectuez les opérations suivantes pour les faisceaux de l'éclairage à LED des deux côtés de la machine.

1. À l'avant de la console, enlevez l'obturateur du connecteur à 2 douilles du faisceau de la machine (Figure 20).

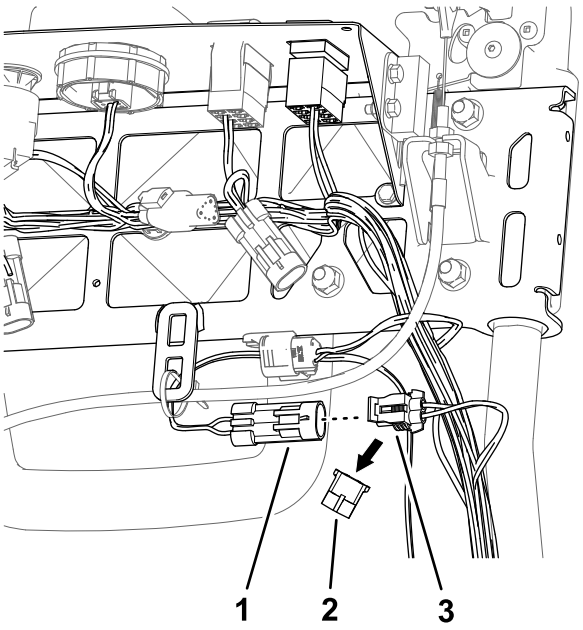

g210537

Figure 20

Côté gauche de la machine montré

1. Connecteur à 2 broches (faisceau – éclairage à LED)
2. Obturateur
3. Connecteur à 2 douilles (faisceau la machine)

2. Branchez le connecteur à 2 broches du faisceau de l'éclairage à LED au connecteur à 2 douilles du faisceau de la machine (Figure 20).

   Vérifiez que les connecteurs sont complètement engagés et que le verrou des connecteurs s'enclenchent solidement l'un dans l'autre.

3. Répétez les opérations précédentes pour le faisceau de câblage de l'autre côté de la machine (Figure 21).

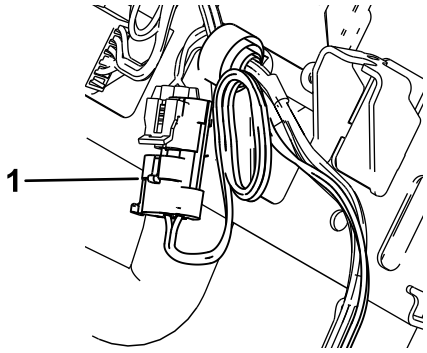

g210792

Figure 21

1. Connecteur à 2 broches en place (faisceau – éclairage à LED)

6

Montage de l'interrupteur d'éclairage

Pièces nécessaires pour cette opération:

1	Interrupteur à bascule 2 positions

Montage de l'interrupteur d'éclairage (tondeuses séries 800, 1000 et 1600)

1. S'il est présent, retirez l'obturateur de l'ouverture sur la face gauche du panneau de commande (Figure 22).

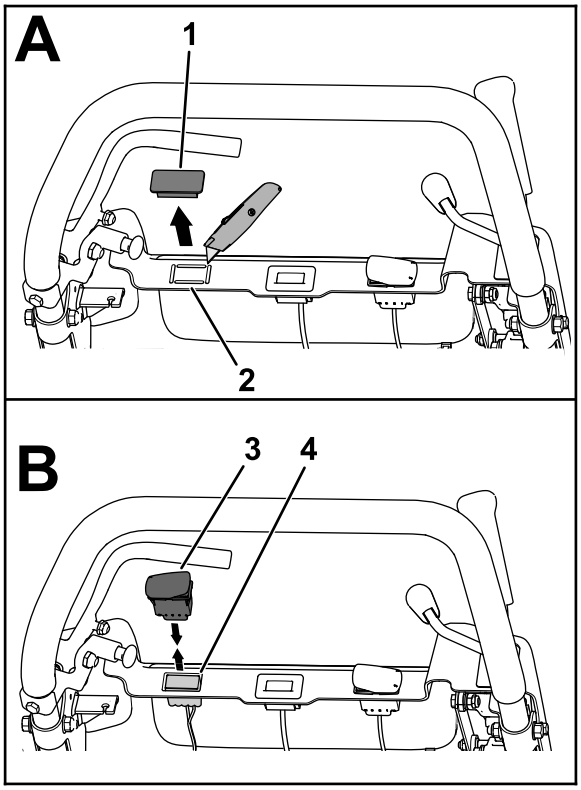

g207838

Figure 22

1. Obturateur
2. Obturateur à retirer
3. Interrupteur à bascule 2 positions
4. Connecteur à 10 douilles

2. Enlevez l'obturateur (s'il est présent) pour créer une ouverture pour l'interrupteur.
3. Tirez le connecteur à 10 douilles du faisceau de la machine à travers l'ouverture dans le panneau de commande (Figure 22).
4. Branchez le connecteur à 10 broches de l'interrupteur à bascule 2 positions au connecteur à 10 douilles du faisceau de câblage de la machine (Figure 22).

   Vérifiez que les connecteurs sont complètement engagés et que le verrou des connecteurs s'enclenchent solidement l'un dans l'autre.
5. Montez l'interrupteur de manière que le cran du boîtier soit orienté vers le côté gauche du panneau de commande (Figure 23).

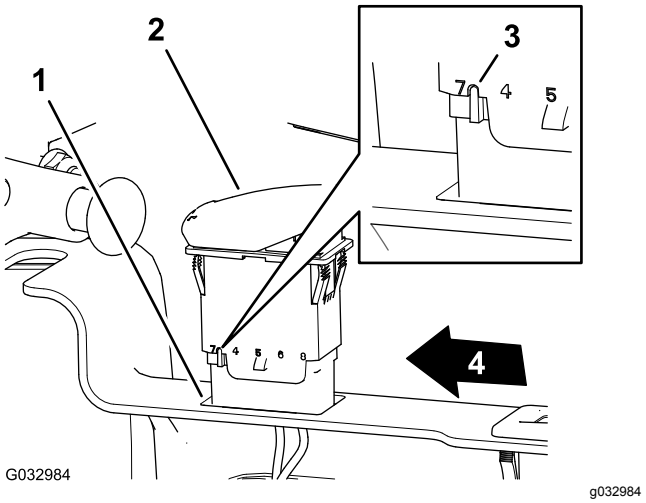

g032984

Figure 23

1. Ouverture (panneau de commande)
2. Interrupteur à bascule 2 positions
3. Cran (boîtier de l'interrupteur à bascule)
4. Côté gauche du panneau de commande

6. Insérez l'interrupteur dans l'ouverture du panneau de commande jusqu'à ce qu'il s'enclenche solidement en place (Figure 23).

Montage de l'interrupteur d'éclairage (tondeuses séries eFlex/Flex 1820 et 2120)

1. Retirez l'obturateur de l'ouverture sur la face gauche du panneau de commande (Figure 24 ou Figure 25).

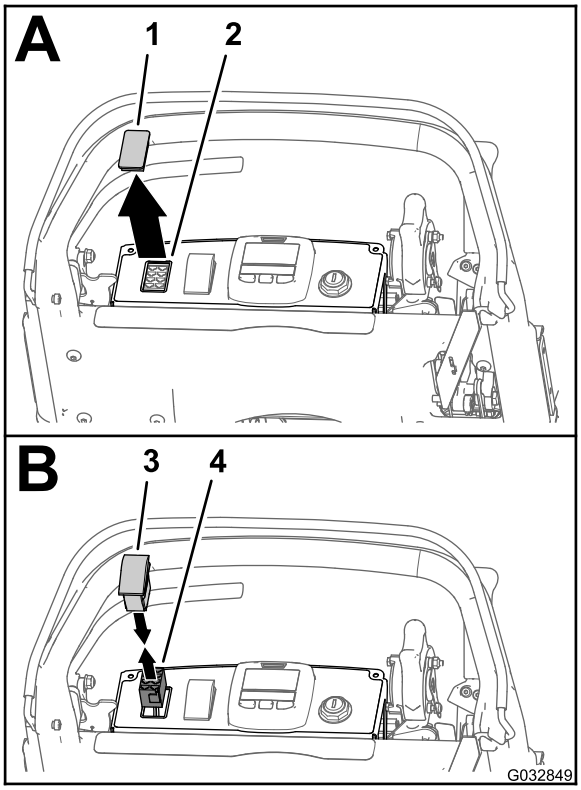

g032849

Figure 24

eFlex 1820/2120 montrée

1. Obturateur
2. Ouverture (panneau de commande)
3. Interrupteur à bascule 2 positions
4. Connecteur à 8 douilles (faisceau – éclairage à LED et compteur horaire sans fil)

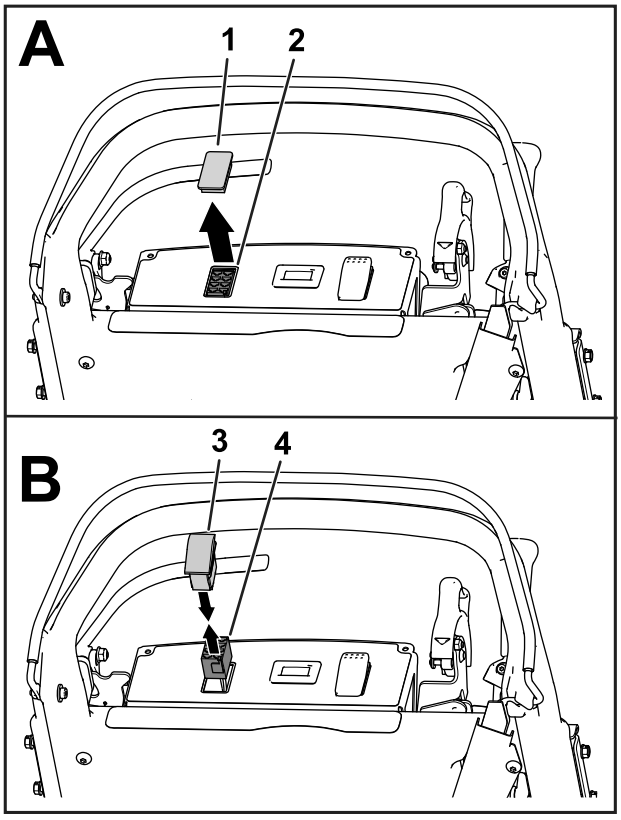

g208352

Figure 25

Flex 1820/2120 montrée

1. Obturateur
2. Ouverture (panneau de commande)
3. Interrupteur à bascule 2 positions
4. Connecteur à 8 douilles (faisceau – éclairage à LED et compteur horaire sans fil)

2. Tirez le connecteur à 8 douilles du faisceau de la machine à travers l'ouverture dans le panneau de commande (Figure 24 ou Figure 25).
3. Branchez le connecteur à 8 broches de l'interrupteur à bascule 2 positions au connecteur à 8 douilles du faisceau de câblage de la machine (Figure 24 ou Figure 25).

   Vérifiez que les connecteurs sont complètement engagés et que le verrou des connecteurs s'enclenchent solidement l'un dans l'autre.
4. Montez l'interrupteur de manière que le cran du boîtier soit orienté vers l'arrière du panneau de commande (Figure 26).

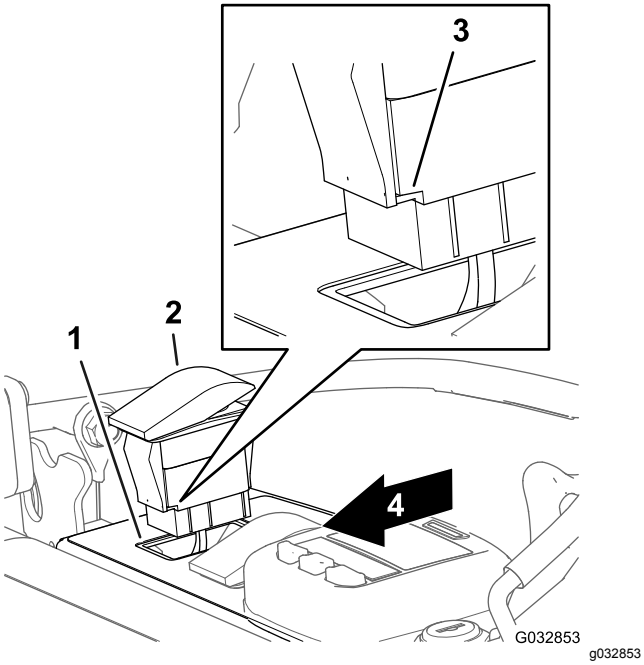

Figure 26

eFlex 1820/2120 montrée

1. Ouverture (panneau de commande)
2. Interrupteur à bascule
3. Cran (boîtier de l'interrupteur à bascule)
4. Arrière du panneau de commande

5. Insérez l'interrupteur dans l'ouverture du panneau de commande jusqu'à ce qu'il s'enclenche solidement en place (Figure 26).

7

Mise en place des serre-câbles

Pièces nécessaires pour cette opération:

10	Serre-câble

Procédure

Important: **Quand vous installez les serre-câbles, laissez un peu de mou dans les faisceaux de câblage pour éviter les points de contrainte et les éloigner des pièces mobiles.**

1. Attachez le faisceau de câblage à la machine avec 8 serre-câbles (Figure 27).

   Remarque: Attachez 4 serre-câbles aux supports d'éclairage et les 4 autres au guidon.

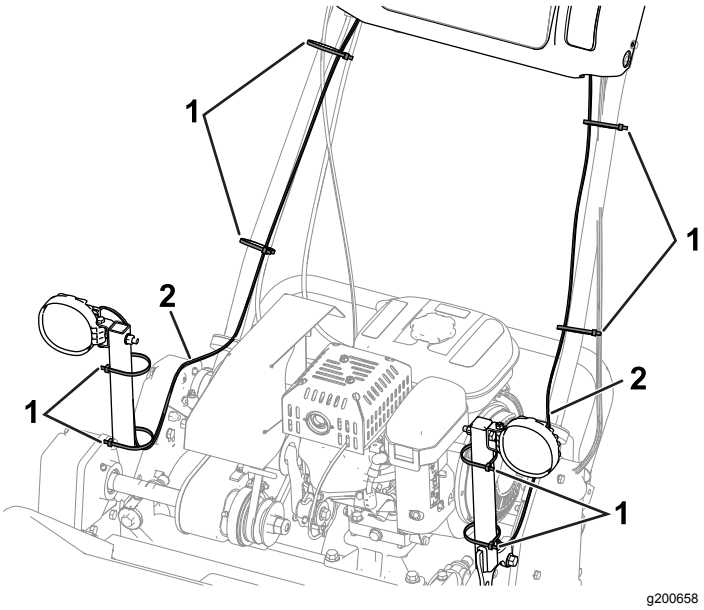

Figure 27

Tondeuse séries 800, 1000 et 1600 montrée

1. Serre-câble (8)
2. Faisceau de câblage

2. Utilisez les 2 serre-câbles restants comme suit :

   - **Tondeuse séries 800, 1000 et 1600 :**

     Fixez le faisceau du kit d'éclairage à LED au faisceau de la machine, comme montré à la Figure 28.

     Remarque: Effectuez cette procédure des deux côtés de la machine.

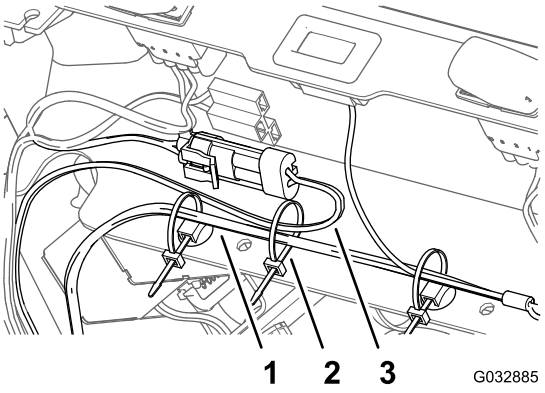

Figure 28

Côté gauche de la machine montré

1. Faisceau de câblage (machine)
2. Serre-câble
3. Faisceau de câblage (kit éclairage à LED)

   - **Tondeuses séries eFlex/Flex 1820 et 2120 :**

     Rassemblez l'excédent du faisceau et attachez-le avec un serre-câble (Figure 29).

Remarque: Effectuez cette procédure des deux côtés de la machine.

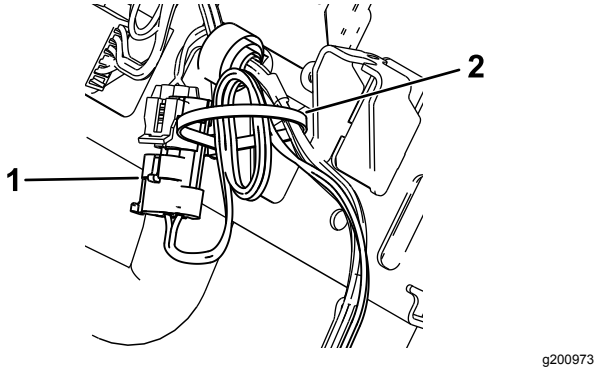

Figure 29

Côté gauche de la machine montré

1. Connecteur à 2 broches en place (faisceau – éclairage à LED)
2. Serre-câble

8

Pour terminer l’installation du kit d'éclairage

Aucune pièce requise

Repose du couvercle du panneau de commande

Tondeuse série 1820 ou 2120

1. Alignez la fente en trou de serrure dans le couvercle du panneau de commande et la commande d'entraînement du cylindre (Figure 30).

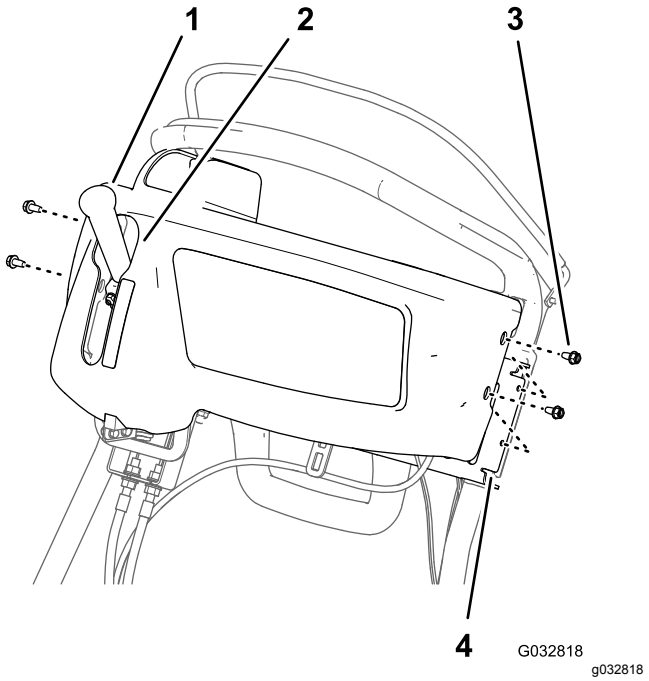

Figure 30

1. Commande de déplacement et d'entraînement de cylindre
2. Fente en trou de serrure (couvercle du panneau de commande)
3. Vis à embase (1/4 x 1/2")
4. Support (guidon)

2. Alignez les trous dans le couvercle du panneau de commande et les trous dans le support du guidon (Figure 30).
3. Fixez le couvercle au support (Figure 30) à l'aide des 4 vis à embase (1/4 x 1/2") retirées à l'opération 2 Dépose du couvercle du panneau de commande (page 3).

Branchement du fil de la bougie

Tondeuses séries 800, 1000, 1600, et Flex 1820 et 2120

Branchez le fil de la bougie à la borne de la bougie ; voir Figure 1 de Débranchement du fil de la bougie (page 2).

Branchement de la batterie

Tondeuses séries eFlex 1820 et 2120

Rebranchez le connecteur à poignée en T sur le faisceau de l'adaptateur de batterie au connecteur P04 du faisceau de câblage de la batterie ; voir Figure 2 de Débranchement de la batterie (page 2).

Utilisation

Utilisation de l'interrupteur d'éclairage

Appuyez sur l'interrupteur à bascule pour ALLUMER ou ÉTEINDRE l'éclairage à LED ; voir Figure 31.

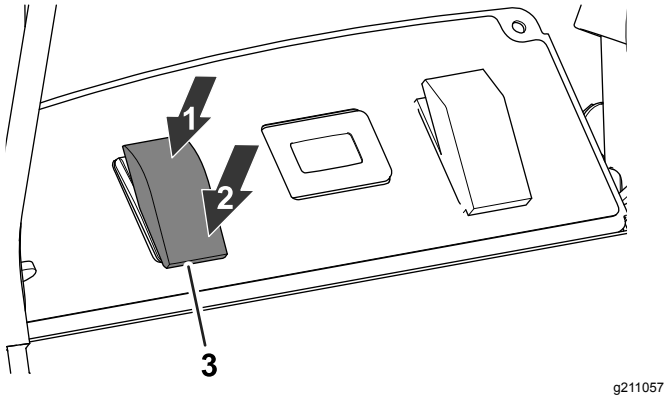

Figure 31

1. Position ALLUMÉE
2. Position ÉTEINTE
3. Interrupteur d'éclairage à LED

Utilisation du kit éclairage à LED avec le kit compteur horaire sans fil

Si le kit éclairage à LED est utilisé avec le kit compteur horaire sans fil, reportez-vous au kit du compteur horaire sans fil.

Remarque: L'éclairage à LED peut vaciller légèrement quand le moteur tourne au ralenti si vous utilisez le kit éclairage à LED avec le kit compteur horaire sans fil.

Remarques:



Count on it.