Form No. 3415-342 Rev A

Kit luci LED

Tosaerba serie Greensmaster® 800, 1000, 1600, Flex™ 1820/2120 ed eFlex® 1820/2120 con numero di serie 400000000 e successivi

Nº del modello 04063

Nº del modello 04064

Istruzioni di installazione

⚠ AVVERTENZA

CALIFORNIA
Avvertenza norma "Proposition 65"

Il presente prodotto contiene una o più sostanze chimiche che nello Stato della California sono considerate cancerogene e causa di anomalie congenite o di altre problematiche della riproduzione.

Usate il modello adatto alla vostra macchina, indicato di seguito:

- Modello n. 04063 - Macchine Greensmaster® serie 800, 1000 e 1600
- Modello n. 04064 - Macchine Greensmaster® serie Flex 1820/2120 ed eFlex 1820/2120

Nota: Stabilite i lati sinistro, destro, anteriore e posteriore della macchina dalla normale posizione di guida.

Parti sciolte

Verificate che sia stata spedita tutta la componentistica, facendo riferimento alla seguente tabella.

Procedura	Descrizione	Qté	Uso
1	Non occorrono parti	–	Preparazione della macchina.
2	Non occorrono parti	–	Rimozione del coperchio della plancia (macchine serie 1820 o 2120).
3	Gruppo luci LED Supporto luci Bullone a testa flangiata (3/8") Dado flangiato (3/8")	2 2 4 2	Montate i supporti luci sulle macchine serie 800, 1000 e 1600.
4	Gruppo luci LED Supporto luci Piastra di supporto Bullone a testa flangiata (3/8") Bullone a testa flangiata (5/16" x 1") Bullone a testa flangiata (5/16" x 1½") Dado di bloccaggio flangiato (5/16") Dado flangiato (3/8") Dado flangiato (5/16") Rondella	2 2 1 1 1 4 4 1 1 4	Montate i supporti luci sulle macchine serie 1820 o 2120.
5	Cablaggio preassemblato	2	Montaggio dei cablaggi preassemblati sulla macchina.
6	Interruttore a bilanciere a 2 posizioni	1	Montate l'interruttore delle luci.

© 2017—The Toro® Company
8111 Lyndale Avenue South
Bloomington, MN 55420

Registrate il vostro prodotto presso www.Toro.com.

CE

Traduzione dell'originale (IT)
Stampato negli USA
Tutti i diritti sono riservati

3415-342 A

Procedura	Descrizione	Qté	Uso
7	Fascetta per cavi	10	Montate le fascette per cavi.
8	Non occorrono parti	–	Completamento dell'installazione del kit luci.

1

Preparazione della macchina

Non occorrono parti

Scollegamento del cappellotto dalla candela

Macchine serie 800, 1000 e 1600

1. Verificate che la leva della trazione del cilindro sia in posizione di DISINNESTO; fate riferimento al *Manuale dell'operatore*.
2. Spostate la macchina su una superficie pianeggiante e inserite la leva di trasmissione della trazione in posizione NEUTRAL (trazione in folle); fate riferimento al *Manuale dell'operatore*.
3. Impostate il comando dell'acceleratore in posizione di MINIMA e premete l'interruttore di accensione/spegnimento in posizione di SPEGNIMENTO; fate riferimento al *Manuale dell'operatore*.
4. Innestate il freno di servizio e mantenetelo in posizione con la manopola del freno di stazionamento; fate riferimento al *Manuale dell'operatore*.
5. Rimuovete il cappellotto dal morsetto della candela (Figura 1).

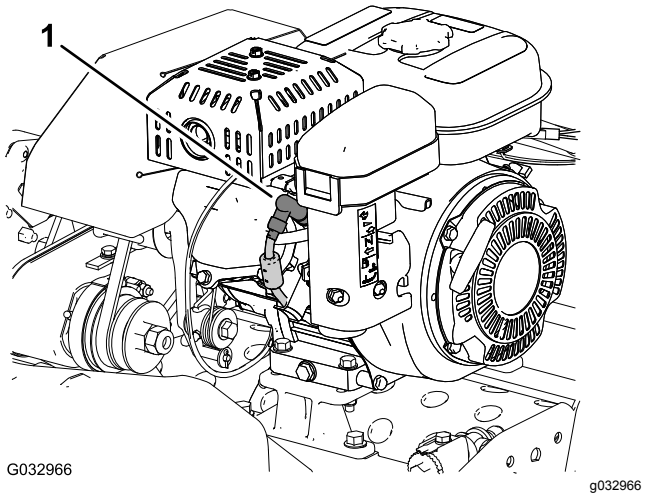

Figura 1

1. Cappellotto della candela

Scollegamento del cappellotto dalla candela

Macchine Serie Flex 1820 e 2120

1. Verificate che la leva d'innesto della trazione e di comando del cilindro sia in posizione di DISINNESTO; fate riferimento al *Manuale dell'operatore*.
2. Spostate la macchina su una superficie pianeggiante e inserite le leve d'innesto della trazione e di comando del cilindro in posizione NEUTRAL (trazione in folle); fate riferimento al *Manuale dell'operatore*.
3. Impostate il comando dell'acceleratore in posizione di MINIMA e premete l'interruttore di accensione/spegnimento in posizione di SPEGNIMENTO; fate riferimento al *Manuale dell'operatore*.
4. Tirate indietro la leva del freno di servizio e mantenetela in posizione con il fermo del freno di stazionamento; fate riferimento al *Manuale dell'operatore*.
5. Rimuovete il cappellotto dal morsetto della candela (Figura 1).

Scollegamento della batteria

Macchine Serie eFlex 1820 e 2120

1. Verificate che la leva d'innesto della trazione e di comando del cilindro sia in posizione di DISINNESTO; fate riferimento al *Manuale dell'operatore*.
2. Spostate la macchina su una superficie pianeggiante e inserite le leve d'innesto della trazione e di comando del cilindro in posizione NEUTRAL (trazione in folle); fate riferimento al *Manuale dell'operatore*.
3. Girate l'interruttore a chiave in posizione di SPEGNIMENTO; fate riferimento al *Manuale dell'operatore*.
4. Tirate indietro la leva del freno di servizio e mantenetela in posizione con il fermo del freno di stazionamento; fate riferimento al *Manuale dell'operatore*
5. Attendete 10-15 minuti che i condensatori del motore si scarichino.
6. Scollegate il connettore della maniglia a T del cablaggio preassemblato dell'adattatore della batteria dal connettore P04 del cablaggio preassemblato della batteria (Figura 2).

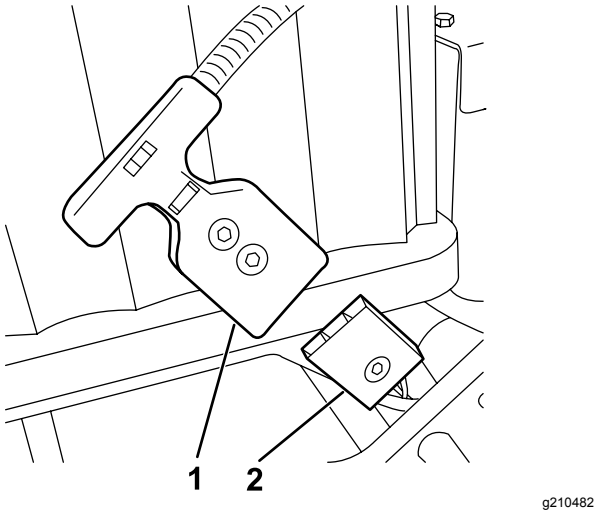

Figura 2

1. Connettore della maniglia a T P04 (cablaggio preassemblato dell'adattatore della batteria)
2. Connettore P04 (cablaggio preassemblato della batteria)

2

Rimozione del coperchio della plancia

Macchine serie 1820 o 2120

Non occorrono parti

Procedura

1. Rimuovete le 4 viti a testa flangiata (¼" x ½") che fissano il coperchio della plancia alla staffa di supporto del manubrio (Figura 3).

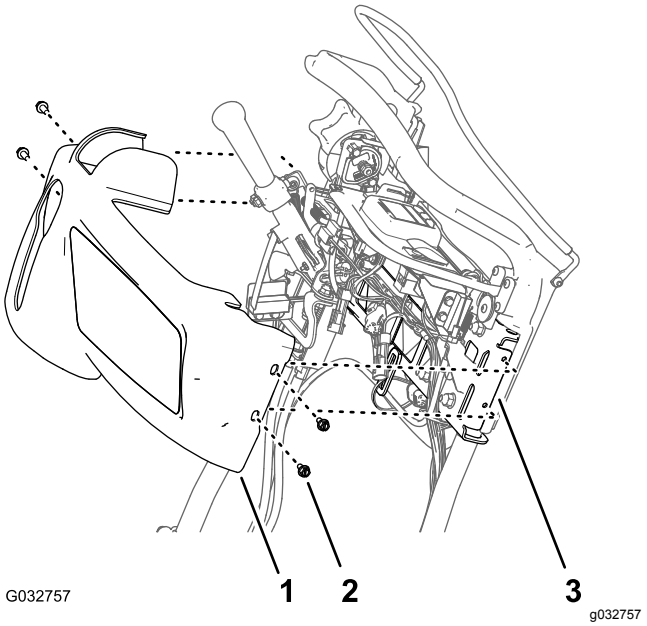

Figura 3

1. Coperchio della plancia
2. Vite a testa flangiata (¼" x ½")
3. Staffa di supporto (manubrio)

2. Spostate verso l'alto e in avanti il coperchio della plancia dalla plancia stessa e rimuovete il coperchio dalla macchina (Figura 3).

   Nota: Conservate le viti a testa flangiata e il coperchio della plancia per il montaggio in Montaggio del coperchio della plancia (pagina 14).

3

Montaggio dei supporti luci sulle macchine serie 800, 1000 e 1600

Parti necessarie per questa operazione:

2	Gruppo luci LED
2	Supporto luci
4	Bullone a testa flangiata (3/8")
2	Dado flangiato (3/8")

Procedura

1. Rimuovete e scartate il bullone presente nella parte superiore del telaio di entrambe le piastre laterali, come illustrato in Figura 4.

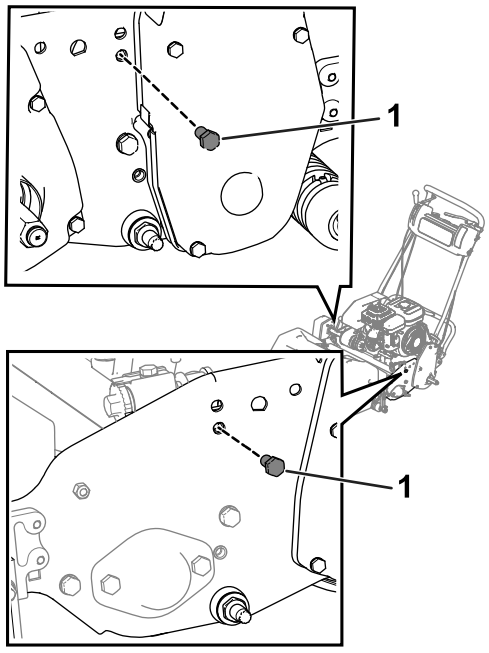

g210479

Figura 4

1. Bullone

2. Allentate i bulloni sulla copertura della trasmissione del cilindro di destra, quindi sollevate la copertura (Figura 5).

   Importante: **Allentate i bulloni, senza rimuoverli.**

   Nota: Sollevando la copertura potrete, con una chiave, serrare il bullone più vicino alla copertura stessa.

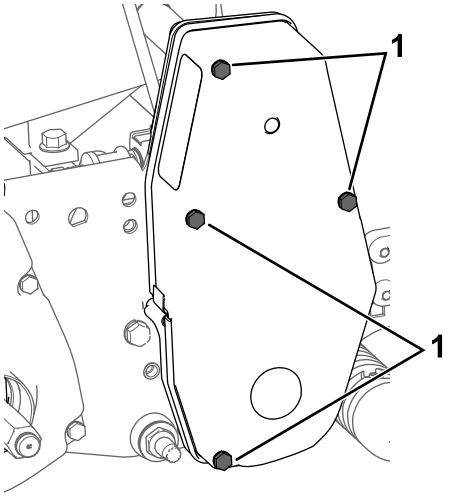

g207878

Figura 5

1. Bullone - allentare

3. Utilizzate 4 bulloni a testa flangiata (3/8") e 2 dadi flangiati (3/8") per fissare i supporti luci a entrambe le piastre laterali (Figura 6).

   Nota: Assicuratevi che il cavo dell'acceleratore sia disposto dietro il supporto luci.

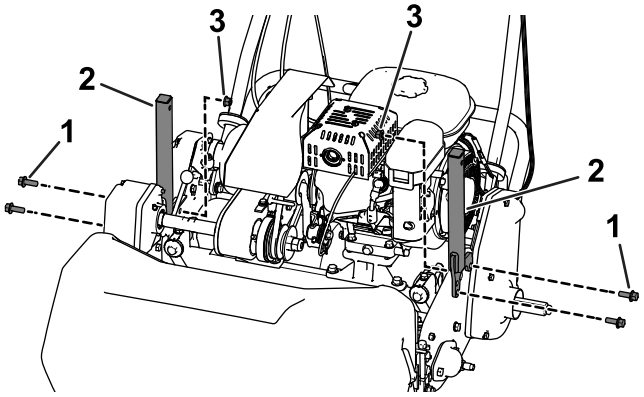

g206126

Figura 6

1. Bullone a testa flangiata (3/8")
2. Supporto luci
3. Dado flangiato (3/8")

4. Rimuovete il dado e la rondella da ciascun gruppo luci LED, poi utilizzate il dado e la rondella per fissare le luci LED su ciascun supporto luci (Figura 7).

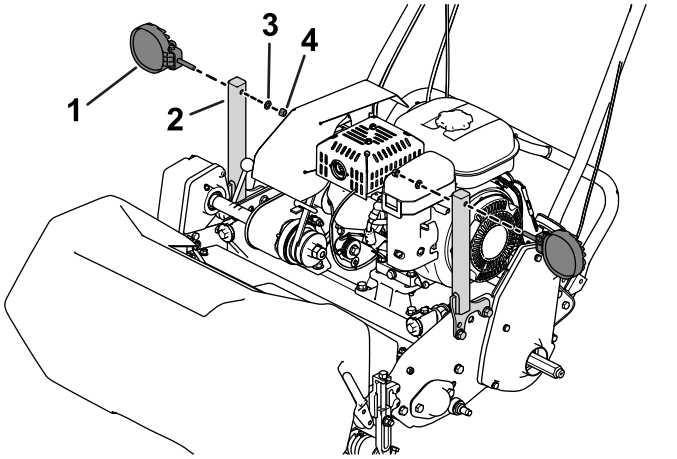

Figura 7

1. Luce LED
2. Supporto luci
3. Rondella
4. Dado

4

Montaggio dei supporti luci sulle macchine serie 1820 o 2120

Parti necessarie per questa operazione:

2	Gruppo luci LED
2	Supporto luci
1	Piastra di supporto
1	Bullone a testa flangiata (3/8")
1	Bullone a testa flangiata (5/16" x 1")
4	Bullone a testa flangiata (5/16" x 1½")
4	Dado di bloccaggio flangiato (5/16")
1	Dado flangiato (3/8")
1	Dado flangiato (5/16")
4	Rondella

Procedura

1. Utilizzate 2 bulloni a testa flangiata (5/16" x 1½”), 2 rondelle e 2 dadi flangiati (5/16”) per fissare la piastra di supporto alla piastra laterale sinistra (Figura 8 o Figura 9).
   - **Macchine Flex/eFlex 1820:** posizionate la piastra di supporto **all’esterno** della piastra laterale sinistra (Figura 8).
   - **Macchine Flex/eFlex 2120:** posizionate la piastra di supporto **all’interno** della piastra laterale sinistra (Figura 9).

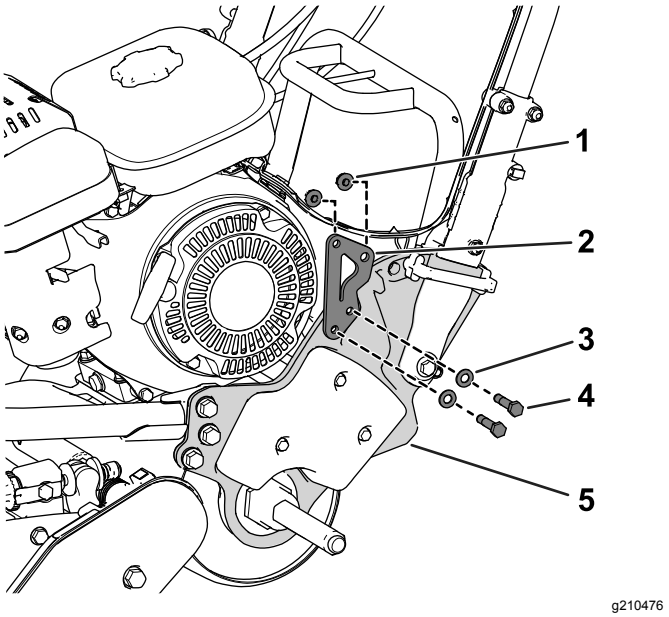

Figura 8

Macchina serie Flex/eFlex 1820 illustrata

1. Dado di bloccaggio flangiato (5/16")
2. Piastra di supporto
3. Rondella
4. Bullone a testa flangiata (5/16" x 1½")
5. Piastra laterale sinistra

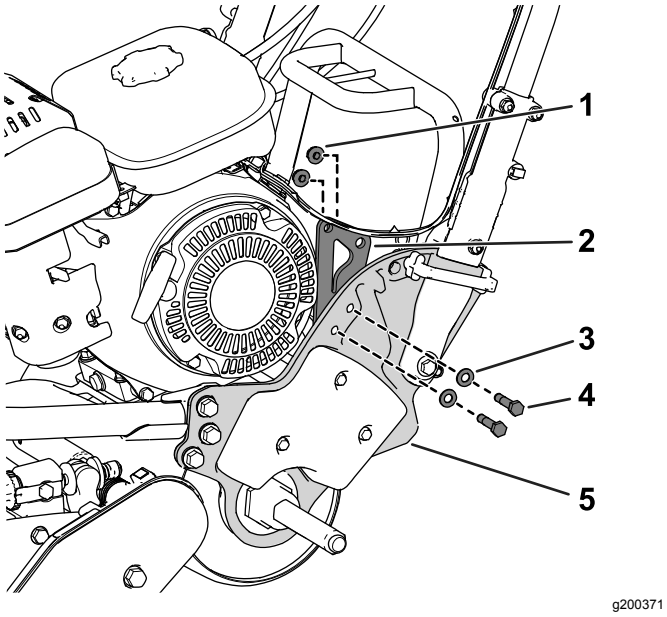

g200371

Figura 9

Macchina serie Flex/eFlex 2120 illustrata

1. Dado di bloccaggio flangiato (5/16")
2. Piastra di supporto
3. Rondella
4. Bullone a testa flangiata (5/16" x 1½")
5. Piastra laterale sinistra

2. Utilizzate 1 bullone a testa flangiata (3/8"), 1 bullone a testa flangiata (5/16" x 1"), 1 dado flangiato (3/8") e 1 dado flangiato (5/16") per fissare un supporto luci alla piastra di supporto (Figura 10).

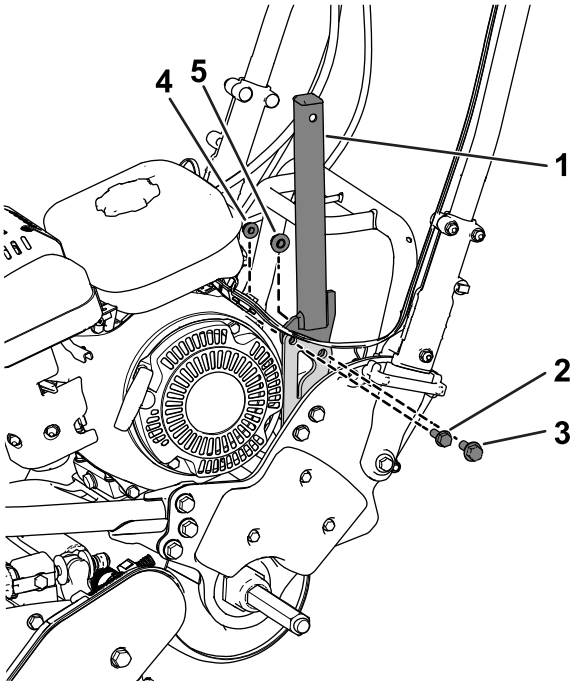

g206120

Figura 10

Macchina serie Flex/eFlex 2120 illustrata

1. Supporto luci
2. Bullone a testa flangiata (5/16" x 1")
3. Bullone a testa flangiata (3/8")
4. Dado flangiato (5/16")
5. Dado flangiato (3/8")

3. Utilizzate 2 bulloni a testa flangiata (5/16" x 1½”), 2 rondelle e 2 dadi flangiati (5/16”) per fissare il supporto luci all'alloggiamento della trasmissione di destra (Figura 11).

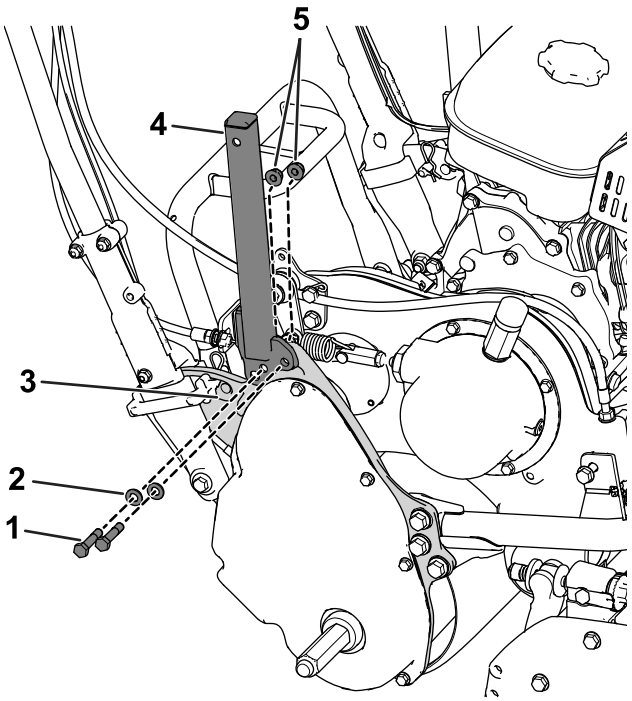

g206121

Figura 11

1. Bullone a testa flangiata (5/16" x 1½")
2. Rondella
3. Alloggiamento della trasmissione
4. Supporto luci
5. Dado di bloccaggio flangiato (5/16")

4. Rimuovete il dado e la rondella da ciascun gruppo luci LED, poi utilizzate il dado e la rondella per fissare le luci LED su ciascun supporto luci (Figura 12).

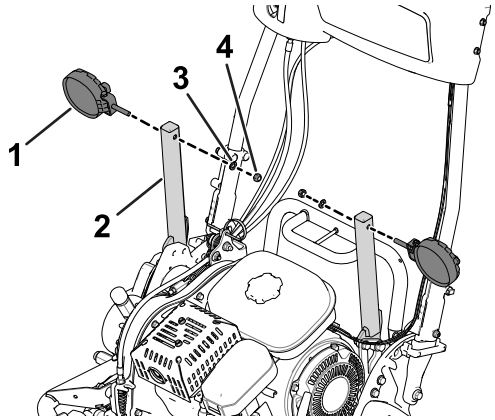

g200370

Figura 12

1. Luce LED
2. Supporto luci
3. Rondella
4. Dado

5

Montaggio dei cablaggi preassemblati sulla macchina

Parti necessarie per questa operazione:

2	Cablaggio preassemblato

Collegamento dei cablaggi preassemblati alle luci LED

1. Collegate il connettore a 2 pin della luce LED al connettore a 2 prese del cablaggio della luce LED (Figura 13).

   Assicuratevi che i connettori siano completamente in sede e che il fermo dei connettori scatti saldamente in posizione.

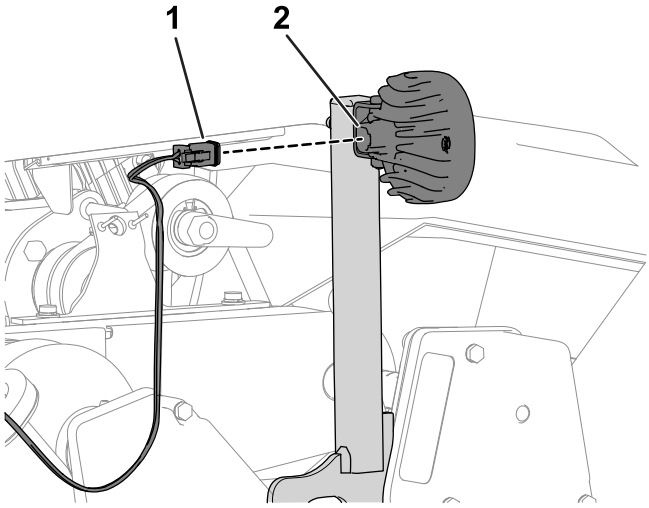

g200657

Figura 13

1. Connettore a 2 prese (cablaggio preassemblato)
2. Connettore a 2 pin (luce LED)

2. Ripetete il passaggio 1 per l'altro cablaggio preassemblato e luce LED.

Disposizione del cablaggio preassemblato

Disponete i cablaggi preassemblati verso il basso lungo ciascun supporto luci e verso l'alto lungo ciascuna maniglia, come illustrato nella Figura 14.

Nota: Assicuratevi che i cablaggi preassemblati siano disposti sotto il semiasse differenziale (Figura 15).

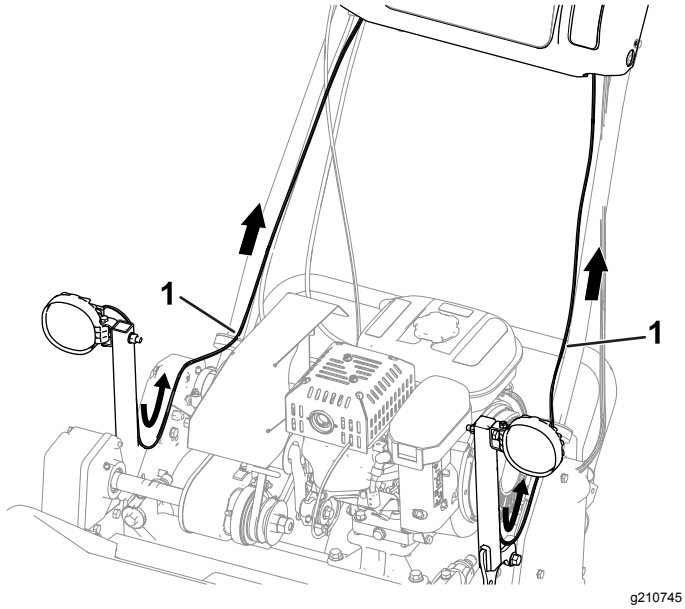

Figura 14

Macchine serie 800, 1000 e 1600 illustrate

1. Cablaggio preassemblato

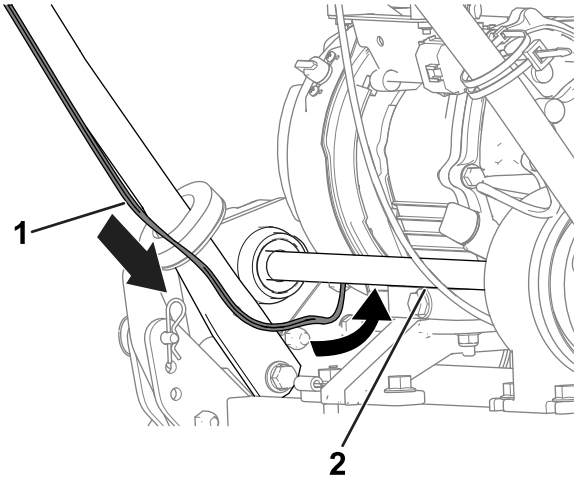

Figura 15

Macchine serie 800, 1000 e 1600 illustrate

1. Cablaggio preassemblato
2. Semiasse differenziale

Collegamento dei cablaggi preassemblati delle luci LED al cablaggio preassemblato della macchina

Macchine serie 800, 1000 e 1600

Nota: Effettuate i passaggi seguenti per i cablaggi preassemblati delle luci LED su entrambi i lati della macchina.

1. Rimuovete, dietro la consolle, il cappuccio del connettore a 2 prese del cablaggio preassemblato della macchina (Figura 16).

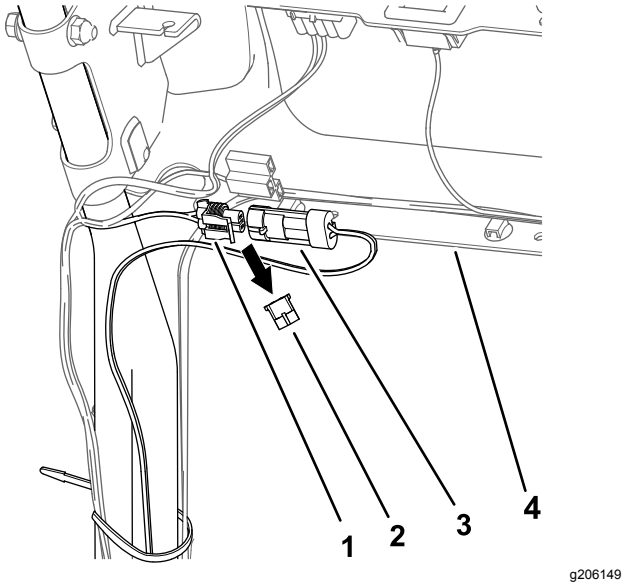

Figura 16

Lato sinistro della macchina illlustrato

1. Connettore a 2 prese (cablaggio preassemblato - macchina)
2. Spina
3. Connettore a 2 pin (cablaggio preassemblato – Kit luci LED)
4. Consolle

2. Collegate il connettore a 2 pin del cablaggio preassemblato della luce LED al connettore a 2 prese del cablaggio preassemblato della macchina (Figura 16).

   Assicuratevi che i connettori siano completamente in sede e che il fermo dei connettori scatti saldamente in posizione.

3. Effettuate i passaggi precedenti per il cablaggio preassemblato sull'altro lato della macchina (Figura 17).

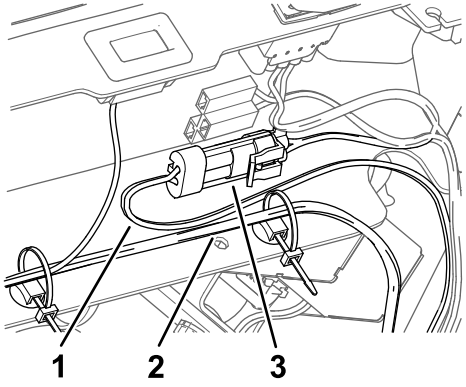

g210747

Figura 17

1. Cablaggio preassemblato - kit luci LED
2. Cablaggio preassemblato - macchina
3. Connettore a 2 pin e connettore a 2 prese installati

Collegamento dei cablaggi preassemblati delle luci LED al cablaggio preassemblato della macchina

Macchine Serie Flex 1820 e 2120

Nota: Effettuate i passaggi seguenti per i cablaggi preassemblati delle luci LED su entrambi i lati della macchina.

1. Rimuovete, sul davanti della consolle, il cappuccio del connettore a 2 prese del cablaggio preassemblato della macchina (Figura 18).

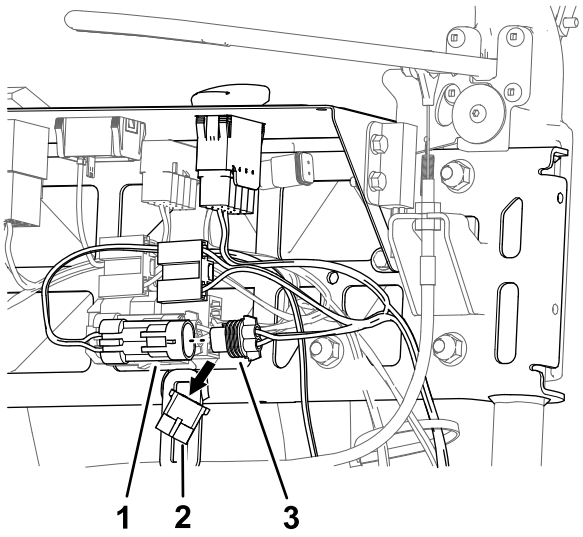

g210534

Figura 18

Lato sinistro della macchina illlustrato

1. Connettore a 2 pin (cablaggio preassemblato – Kit luci LED)
2. Spina
3. Connettore a 2 prese (cablaggio preassemblato - macchina)

2. Collegate il connettore a 2 pin del cablaggio preassemblato della luce LED al connettore a 2 prese del cablaggio preassemblato della macchina (Figura 18).

   Assicuratevi che i connettori siano completamente in sede e che il fermo dei connettori scatti saldamente in posizione.

3. Effettuate i passaggi precedenti per il cablaggio preassemblato sull'altro lato della macchina (Figura 19).

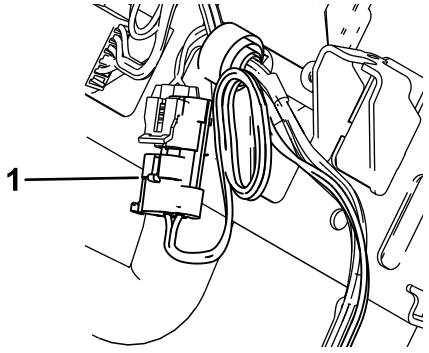

g210792

Figura 19

1. Connettore a 2 pin installato (cablaggio preassemblato - Kit luci LED)

Collegamento dei cablaggi preassemblati delle luci LED al cablaggio preassemblato della macchina

Macchine Serie eFlex 1820 e 2120

Nota: Effettuate i passaggi seguenti per i cablaggi preassemblati delle luci LED su entrambi i lati della macchina.

1. Rimuovete, sul davanti della consolle, il cappuccio del connettore a 2 prese del cablaggio preassemblato della macchina (Figura 20).

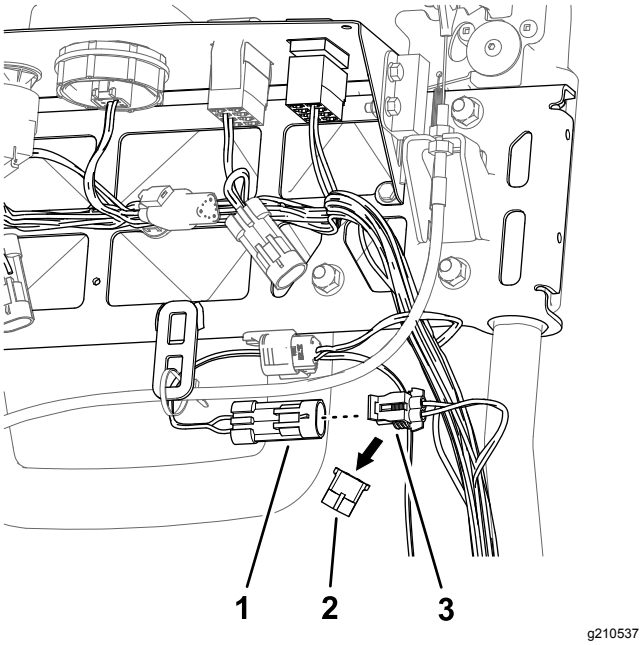

Figura 20

Lato sinistro della macchina illlustrato

1. Connettore a 2 pin (cablaggio preassemblato – Kit luci LED)
2. Spina
3. Connettore a 2 prese (cablaggio preassemblato - macchina)

2. Collegate il connettore a 2 pin del cablaggio preassemblato della luce LED al connettore a 2 prese del cablaggio preassemblato della macchina (Figura 20).

   Assicuratevi che i connettori siano completamente in sede e che il fermo dei connettori scatti saldamente in posizione.

3. Effettuate i passaggi precedenti per il cablaggio preassemblato sull'altro lato della macchina (Figura 21).

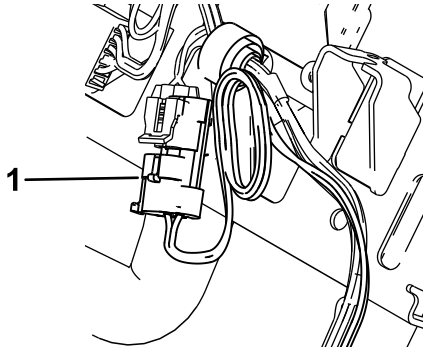

Figura 21

1. Connettore a 2 pin installato (cablaggio preassemblato - Kit luci LED)

6

Montaggio dell'interruttore delle luci

Parti necessarie per questa operazione:

1	Interruttore a bilanciere a 2 posizioni

Montaggio dell'interruttore delle luci (macchine serie 800, 1000 e 1600)

1. Rimuovete, se presente, il tappo dall’apertura sulla sinistra della plancia (Figura 22).

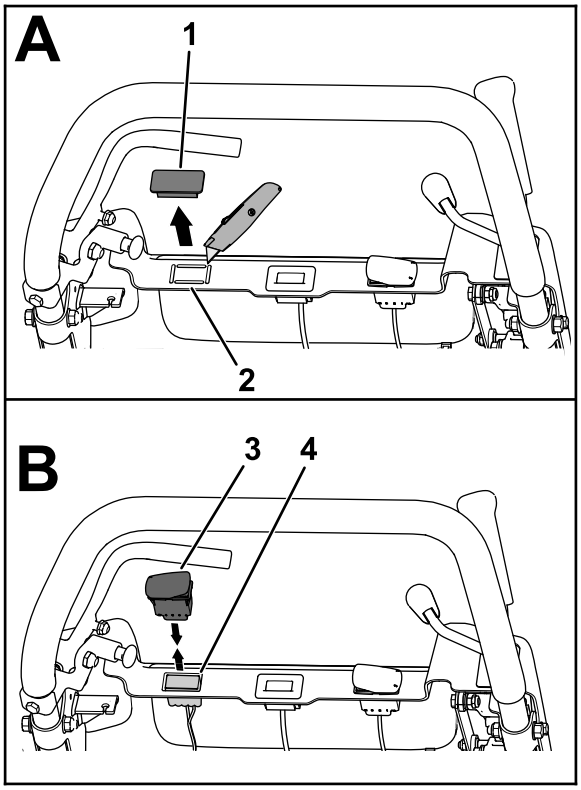

Figura 22

1. Spina
2. Tappo a estrazione
3. Interruttore a bilanciere a 2 posizioni
4. Connettore a 10 prese

2. Ottenete un'apertura per l'interruttore rimuovendo il tappo a estrazione, se presente.
3. Tirate il connettore a 10 prese del cablaggio preassemblato della macchina verso l'alto, attraverso l'apertura nella plancia (Figura 22).
4. Collegate il connettore a 10 pin dell'interruttore a bilanciere a 2 posizioni nel connettore a 10 prese del cablaggio preassemblato per la macchina (Figura 22).

   Assicuratevi che i connettori siano completamente in sede e che il fermo dei connettori scatti saldamente in posizione.
5. Allineate l'interruttore in modo che l'intaglio nel corpo dell'interruttore sia verso la parte sinistra della plancia (Figura 23).

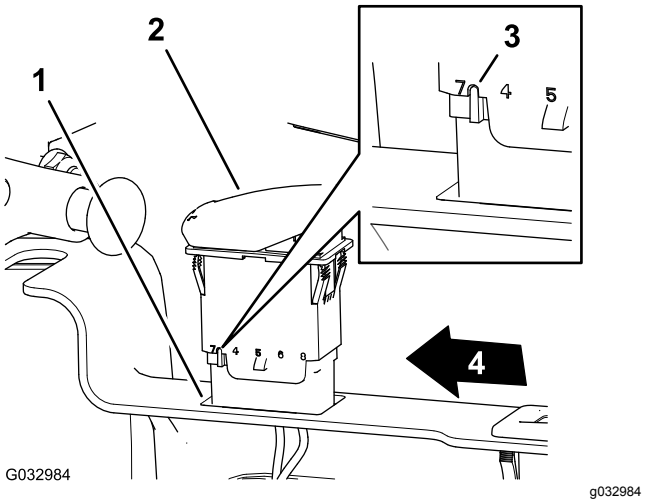

Figura 23

1. Apertura (plancia)
2. Interruttore a bilanciere a 2 posizioni
3. Intaglio (corpo – interruttore a bilanciere)
4. Lato sinistro della plancia

6. Inserite l'interruttore nell'apertura sulla plancia, fino a quando l'interruttore non scatta saldamente nella plancia (Figura 23).

Montaggio dell'interruttore delle luci (Macchine serie eFlex/Flex 1820 e 2120)

1. Rimuovete il tappo dall'apertura sulla sinistra della plancia (Figura 24 o Figura 25).

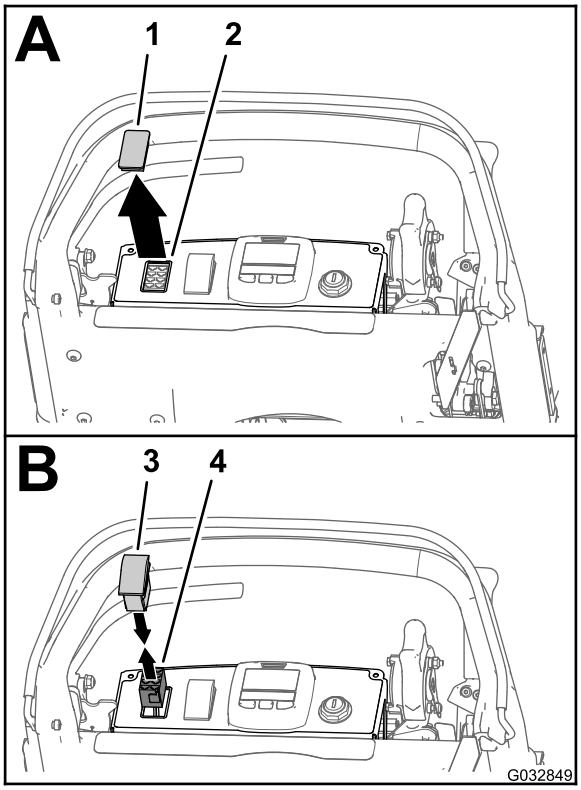

g032849

Figura 24

Macchina eFlex 1820/2120 illustrata

1. Spina
2. Apertura (plancia)
3. Interruttore a bilanciere a 2 posizioni
4. Connettore a 8 prese (cablaggio preassemblato – Kit cablaggio luci LED e contaore wireless)

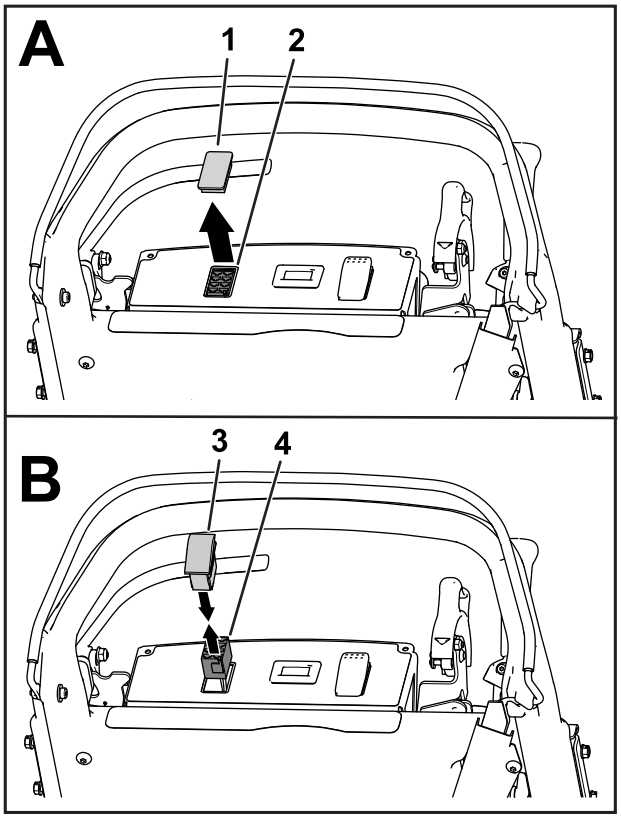

g208352

Figura 25

Macchina Flex 1820/2120 illustrata

1. Spina
2. Apertura (plancia)
3. Interruttore a bilanciere a 2 posizioni
4. Connettore a 8 prese (cablaggio preassemblato – Kit cablaggio luci LED e contaore wireless)

2. Tirate il connettore a 8 prese del cablaggio preassemblato della macchina verso l'alto, attraverso l'apertura nella plancia (Figura 24 o Figura 25).
3. Collegate il connettore a 8 pin dell'interruttore a bilanciere a 2 posizioni nel connettore a 8 prese del cablaggio preassemblato della macchina (Figura 24 o Figura 25).

   Assicuratevi che i connettori siano completamente in sede e che il fermo dei connettori scatti saldamente in posizione.
4. Allineate l'interruttore in modo che l'intaglio nel corpo dell'interruttore sia verso la parte posteriore della plancia (Figura 26).

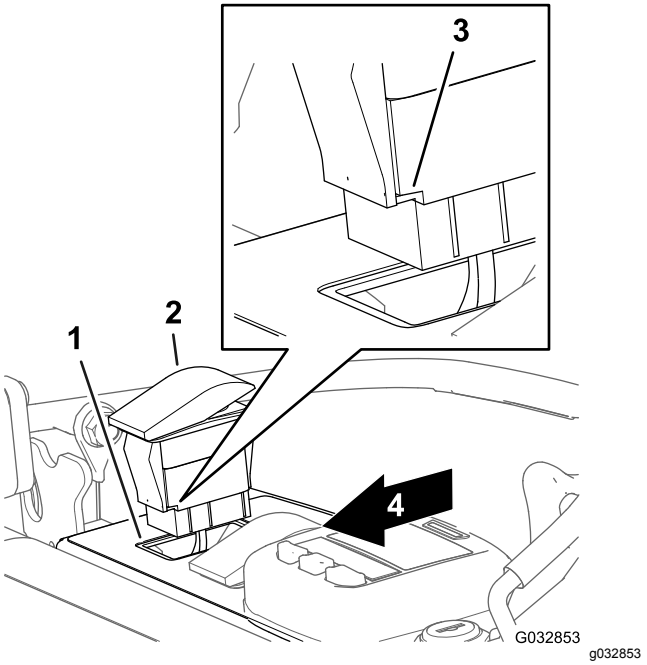

Figura 26

Macchina eFlex 1820/2120 illustrata

1. Apertura (plancia)
2. Interruttore a bilanciere
3. Intaglio (corpo – interruttore a bilanciere)
4. Parte posteriore della plancia

5. Inserite l'interruttore nell'apertura sulla plancia, fino a quando l'interruttore non scatta saldamente nella plancia (Figura 26).

7

Montaggio delle fascette per cavi

Parti necessarie per questa operazione:

10	Fascetta per cavi

Procedura

Importante: **Quando montate le fascette per cavi assicuratevi che i cablaggi preassemblati abbiano un gioco sufficiente a non subire sollecitazioni eccessive e siano lontani da parti in movimento**

1. Utilizzate 8 fascette per cavi per fissare i cablaggi preassemblati alla macchina (Figura 27).

   Nota: Applicate 4 fascette per cavi ai supporti luci e 4 fascette per cavi alla maniglia.

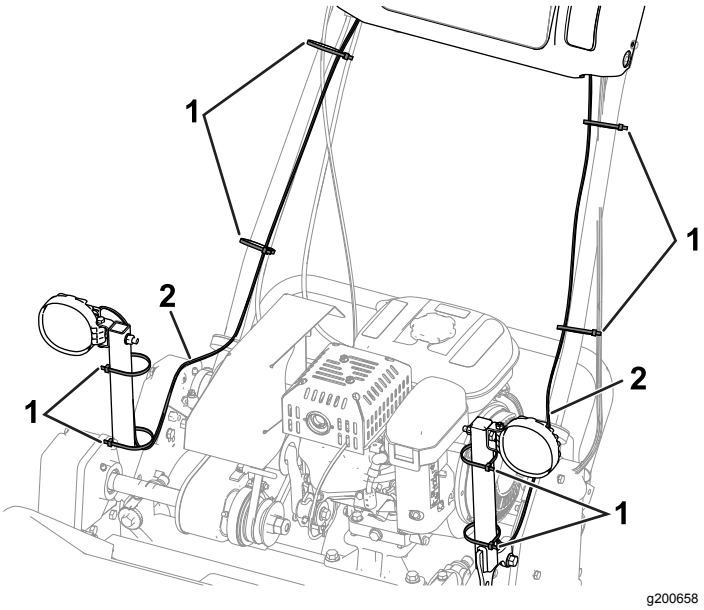

Figura 27

Macchine serie 800, 1000 e 1600 illustrate

1. Fascetta per cavi (8)
2. Cablaggio preassemblato

2. Usate le 2 restanti fascette per cavi come indicato di seguito:

   - **Macchine serie 800, 1000 e 1600:**

     Fissate il cablaggio preassemblato del kit luci LED al cablaggio della macchina come illustrato nella Figura 28.

     Nota: Effettuate questo passaggio su entrambi i lati della macchina.

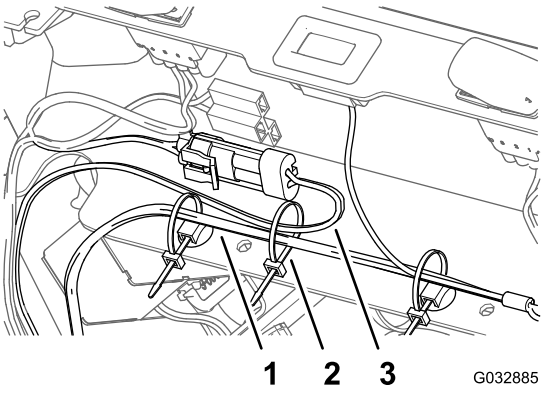

Figura 28

Lato sinistro della macchina illlustrato

1. Cablaggio preassemblato (macchina)
2. Fascetta per cavi
3. Cablaggio preassemblato (Kit luci LED)

   - **Macchine serie eFlex/Flex 1820 e 2120:**

     Utilizzate una fascetta per cavi per raggruppare insieme la lunghezza rimanente del cablaggio preassemblato (Figura 29).

Nota: Effettuate questo passaggio su entrambi i lati della macchina.

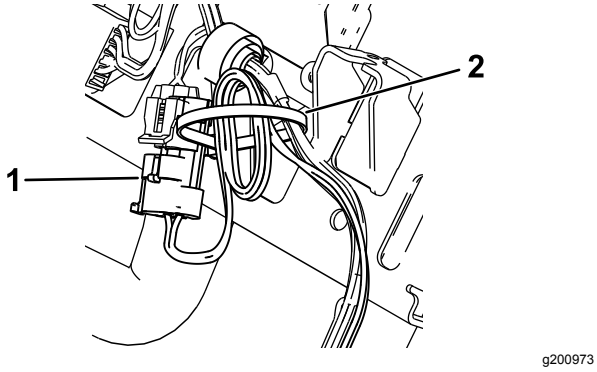

Figura 29

Lato sinistro della macchina illlustrato

1. Connettore a 2 pin installato (cablaggio preassemblato - Kit luci LED)
2. Fascetta per cavi

8

Completamento dell'installazione del kit luci

Non occorrono parti

Montaggio del coperchio della plancia

Macchine serie 1820 o 2120

1. Allineate la scanalatura a serratura nel coperchio della plancia sulla maniglia di trazione e di trasmissione del cilindro (Figura 30).

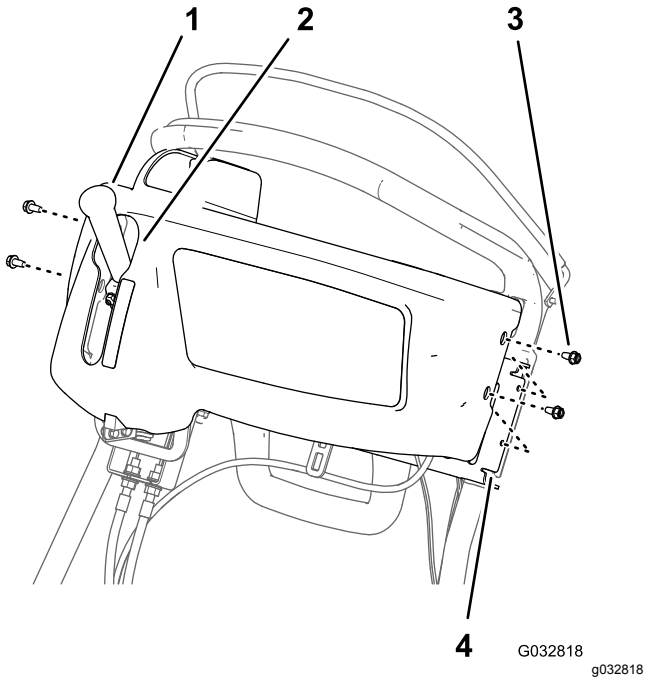

Figura 30

1. Maniglia di trazione e di trasmissione del cilindro
2. Scanalatura a serratura (coperchio della plancia)
3. Vite a testa flangiata (¼" x ½")
4. Staffa di supporto (manubrio)

2. Allineate i fori nel coperchio della plancia con i fori nella staffa di supporto del manubrio (Figura 30).
3. Montate il coperchio sulla staffa (Figura 30) con le 4 viti a testa flangiata (¼" x ½") rimosse al passaggio 2 Rimozione del coperchio della plancia (pagina 3).

Collegamento del cappellotto della candela

Macchine serie 800, 1000, 1600 e Flex 1820 e 2120

Collegate il cappellotto al morsetto della candela; fate riferimento a Figura 1 di Scollegamento del cappellotto dalla candela (pagina 2).

Collegamento alla batteria

Macchine Serie eFlex 1820 e 2120

Collegate il connettore della maniglia a T del cablaggio preassemblato dell'adattatore della batteria al connettore P04 del cablaggio preassemblato della batteria; fate riferimento a Figura 2 di Scollegamento della batteria (pagina 3).

Funzionamento

Utilizzo dell'interruttore delle luci

Per accendere o spegnere le luci LED, premete l'interruttore a bilanciere in posizione di ACCENSIONE o SPEGNIMENTO; fate riferimento alla Figura 31.

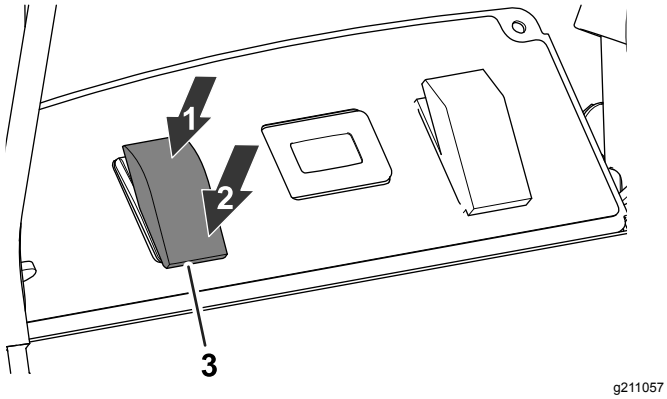

Figura 31

1. Posizione di ACCENSIONE
2. Posizione di SPEGNIMENTO
3. Interruttore delle luci LED

Utilizzo del kit luci LED insieme al kit contaore wireless

Se il kit luci LED viene utilizzato insieme al kit contaore wireless, fate riferimento al kit contaore wireless.

Nota: L'uso combinato del kit luci LED e del kit contaore wireless potrebbe causare un leggero sfarfallamento delle luci LED quando il regime è al minimo.



Count on it.