Form No. 3415-343 Rev A

LED ライトキット

シリアル番号 400000000 以降の Greensmaster® 800、1000、1600、Flex™ 1820/2120、および eFlex® 1820/2120 シリーズの芝刈り機用

モデル番号04063

モデル番号04064

取り付け要領

⚠ 警告

カリフォルニア州
第65号決議による警告
米国カリフォルニア州では、この製品に、ガンや先天性異常などの原因となる化学物質が含まれているとされております。

以下に示す通り、機械の型式に合ったモデルを使用してください

- モデル No. 04063—Greensmaster® 800、1000、1600 シリーズ
- モデル No. 04064—Greensmaster® フレックス 1820/2120 と eFlex 1820/2120 シリーズ

注 前後左右は運転位置からみた方向です。

付属部品

すべての部品がそろっているか、下の表で確認してください。

手順	内容	数量	用途
1	必要なパーツはありません。	–	マシンの準備を行います。
2	必要なパーツはありません。	–	コントロールパネルのカバーを外します 1820, 2120 シリーズ。
3	LED ライトアセンブリ ライトマウント フランジヘッドボルト3/8 インチ フランジナット3/8 インチ	2 2 4 2	ライト用マウントを組み付けます800、1000、1600 シリーズ。
4	LED ライトアセンブリ ライトマウント 取り付けプレート フランジヘッドボルト3/8 インチ フランジヘッドボルト5/16 x 1 インチ フランジヘッドボルト5/16 x 1-1/2 インチ フランジロックナット5/16 インチ フランジナット3/8 インチ フランジナット5/16インチ ワッシャ	2 2 1 1 1 4 4 1 1 4	ライト用マウントを組み付けます1820、2120 シリーズ。
5	ワイヤハーネス	2	ワイヤハーネスを機体に接続します。
6	2ポジション式ロッカースイッチ	1	ライトスイッチを取り付けます。
7	ケーブルタイ	10	ケーブルタイ取り付ける。
8	必要なパーツはありません。	–	ライトキットの取り付けを完了します。

© 2017—The Toro® Company
8111 Lyndale Avenue South
Bloomington, MN 55420

製品の登録は www.Toro.com.

CE

この文書は翻訳です。 (JA)
Printed in the USA
禁無断転載

3415-343 A

1

マシンの準備を行う

必要なパーツはありません。

点火プラグのコードを外す

800、1000、1600 シリーズ

1. リール回転レバーが解除位置にあることを確認する*オペレーターズマニュアル*を参照。
2. 平らな場所に移動して、走行レバーをニュートラル位置にセットする*オペレーターズマニュアル*を参照。
3. スロットルコントロールを低速位置にし、ONOFFスイッチを OFF 位置にする*オペレーターズマニュアル*を参照。
4. 常用ブレーキを掛け、駐車ブレーキのノブで保持する*オペレーターズマニュアル*を参照。
5. 点火プラグから点火コードを外す図 1。

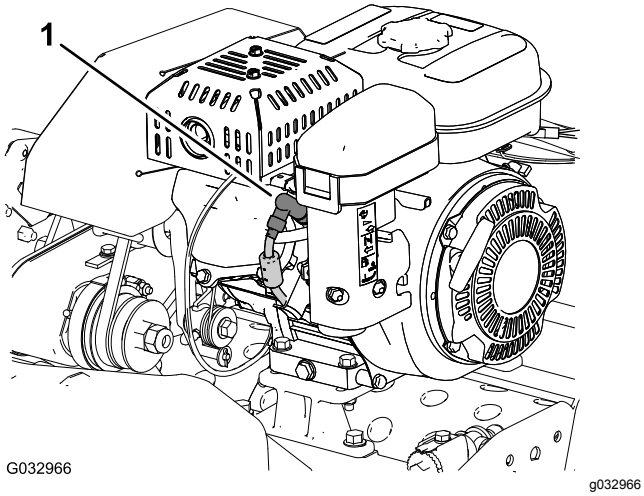

図 1

1. 点火コード

点火プラグのコードを外す

フレックス 1820 および 2120 シリーズ

1. 走行・リール回転レバーが解除位置にあることを確認する*オペレーターズマニュアル*を参照。
2. 平らな場所に移動して、走行・リール回転レバーがニュートラル位置にあることを確認する*オペレーターズマニュアル*を参照。
3. スロットルコントロールを低速位置にし、ONOFFスイッチを OFF 位置にする*オペレーターズマニュアル*を参照。
4. 常用ブレーキのレバーを引いて、駐車ブレーキのラッチで保持する*オペレーターズマニュアル*を参照。
5. 点火プラグから点火コードを外す図 1。

バッテリーの接続を外す

eフレックス 1820 および 2120 シリーズ

1. 走行・リール回転レバーが解除位置にあることを確認する*オペレーターズマニュアル*を参照。
2. 平らな場所に移動して、走行・リール回転レバーがニュートラル位置にあることを確認する*オペレーターズマニュアル*を参照。
3. キースイッチをOFF 位置にする; *オペレーターズマニュアル*を参照。
4. 常用ブレーキのレバーを引いて、駐車ブレーキのラッチで保持する*オペレーターズマニュアル*を参照。
5. モータのコンデンサが完全に放電するまで10 15分間程度待つ。
6. バッテリー用のワイヤハーネスのP04コネクタから、バッテリーアダプタ用のT字ハンドルコネクタを外す図 2。

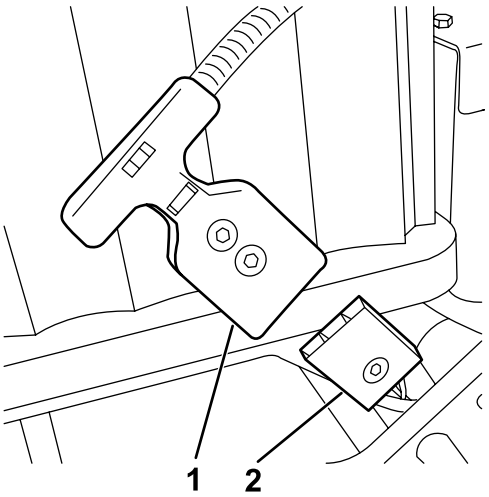

図 2

1. P04 T字ハンドルコネクタ バッテリーアダプタ用ワイヤハーネス
2. P04 コネクタバッテリー用ワイヤハーネス

2

コントロールパネルのカバーを外す

1820、2120 シリーズ

必要なパーツはありません。

手順

1. コントロールパネルのカバーをハンドルバーのブラケットに固定しているフランジヘッドねじ1/4 x 1/2インチ4本を外す 図 3。

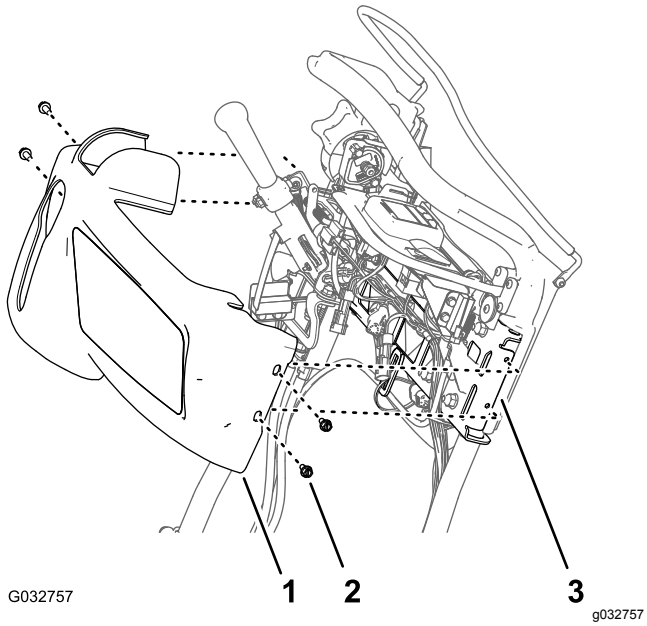

図 3

1. コントロールパネルのカバー
2. フランジヘッドねじ1/4 x 1/2インチ
3. 支持ブラケットハンドルバー

2. コントロールパネルのカバーを上前方に持ち上げてカバーを機体から取り外す図 3。

   注 外したフランジヘッドボルトとカバー、は コントロールパネルのカバーを取り付ける (ページ 12)で使用します。

3

ライト用マウントを組み付ける 800、1000、1600 シリーズ

この作業に必要なパーツ

2	LED ライトアセンブリ
2	ライトマウント
4	フランジヘッドボルト3/8 インチ
2	フランジナット3/8 インチ

手順

1. 図 4に示すように、左右のサイドプレートの上フレームからボルトを外して捨てる。

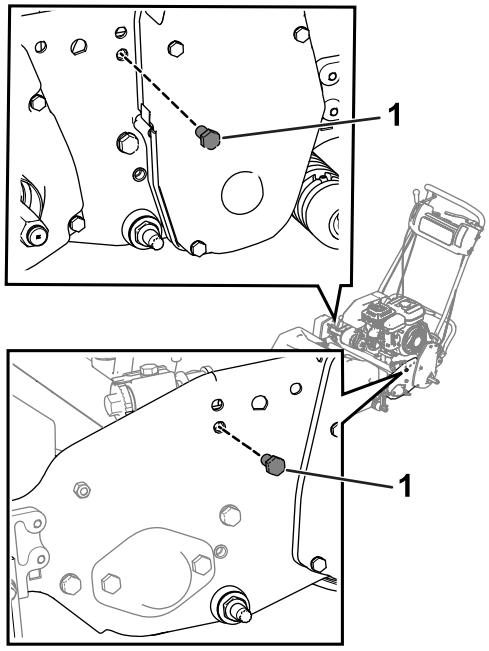

図 4

1. ボルト

2. 右側リール駆動カバーのボルトをゆるめてカバーを開く図 5。

   重要 **ボルトはゆるめるだけで、外さないでください。**

   注 カバーを持ち上げると、カバーに一番近いボルトをレンチで締め付けることができるようになります。

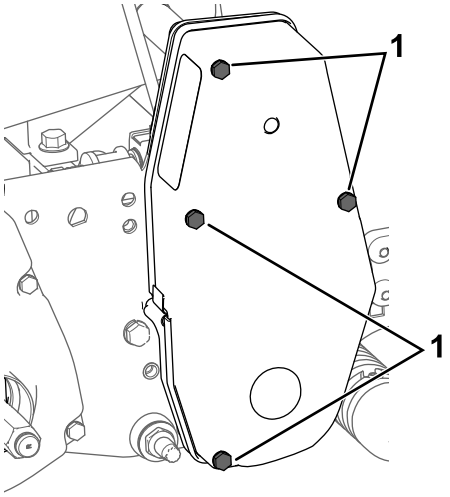

g207878

図 5

1. ボルトゆるめる

3. フランジヘッドボルト3/8 インチ4本 とフランジナット3/8 インチ2個を使って、ライトマウントを左右のサイドプレートに固定する図 6。

   注 スロットルケーブルが、ライトマウントの後ろを通るようにしてください。

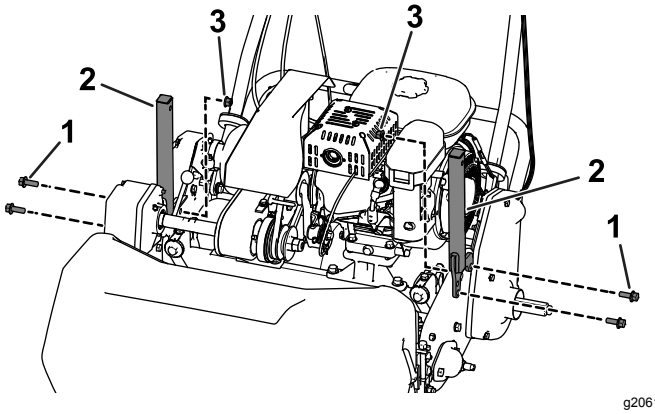

g206126

図 6

1. フランジヘッドボルト3/8 インチ
2. ライトマウント
3. フランジナット3/8 インチ

4. 各ライトアセンブリからナットとワッシャを外し、これらを使って LED ライトを各ライトマウントに取り付ける図 7。

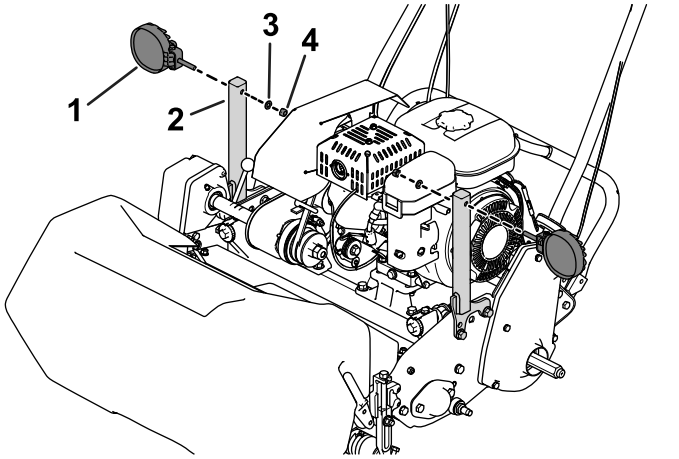

g200656

図 7

1. LED ライト
2. ライトマウント
3. ワッシャ
4. ナット

4

ライト用マウントを組み付ける 1820、2120 シリーズ

この作業に必要なパーツ

2	LED ライトアセンブリ
2	ライトマウント
1	取り付けプレート
1	フランジヘッドボルト3/8 インチ
1	フランジヘッドボルト5/16 x 1 インチ
4	フランジヘッドボルト5/16 x 1-1/2 インチ
4	フランジロックナット5/16 インチ
1	フランジナット3/8 インチ
1	フランジナット5/16インチ
4	ワッシャ

手順

1. フランジヘッドボルト5/16 x 1-1/2 インチ2本 とフランジナット5/16 インチ2個を使って、マウントプレートを左サイドプレートに固定する図 8または図 9。
   - **フレックス/eフレックス 1820** マウントプレートを左サイドプレートの **外側に**セットする図 8。
   - **フレックス/eフレックス 2120** マウントプレートを左サイドプレートの **打ち側に**セットする図 9。

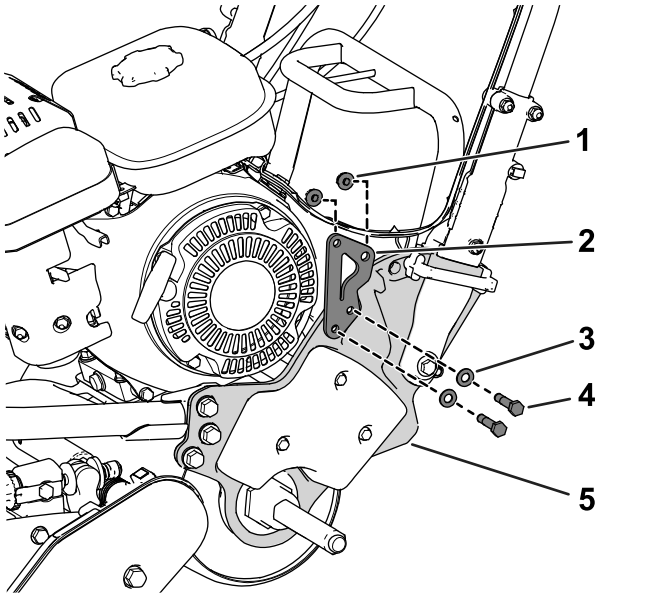

g210476

図 8

図はフレックス/eフレックス 1820

1. フランジロックナット5/16 インチ
2. 取り付けプレート
3. ワッシャ
4. フランジヘッドボルト5/16 x 1-1/2 インチ
5. 左側サイドプレート

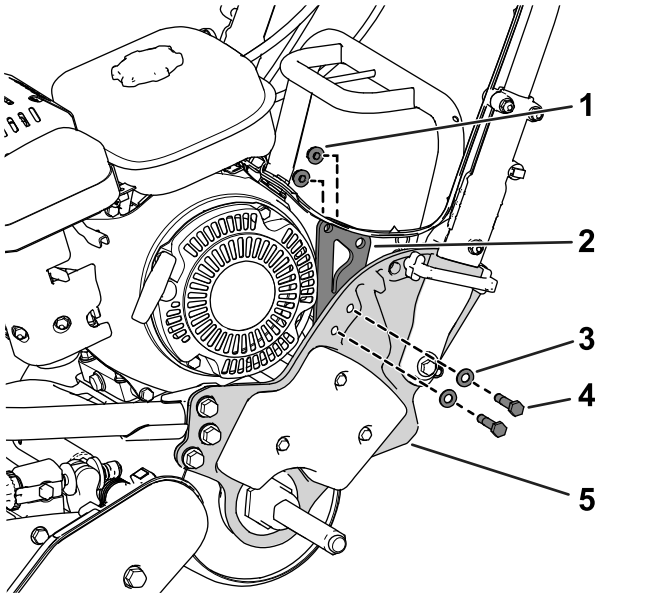

g200371

図 9

図はフレックス/eフレックス 2120

1. フランジロックナット5/16 インチ
2. 取り付けプレート
3. ワッシャ
4. フランジヘッドボルト5/16 x 1-1/2 インチ
5. 左側サイドプレート

2. フランジヘッドボルト3/8 インチ1本、フランジヘッドボルト5/16 x 1 インチ1本、フランジナット3/8 インチ1個、フランジナット5/16 インチ1個、を使って、ライトマウントをマウントプレートに固定する図 10。

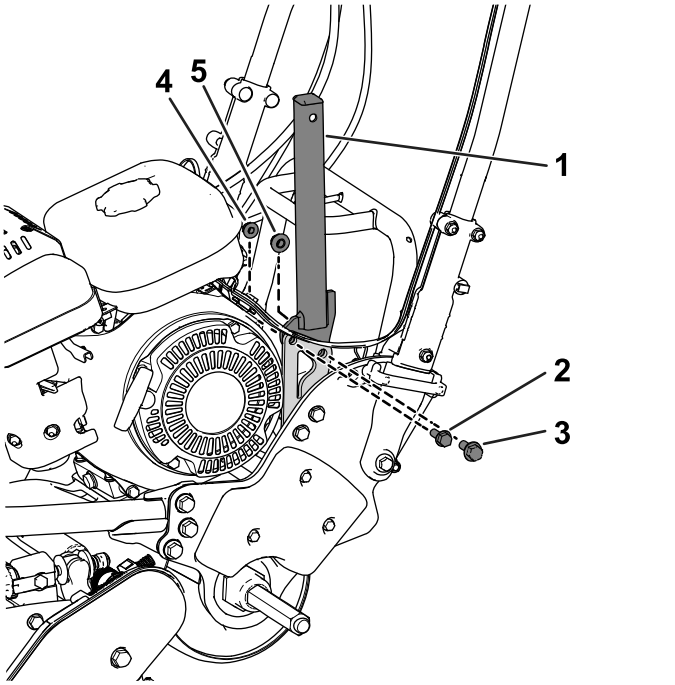

g206120

図 10

図はフレックス/eフレックス 2120

1. ライトマウント
2. フランジヘッドボルト5/16 x 1 インチ
3. フランジヘッドボルト3/8 インチ
4. フランジナット5/16インチ
5. フランジナット3/8 インチ

3. フランジヘッドボルト5/16 x 1-1/2 インチ2本、ワッシャ 2 枚、フランジナット5/16 インチ2個を使って、ライトマウントを右側ドライブハウジングに固定する図 11。

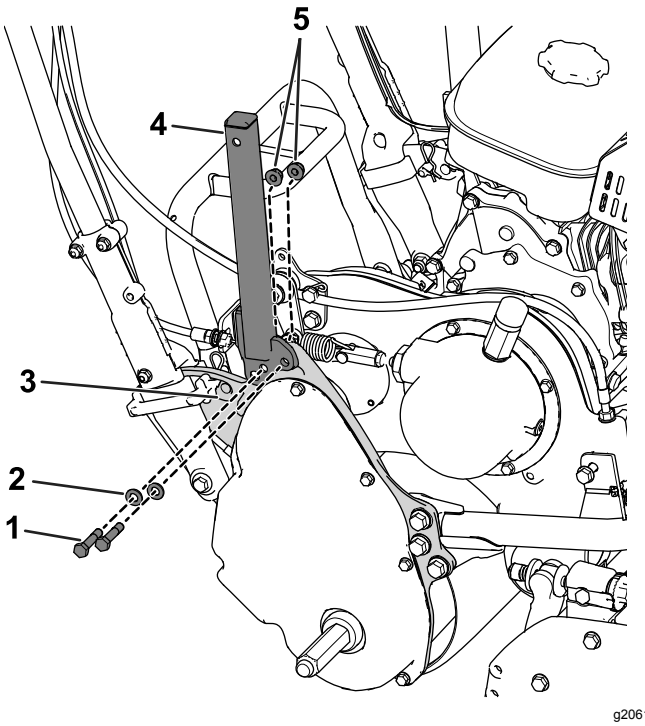

g206121

図 11

1. フランジヘッドボルト (5/16 x 1-1/2 インチ)
2. ワッシャ
3. ドライブハウジング
4. ライトマウント
5. フランジロックナット5/16 インチ

4. 各ライトアセンブリからナットとワッシャを外し、これらを使って LED ライトを各ライトマウントに取り付ける図 12。

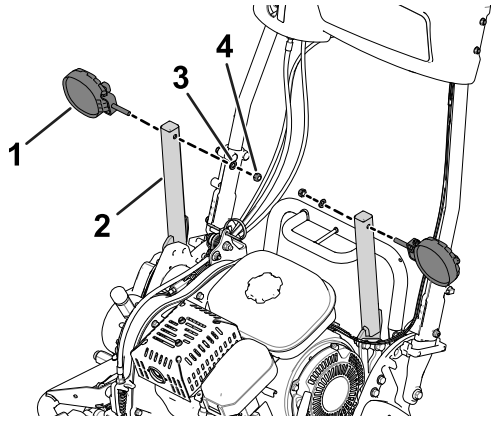

g200370

図 12

1. LED ライト
2. ライトマウント
3. ワッシャ
4. ナット

5 ワイヤハーネスを機体に接続する

この作業に必要なパーツ

2	ワイヤハーネス

LEDライトにワイヤハーネスを接続する

1. LEDライトの 2 ピンコネクタに、LEDライト用ハーネスの2ソケットコネクタを接続する図 13。

   コネクタを完全に着座させ、コネクタのラッチを確実に閉じてください。

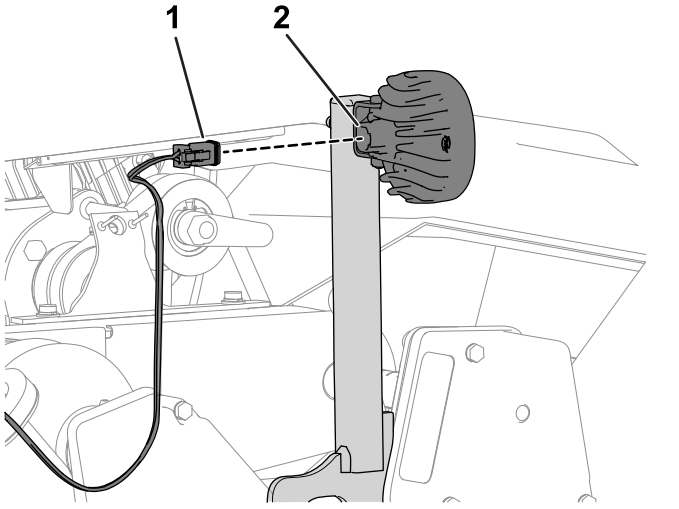

g200657

図 13

1. 2ソケットコネクタワイヤハーネス
2. 2ピンLEDライト

2. 他のワイヤハーネスと LED ライトについても、上記の手順1とを行う。

ワイヤハーネスを配設する

ワイヤハーネスを各ライトマウントから下へ、そして各ハンドルに沿って上へ図 14のように配設する。

注 ワイヤハーネスがデファレンシャルアクスルシャフトの下を通るようにしてください図 15。

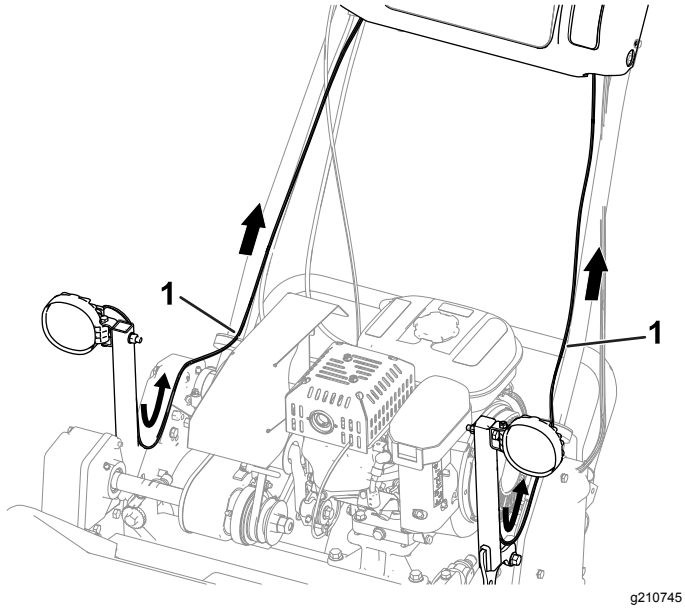

図 14

図は 800、1000、1600 シリーズ

1. ワイヤハーネス

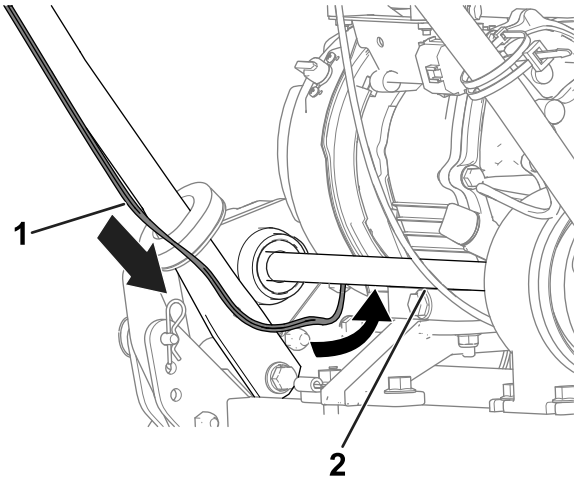

図 15

図は 800、1000、1600 シリーズ

1. ワイヤハーネス
2. デファレンシャルアクスルシャフト

LED ライトのワイヤハーネスをマシン本体のハーネスに接続する

800、1000、1600 シリーズ

注 以下のLED用ワイヤハーネスの配線は機体の両側で同じ作業を行います。

1. コンソールのバックで、機体のワイヤハーネスの 2 ソケットコネクタからプラグをを外す図 16。

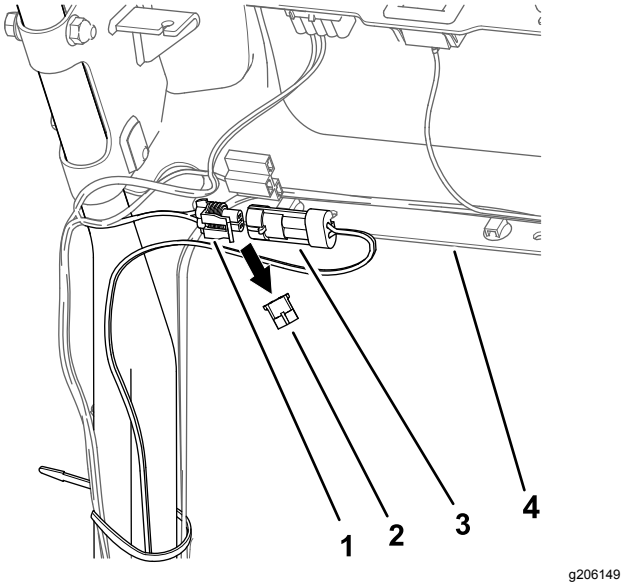

図 16

図は機体左側

1. 2 ソケットコネクタワイヤハーネス機体
2. プラグ
3. 2ピンコネクタワイヤハーネスLEDライトキット
4. コンソール

2. LED ライトのワイヤハーネスの 2 ピンコネクタを、機体のハーネスの 2 ソケットコネクタに接続する図 16。

   コネクタを完全に着座させ、コネクタのラッチを確実に閉じてください。

3. 機体の反対側でも上記と同じ作業を行う図 17。

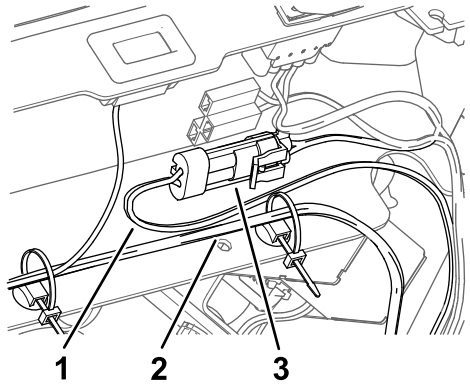

g210747

図 17

1. ワイヤハーネスLEDライトキット
2. ワイヤハーネス車両
3. 取り付けられた 2 ピンコネクタと 2 ソケットコネクタ

LED ライトのワイヤハーネスをマシン本体のハーネスに接続する

フレックス 1820 および 2120 シリーズ

注 以下のLED用ワイヤハーネスの配線は機体の両側で同じ作業を行います。

1. コンソールのフロントで、機体のワイヤハーネスの 2 ソケットコネクタからプラグをを外す図 18。

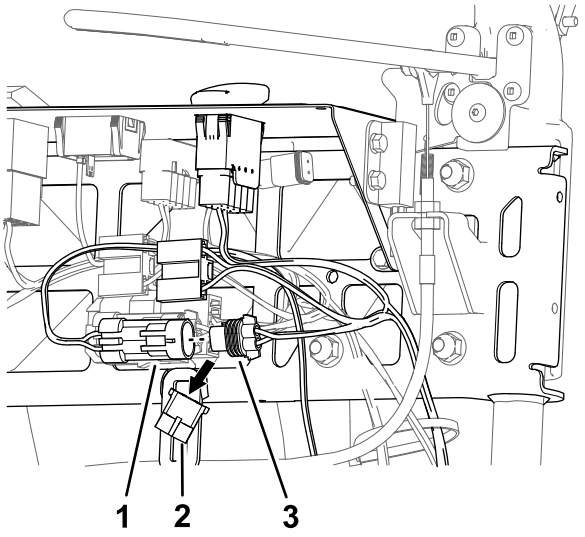

g210534

図 18

図は機体左側

1. 2ピンコネクタワイヤハーネスLEDライトキット
2. プラグ
3. 2 ソケットコネクタワイヤハーネス機体

2. LED ライトのワイヤハーネスの 2 ピンコネクタを、機体のハーネスの 2 ソケットコネクタに接続する図 18。

   コネクタを完全に着座させ、コネクタのラッチを確実に閉じてください。

3. 機体の反対側でも上記と同じ作業を行う図 19。

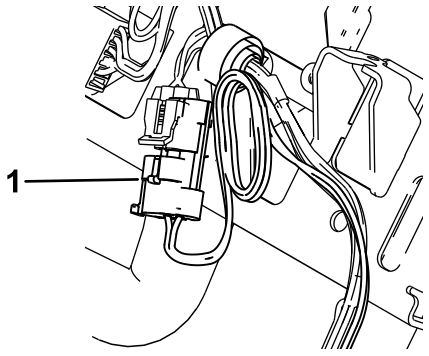

g210792

図 19

1. 取り付けられた 2 ピンコネクタLEDライトキットのワイヤハーネス

LED ライトのワイヤハーネスをマシン本体のハーネスに接続する

eフレックス 1820 および 2120 シリーズ

注 以下のLED用ワイヤハーネスの配線は機体の両側で同じ作業を行います。

1. コンソールのフロントで、機体のワイヤハーネスの 2 ソケットコネクタからプラグをを外す図 20。

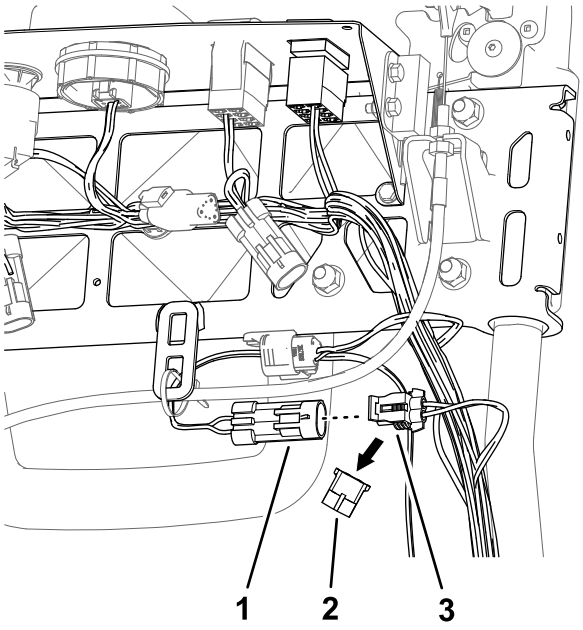

g210537

図 20

図は機体左側

1. 2ピンコネクタワイヤハーネスLEDライトキット
2. プラグ
3. 2 ソケットコネクタワイヤハーネス機体

2. LED ライトのワイヤハーネスの 2 ピンコネクタを、機体のハーネスの 2 ソケットコネクタに接続する図 20。

コネクタを完全に着座させ、コネクタのラッチを確実に閉じてください。

3. 機体の反対側でも上記と同じ作業を行う図 21。

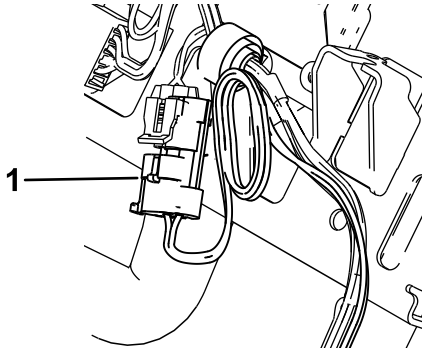

g210792

図 21

1. 取り付けられた 2 ピンコネクタLEDライトキットのワイヤハーネス

6

ライト用スイッチを取り付ける

この作業に必要なパーツ

1	2ポジション式ロッカースイッチ

ライト用スイッチを取り付ける800、1000、1600 シリーズ

1. コントロールパネルの左側の面にある打ち抜きプラグを打ち抜いて外す図 22。

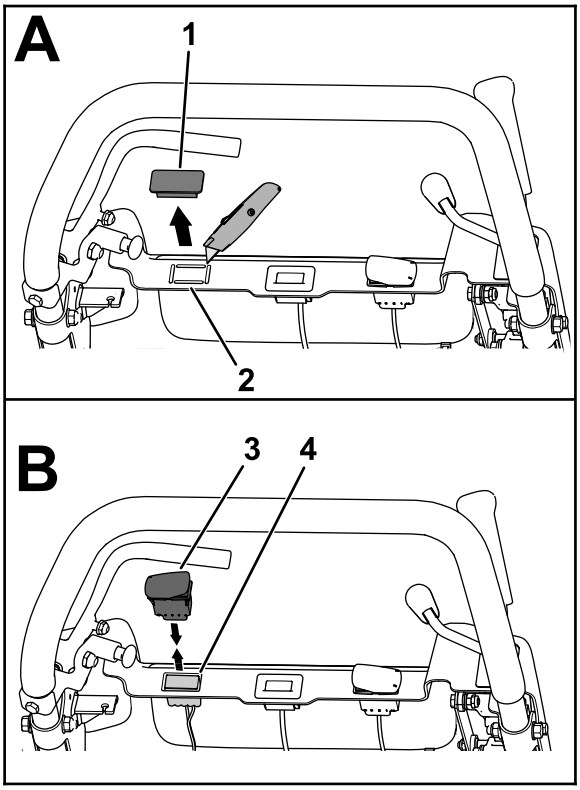

g207838

図 22

1. プラグ
2. 打ち抜きプラグ
3. 2ポジション式ロッカースイッチ
4. 10ソケットコネクタ

2. 打ち抜きプラグがついている場合は、これを打ち抜いてスイッチ用の穴を作る。
3. 機体のワイヤハーネスの10ソケットコネクタを、コントロールパネルの穴から引き出す図 22。
4. 2ポジション式ロッカースイッチの10ピンコネクタを、マシン本体用のハーネスの10ソケットコネクタに接続する図 22。

   コネクタを完全に着座させ、コネクタのラッチを確実に閉じてください。
5. スイッチのボディについているノッチがコントロールパネルの左側にくるようにスイッチをセットする図 23。

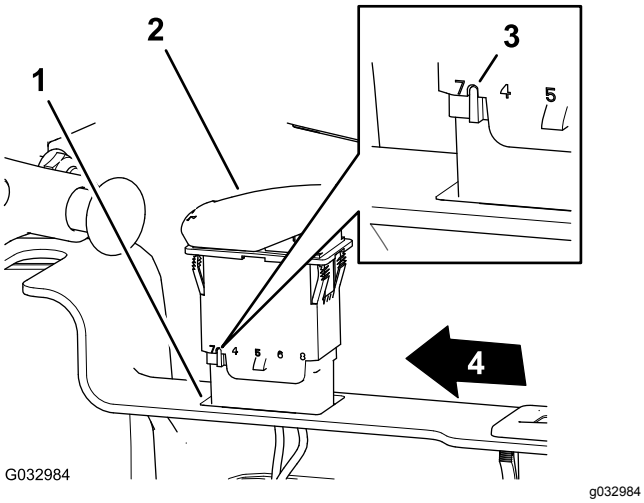

図 23

1. 穴コントロールパネル
2. 2ポジション式ロッカースイッチ
3. ノッチロッカースイッチのボディ
4. コントロールパネルの左側

6. コントロールパネルの穴にスイッチを入れ、パチンとはまるまで完全に押し込む 図 23。

ライト用スイッチを取り付けるeフレックス/フレックス 1820 および 2120 シリーズ

1. コントロールパネルの左側の面にある打ち抜きプラグを打ち抜いて外す 図 24または図 25。

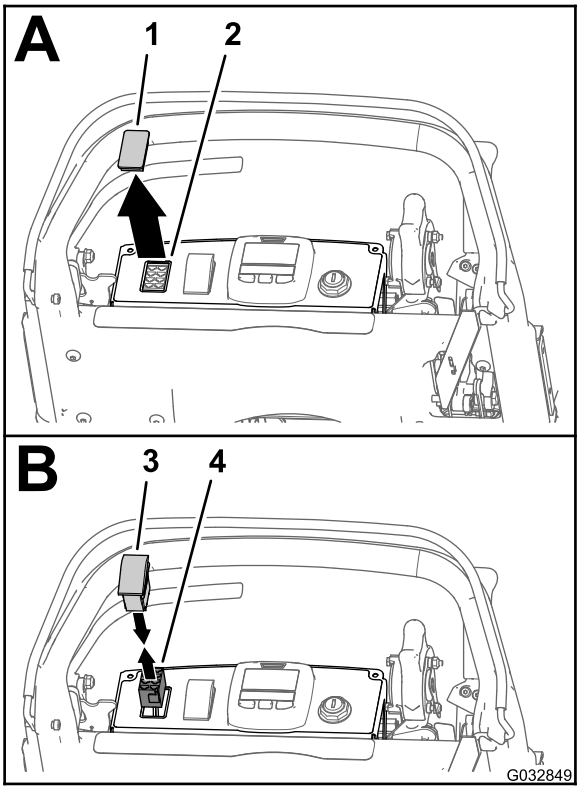

図 24

図は eフレックス 1820/2120

1. プラグ
2. 穴コントロールパネル
3. 2ポジション式ロッカースイッチ
4. 8ソケットコネクタワイヤハーネスLED ライト無線アワーメータ用ハーネスキット

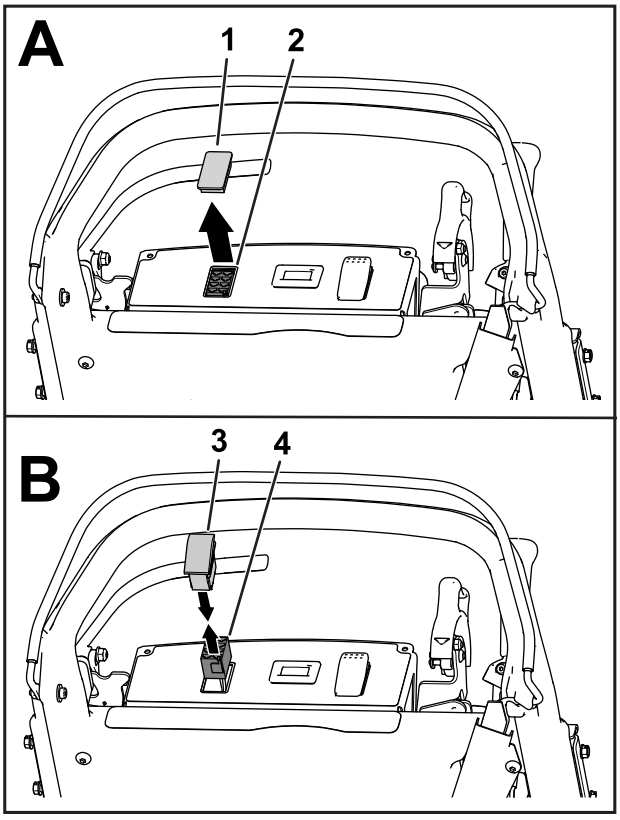

g208352

図 25

図はフレックス 1820/2120

1. プラグ
2. 穴コントロールパネル
3. 2ポジション式ロッカースイッチ
4. 8ソケットコネクタワイヤハーネスLED ライト無線アワーメータ用ハーネスキット

2. マシン本体用のワイヤハーネスの8ソケットコネクタを、コントロールパネルの穴から引き出す図 24または図 25。
3. 2ポジション式ロッカースイッチの8ピンコネクタを、マシン本体用のハーネスの8ソケットコネクタに接続する図 24または図 25。

   コネクタを完全に着座させ、コネクタのラッチを確実に閉じてください。
4. 出来た穴に スイッチをはめ込むスイッチのボディについているノッチがコントロールパネルの手前にくるようにセットする図 26。

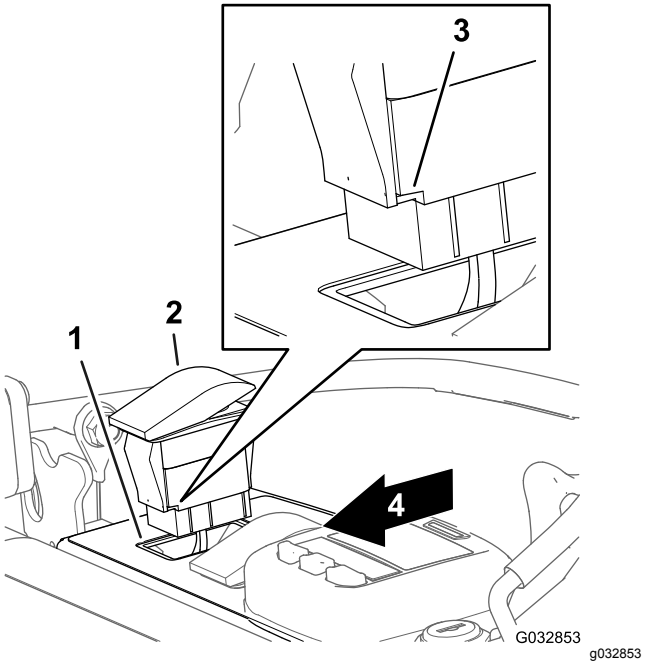

g032853

図 26

図は eフレックス 1820/2120

1. 穴コントロールパネル
2. ロッカースイッチ
3. ノッチロッカースイッチのボディ
4. コントロールパネルの手前側

5. コントロールパネルの穴にスイッチを入れ、パチンとはまるまで完全に押し込む図 26。

7

ケーブルタイを取り付ける

この作業に必要なパーツ

10	ケーブルタイ

手順

重要 **ケーブルタイを使ってワイヤハーネスを固定する時にはケーブルに適切なたるみを持たせるとともに、鋭利な部分や可動部の近くにハーネスを通さないようにしてください。**

1. ケーブルタイ 8 本を使用して、ワイヤハーネスを機体に固定する図 27。

   注 ケーブルタイ 4 本はライトマウントに、残り 4 本はハンドルに使用してください。

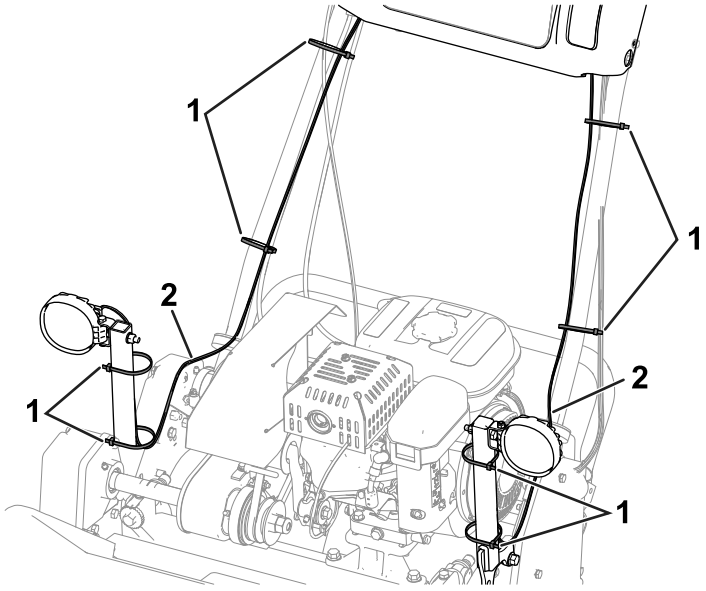

図 27
図は 800、1000、1600 シリーズ

1. ケーブルタイ8本
2. ワイヤハーネス

2. 残りのケーブルタイ 2 本を以下のように使用する
   - **800、1000、1600 シリーズ:**

     図 28に示すように、LED ライトキットのワイヤハーネスを機体のハーネスに固定する。

     注 車体の反対側でも同じ作業を行う。

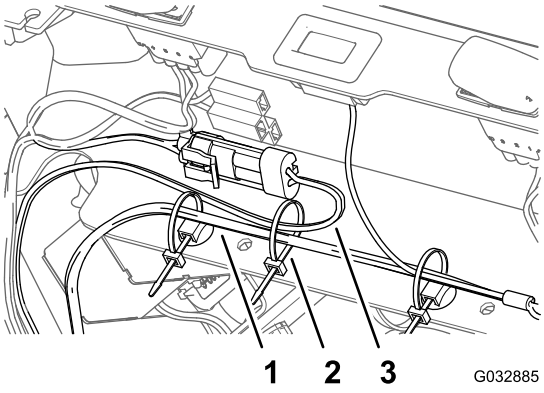

図 28
図は機体左側

1. ワイヤハーネスマシン本体
2. ケーブルタイ
3. ワイヤハーネスLEDライトキット

   - **eフレックス/フレックス 1820 および 2120 シリーズ**

     余っているワイヤハーネス部分はケーブルタイでまとめてください図 29。

     注 車体の反対側でも同じ作業を行う。

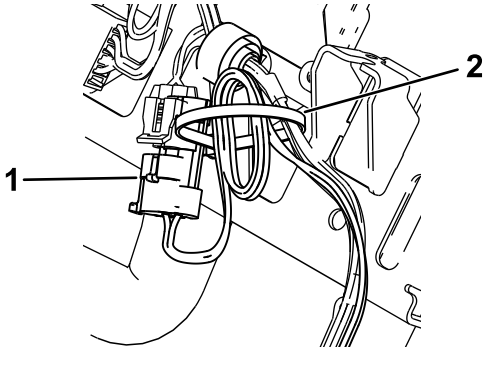

図 29
図は機体左側

1. 取り付けられた 2 ピンコネクタLEDライトキットのワイヤハーネス
2. ケーブルタイ

8

ライトキットの取り付けを完了する

必要なパーツはありません。

コントロールパネルのカバーを取り付ける

1820、2120 シリーズ

1. コントロールパネルのカバーについているキー穴のスロットを、走行リール制御レバーに合わせてカバーを取り付ける図 30。

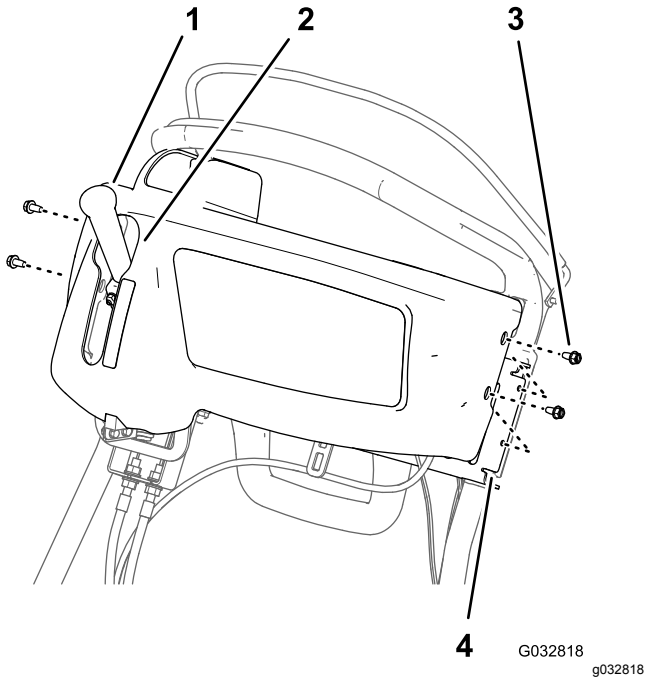

図 30

1. 走行リール制御レバー
2. キー穴のスロットコントロールパネルのカバー
3. フランジヘッドねじ1/4 x 1/2 インチ
4. 支持ブラケットハンドルバー

2. コントロールパネルのカバーの穴を、ハンドルバーのサポートブラケットにある取り付け用の穴に合わせる図 30。
3. カバーをブラケット図 30に組み付けるステップ 2 コントロールパネルのカバーを外す (ページ 3)で外したフランジヘッドねじ1/4 x 1/2 インチ4本を使用する。

点火コードを接続する

800、1000、1600、Flex 1820 および 2120 シリーズ

点火プラグに点火コードを取り付ける図 1 点火プラグのコードを外す (ページ 2)を参照。

バッテリーへ接続する

eフレックス 1820 および 2120 シリーズ

バッテリー用のワイヤハーネスのP04コネクタに、バッテリーアダプタ用のT字ハンドルコネクタを接続する図 2 バッテリーの接続を外す (ページ 2)を参照。

運転操作

ライトスイッチの操作

ロッカースイッチで、LED ライトのONとOFFの切り替えを行います 図 31を参照。

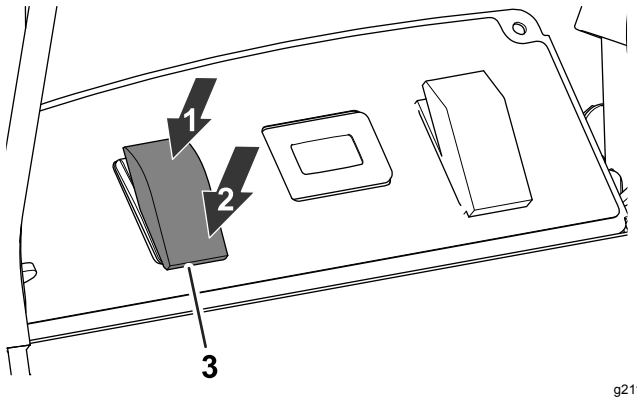

図 31

1. ON 位置
2. OFF 位置
3. LED ライトスイッチ

LED ライトキットを無線アワーメータキットと共に使用する場合

LED ライトキットを無線アワーメータキットと共に使用する場合は、無線アワーメータキットの説明をご覧ください。

注 LED ライトキットを無線アワーメータキットと共に使用と、ローアイドル時に LED ライトがちらつく場合があります。

メモ

メモ



Count on it.