Form No. 3415-344 Rev A

LED 조명 키트

일련 번호 400000000 및 그 이후 Greensmaster® 800, 1000, 1600, Flex™ 1820/2120 및 eFlex® 1820/2120 시리즈 모어

모델 번호04063

모델 번호04064

설치 지침

⚠ 경고

캘리포니아
Proposition 65 경고
본 제품은 캘리포니아 주에서 암, 선천성 기형 및 기타 생식 기능 장애를 일으키는 것으로 알려진 화학 물질이 들어 있습니다.

다음과 같이 장비에 적합한 모델을 사용하십시오:

- 모델 번호 04063—Greensmaster® 800, 1000 및 1600 시리즈 장비
- 모델 번호 04064—Greensmaster® Flex 1820/2120 또는 eFlex 1820/2120 시리즈 장비

참고:정상 운전 위치에서 기계의 좌측, 우측, 전면 및 후면을 판단하십시오.

부품 확인

아래 차트를 사용하여 모든 부품이 선적되었는지 확인하십시오.

절차	설명	수량	사용
1	아무 부품도 필요 없음	–	장비를 준비합니다.
2	아무 부품도 필요 없음	–	조종 패널 커버를 분리합니다(1820 또는 2120 시리즈 장비).
3	LED 조명 어셈블리 조명 마운트 플랜지 헤드 볼트(3/8 인치) 플랜지 너트(3/8 인치)	2 2 4 2	조명 마운트를 800, 1000 및 1600 시리즈 장비에 조립합니다.
4	LED 조명 어셈블리 조명 마운트 마운트 플레이트 플랜지 헤드 볼트(3/8 인치) 플랜지 헤드 볼트(5/16 x 1 인치) 플랜지 헤드 볼트(5/16 x 1-1/2 인치) 플랜지 록너트(5/16 인치) 플랜지 너트(3/8 인치) 플랜지 너트(5/16 인치) 와셔	2 2 1 1 1 4 4 1 1 4	조명 마운트를 1820 또는 2120 시리즈 장비에 조립합니다.
5	와이어 하니스	2	와이어 하니스를 장비에 조립합니다.
6	2-위치 로커 스위치	1	조명 스위치를 설치합니다.
7	케이블 타이	10	케이블 타이를 설치합니다.
8	아무 부품도 필요 없음	–	조명 키트 설치를 마무리합니다.

© 2017—The Toro® Company
8111 Lyndale Avenue South
Bloomington, MN 55420

등록처 www.Toro.com.

CE

원본 지침(KO)
미국에서 인쇄됨
모든 권리 보유

3415-344 A

1
장비 준비

아무 부품도 필요 없음

스파크-플러그 와이어 분리

800, 1000 또는 1600 시리즈 장비

1. 릴 구동 레버가 해제 위치인지 확인합니다. *사용 설명서*를 참조하십시오.
2. 장비를 평평한 곳으로 이동하고 트랙션 구동 레버를 중립 위치로 설정합니다. *사용 설명서*를 참조하십시오.
3. 스로틀 컨트롤을SLOW(저속) 위치로 설정하고 On-Off 스위치를 OFF(끔) 위치로 설정합니다. *사용 설명서*를 참조하십시오.
4. 서비스 브레이크를 걸고 주차 브레이크 노브로 제자리에 고정합니다. *사용 설명서*를 참조하십시오.
5. 스파크 플러그(그림1) 단자에서 스파크 플러그 와이어를 분리합니다.

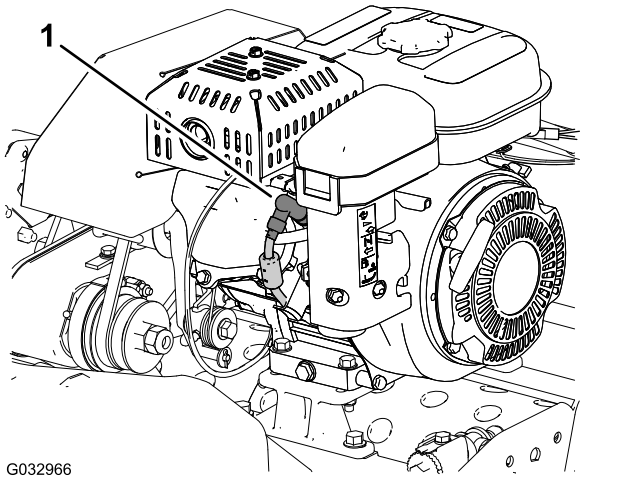

그림1

1. 스파크 플러그 와이어

스파크-플러그 와이어 분리

Flex 1820 및 2120 시리즈 장비

1. 트랙션 및 릴 구동 결합 레버가 해제 위치인지 확인합니다. *사용 설명서*를 참조하십시오.
2. 장비를 평평한 곳으로 이동하고 트랙션 및 릴 구동 결합 레버를 중립 위치로 설정합니다. *사용 설명서*를 참조하십시오.
3. 스로틀 컨트롤을SLOW(저속) 위치로 설정하고 On-Off 스위치를 OFF(끔) 위치로 설정합니다. *사용 설명서*를 참조하십시오.
4. 서비스 브레이크 레버를 뒤로 당기고 주차 브레이크 래치로 제자리에 고정합니다. *사용 설명서*를 참조하십시오.
5. 스파크 플러그(그림1) 단자에서 스파크 플러그 와이어를 분리합니다.

배터리 분리

eFlex 1820 및 2120 시리즈 장비

1. 트랙션 및 릴 구동 결합 레버가 해제 위치인지 확인합니다. *사용 설명서*를 참조하십시오.
2. 장비를 평평한 곳으로 이동하고 트랙션 및 릴 구동 결합 레버를 중립 위치로 설정합니다. *사용 설명서*를 참조하십시오.
3. 키 스위치를 OFF(꺼짐) 위치로 돌립니다. *사용 설명서*를 참조하십시오.
4. 서비스 브레이크 레버를 뒤로 당기고 주차 브레이크 래치로 제자리에 고정합니다. *사용 설명서*를 참조하십시오.
5. 10-15분을 기다려 모터 커패시터를 방전합니다.
6. 배터리 와이어 하니스의 P04 커넥터에서 배터리 어댑터 와이어 하니스의 T 핸들 커넥터를 분리합니다(그림2).

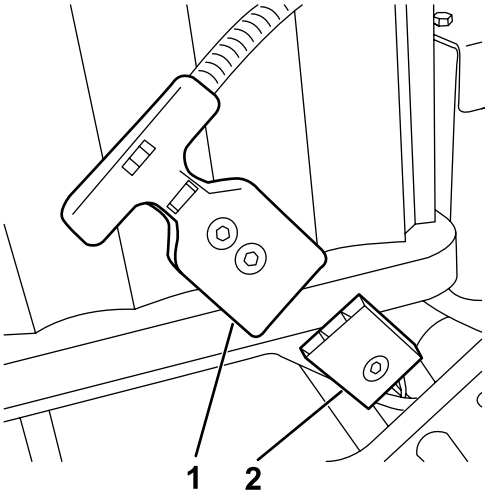

그림2

1. P04 T-핸들 커넥터(배터리 어댑터 와이어 하니스)
2. P04 커넥터(배터리 와이어 하니스)

2

조종 패널 커버 분리

1820 또는 2120 시리즈 장비

아무 부품도 필요 없음

절차

1. 조종 패널 커버를 핸들 바 서포트 브래킷에 고정하는 4개의 플랜지 헤드 나사(1/4 x 1/2 인치)를 뺍니다(그림3).

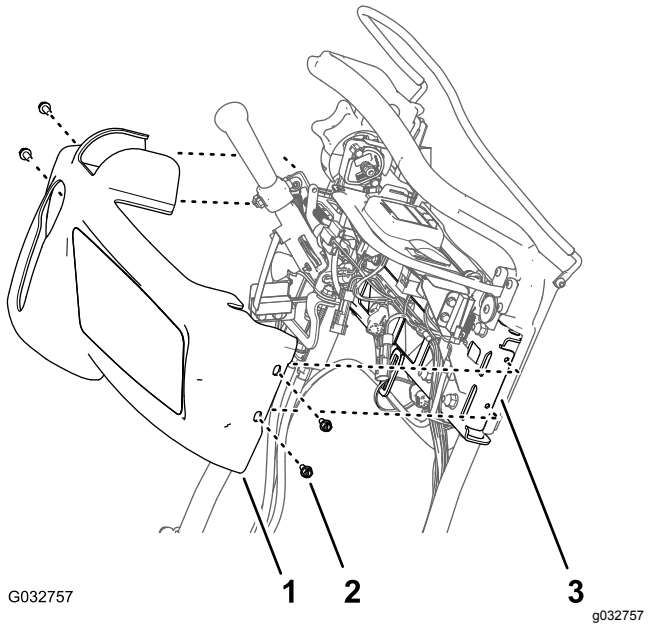

그림3

1. 조종 패널 커버
2. 플랜지 헤드 나사(1/4 x 1/2 인치)
3. 서포트 브래킷(핸들 바)

2. 조종 패널 커버를 조종 패널에서 위와 앞으로 움직여 커버를 장비에서 분리합니다(그림3).

   참고: 조종 패널 덮개 설치 (페이지 12)에서 조립할 수 있도록 플랜지 헤드 나사와 조종 패널 커버를 보관합니다.

3

조명 마운트를 800, 1000 및 1600 시리즈 장비에 조립

이 절차를 수행하는 데 필요한 부품:

2	LED 조명 어셈블리
2	조명 마운트
4	플랜지 헤드 볼트(3/8 인치)
2	플랜지 너트(3/8 인치)

절차

1. 그림4에 나오는 것처럼 양쪽 측면 플레이트의 상부 프레임에서 볼트를 분리하여 폐기합니다.

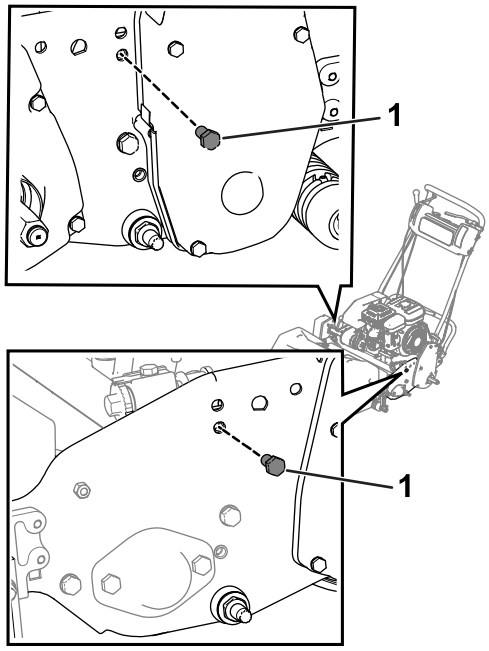

그림4

1. 볼트

2. 오른쪽 릴 드라이브 구동 커버의 볼트를 풀고, 커버를 올립니다(그림5).

   ***중요:* 볼트를 풀되, 분리하지는 않습니다.**

   참고:커버를 올리면 커버에서 가장 가까운 볼트를 렌치를 사용하여 조일 수 있습니다.

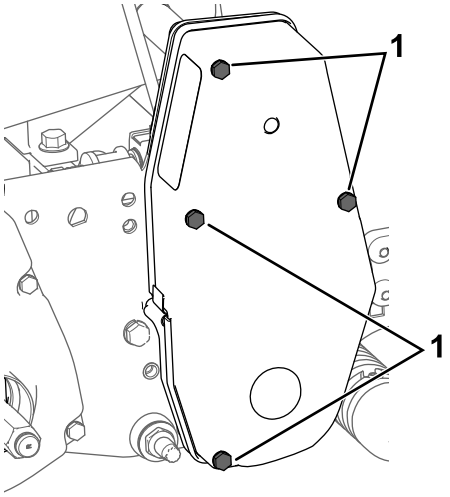

g207878

그림5

1. 볼트—풀기

3. 4개의 플랜지 헤드 볼트(3/8 인치) 및 2개의 플랜지 너트(3/8 인치)를 사용하여 조명 마운트를 양쪽 측면 플레이트에 고정합니다(그림6).

   참고:스로틀 케이블이 조명 마운트 뒤로 배선되어 있는지 확인합니다.

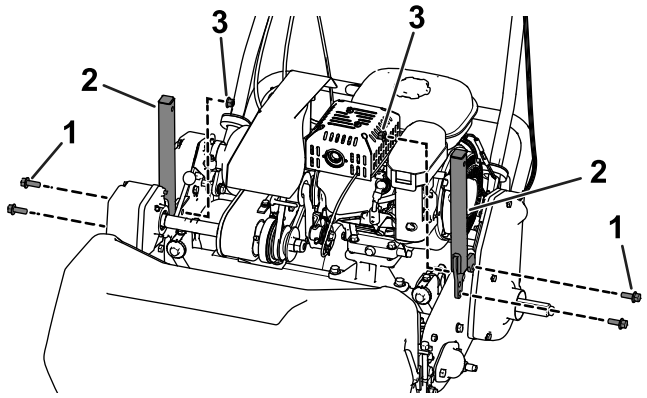

g206126

그림6

1. 플랜지 헤드 볼트(3/8 인치)
2. 조명 마운트
3. 플랜지 너트(3/8 인치)

4. 각 LED 조명 어셈블리에서 너트와 와셔를 분리한 다음, 너트와 와셔를 사용하여 LED 조명을 각 조명 마운트에 고정합니다(그림7).

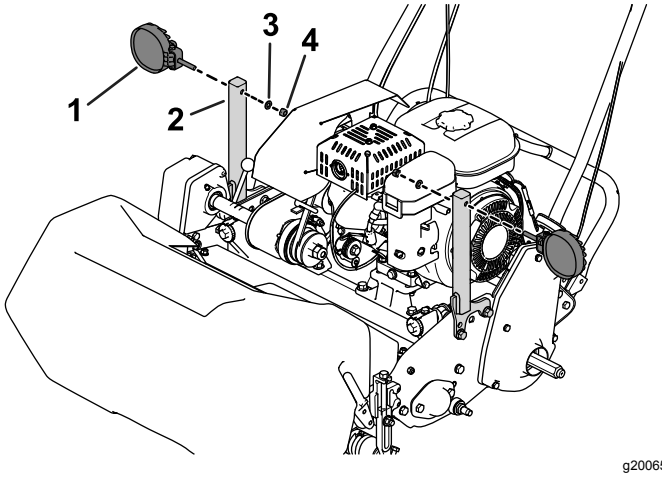

g200656

그림7

1. LED 조명
2. 조명 마운트
3. 와셔
4. 너트

4

조명 마운트를 1820 또는 2120 시리즈 장비에 조립

이 절차를 수행하는 데 필요한 부품:

2	LED 조명 어셈블리
2	조명 마운트
1	마운트 플레이트
1	플랜지 헤드 볼트(3/8 인치)
1	플랜지 헤드 볼트(5/16 x 1 인치)
4	플랜지 헤드 볼트(5/16 x 1-1/2 인치)
4	플랜지 록너트(5/16 인치)
1	플랜지 너트(3/8 인치)
1	플랜지 너트(5/16 인치)
4	와셔

절차

1. 2개의 플랜지 헤드 볼트(5/16 x 1-1/2 인치), 2개의 와셔 및 2개의 플랜지 너트(5/16 인치)를 사용하여 마운트 플레이트를 왼쪽 플레이트(그림8 또는 그림9)에 고정합니다.

   - **Flex/eFlex 1820 장비:** 마운트 플레이트를 왼쪽 플레이트의 **바깥쪽**에 배치합니다(그림8).
   - **Flex/eFlex 2120 장비:** 마운트 플레이트를 왼쪽 플레이트의 **안쪽**에 배치합니다(그림9).

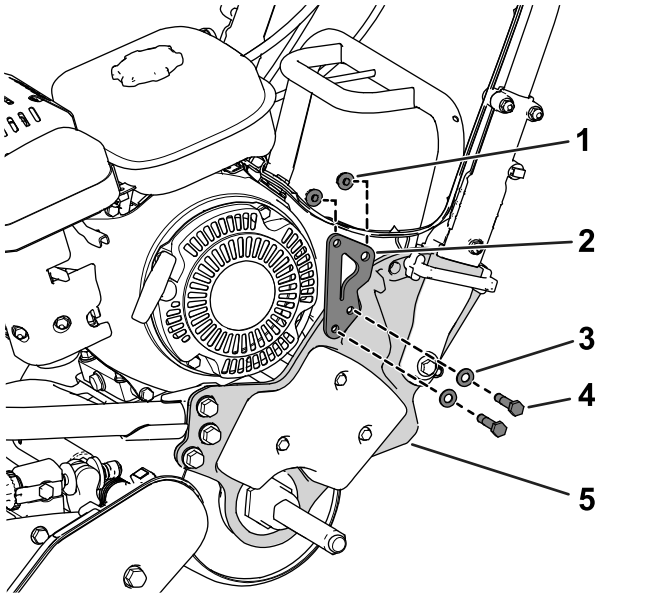

g210476

그림8

그림은 Flex/eFlex 1820 장비임

1. 플랜지 록너트(5/16 인치)
2. 마운트 플레이트
3. 와셔
4. 플랜지 헤드 볼트(5/16 x 1-1/2 인치)
5. 좌측 플레이트

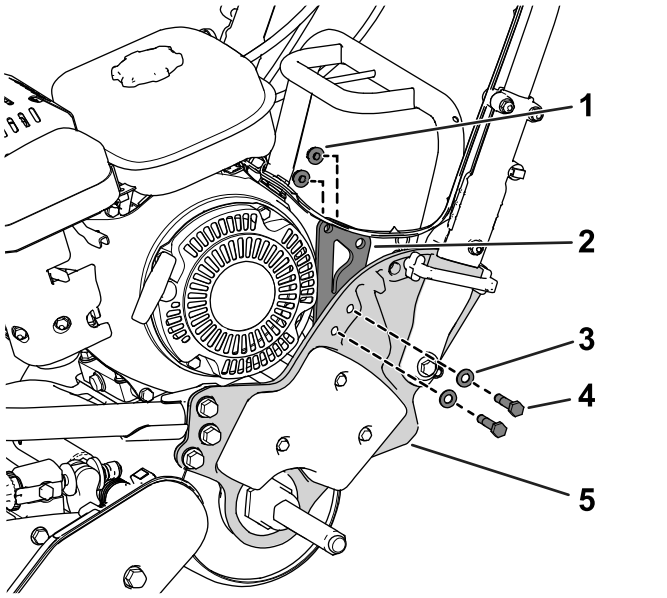

g200371

그림9

그림은 Flex/eFlex 2120 장비임

1. 플랜지 록너트(5/16 인치)
2. 마운트 플레이트
3. 와셔
4. 플랜지 헤드 볼트(5/16 x 1-1/2 인치)
5. 좌측 플레이트

2. 1개의 플랜지 헤드 볼트(3/8 인치), 1개의 플랜지 헤드 볼트(5/16 x 1 인치), 1개의 플랜지 너트(3/8 인치) 및 1개의 플랜지 너트(5/16 인치)를 사용하여 조명 마운트를 마운트 플레이트에 고정합니다(그림10).

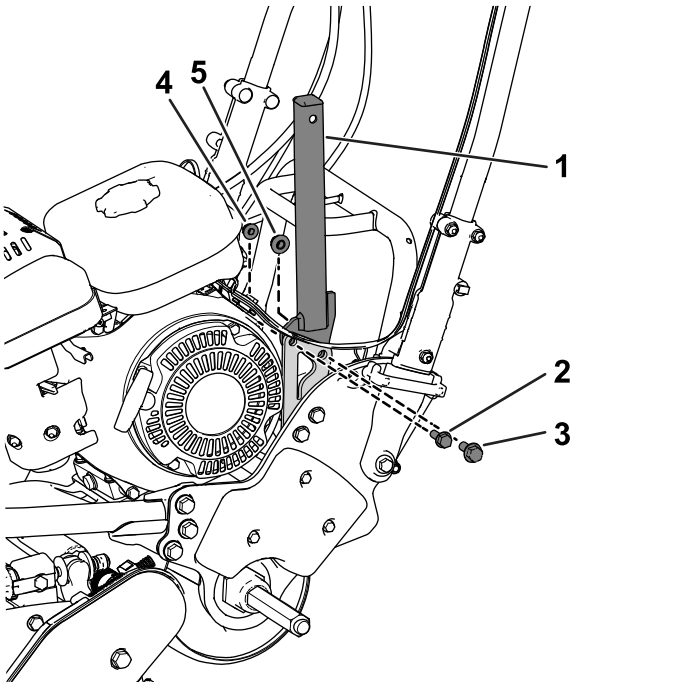

g206120

그림10

그림은 Flex/eFlex 2120 장비임

1. 조명 마운트
2. 플랜지 헤드 볼트(5/16 x 1 인치)
3. 플랜지 헤드 볼트(3/8 인치)
4. 플랜지 너트(5/16 인치)
5. 플랜지 너트(3/8 인치)

3. 2개의 플랜지 헤드 볼트(5/16 x 1-1/2 인치), 2개의 와셔 및 2개의 플랜지 너트(5/16 인치)를 사용하여 조명 마운트를 오른쪽 구동 하우징에 고정합니다(그림11).

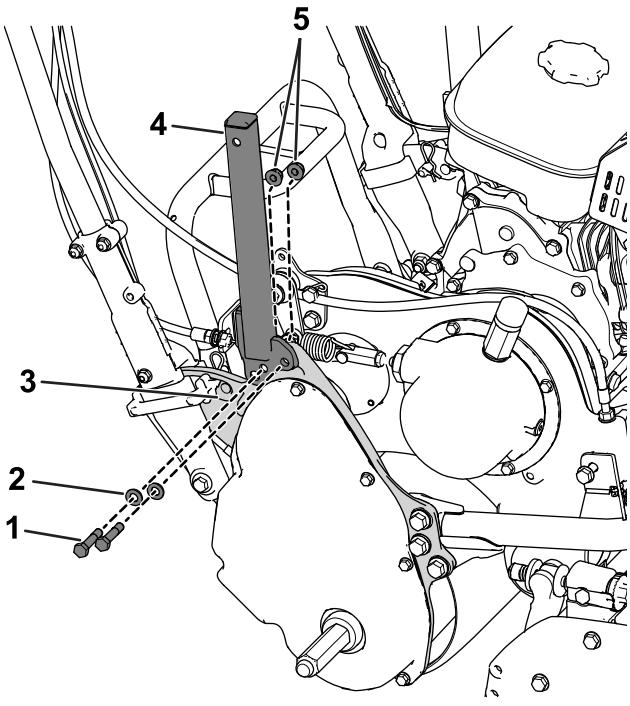

g206121

그림11

1. 플랜지 헤드 볼트(5/16 x 1-1/2 인치)
2. 와셔
3. 구동 하우징
4. 조명 마운트
5. 플랜지 록너트(5/16 인치)

4. 각 LED 조명 어셈블리에서 너트와 와셔를 분리한 다음, 너트와 와셔를 사용하여 LED 조명을 각 조명 마운트에 고정합니다(그림12).

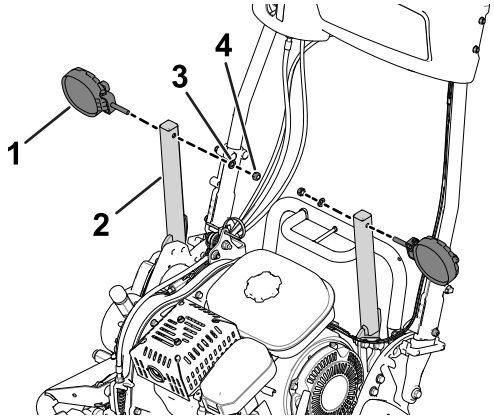

g200370

그림12

1. LED 조명
2. 조명 마운트
3. 와셔
4. 너트

5

와이어 하니스를 장비에 조립

이 절차를 수행하는 데 필요한 부품:

2	와이어 하니스

와이어 하니스를 LED 조명에 부착

1. LED 조명 하니스의 2 소켓 커넥터에 LED 조명의 2 핀 커넥터를 연결합니다(그림13).

   커넥터가 제대로 끼워졌고 커넥터의 래치가 딸깍하고 단단히 결합되는지 확인합니다.

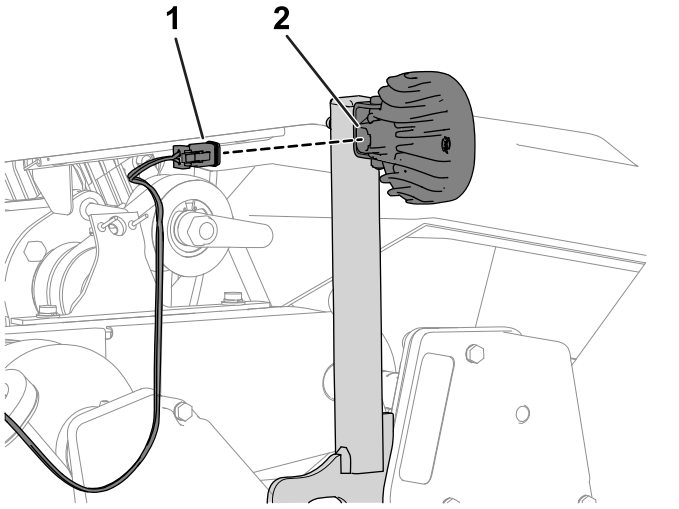

g200657

그림13

1. 2-소켓 커넥터(와이어 하니스)
2. 2-핀 커넥터(LED 조명)

2. 다른 와이어 하니스 및 LED 조명에 대해 단계 1를 반복합니다.

와이어 하니스 배선

와이어 하니스를 그림14에 나오는 것처럼 아래로 각 조명 마운트를 따라 그리고 위로 각 핸들을 따라 배선합니다.

참고:와이어 하니스가 디퍼렌셜 액슬 샤프트 밑에 배선되어 있는지 확인합니다(그림15).

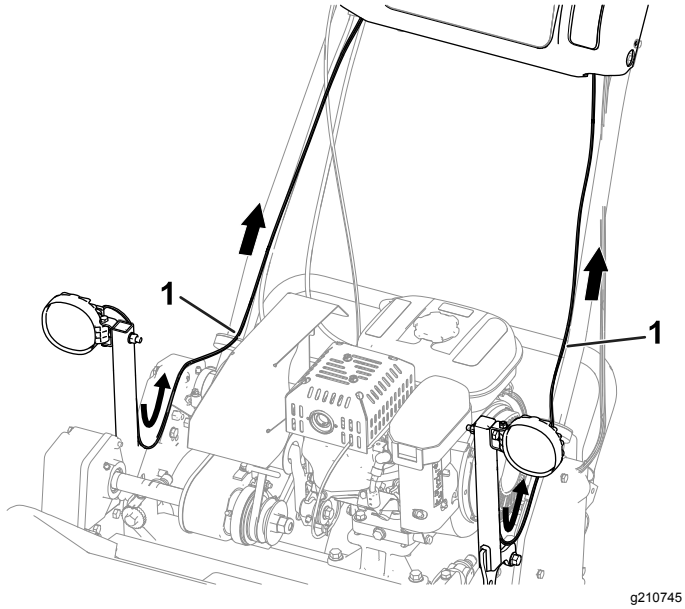

그림14

그림은 800, 1000 또는 1600 시리즈 장비임

1. 와이어 하니스

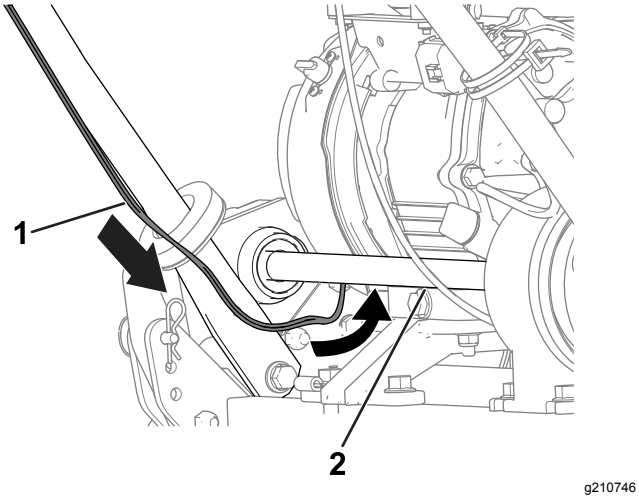

그림15

그림은 800, 1000 또는 1600 시리즈 장비임

1. 와이어 하니스
2. 디퍼렌셜 액슬 샤프트

LED 조명 와이어 하니스를 장비 와이어 하니스에 연결

800, 1000 또는 1600 시리즈 장비

참고:장비의 양쪽 측면의 LED 조명 와이어 하니스에 대해 다음 단계를 수행합니다.

1. 콘솔의 뒤에서, 장비 와이어 하니스의 2-소켓 커넥터에서 플러그를 분리합니다(그림16).

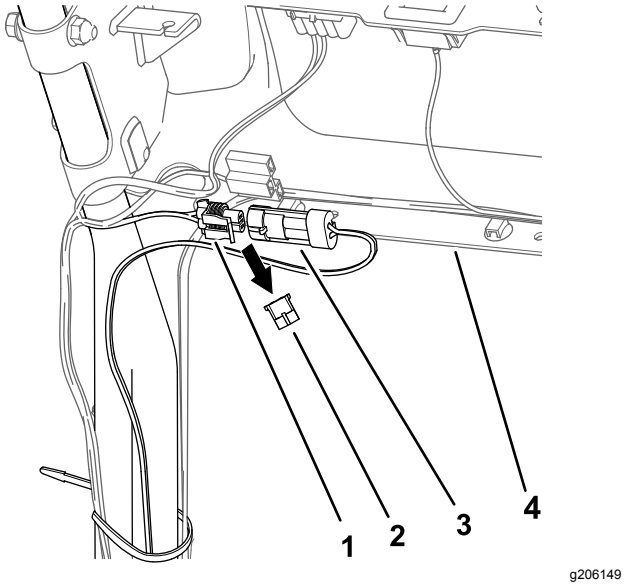

그림16

그림은 장비의 왼쪽임

1. 2-소켓 커넥터(와이어 하니스 - 장비)
2. 플러그
3. 2-핀 커넥터(와이어 하니스 - LED 조명 키트)
4. 콘솔

2. LED 조명 하니스의 2 핀 커넥터를 장비 와이어 하니스의 2 소켓 커넥터에 연결합니다(그림16).

   커넥터가 제대로 끼워졌고 커넥터의 래치가 딸깍하고 단단히 결합되는지 확인합니다.

3. 장비 반대쪽의 와이어 하니스에 대해 이전 단계를 수행합니다(그림17).

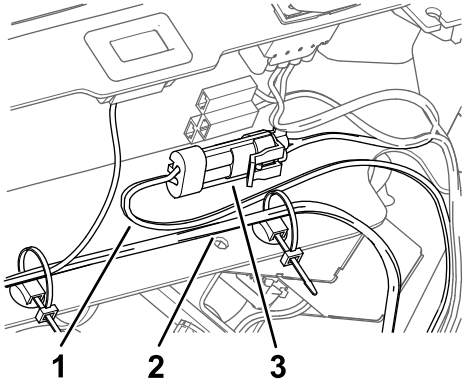

g210747

그림17

1. 와이어 하니스—LED 조명 키트
2. 와이어 하니스 - 장비
3. 2-핀 커넥터 및 2-소켓 커넥터 설치

LED 조명 와이어 하니스를 장비 와이어 하니스에 연결

Flex 1820 및 2120 시리즈 장비

참고: 장비의 양쪽 측면의 LED 조명 와이어 하니스에 대해 다음 단계를 수행합니다.

1. 콘솔의 앞에서, 장비 와이어 하니스의 2-소켓 커넥터에서 플러그를 분리합니다(그림18).

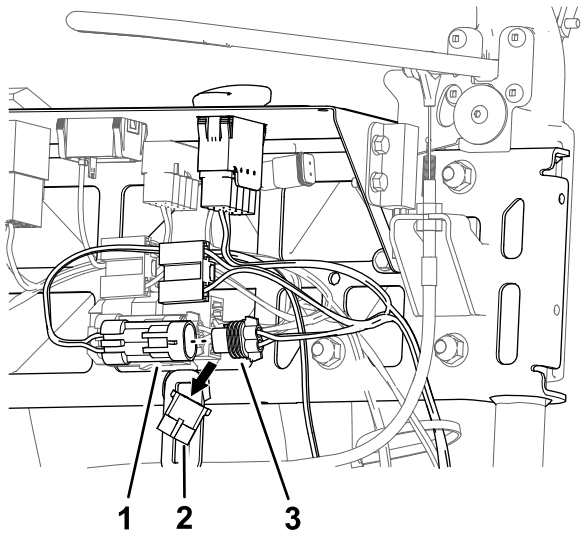

g210534

그림18

그림은 장비의 왼쪽임

1. 2-핀 커넥터(와이어 하니스 - LED 조명 키트)
2. 플러그
3. 2-소켓 커넥터(와이어 하니스 - 장비)

2. LED 조명 하니스의 2 핀 커넥터를 장비 와이어 하니스의 2 소켓 커넥터에 연결합니다(그림18).

   커넥터가 제대로 끼워졌고 커넥터의 래치가 딸깍하고 단단히 결합되는지 확인합니다.

3. 장비 반대쪽의 와이어 하니스에 대해 이전 단계를 수행합니다(그림19).

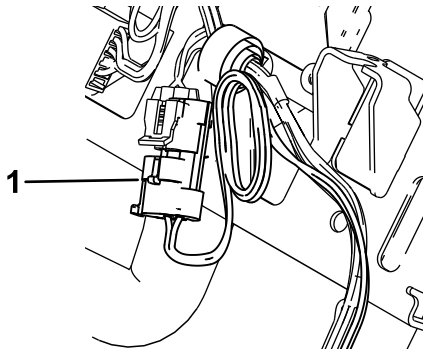

g210792

그림19

1. 2-핀 커넥터 설치(와이어 하니스 - LED 조명 키트)

LED 조명 와이어 하니스를 장비 와이어 하니스에 연결

eFlex 1820 및 2120 시리즈 장비

참고: 장비의 양쪽 측면의 LED 조명 와이어 하니스에 대해 다음 단계를 수행합니다.

1. 콘솔의 앞에서, 장비 와이어 하니스의 2-소켓 커넥터에서 플러그를 분리합니다(그림20).

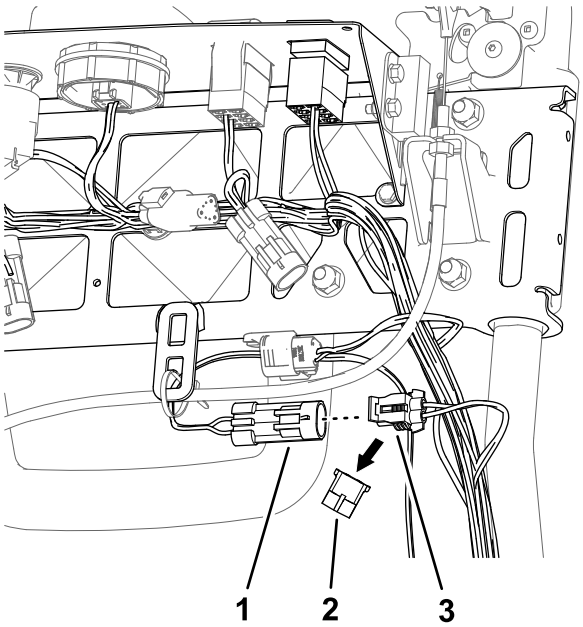

g210537

그림20

그림은 장비의 왼쪽임

1. 2-핀 커넥터(와이어 하니스 - LED 조명 키트)
2. 플러그
3. 2-소켓 커넥터(와이어 하니스 - 장비)

2. LED 조명 하니스의 2 핀 커넥터를 장비 와이어 하니스의 2 소켓 커넥터에 연결합니다(그림20).

커넥터가 제대로 끼워졌고 커넥터의 래치가 딸깍하고 단단히 결합되는지 확인합니다.

3. 장비 반대쪽의 와이어 하니스에 대해 이전 단계를 수행합니다(그림21).

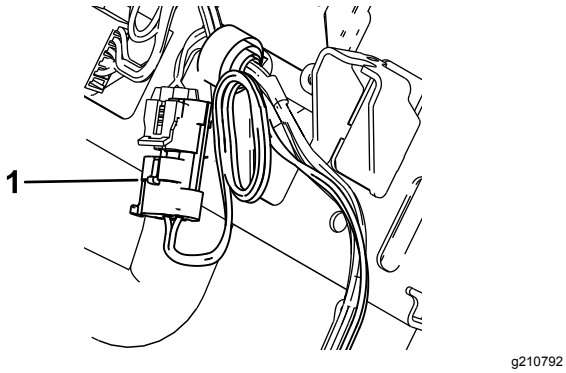

g210792

그림21

1. 2-핀 커넥터 설치(와이어 하니스 - LED 조명 키트)

6

조명 스위치 설치

이 절차를 수행하는 데 필요한 부품:

1	2-위치 로커 스위치

조명 스위치 설치(800, 1000 및 1600 시리즈 장비)

1. 조종 패널의 좌측면에 있는 개구부에서 (장착된) 플러그를 뺍니다(그림22).

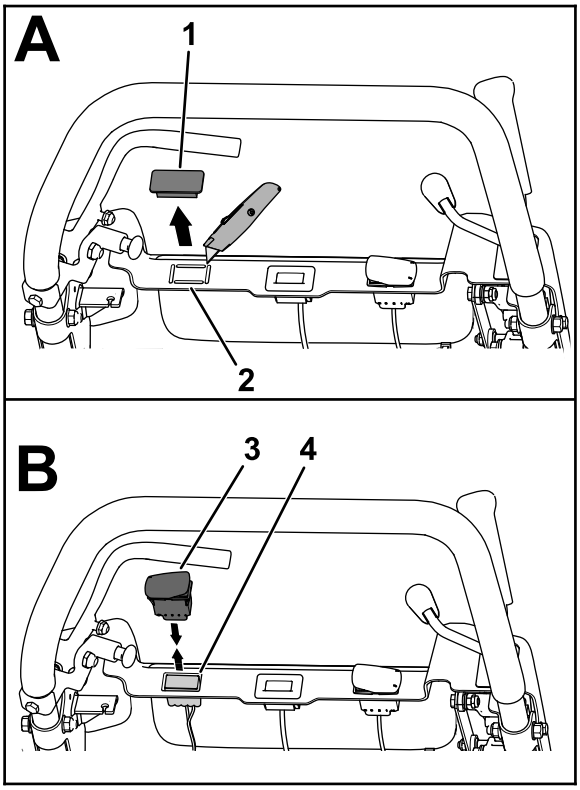

g207838

그림22

1. 플러그
2. 녹아웃 플러그
3. 2-위치 로커 스위치
4. 10-소켓 커넥터

2. 장착된 녹아웃 플러그를 분리하여 스위치를 위한 개구부를 만듭니다.
3. 장비 와이어 하니스의 10 소켓 커넥터를 조종 패널의 개구부를 통해 당깁니다(그림22).
4. 2-위치 로커 스위치의 10 핀 커넥터를 장비 와이어 하니스의 10 소켓 커넥터에 연결합니다(그림22).

   커넥터가 제대로 끼워졌고 커넥터의 래치가 딸깍하고 단단히 결합되는지 확인합니다.
5. 스위치를 나란히 일치시켜, 스위치의 몸체의 눈금이 조종 패널의 왼쪽을 향하게 합니다(그림23).

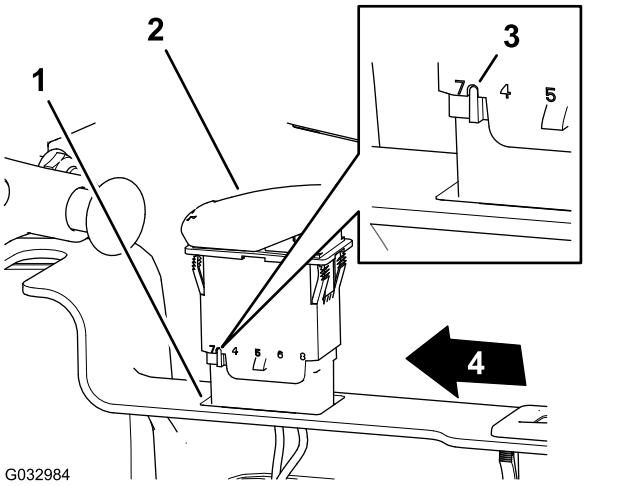

그림23

1. 개구부(조종 패널)
2. 2-위치 로커 스위치
3. 눈금(본체—로커 스위치)
4. 조종 패널 왼쪽

6. 스위치가 딸깍 소리를 내며 패널에 단단히 걸릴 때까지 스위치를 조종 패널의 개구부 안으로 삽입합니다(그림23).

조명 스위치 설치(eFlex/Flex 1820 및 2120 시리즈 장비)

1. 조종 패널의 좌측면에 있는 개구부에서 플러그를 뺍니다(그림24 또는 그림25).

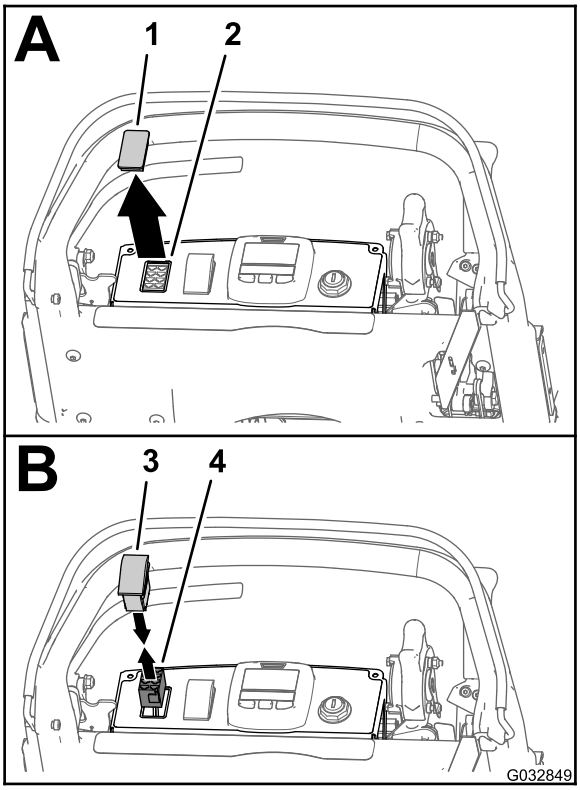

그림24

그림은 eFlex 1820/2120 장비임

1. 플러그
2. 개구부(조종 패널)
3. 2-위치 로커 스위치
4. 8-소켓 커넥터(와이어 하니스 - LED 조명 및 무선 아워미터 하니스 키트)

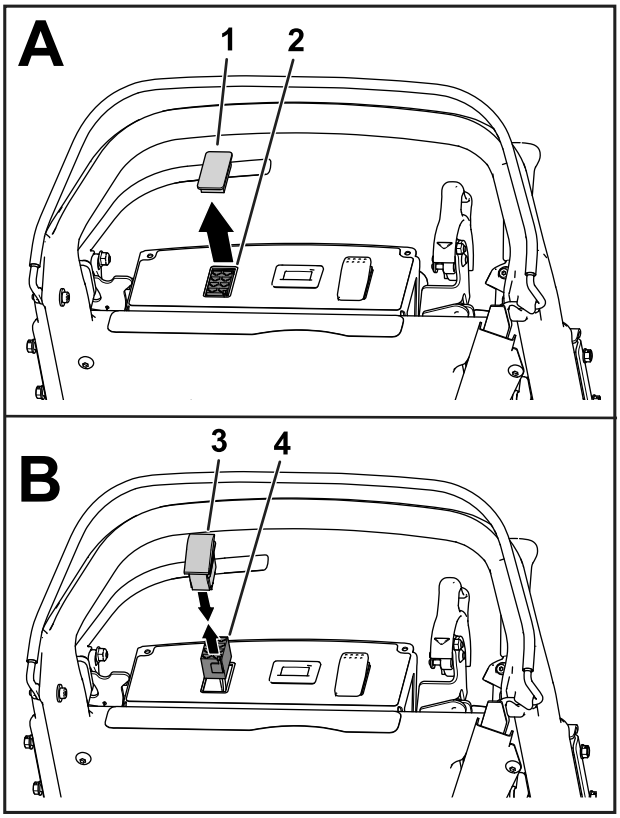

그림25

그림은 Flex 1820/2120 장비임

1. 플러그
2. 개구부(조종 패널)
3. 2-위치 로커 스위치
4. 8-소켓 커넥터(와이어 하니스 - LED 조명 및 무선 아워미터 하니스 키트)

2. 장비 와이어 하니스의 8 소켓 커넥터를 조종 패널의 개구부를 통해 당깁니다(그림24 또는 그림25).
3. 2-위치 로커 스위치의 8 핀 커넥터를 장비 와이어 하니스의 8 소켓 커넥터에 연결합니다(그림24 또는 그림25).

   커넥터가 제대로 끼워졌고 커넥터의 래치가 딸깍하고 단단히 결합되는지 확인합니다.
4. 스위치의 몸체의 눈금이 조종 패널 뒷면을 향하도록 스위치 위치를 일치시킵니다(그림26).

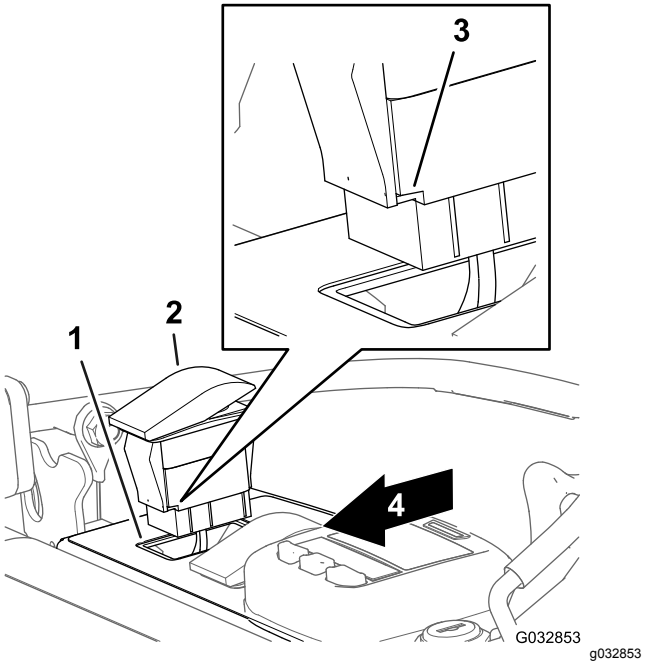

그림26

그림은 eFlex 1820/2120 장비임

1. 개구부(조종 패널)
2. 로커 스위치
3. 눈금(본체—로커 스위치)
4. 조종 패널 뒷면

5. 스위치가 딸깍 소리를 내며 패널에 단단히 걸릴 때까지 스위치를 조종 패널의 개구부 안으로 삽입합니다(그림26).

7

케이블 타이 설치

이 절차를 수행하는 데 필요한 부품:

10	케이블 타이

절차

중요: **케이블 타이를 설치할 때, 와이어 하니스가 충분히 느슨하여 응력점이 생기지 않게 하고 움직이는 부품이 생기지 않게 합니다.**

1. 8개의 케이블 타이를 사용하여 와이어 하니스를 장비에 고정합니다(그림27).

   참고:4개의 케이블 타이를 조명 마운트에 부착하고 4개의 케이블 타이를 핸들에 부착합니다.

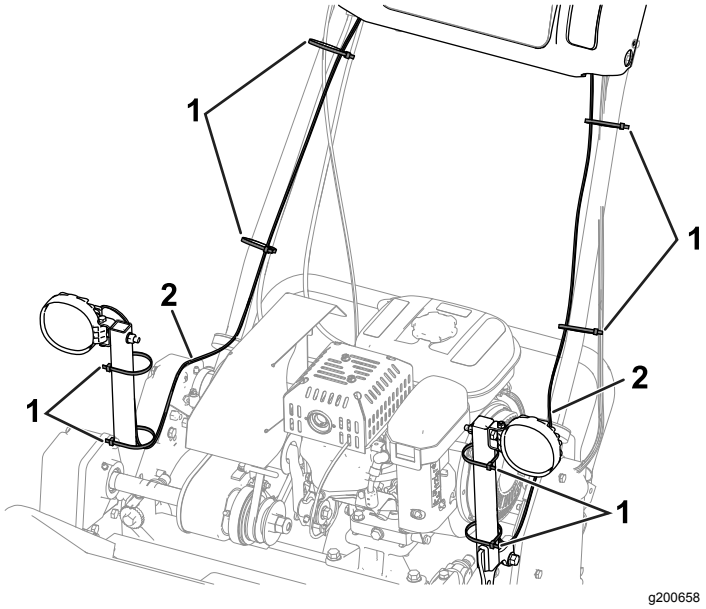

그림27

그림은 800, 1000 또는 1600 시리즈 장비임

1. 케이블 타이(8)
2. 와이어 하니스

2. 다음과 같이 나머지 2개의 케이블 타이를 사용하십시오.
   - **800, 1000 또는 1600 시리즈 장비:**

     그림28에 나오는 것처럼 LED 조명 키트 와이어 하니스를 장비의 하니스에 고정합니다.

     참고:장비의 양쪽면에 대해 이 단계를 수행합니다.

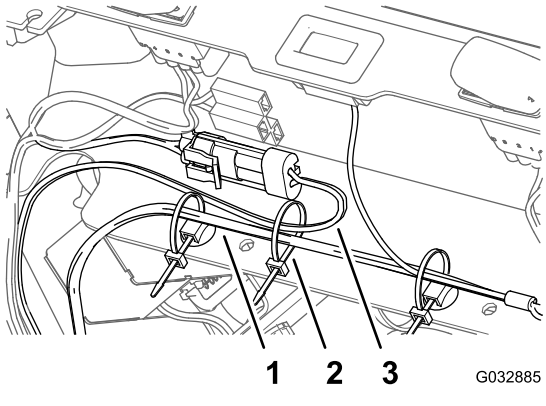

그림28

그림은 장비의 왼쪽임

1. 와이어 하니스(장비)
2. 케이블 타이
3. 와이어 하니스(LED 조명 키트)

   - **eFlex/Flex 1820 및 2120 시리즈 장비:**

     케이블 타이를 사용하여 와이어 하니스의 남은 길이 부분을 함께 번들로 묶습니다(그림29).

참고:장비의 양쪽면에 대해 이 단계를 수행합니다.

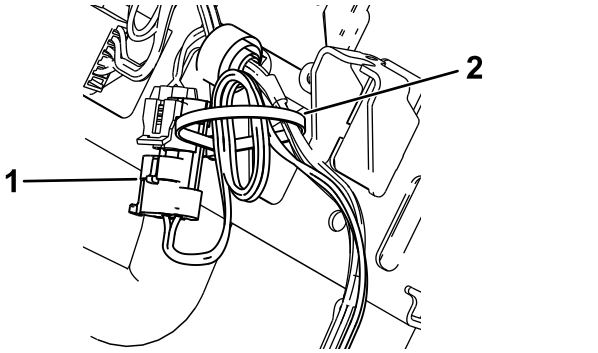

그림29

그림은 장비의 왼쪽임

1. 2-핀 커넥터 설치(와이어 하니스 - LED 조명 키트)
2. 케이블 타이

8

조명 키트 설치 마무리

아무 부품도 필요 없음

조종 패널 덮개 설치

1820 또는 2120 시리즈 장비

1. 트랙션 및 릴 구동 핸들 위로 조종 패널 커버의 키 구멍 슬롯의 위치를 나란히 맞춥니다(그림30).

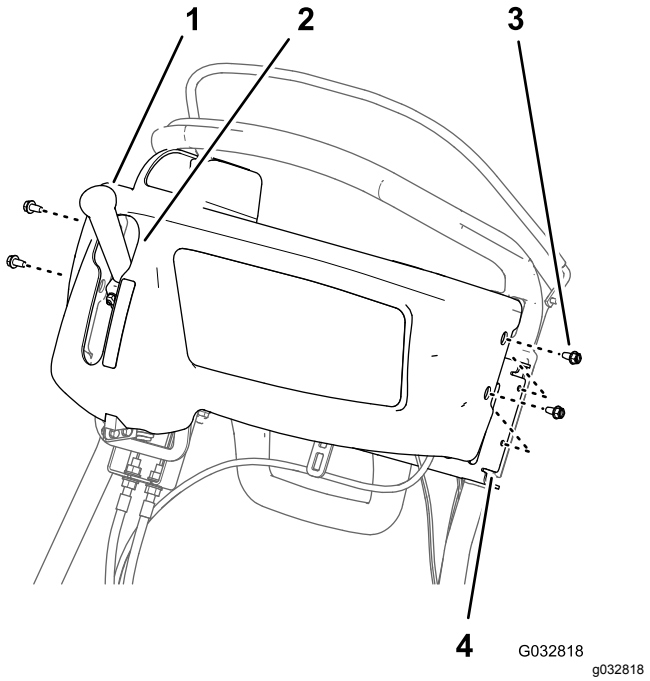

그림30

1. 트랙션 및 릴 구동 핸들
2. 키 구멍 슬롯(조종 패널 커버)
3. 플랜지 헤드 나사(1/4 x 1/2 인치)
4. 서포트 브래킷(핸들 바)

2. 조종 패널 커버에 있는 구멍을 핸들바의 서포트 브래킷에 있는 구멍과 나란히 맞춥니다(그림30).
3. 2 조종 패널 커버 분리 (페이지 3)에서 빼 둔 4개의 플랜지 헤드 나사(1/4 x 1/2 인치)로 커버를 브래킷(그림30)에 조립합니다.

스파크-플러그 와이어 연결

800, 1000, 1600 및 Flex 1820과 2120 시리즈 장비

스파크 플러그 와이어를 스파크 플러그 단자에 연결합니다. 스파크-플러그 와이어 분리 (페이지 2)의 그림1를 참조하십시오.

배터리 연결

eFlex 1820 및 2120 시리즈 장비

배터리 어댑터 와이어 하니스의 T 핸들 커넥터를 배터리 와이어 하니스의 P04 커넥터에 연결합니다. 그림2 / 배터리 분리 (페이지 2)를 참조하십시오.

운영

조명 스위치 작동

로커 스위치를 눌러 LED 조명을 ON 또는 OFF 위치로 돌립니다. 그림31를 참조하십시오.

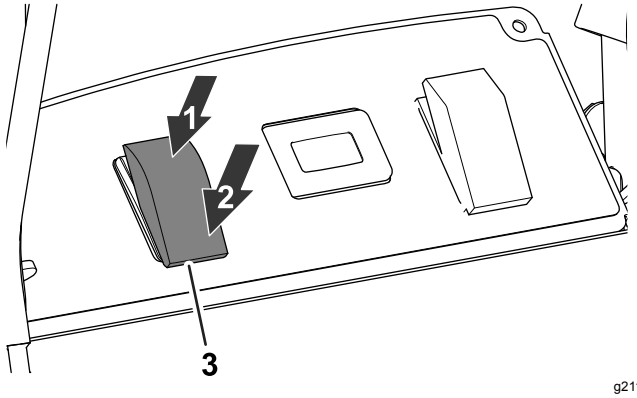

그림31

1. ON 위치
2. OFF 위치
3. LED 조명 스위치

LED 조명 키트를 무선 아워미터 키트와 함께 사용

LED 조명 키트를 무선 아워 미터 키트와 함께 사용하는 경우, 무선 아워 미터 키트를 참조하십시오.

참고:LED 조명 키트를 무선 아워 미터 키트와 함께 사용하면 저속 공회전에서 LED 조명이 약간 깜박거릴 수 있습니다.

참고:

참고:



Count on it.