Form No. 3415-345 Rev A

Ledlampset

Greensmaster®-maaiers uit de serie 800, 1000, 1600, Flex™ 1820/2120 en eFlex® 1820/2120 met serienummer 400000000 of hoger

Modelnr.: 04063

Modelnr.: 04064

Installatie-instructies

⚠ WAARSCHUWING

CALIFORNIË
Proposition 65 Waarschuwing

Dit product bevat een chemische stof of chemische stoffen waarvan de Staat Californië weet dat ze kanker, geboorteafwijkingen en schade aan het voortplantingssysteem veroorzaken.

Gebruik het juiste model voor uw machine:

- Modelnr. 04063—Greensmaster®-machines uit de series 800, 1000 en 1600
- Modelnr. 04064—Greensmaster® Flex-machines uit de series 1820/2120 of eFlex 1820/2120

Opmerking: Bepaal vanuit de normale bestuurderspositie de linker- en rechterzijde, en voor- en achterzijde van de machine.

Losse onderdelen

Gebruik onderstaande lijst om te controleren of alle onderdelen zijn geleverd.

Procedure	Omschrijving	Hoeveelheid	Gebruik
1	Geen onderdelen vereist	–	De machine gebruiksklaar maken.
2	Geen onderdelen vereist	–	Het deksel van het bedieningspaneel verwijderen (machines uit de series 1820 en 2120).
3	Ledlamp Lampbevestiging Flenskopbout (⅜") Flensmoer (⅜")	2 2 4 2	De lampbevestigingen monteren op machines uit de serie 800, 1000 en 1600.
4	Ledlamp Lampbevestiging Bevestigingsplaat Flenskopbout (⅜") Flenskopbout (5/16" x 1") Flenskopbout (5/16" x 1½") Flensborgmoer (5/16") Flensmoer (⅜") Flensmoer (5/16") Ring	2 2 1 1 1 4 4 1 1 4	De lampbevestigingen monteren op machines uit de serie 1820 en 2120.
5	Kabelboom	2	De kabelbomen monteren op de machine.
6	2-positie tuimelschakelaar	1	De lichtschakelaar monteren.

© 2017—The Toro® Company
8111 Lyndale Avenue South
Bloomington, MN 55420

Registreer uw product op www.Toro.com.

CE

Vertaling van de oorspronkelijke tekst (NL)
Gedrukt in de VS
Alle rechten voorbehouden

3415-345 A

Procedure	Omschrijving	Hoeveel-heid	Gebruik
7	Kabelbinder	10	De kabelbinders aanbrengen.
8	Geen onderdelen vereist	–	De montage van de lichtset afronden.

1

De machine gebruiksklaar maken

Geen onderdelen vereist

Maak de bougiekabel los

Machines uit de series 800, 1000 en 1600

1. Verzeker u dat de hendel voor de messenkooi in de stand UIT staat; zie de *Gebruikershandleiding*.
2. Zet de machine op een vlakke ondergrond en zet de tractiehendel in de NEUTRAALSTAND; zie de *Gebruikershandleiding*
3. Zet de gashendel in de LANGZAAM-stand en duw de aan/uit-schakelaar in de UIT-stand; zie de *Gebruikershandleiding*.
4. Hou de servicerem in met de parkeerremknop; raadpleeg de *Gebruikershandleiding*.
5. Maak de bougiekabel los van de bougie (Figuur 1).

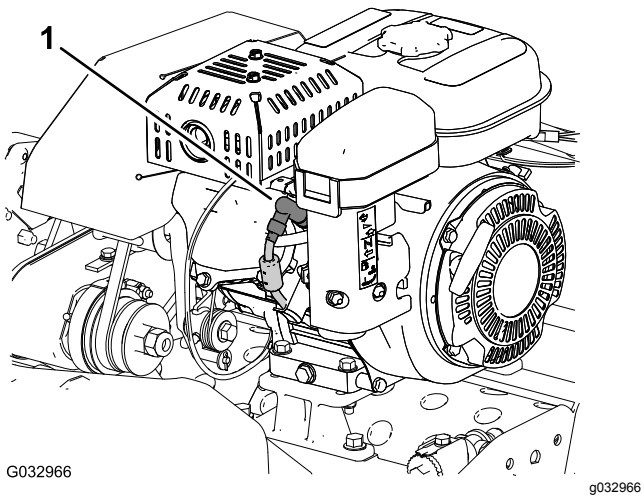

Figuur 1

1. Bougiekabel

Maak de bougiekabel los

Flex 1820 en 2120 serie machines

1. Verzeker u dat de hendel voor de tractie en de messenkooi in de stand UIT staat; zie de *Gebruikershandleiding*.
2. Zet de machine op een vlakke ondergrond en zet de hendel voor de tractie en de messenkooi in de NEUTRAALSTAND; zie de *Gebruikershandleiding*
3. Zet de gashendel in de LANGZAAM-stand en duw de aan/uit-schakelaar in de UIT-stand; zie de *Gebruikershandleiding*.
4. Hou de servicerem achteruitgetrokken met de parkeerremvergrendeling; raadpleeg de *Gebruikershandleiding*.
5. Maak de bougiekabel los van de bougie (Figuur 1).

De accu afkoppelen

eFlex 1820 en 2120 serie machines

1. Verzeker u dat de hendel voor de tractie en de messenkooi in de stand UIT staat; zie de *Gebruikershandleiding*.
2. Zet de machine op een vlakke ondergrond en zet de hendel voor de tractie en de messenkooi in de NEUTRAALSTAND; zie de *Gebruikershandleiding*
3. Draai het sleuteltje naar UIT; raadpleeg de *Gebruikershandleiding*.
4. Hou de servicerem achteruitgetrokken met de parkeerremvergrendeling; raadpleeg de *Gebruikershandleiding*.
5. Wacht 10 tot 15 minuten zodat de motorcondensators kunnen ontladen.
6. Maak de T-vormige connector van de accu-adapterkabelboom los van de P04-connector van de accukabelboom (Figuur 2).

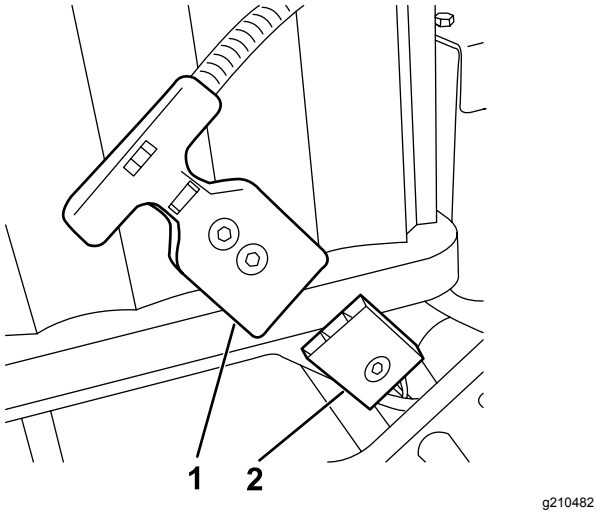

Figuur 2

1. P04 T-vormige connector (accu-adapterkabelboom)
2. P04-connector (accukabelboom)

2

Verwijderen van het deksel van het bedieningspaneel

Machines uit de series 1820 of 2120

Geen onderdelen vereist

Procedure

1. Verwijder de 4 flenskopschroeven (¼" x ½") waarmee het deksel van het bedieningspaneel is bevestigd op de steunbeugel van de handgreepbuis (Figuur 3).

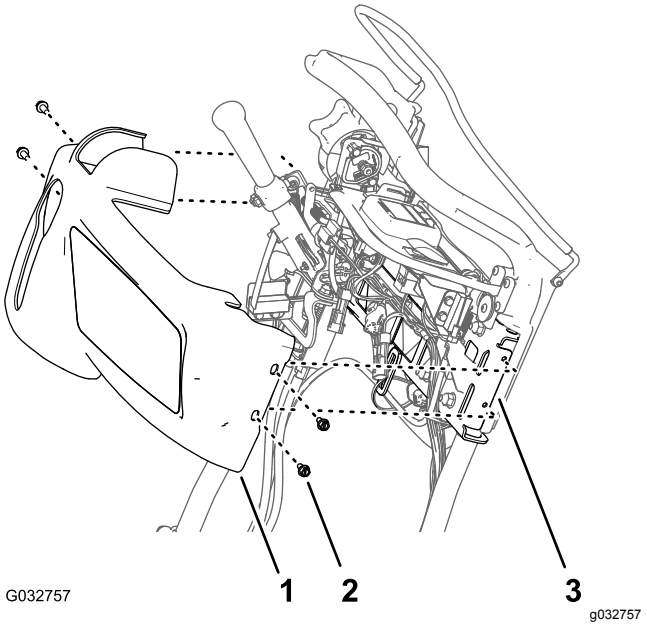

Figuur 3

1. Deksel van het bedieningspaneel
2. Flenskopschroef (¼" x ½")
3. Steunbeugel (handgreepbuis)

2. Trek het deksel naar boven en naar voren ten opzichte van het bedieningspaneel, neem het deksel dan van de machine (Figuur 3).

   Opmerking: Bewaar de flenskopschroeven en het deksel, deze worden weer gemonteerd in de stap Montage van het deksel van het bedieningspaneel (bladz. 13).

3

De lampbevestigingen monteren op machines uit de serie 800, 1000 en 1600

Benodigde onderdelen voor deze stap:

2	Ledlamp
2	Lampbevestiging
4	Flenskopbout (⅜")
2	Flensmoer (⅜")

Procedure

1. Verwijder de bout van het bovenframe van de beide zijplaten en gooi de bout weg; zie Figuur 4.

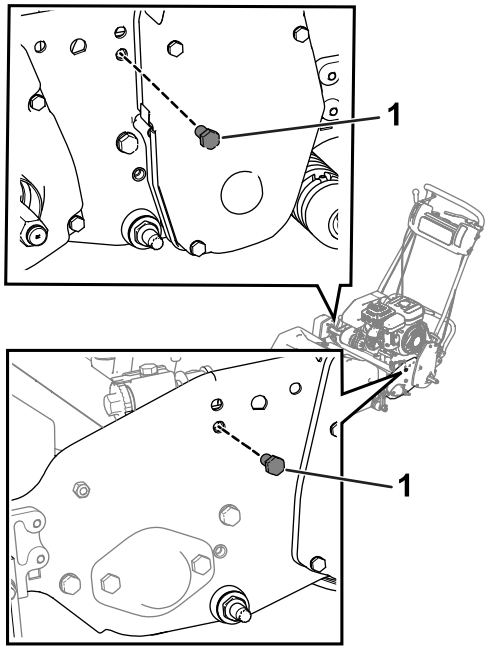

g210479

Figuur 4

1. Bout

2. Draai de bouten op het deksel van de rechtermessenkooiaandrijving los en til het deksel op (Figuur 5).

   ***Belangrijk:* Zet de bouten los maar verwijder ze niet.**

   Opmerking: Til het deksel op zodat u een steeksleutel kunt gebruiken om de bout aan te draaien die zich het dichtst bij het deksel bevindt.

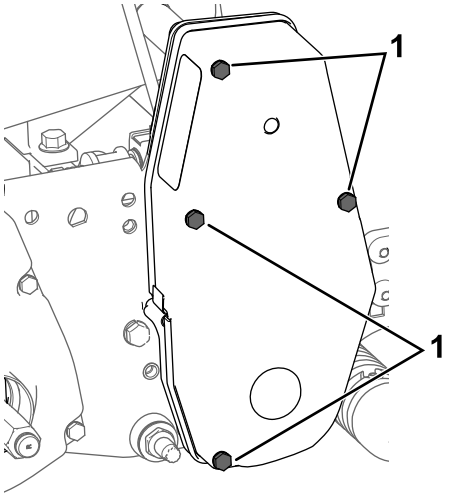

g207878

Figuur 5

1. Bout - losdraaien

3. Gebruik 4 flenskopbouten (⅜") en 2 flensmoeren (⅜") om de lampbevestigingen aan de beide zijplaten te bevestigen (Figuur 6).

   Opmerking: Zorg dat de gaskabel achter de lampbevestiging loopt.

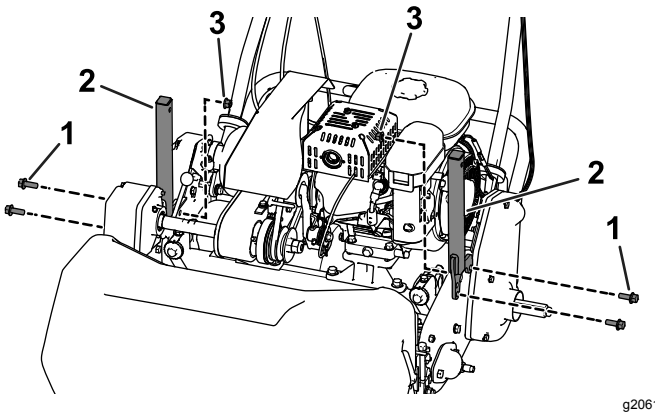

g206126

Figuur 6

1. Flenskopbout (⅜")
2. Lampbevestiging
3. Flensmoer (⅜")

4. Verwijder de moer en de ring van de ledlampen en gebruik de moer en de ring vervolgens om de ledlampen aan de lampbevestigingen vast te maken (Figuur 7).

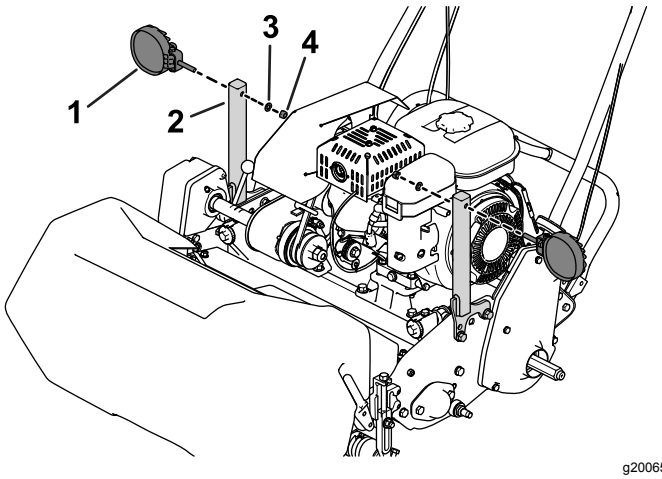

g200656

Figuur 7

1. Ledlamp
2. Lampbevestiging
3. Ring
4. Moer

4

De lampbevestigingen monteren op machines uit de serie 1820 en 2120

Benodigde onderdelen voor deze stap:

2	Ledlamp
2	Lampbevestiging
1	Bevestigingsplaat
1	Flenskopbout (⅜")
1	Flenskopbout (5/16" x 1")
4	Flenskopbout (5/16" x 1½")
4	Flensborgmoer (5/16")
1	Flensmoer (⅜")
1	Flensmoer (5/16")
4	Ring

Procedure

1. Gebruik 2 flenskopbouten (5/16" x 1½"), 2 ringen en 2 flensmoeren (5/16") om de bevestigingsplaat aan de linkerzijplaat te bevestigen (Figuur 8 of Figuur 9).
   - **Flex/eFlex 1820-machines:** breng de bevestigingsplaat aan op de **buitenkant** van de linkerzijplaat (Figuur 8).
   - **Flex/eFlex 2120-machines:** breng de bevestigingsplaat aan op de **binnenkant** van de linkerzijplaat (Figuur 9).

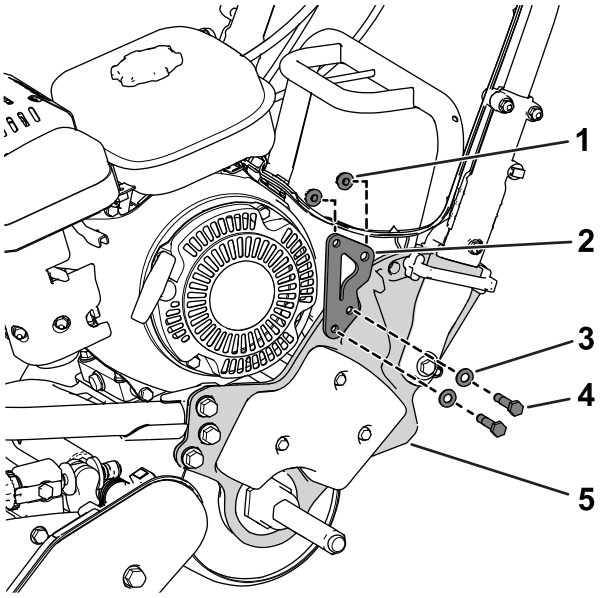

g210476

Figuur 8

Flex/eFlex 1820-machine afgebeeld

1. Flensborgmoer (5/16")
2. Bevestigingsplaat
3. Ring
4. Flenskopbout (5/16" x 1½")
5. Linkerzijplaat

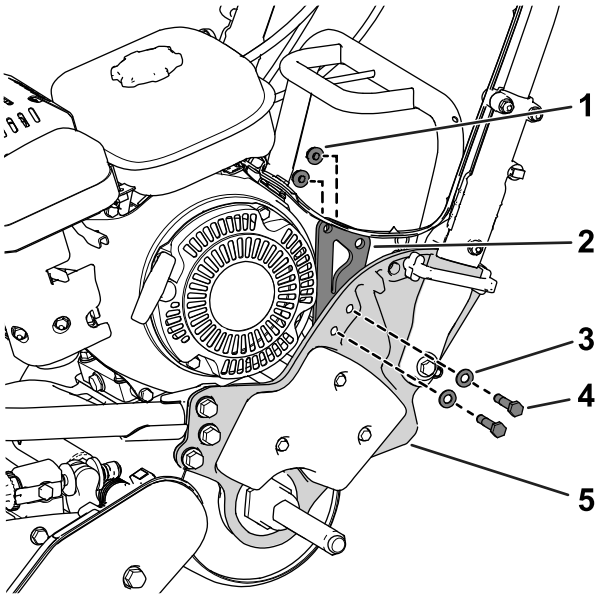

g200371

Figuur 9

Flex/eFlex 2120-machine afgebeeld

1. Flensborgmoer (5/16")
2. Bevestigingsplaat
3. Ring
4. Flenskopbout (5/16" x 1½")
5. Linkerzijplaat

2. Gebruik 1 flenskopbout (⅜"), 1 flenskopbout (5/16" x 1"), 1 flensmoer (⅜") en 1 flensmoer

(5/16") om een lampbevestiging op de bevestigingsplaat te zetten (Figuur 10).

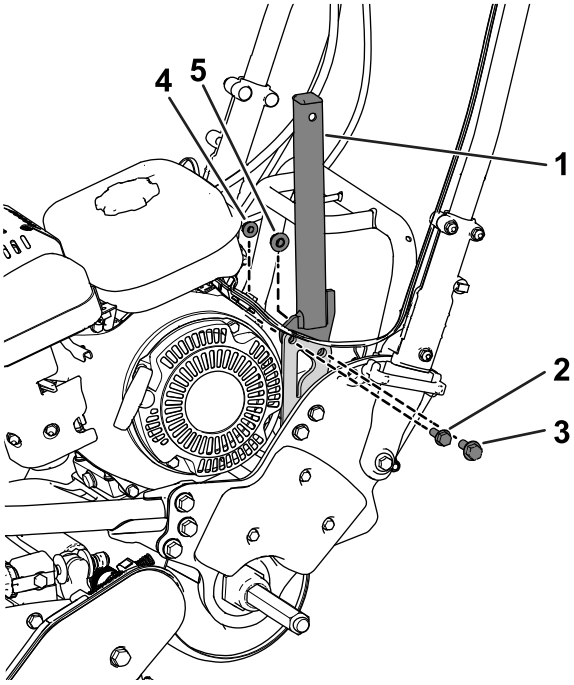

g206120

Figuur 10

Flex/eFlex 2120-machine afgebeeld

1. Lampbevestiging
2. Flenskopbout (5/16" x 1")
3. Flenskopbout (⅜")
4. Flensmoer (5/16")
5. Flensmoer (⅜")

3. Gebruik 2 flenskopbouten (5/16" x 1½"), 2 ringen en 2 flensmoeren (5/16") om een lampbevestiging aan de rechteraandrijfbehuizing vast te maken (Figuur 11).

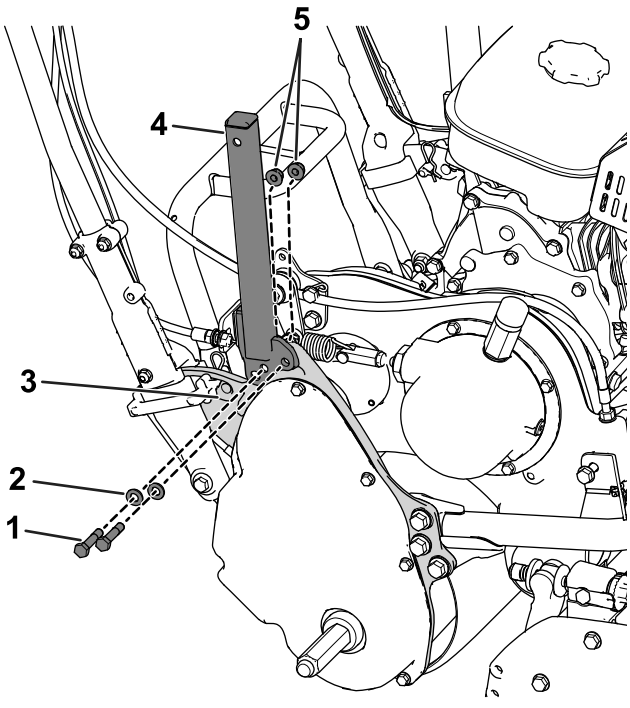

g206121

Figuur 11

1. Flenskopbout (5/16" x 1½")
2. Ring
3. Aandrijfbehuizing
4. Lampbevestiging
5. Flensborgmoer (5/16")

4. Verwijder de moer en de ring van de ledlampen en gebruik de moer en de ring vervolgens om de ledlampen aan de lampbevestigingen vast te maken (Figuur 12).

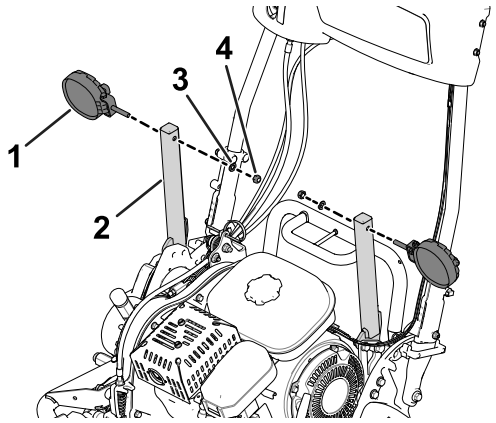

g200370

Figuur 12

1. Ledlamp
2. Lampbevestiging
3. Ring
4. Moer

5

De kabelbomen monteren op de machine

Benodigde onderdelen voor deze stap:

2	Kabelboom

De kabelbomen aansluiten op de ledlampen

1. Sluit de stekker met 2 pinnen van de ledlamp aan op de connector met 2 contacten van de kabelboom voor de ledlampen (Figuur 13).

   Verzeker dat de connectors goed in elkaar gedrukt zijn en de vergrendeling goed aangrijpt.

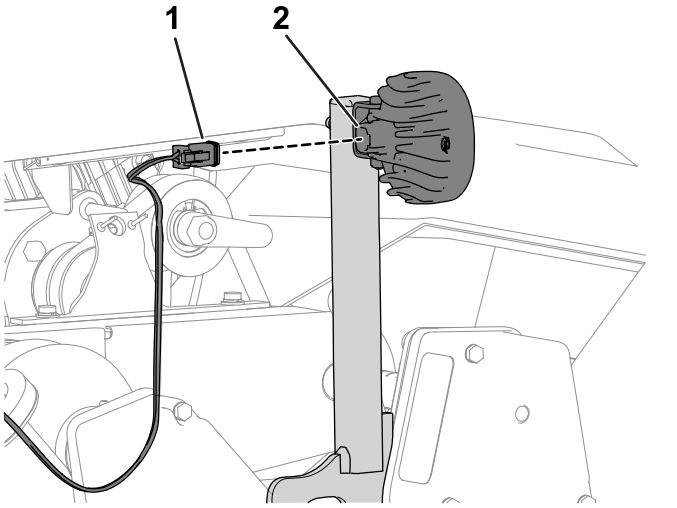

Figuur 13

1. Busconnector met 2 contacten (kabelboom)
2. Connector met 2 pennen (ledlamp)

2. Herhaal stap 1 voor de andere kabelboom en de ledlamp.

De kabelboom leiden

Leid de kabelbomen omlaag langs de lampbevestigingen en omhoog langs de handgrepen zoals getoond in Figuur 14.

Opmerking: Zorg dat de kabelbomen onder de differentieelas lopen (Figuur 15).

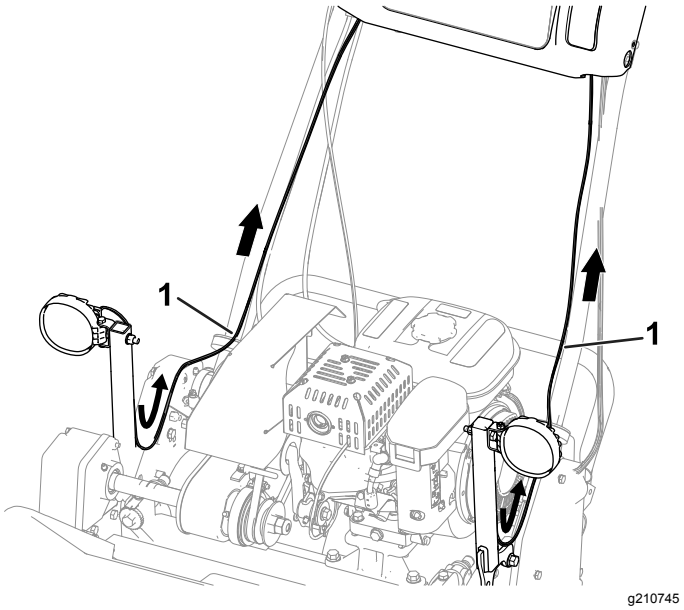

Figuur 14

Machines uit de series 800, 1000 en 1600 getoond

1. Kabelboom

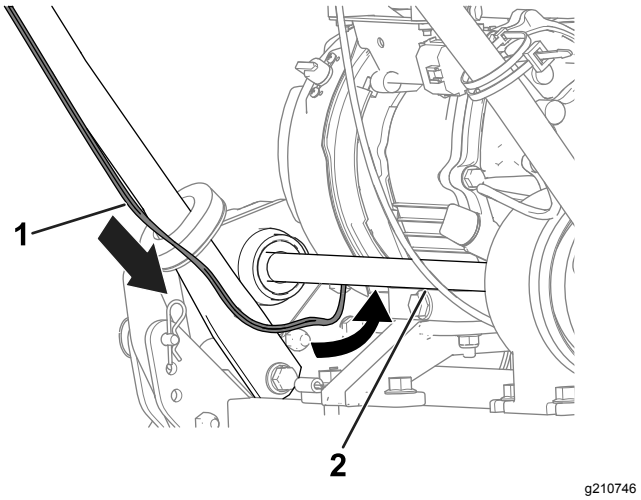

Figuur 15

Machines uit de series 800, 1000 en 1600 getoond

1. Kabelboom
2. Differentieelas

De kabelbomen van de ledlampen aansluiten op de machinekabelboom.

Machines uit de series 800, 1000 en 1600

Opmerking: Voer de volgende stappen uit voor de kabelbomen van de ledlampen aan beide zijden van de machine.

1. Verwijder achteraan het bedieningspaneel de stop van de connector met 2 contacten van de machinekabelboom (Figuur 16).

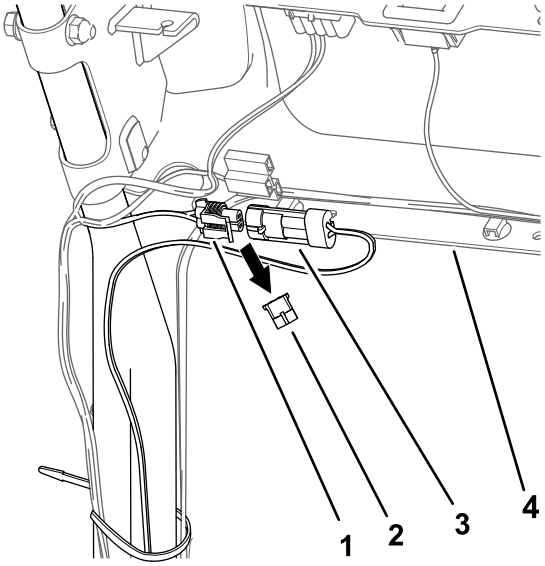

g206149

Figuur 16

Linkerkant van de machine getoond

1. Connector met 2 contacten (machinekabelboom)
2. Stekker
3. Connector met 2 pennen (ledlamp kabelboom)
4. Bedieningspaneel

2. Sluit de stekker met 2 pinnen van de kabelboom van de ledlampen aan op de connector met 2 contacten van de machinekabelboom (Figuur 16).

   Verzeker dat de connectors goed in elkaar gedrukt zijn en de vergrendeling goed aangrijpt.

3. Herhaal de bovenstaande stappen voor de kabelboom aan de andere kant van de machine (Figuur 17).

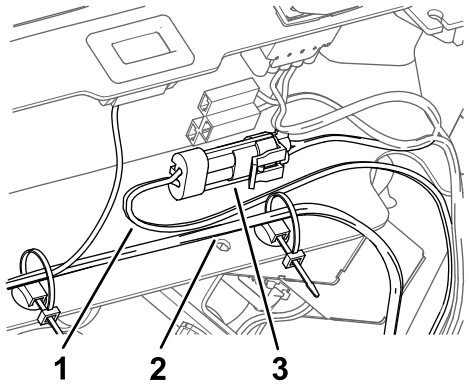

g210747

Figuur 17

1. Kabelboom — ledlampset
2. Kabelboom — machine
3. Gemonteerde connector met 2 pennen en connector met 2 bussen

De kabelbomen van de ledlampen aansluiten op de machinekabelboom.

Flex 1820 en 2120 serie machines

Opmerking: Voer de volgende stappen uit voor de kabelbomen van de ledlampen aan beide zijden van de machine.

1. Verwijder aan de voorzijde van het bedieningspaneel de stop van de connector met 2 contacten van de machinekabelboom (Figuur 18).

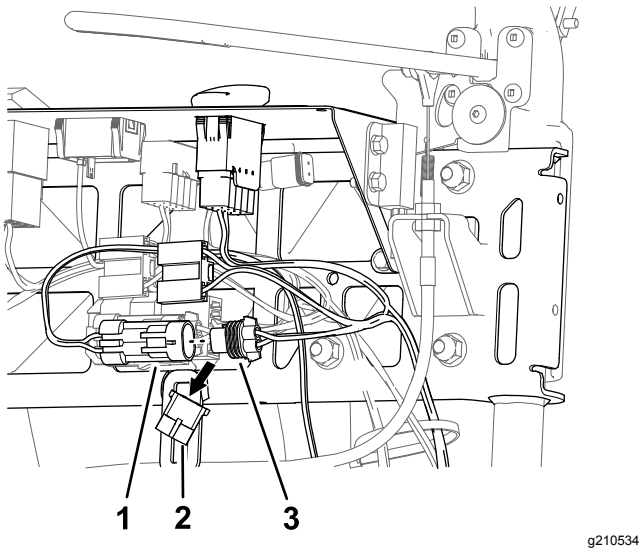

g210534

Figuur 18

Linkerkant van de machine getoond

1. Connector met 2 pennen (ledlamp kabelboom)
2. Stekker
3. Connector met 2 contacten (machinekabelboom)

2. Sluit de stekker met 2 pinnen van de kabelboom van de ledlampen aan op de connector met 2 contacten van de machinekabelboom (Figuur 18).

   Verzeker dat de connectors goed in elkaar gedrukt zijn en de vergrendeling goed aangrijpt.

3. Herhaal de bovenstaande stappen voor de kabelboom aan de andere kant van de machine (Figuur 19).

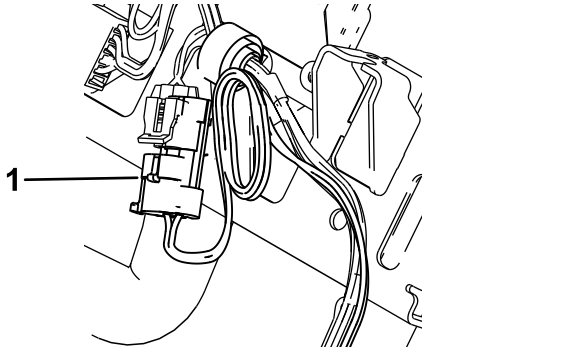

g210792

Figuur 19

1. Gemonteerde connector met 2 pennen (ledlamp kabelboom)

De kabelbomen van de ledlampen aansluiten op de machinekabelboom.

eFlex 1820 en 2120 serie machines

Opmerking: Voer de volgende stappen uit voor de kabelbomen van de ledlampen aan beide zijden van de machine.

1. Verwijder aan de voorzijde van het bedieningspaneel de stop van de connector met 2 contacten van de machinekabelboom (Figuur 20).

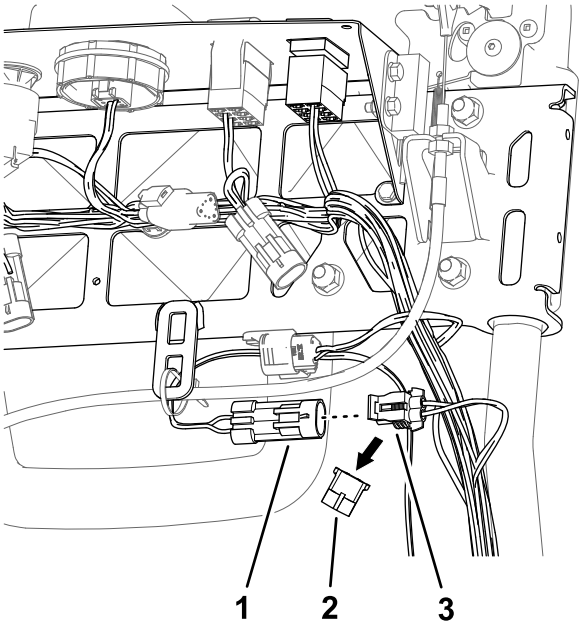

g210537

Figuur 20

Linkerkant van de machine getoond

1. Connector met 2 pennen (ledlamp kabelboom)
2. Stekker
3. Connector met 2 contacten (machinekabelboom)

2. Sluit de stekker met 2 pinnen van de kabelboom van de ledlampen aan op de connector met 2 contacten van de machinekabelboom (Figuur 20).

   Verzeker dat de connectors goed in elkaar gedrukt zijn en de vergrendeling goed aangrijpt.
3. Herhaal de bovenstaande stappen voor de kabelboom aan de andere kant van de machine (Figuur 21).

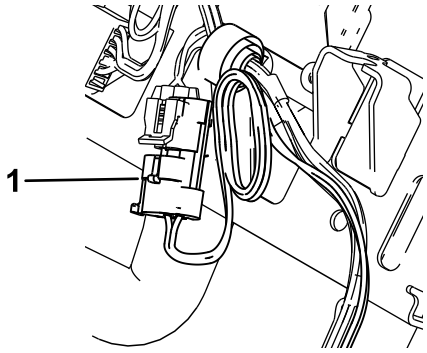

g210792

Figuur 21

1. Gemonteerde connector met 2 pennen (ledlamp kabelboom)

6

De lichtschakelaar monteren

Benodigde onderdelen voor deze stap:

1	2-positie tuimelschakelaar

De lichtschakelaar monteren (machines uit de series 800, 1000 en 1600)

1. Verwijder de plug (indien aanwezig) uit de opening aan de linkerkant van het bedieningspaneel (Figuur 22).

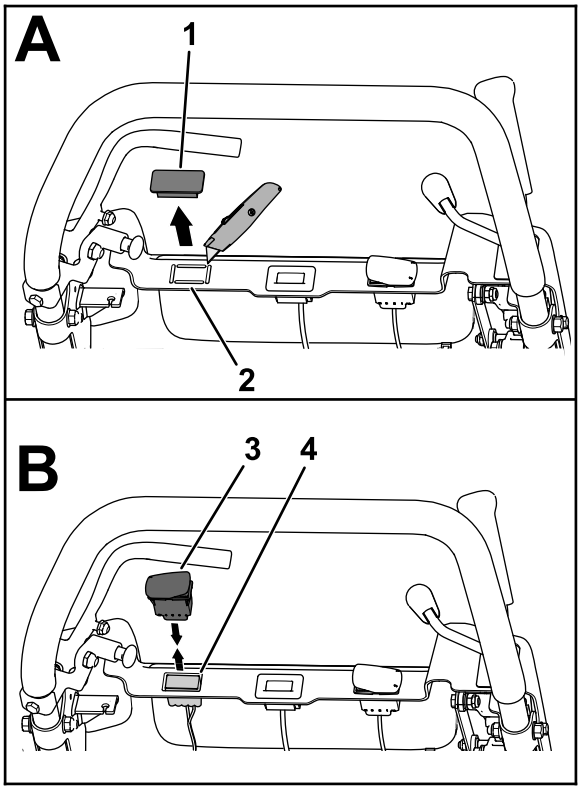

g207838

Figuur 22

1. Stekker
2. Verwijderbare plug
3. 2-positie tuimelschakelaar
4. Connector met 10 bussen

2. Maak een opening voor de schakelaar door de verwijderbare plug (indien aanwezig) weg te nemen.
3. Trek de connector met 10 contacten van de machinekabelboom omhoog door de opening in het bedieningspaneel (Figuur 22).
4. Sluit de 10-polige connector van de schakelaar aan op de 10-polige connector van de kabelboom van de machine (Figuur 22).

   Verzeker dat de connectors goed in elkaar gedrukt zijn en de vergrendeling goed aangrijpt.
5. Plaats de schakelaar met de inkeping in het schakelaarhuis naar de linkerkant van het bedieningspaneel (Figuur 23).

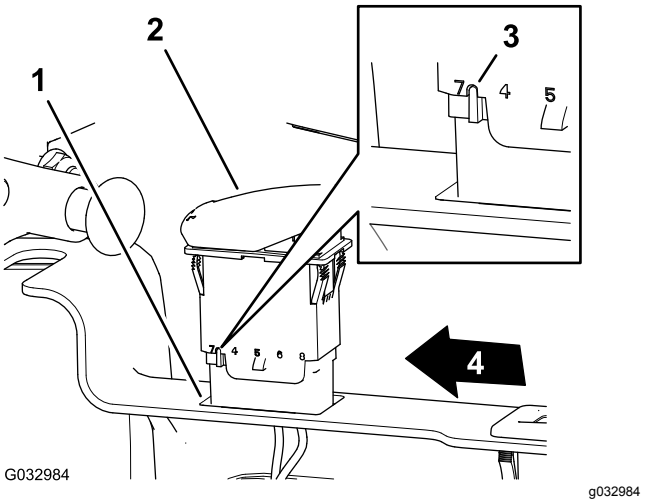

G032984

g032984

Figuur 23

1. Opening (bedieningspaneel)
2. 2-positie tuimelschakelaar
3. Inkeping (tuimelschakelaar)
4. Linkerkant van het bedieningspaneel

6. Duw de schakelaar in de opening in het bedieningspaneel totdat deze vastklikt in het paneel (Figuur 23).

De lichtschakelaar monteren (eFlex/Flex-machines uit de series 1820 en 2120)

1. Verwijder de plug uit de opening aan de linkerkant van het bedieningspaneel (Figuur 24 of Figuur 25).

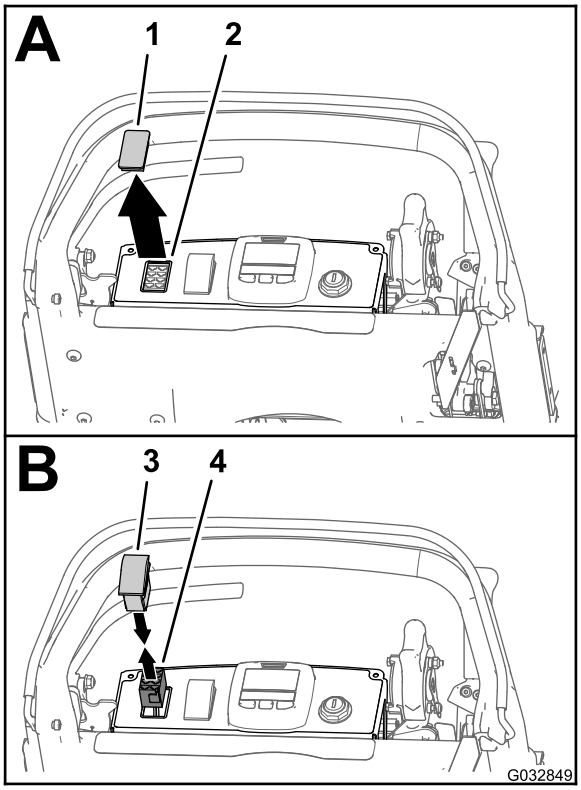

g032849

Figuur 24

eFlex 1820/2120-machine afgebeeld

1. Kap
2. Opening (bedieningspaneel)
3. 2-positie tuimelschakelaar
4. Connector met 8 bussen (ledlamp en draadloze urenteller kabelboom)

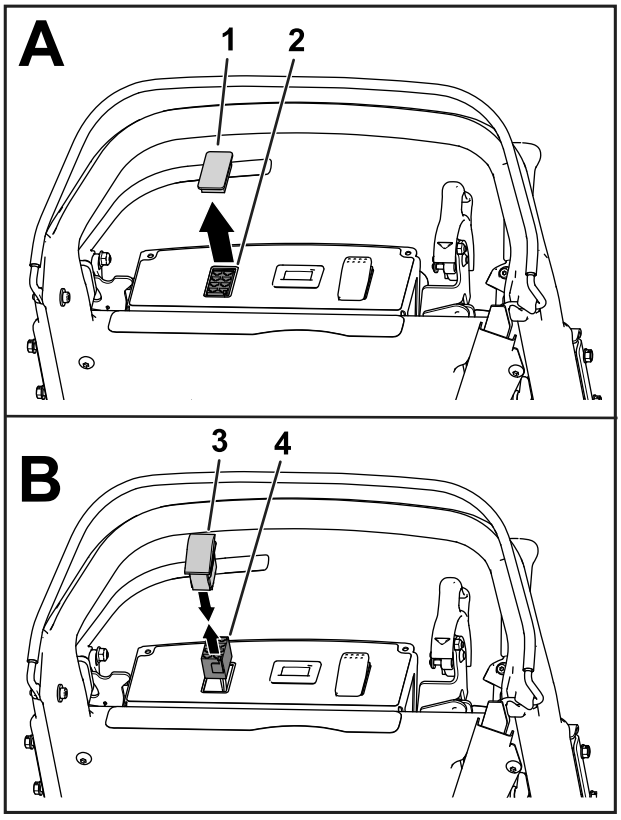

g208352

Figuur 25

Flex 1820/2120-machine afgebeeld

1. Kap
2. Opening (bedieningspaneel)
3. 2-positie tuimelschakelaar
4. Connector met 8 bussen (ledlamp en draadloze urenteller kabelboom)

2. Trek de connector met 8 contacten van de kabelboom voor de machine omhoog door de opening in het bedieningspaneel (Figuur 24 of Figuur 25).
3. Sluit de stekker met 8 pinnen van de tuimelschakelaar met 2 standen aan op de connector met 8 contacten van de kabelboom van de machine (Figuur 24 of Figuur 25).

   Verzeker dat de connectors goed in elkaar gedrukt zijn en de vergrendeling goed aangrijpt.
4. Plaats de schakelaar met de inkeping in het schakelaarhuis aan de achterkant van het bedieningspaneel (Figuur 26).

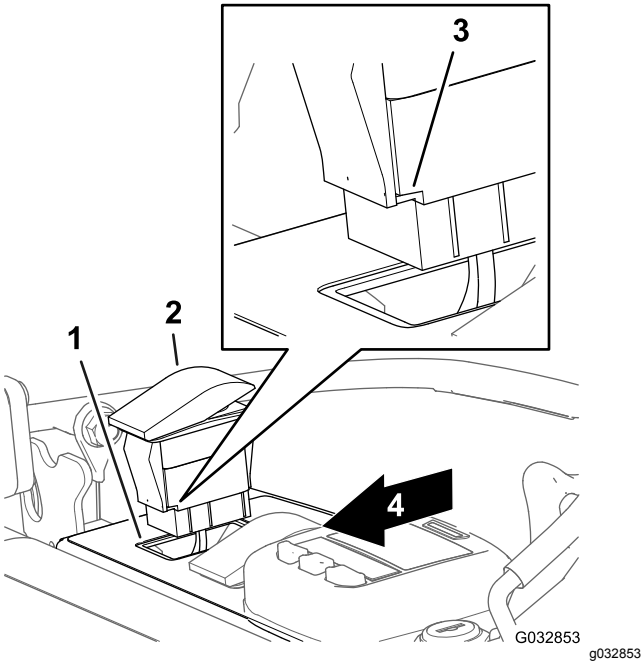

Figuur 26

eFlex 1820/2120-machine afgebeeld

1. Opening (bedieningspaneel)
2. Tuimelschakelaar
3. Inkeping (tuimelschakelaar)
4. Achterkant van het bedieningspaneel

5. Duw de schakelaar in de opening in het bedieningspaneel totdat deze vastklikt in het paneel (Figuur 26).

7

De kabelbinders aanbrengen

Benodigde onderdelen voor deze stap:

10	Kabelbinder

Procedure

Belangrijk: **Zorg er bij de montage van de kabelbinders voor dat de kabelbomen genoeg speling hebben zodat ze nergens strak komen te zitten, en hou de kabelbomen uit de buurt van bewegende onderdelen.**

1. Gebruik 8 kabelbinders om de kabelbomen te bevestigen aan de machine (Figuur 27).

   Opmerking: Maak 4 kabelbinders vast aan de lampbevestigingen en 4 kabelbinders aan de handgreep.

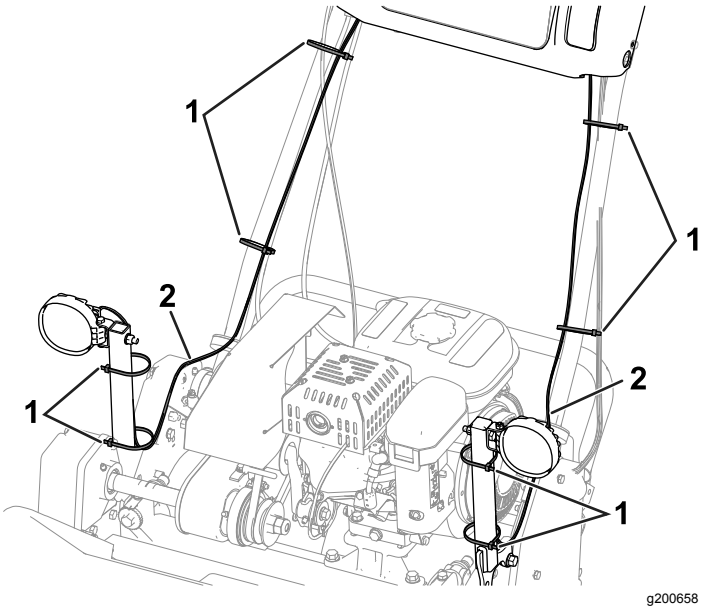

Figuur 27

Machines uit de series 800, 1000 en 1600 getoond

1. Kabelbinder (8)
2. Draadboom

2. Gebruik de overige 2 kabelbinders als volgt:
   - **Machines uit de series 800, 1000 en 1600:**

     Bevestig de kabelboom van de ledlampenset aan de machinekabelboom; zie Figuur 28.

     Opmerking: Voer deze stap uit aan beide zijden van de machine.

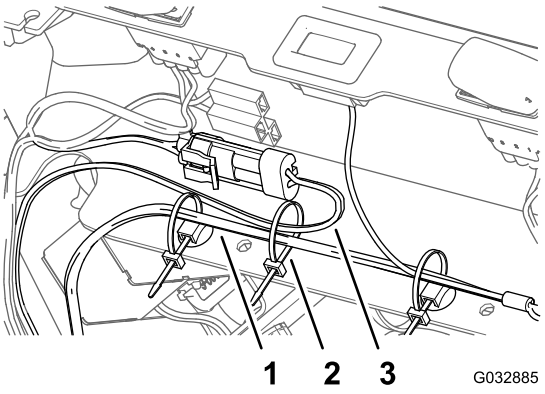

Figuur 28

Linkerkant van de machine getoond

1. Kabelboom (machine)
2. Kabelbinder
3. Kabelboom (Ledlampset)

   - **eFlex/Flex-machines uit de series 1820 en 2120:**

     Wikkel het overtollige uiteinde van de kabelboom samen met een kabelbinder (Figuur 29).

     Opmerking: Voer deze stap uit aan beide zijden van de machine.

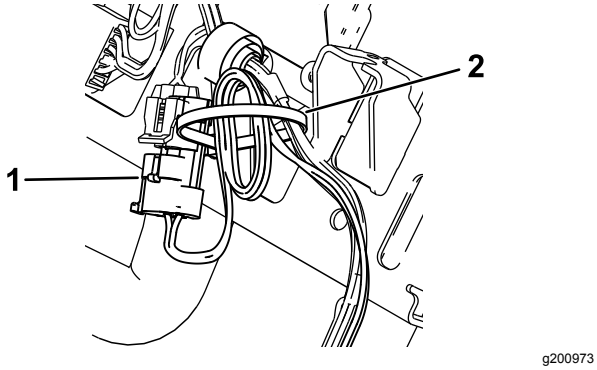

Figuur 29
Linkerkant van de machine getoond

1. Gemonteerde connector met 2 pennen (ledlamp kabelboom)
2. Kabelbinder

8

De montage van de lichtset afronden

Geen onderdelen vereist

Montage van het deksel van het bedieningspaneel

Machines uit de series 1820 of 2120

1. Plaats de sleuf in het deksel van het bedieningspaneel over de schakelhendel voor de tractie en messenkooi (Figuur 30).

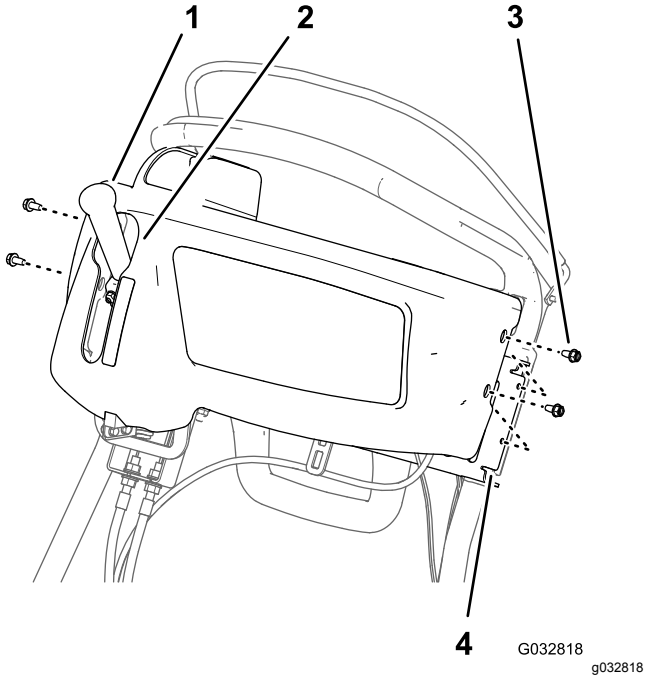

Figuur 30

1. Schakelhendel voor de tractie en messenkooi
2. Sleuf (deksel van het bedieningspaneel)
3. Flenskopschroef (¼" x ½")
4. Steunbeugel (handgreepbuis)

2. Lijn de gaten in het deksel van het bedieningspaneel uit met de gaten in de steunbeugel van de handgreepbuis (Figuur 30).
3. Monteer de kap op de beugel (Figuur 30); gebruik hierbij de 4 flenskopschroeven (¼" x ½") die u verwijderd hebt in stap 2 Verwijderen van het deksel van het bedieningspaneel (bladz. 3).

De bougiekabel aansluiten

Machines uit de serie 800, 1000, 1600 en Flex 1820 en 2120

Sluit de bougiekabel aan op de bougie; zie Figuur 1 van Maak de bougiekabel los (bladz. 2).

Aansluiten op de accu

eFlex 1820 en 2120 serie machines

Sluit de T-vormige connector van de accu-adapterkabelboom aan op de P04-connector van de accukabelboom; zie Figuur 2 van De accu afkoppelen (bladz. 2).

Gebruiksaanwijzing

De lichtschakelaar bedienen

Druk op de tuimelschakelaar om de ledlampen in de stand AAN of UIT te zetten; zie Figuur 31.

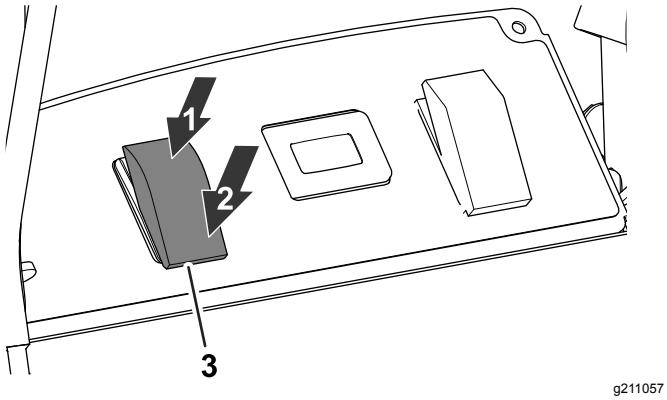

Figuur 31

1. AAN-stand
2. UIT-stand
3. Ledlampschakelaar

De ledlampset gebruiken met de draadloze urenteller

Als u de ledlampset gaat gebruiken met de draadloze urenteller, raadpleeg dan de set van de draadloze urenteller.

Opmerking: Gebruik van de ledlampset met de draadloze urenteller kan ervoor zorgen dat de ledlampen in laag stationair lichtjes gaan flikkeren.

Opmerkingen:



Count on it.