Form No. 3415-346 Rev A

LED-lyssett

Serienummer 400000000 og nyere gressklippere i Greensmaster® 800-, 1000-, 1600-, Flex™ 1820/2120- og eFlex® 1820/2120-seriene

Modellnr. 04063

Modellnr. 04064

Installasjonsveiledning

⚠ ADVARSEL

CALIFORNIA
Proposition 65-advarsel

Dette produktet inneholder et kjemikalie eller kjemikalier som staten California vet forårsaker kreft, fødselsdefekter eller forplantningsskade.

Bruk riktig modell for maskinen som følger:

- Modellnr. 04063 – maskiner i Greensmaster® 800-, 1000- og 1600-seriene
- Modellnr. 04064 – maskiner i Greensmaster® Flex 1820/2120- eller eFlex 1820/2120-seriene

Merk: Angi hva som er venstre, høyre, foran og bak på maskinen ved å stå i normal arbeidsstilling.

Løse deler

Bruk diagrammet nedenfor som en sjekkliste for å kontrollere at alle delene er sendt.

Prosedyre	Beskrivelse	Ant.	Bruk
1	Ingen deler er nødvendige	–	Klargjøre maskinen.
2	Ingen deler er nødvendige	–	Fjerne kontrollpaneldekselet (maskiner i 1820- eller 2120-seriene).
3	LED-lysenhet Lysfeste Flenshodebolt (3/8 tomme) Flensmutter (3/8 tomme)	2 2 4 2	Monter lysfestene på maskiner i 800-, 1000- og 1600-seriene.
4	LED-lysenhet Lysfeste Monteringsplate Flenshodebolt (3/8 tomme) Flenshodebolt (5/16 x 1 tomme) Flenshodebolt (5/16 x 1 1/2 tomme) Flenslåsemutter (5/16 tomme) Flensmutter (3/8 tomme) Flensmutter (5/16 tomme) Skive	2 2 1 1 1 4 4 1 1 4	Monter lysfester på maskiner i 1820- eller 2120-seriene.
5	Ledningssats	2	Monter ledningssatsene til maskinen.
6	Vippebryter med to posisjoner	1	Monter lysbryteren.
7	Kabelfeste	10	Monter kabelfestene.
8	Ingen deler er nødvendige	–	Avslutt monteringen av lyssettet.

© 2017—The Toro® Company
8111 Lyndale Avenue South
Bloomington, MN 55420

Registrer ditt produkt på www.Toro.com.

CE

Oversettelse av originalen (NO)
Trykt i USA
Med enerett

3415-346 A

1

Klargjøre maskinen

Ingen deler er nødvendige

Koble fra tennpluggledningen

Maskiner i 800-, 1000- og 1600-seriene

1. Kontroller at spolemotorspaken er i FRAKOBLET stilling. Se *brukerhåndboken*.
2. Flytt maskinen til en jevn overflate, og sett trekkontrollspaken i NØYTRAL stilling. Se *brukerhåndboken*.
3. Sett gasspaken til stillingen SAKTE, og sett av/på-bryteren til AV-stillingen. Se *brukerhåndboken*.
4. Koble bremsen helt inn, og hold den på plass med parkeringsbremsknappen. Se *brukerhåndboken*.
5. Fjern tennpluggkabelen fra klemmene på tennpluggen (Figur 1).

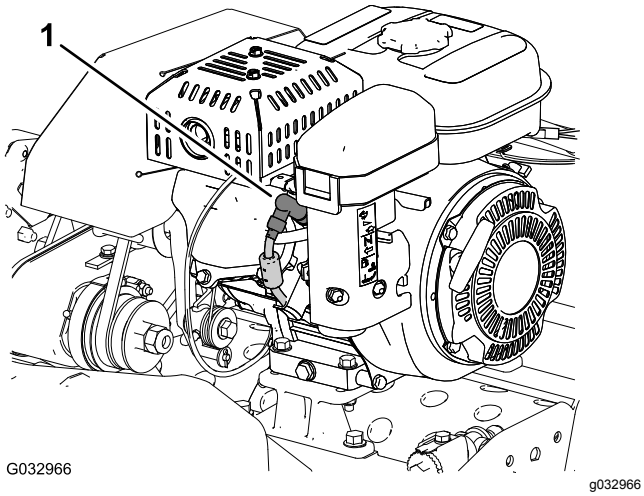

Figur 1

1. Tennpluggkabel

Koble fra tennpluggledningen

Maskiner i Flex 1820- og 2120-seriene

1. Kontroller at tilkoblingsspaken for trekk- og spolemotor er i FRAKOBLET stilling. Se *brukerhåndboken*.
2. Flytt maskinen til en jevn overflate, og sett tilkoblingsspaken for trekk- og spolemotor i NØYTRAL stilling. Se *brukerhåndboken*.
3. Sett gasspaken til stillingen SAKTE, og sett av/på-bryteren til AV-stillingen. Se *brukerhåndboken*.
4. Trekk bremsespaken tilbake, og hold den på plass med parkeringsbremselåsen. Se *brukerhåndboken*.
5. Fjern tennpluggkabelen fra klemmene på tennpluggen (Figur 1).

Koble fra batteriet

Maskiner i eFlex 1820- og 2120-seriene

1. Kontroller at tilkoblingsspaken for trekk- og spolemotor er i FRAKOBLET stilling. Se *brukerhåndboken*.
2. Flytt maskinen til en jevn overflate, og sett tilkoblingsspaken for trekk- og spolemotor i NØYTRAL stilling. Se *brukerhåndboken*.
3. Vri nøkkeltenningen til AV-stillingen, og ta ut nøkkelen. Se *brukerhåndboken*.
4. Trekk bremsespaken tilbake, og hold den på plass med parkeringsbremselåsen. Se *brukerhåndboken*.
5. Vent i 10 til 15 minutter for at motorkondensatorene kan utlade seg.
6. Koble koblingen med T-håndtak på batteriadapterens ledningssats fra P04-koblingen på batteriets ledningssats (Figur 2).

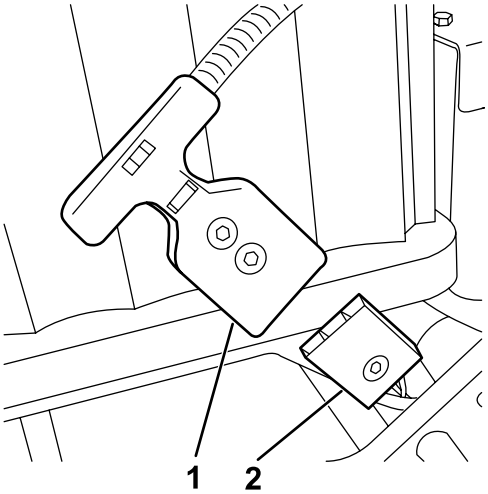

Figur 2

1. P04-kobling med T-håndtak (batteriadapterens ledningssats)
2. P04-kobling (batteriets ledningssats)

2

Fjerne kontrollpaneldekselet

Maskiner i 1820- eller 2120-seriene

Ingen deler er nødvendige

Prosedyre

1. Fjern de fire flenshodeskruene (1/4 x 1/2 tomme) som fester kontrollpaneldekselet til støttebraketten på håndtaket (Figur 3).

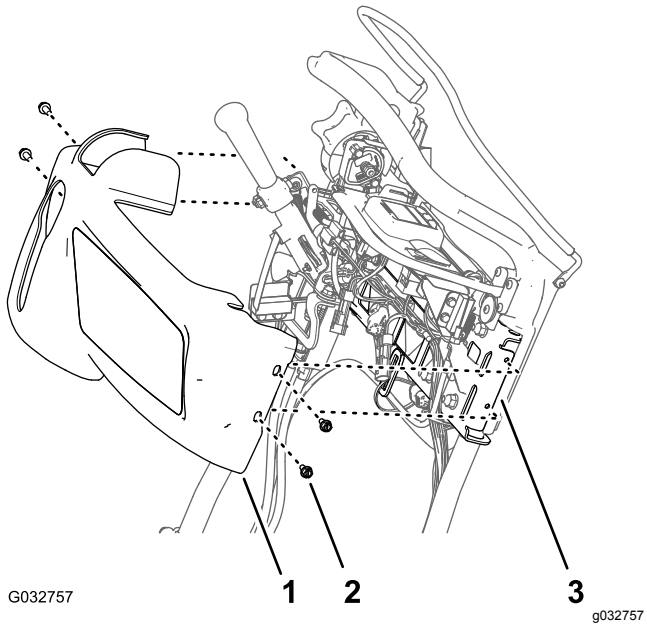

Figur 3

1. Kontrollpaneldeksel
2. Flenshodeskrue (1/4 x 1/2 tomme)
3. Støttebrakett (håndtak)

2. Flytt kontrollpaneldekselet opp og frem fra kontrollpanelet, og fjern dekselet fra maskinen (Figur 3).

   Merk: Ta vare på flenshodeskruene og kontrollpaneldekselet for montering i Montere kontrollpaneldeksel (side 13).

3

Montere lysfestene på maskiner i 800-, 1000- og 1600-seriene

Deler som er nødvendige for dette trinnet:

2	LED-lysenhet
2	Lysfeste
4	Flenshodebolt (3/8 tomme)
2	Flensmutter (3/8 tomme)

Prosedyre

1. Fjern og kast bolten fra den øvre rammen på begge sideplater som vist i Figur 4.

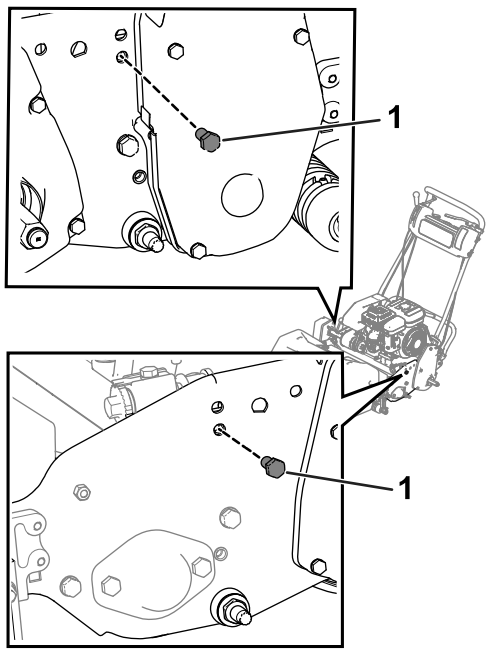

Figur 4

1. Bolt

2. Løsne boltene på det høyre spolemotordekslet og løft dekselet (Figur 5).

   Viktig: **Løsne, men ikke fjern boltene.**

   Merk: Når du hever dekselet kan du bruke en skrunøkkel til å stramme bolten som er nærmest dekslet.

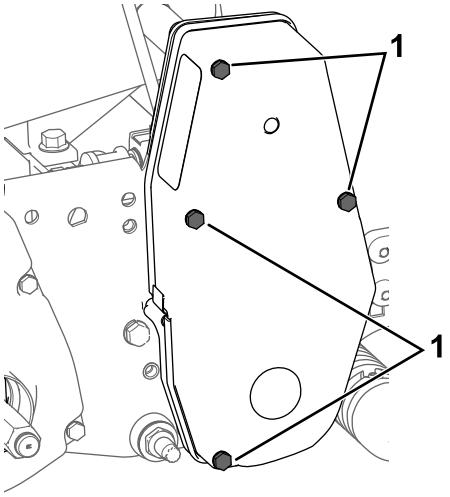

g207878

Figur 5

1. Bolt – løsne

3. Bruk fire flenshodebolter (3/8 tomme) og to flensmuttere (3/8 tomme) til å feste lysfestene til begge sideplater (Figur 6).

   Merk: Pass på at gasskabelen føres bak lysfestet.

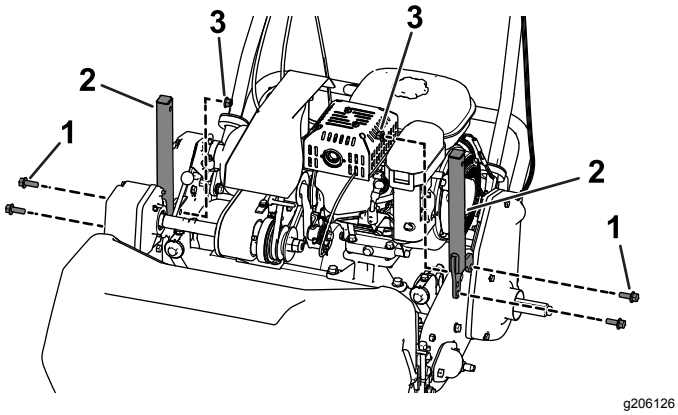

g206126

Figur 6

1. Flenshodebolt (3/8 tomme)
2. Lysfeste
3. Flensmutter (3/8 tomme)

4. Fjern mutteren og skiven fra hver LED-lysenhet, og bruk deretter mutteren og skiven til å feste LED-lysene på hvert lysfeste (Figur 7).

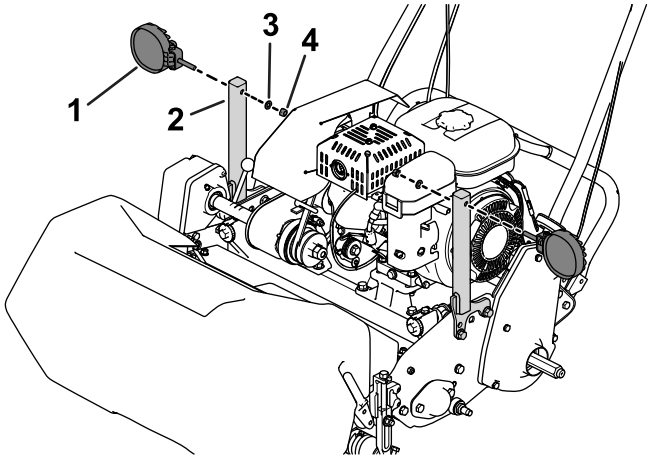

g200656

Figur 7

1. LED-lys
2. Lysfeste
3. Skive
4. Mutter

4

Montere lysfester på maskiner i 1820- eller 2120-seriene

Deler som er nødvendige for dette trinnet:

2	LED-lysenhet
2	Lysfeste
1	Monteringsplate
1	Flenshodebolt (3/8 tomme)
1	Flenshodebolt (5/16 x 1 tomme)
4	Flenshodebolt (5/16 x 1 1/2 tomme)
4	Flenslåsemutter (5/16 tomme)
1	Flensmutter (3/8 tomme)
1	Flensmutter (5/16 tomme)
4	Skive

Prosedyre

1. Bruk to flenshodebolter (5/16 x 1 1/2 tommer), to skiver og to flensmuttere (5/16 tomme) for å feste monteringsplaten til venstre sideplate (Figur 8 eller Figur 9).

- **Flex-/eFlex 1820-maskiner:** plasser monteringsplaten på **utsiden** av den venstre sideplaten (Figur 8).
- **Flex-/eFlex 2120-maskiner:** plasser monteringsplaten på **innsiden** av den venstre sideplaten (Figur 9).

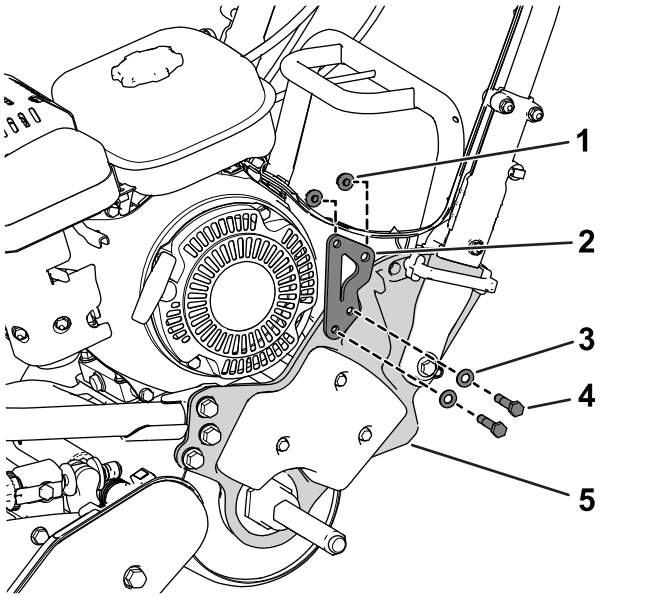

g210476

Figur 8

Flex/eFlex 1820-maskin vist

1. Flenslåsemutter (5/16 tomme)
2. Monteringsplate
3. Skive
4. Flenshodebolt (5/16 x 1 1/2 tomme)
5. Venstre sideplate

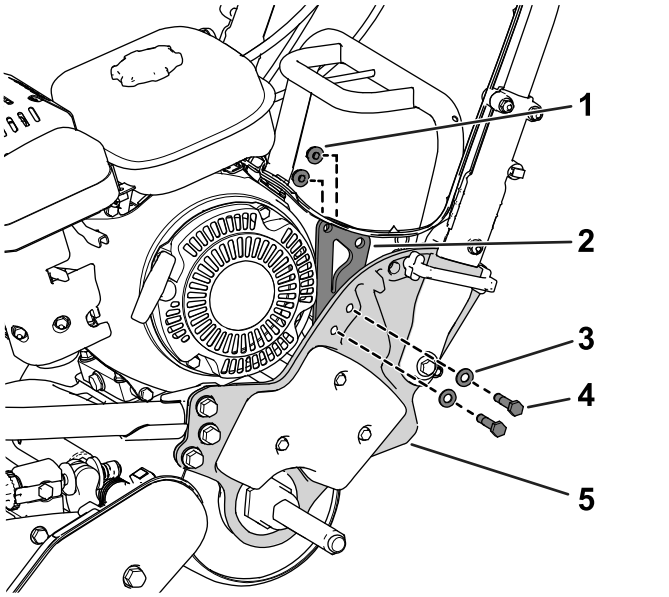

g200371

Figur 9

Flex/eFlex 2120 maskin vist

1. Flenslåsemutter (5/16 tomme)
2. Monteringsplate
3. Skive
4. Flenshodebolt (5/16 x 1 1/2 tomme)
5. Venstre sideplate

2. Bruk én flenshodebolt (3/8 tomme), én flenshodebolt (5/16 x 1 tomme), én flensmutter (3/8 tomme) og én flensmutter (5/16 tomme) til å feste et lysfeste på monteringsplaten (Figur 10).

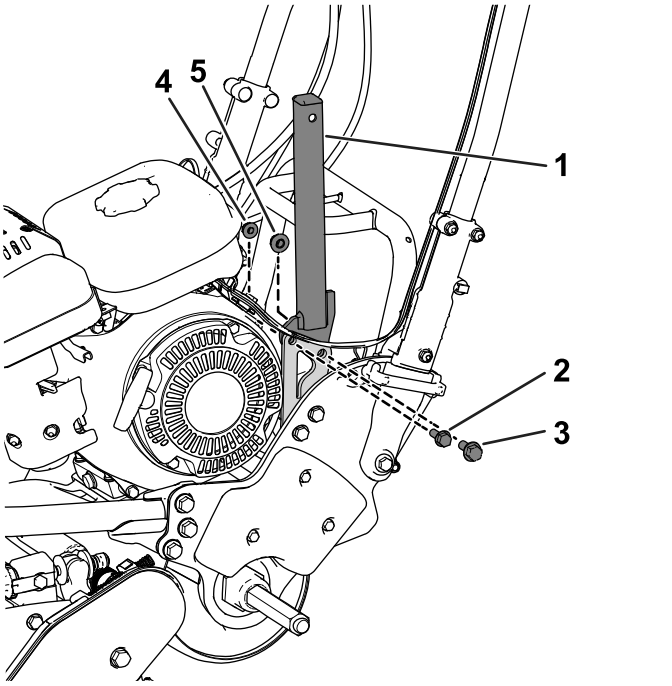

g206120

Figur 10

Flex/eFlex 2120 maskin vist

1. Lysfeste
2. Flenshodebolt (5/16 x 1 tomme)
3. Flenshodebolt (3/8 tomme)
4. Flensmutter (5/16 tomme)
5. Flensmutter (3/8 tomme)

3. Bruk to flenshodebolter (5/16 x 1 1/2 tommer), to skiver og to flensmuttere (5/16 tomme) til å feste et lysfeste på høyre drivhus (Figur 11).

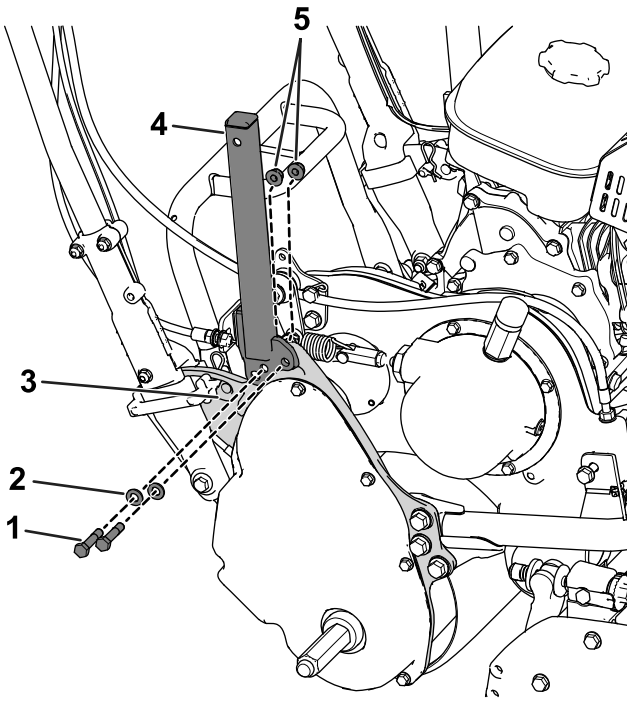

g206121

Figur 11

1. Flenshodebolt (5/16 x 1 1/2 tomme)
2. Skive
3. Drivhus
4. Lysfeste
5. Flenslåsemutter (5/16 tomme)

4. Fjern mutteren og skiven fra hver LED-lysenhet, og bruk deretter mutteren og skiven til å feste LED-lysene på hvert lysfeste (Figur 12).

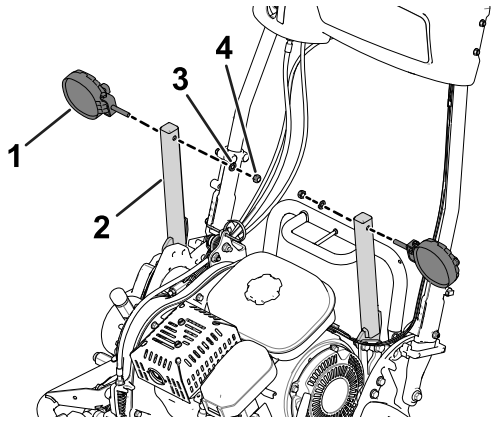

g200370

Figur 12

1. LED-lys
2. Lysfeste
3. Skive
4. Mutter

5

Montere ledningssatsene til maskinen

Deler som er nødvendige for dette trinnet:

2	Ledningssats

Feste ledningssatsene til LED-lysene

1. Koble LED-lysets kontakt med to pinner til LED-lysledningssatsens kobling med to sokler (Figur 13).

   Påse at kontaktene er helt inn, og at låsen på kontaktene smekker korrekt sammen.

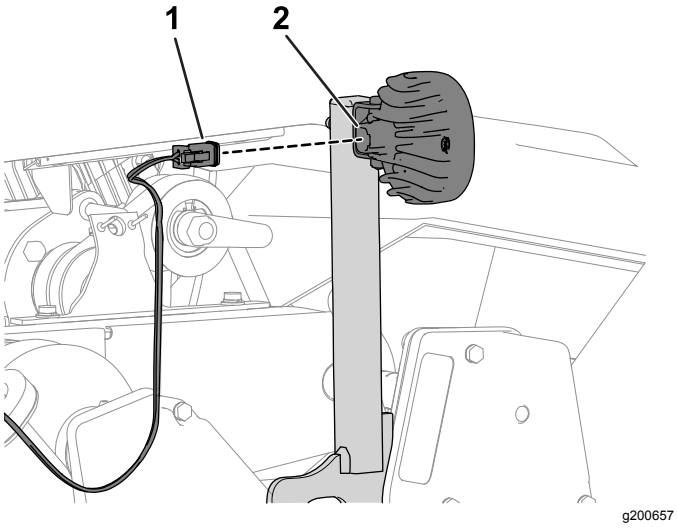

Figur 13

1. Kontakt med to sokler (ledningssats)
2. Kontakt med to pinner (LED-lys)

2. Gjenta trinn 1 for den andre ledningssatsen og LED-lyset.

Føre ledningssatsen

Før ledningssatsene ned hvert lysfeste og opp hvert håndtak som vist i Figur 14.

Merk: Påse at ledningssatsen er ført under utjevningsdrivakselen (Figur 15).

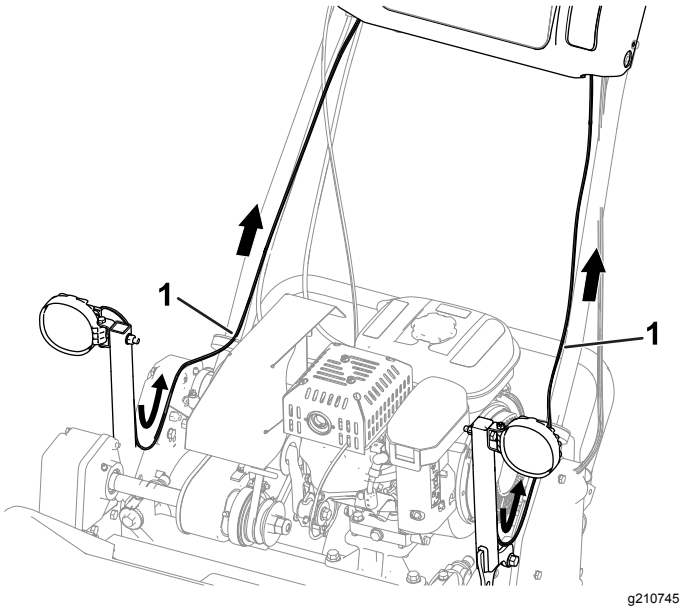

Figur 14

Maskin i 800-, 1000- og 1600-seriene vist

1. Ledningssats

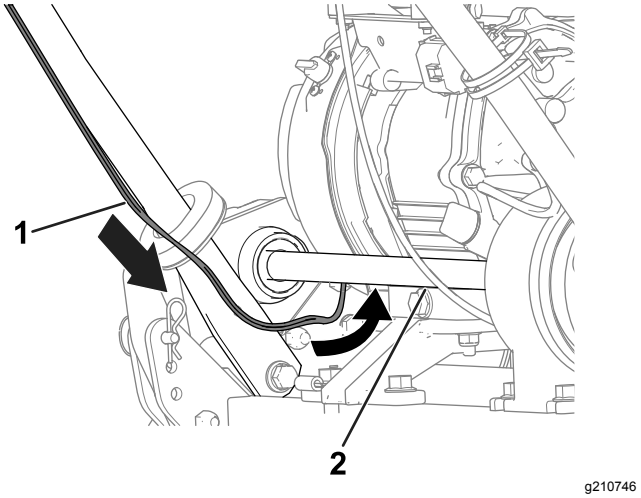

Figur 15

Maskin i 800-, 1000- og 1600-seriene vist

1. Ledningssats
2. Utjevningsdrivaksel

Koble LED-lysets ledningssats til maskinens ledningssats

Maskiner i 800-, 1000- og 1600-seriene

Merk: Utfør følgende trinn for LED-lysets ledningssatser på begge sider av maskinen.

1. På baksiden av konsollen fjerner du pluggen fra maskinledningssatsens kontakt med to sokler (Figur 16).

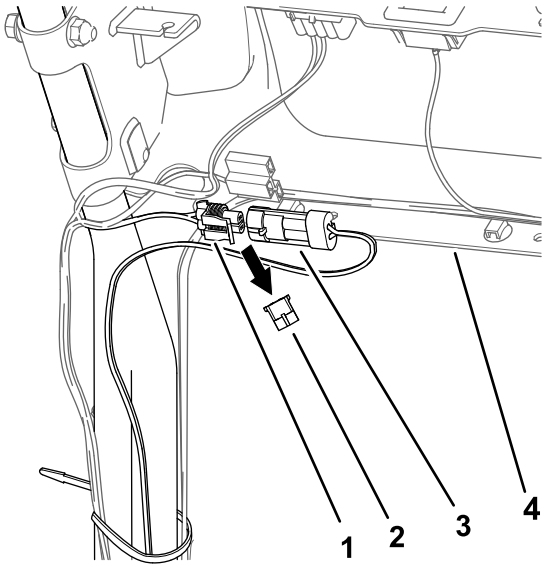

Figur 16

Maskinens venstre side vist

1. Kontakt med to sokler (ledningssats – maskin)
2. Plugg
3. Kontakt med to pinner (ledningssats – LED-lyssett)
4. Konsoll

2. Koble LED-lysledningssatsens kontakt med to pinner til maskinledningssatsens kontakt med to sokler (Figur 16).

   Påse at kontaktene er helt inn, og at låsen på kontaktene smekker korrekt sammen.

3. Utfør trinnene for ledningssatsen på den andre siden av maskinen (Figur 17).

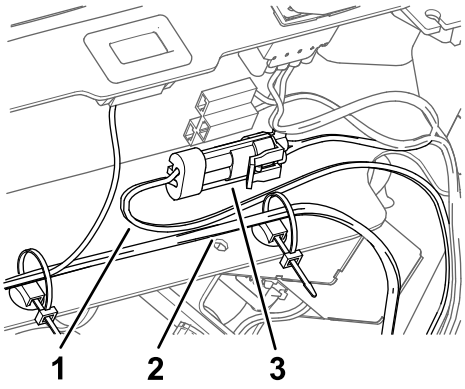

Figur 17

1. Ledningssats – LED-lyssett
2. Ledningssats – maskin
3. Montert kontakt med to pinner og kontakt med to sokler

Koble LED-lysets ledningssats til maskinens ledningssats

Maskiner i Flex 1820- og 2120-seriene

Merk: Utfør følgende trinn for LED-lysets ledningssatser på begge sider av maskinen.

1. Foran på konsollen fjerner du pluggen fra maskinledningssatsens kontakt med to sokler (Figur 18).

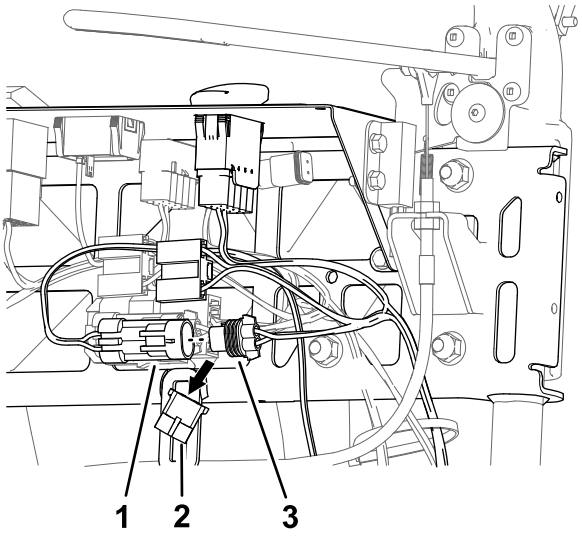

Figur 18

Maskinens venstre side vist

1. Kontakt med to pinner (ledningssats – LED-lyssett)
2. Plugg
3. Kontakt med to sokler (ledningssats – maskin)

2. Koble LED-lysledningssatsens kontakt med to pinner til maskinledningssatsens kontakt med to sokler (Figur 18).

Påse at kontaktene er helt inn, og at låsen på kontaktene smekker korrekt sammen.

3. Utfør trinnene for ledningssatsen på den andre siden av maskinen (Figur 19).

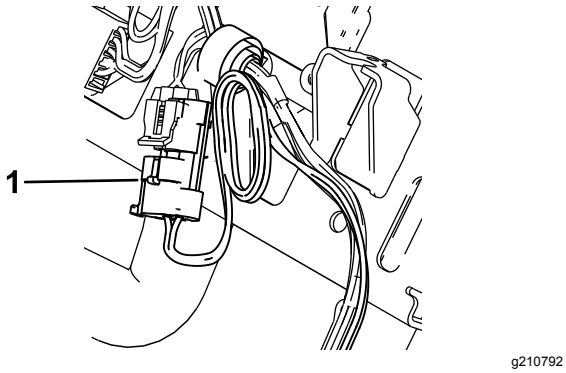

Figur 19

1. Montert kontakt med to pinner (ledningssats – LED-lyssett)

Koble LED-lysets ledningssats til maskinens ledningssats

Maskiner i eFlex 1820- og 2120-seriene

Merk: Utfør følgende trinn for LED-lysets ledningssatser på begge sider av maskinen.

1. Foran på konsollen fjerner du pluggen fra maskinledningssatsens kontakt med to sokler (Figur 20).

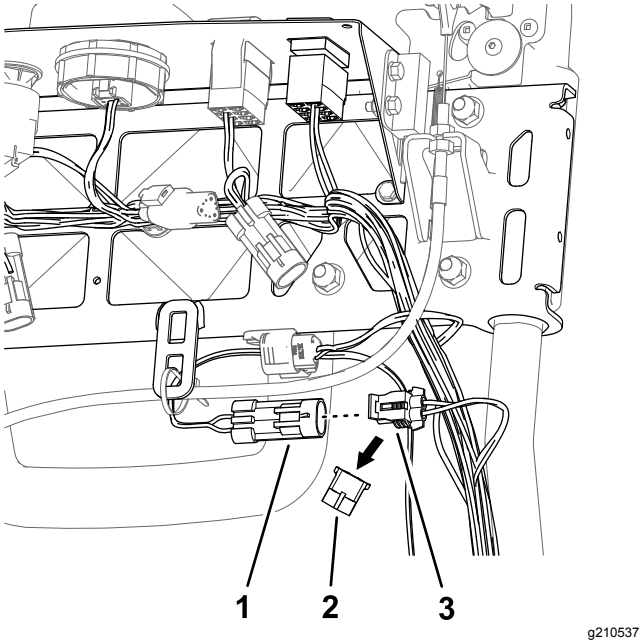

Figur 20

Maskinens venstre side vist

1. Kontakt med to pinner (ledningssats – LED-lyssett)
2. Plugg
3. Kontakt med to sokler (ledningssats – maskin)

2. Koble LED-lysledningssatsens kontakt med to pinner til maskinledningssatsens kontakt med to sokler (Figur 20).

   Påse at kontaktene er helt inn, og at låsen på kontaktene smekker korrekt sammen.

3. Utfør trinnene for ledningssatsen på den andre siden av maskinen (Figur 21).

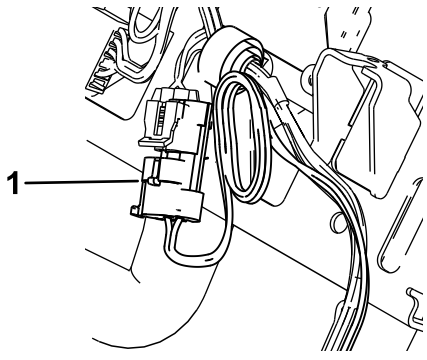

Figur 21

1. Montert kontakt med to pinner (ledningssats – LED-lyssett)

6

Montere lysbryteren

Deler som er nødvendige for dette trinnet:

1	Vippebryter med to posisjoner

Montere lysbryteren (maskiner i 800-, 1000- og 1600-seriene)

1. Hvis utstyrt med en slik, fjern pluggen fra åpningen på venstre side av kontrollpanelet (Figur 22).

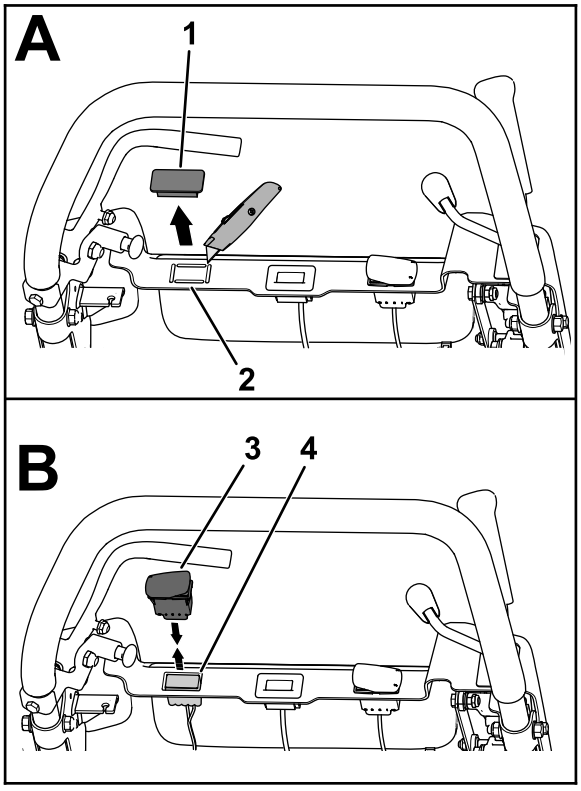

g207838

Figur 22

1. Plugg
2. Utslagsplugg
3. Vippebryter med to posisjoner
4. Kontakt med ti sokler

2. Lag en åpning for bryteren ved å fjerne den uttakbare pluggen, hvis utstyrt med en slik.
3. Dra maskinledningssatsens kontakt med ti sokler opp gjennom åpningen i kontrollpanelet (Figur 22).
4. Koble vippebryterens kontakt med ti pinner til maskinledningssatsens kontakt med ti sokler (Figur 22).

   Påse at kontaktene er helt inn, og at låsen på kontaktene smekker korrekt sammen.
5. Innrett bryteren slik at hakket på bryterhuset er vendt mot den venstre siden av kontrollpanelet (Figur 23).

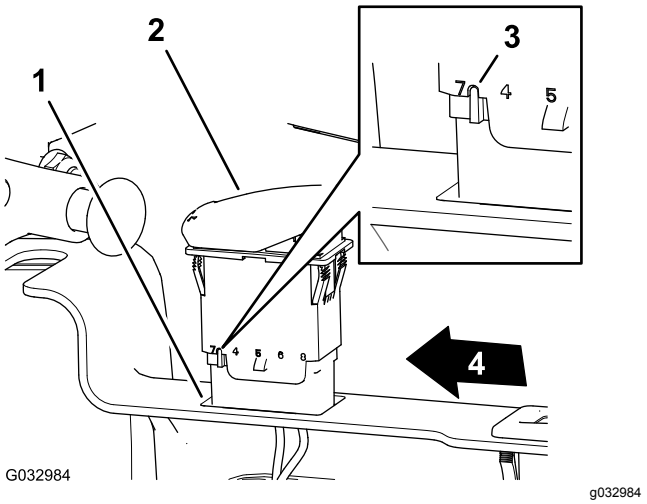

G032984

g032984

Figur 23

1. Åpning (kontrollpanel)
2. Vippebryter med to posisjoner
3. Hakk (hus – vippebryter)
4. Venstre side av kontrollpanelet

6. Sett bryteren inn i åpningen i kontrollpanelet til bryteren knepper på plass i panelet (Figur 23).

Montere lysbryteren (maskiner i eFlex/Flex 1820- og 2120-seriene)

1. Fjern pluggen fra åpningen på venstre side av kontrollpanelet (Figur 24 eller Figur 25).

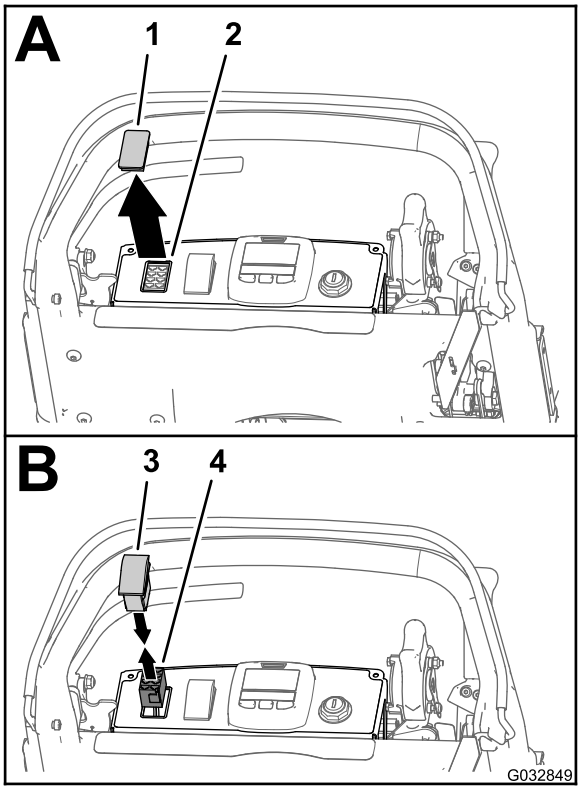

g032849

Figur 24

eFlex 1820/2120-maskin vist

1. Plugg
2. Åpning (kontrollpanel)
3. Vippebryter med to posisjoner
4. Kontakt med åtte sokler (ledningssats – ledningssatssett for LED-lys og trådløs timeteller)

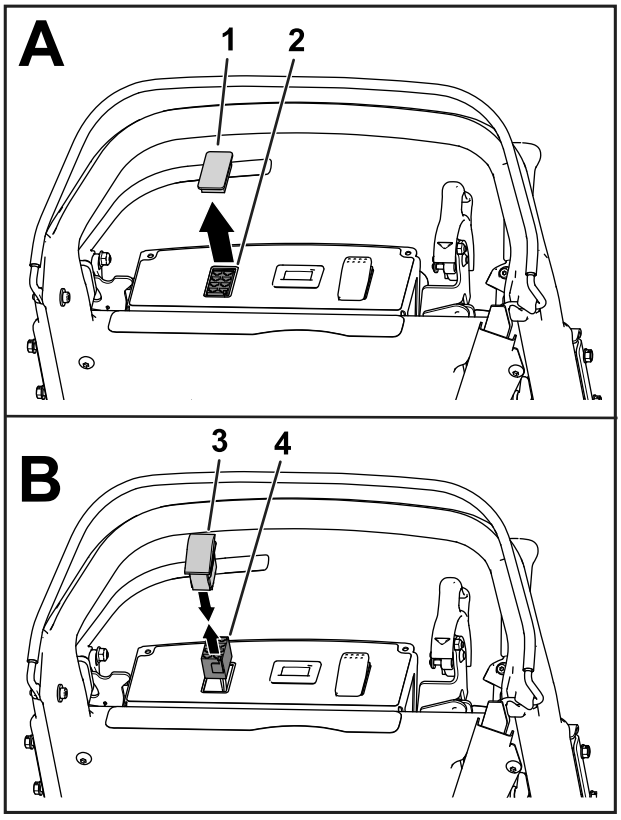

g208352

Figur 25

Flex 1820/2120-maskin vist

1. Plugg
2. Åpning (kontrollpanel)
3. Vippebryter med to posisjoner
4. Kontakt med åtte sokler (ledningssats – ledningssatssett for LED-lys og trådløs timeteller)

2. Dra maskinledningssatsens kontakt med åtte sokler opp gjennom åpningen i kontrollpanelet (Figur 24 eller Figur 25).
3. Koble vippebryterens kontakt med åtte pinner til maskinledningssatsens kontakt med åtte sokler (Figur 24 eller Figur 25).

   Påse at kontaktene er helt inn, og at låsen på kontaktene smekker korrekt sammen.
4. Innrett bryteren slik at hakket på huset til bryteren sitter mot baksiden av kontrollpanelet (Figur 26).

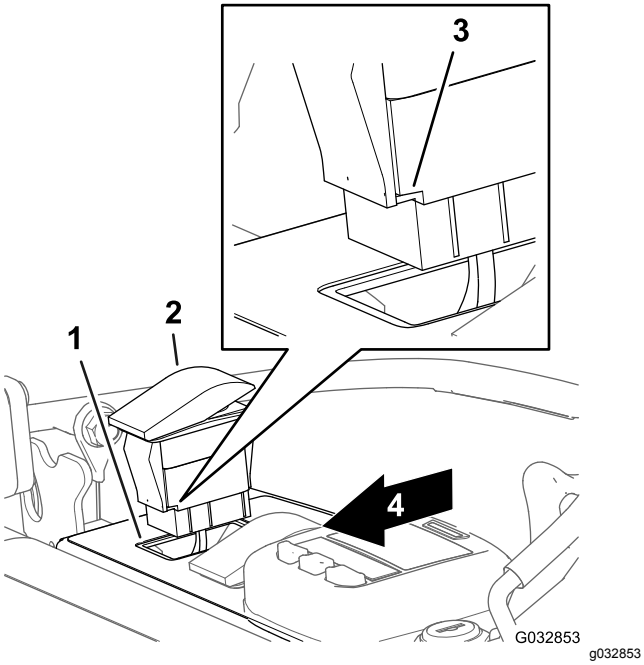

Figur 26

eFlex 1820/2120-maskin vist

1. Åpning (kontrollpanel)
2. Vippebryter
3. Hakk (hus – vippebryter)
4. Baksiden av kontrollpanelet

5. Sett bryteren inn i åpningen i kontrollpanelet, til bryteren knepper på plass i panelet (Figur 26).

7

Montere kabelfestene

Deler som er nødvendige for dette trinnet:

10	Kabelfeste

Prosedyre

Viktig: **Pass på at ledningssatsene har nok slakk til å unngå belastningspunkter og at de er fri for alle bevegelige deler når du monterer kabelfestene**

1. Bruk åtte kabelfester til å feste ledningssatsene til maskinen (Figur 27).

   Merk: Fest fire kabelfester til lysfestene og fire kabelfester til håndtaket.

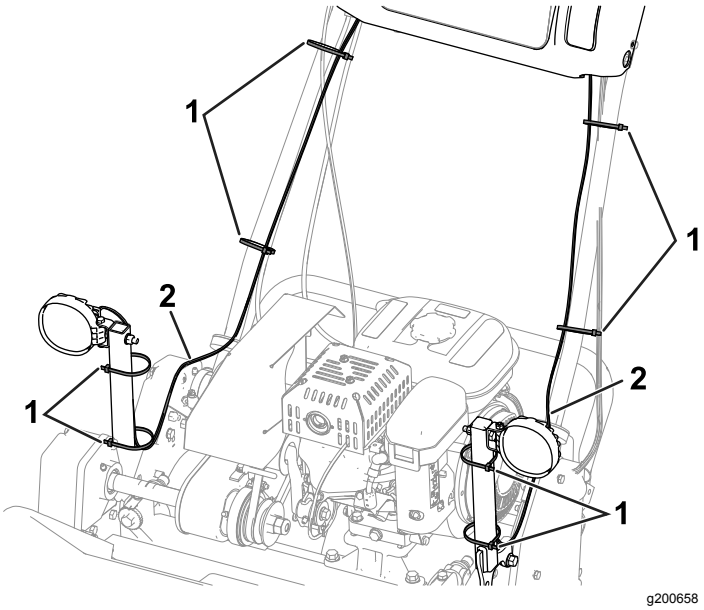

Figur 27

Maskin i 800-, 1000- og 1600-serien vist

1. Kabelfeste (8)
2. Ledningssats

2. Bruk de to gjenværende kabelfestene på følgende måte:

   - **Maskiner i 800-, 1000- og 1600-seriene:**

     Fest LED-lyssettets ledningssats til maskinens ledningssats som vist i Figur 28.

     Merk: Utfør dette trinnet på begge sider av maskinen.

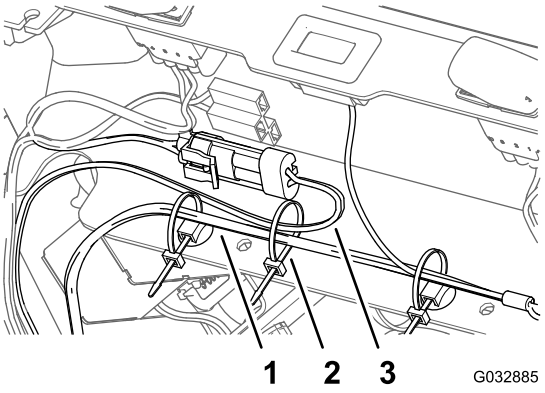

Figur 28

Maskinens venstre side vist

1. Ledningssats (maskin)
2. Kabelfeste
3. Ledningssats – (LED-lyssett)

   - **Maskiner i eFlex/Flex 1820- og 2120-seriene:**

     Bruk et kabelfeste til å bunte sammen den gjenværende lengden av ledningssatsen (Figur 29).

Merk: Utfør dette trinnet på begge sider av maskinen.

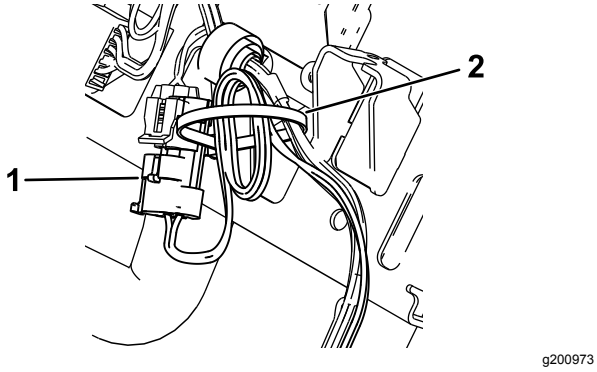

Figur 29

Maskinens venstre side vist

1. Montert kontakt med to pinner (ledningssats – LED-lyssett)
2. Kabelfeste

8

Avslutte monteringen av lyssettet

Ingen deler er nødvendige

Montere kontrollpaneldeksel

Maskiner i 1820- eller 2120-seriene

1. Innrett nøkkelhullslissen i kontrollpaneldekselet over håndtaket for trekk- og spoledriv (Figur 30).

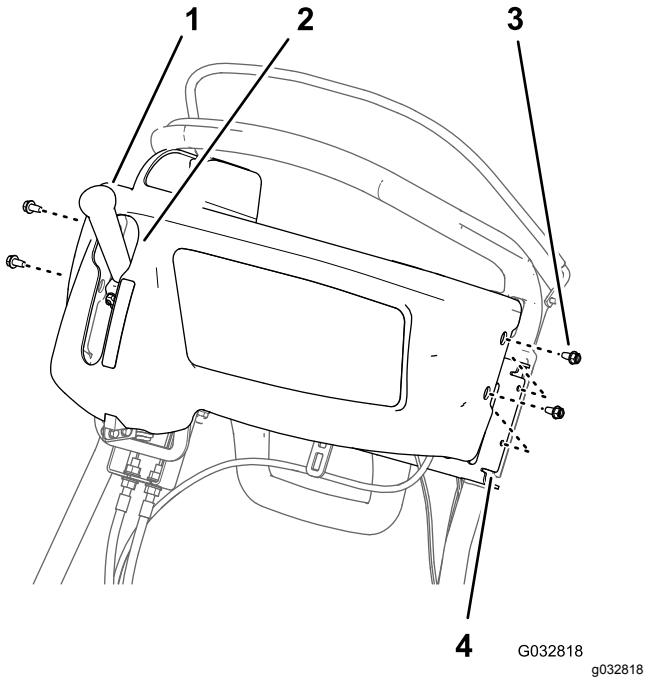

Figur 30

1. Håndtak for trekk- og spoledriv
2. Nøkkelhullslisse (kontrollpaneldeksel)
3. Flenshodeskrue (1/4 x 1/2 tomme)
4. Støttebrakett (håndtak)

2. Innrett hullene i kontrollpaneldekselet til hullene i støttebraketten på håndtaket (Figur 30).
3. Monter dekselet på braketten (Figur 30) med de fire flenshodeskruene (1/4 x 1/2 tomme) du fjernet i 2 Fjerne kontrollpaneldekselet (side 3).

Koble til tennpluggkabelen

Maskiner i 800-, 1000-, 1600- og Flex 1820- og 2120-seriene

Koble tennpluggkabelen til klemmene på tennpluggen. Se Figur 1 i Koble fra tennpluggledningen (side 2).

Tilkoble batteriet

Maskiner i eFlex 1820- og 2120-seriene

Koble til koblingen med T-håndtak på batteriadapterens ledningssats til P04-kontakten på batteriets ledningssats. Se Figur 2 i Koble fra batteriet (side 2).

Bruk

Bruke lysbryteren

Trykk på vippebryteren for å slå LED-lysene PÅ eller AV. Se Figur 31.

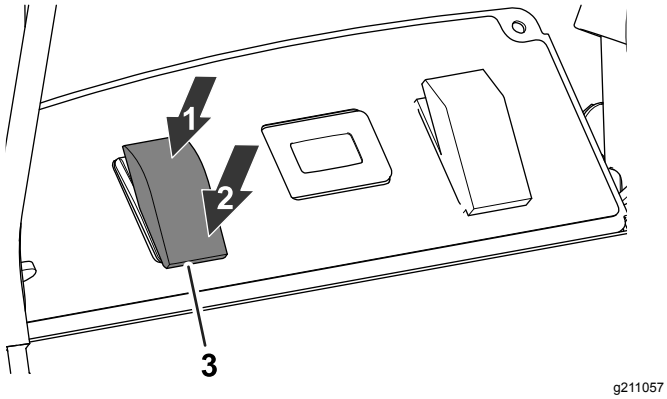

Figur 31

1. PÅ-stilling
2. AV-stilling
3. LED-lysbryter

Bruke LED-lyssettet med det trådløse timetellersettet

Hvis LED-lyssettet brukes med det trådløse timetellersettet, se det trådløse timetellersettet.

Merk: Bruk av LED-lyssettet med det trådløse timetellersettet kan føre til at LED-lysene flimrer litt på lav tomgang.

Notat:



Count on it.