Form No. 3415-348 Rev A

Kit de luzes LED

Cortadores Greensmaster® série 800, 1000, 1600, Flex™ 1820/2120 e eFlex® 1820/2120 com número de série 400000000 e posteriores

Modelo nº 04063

Modelo nº 04064

Instruções de instalação

⚠ AVISO

CALIFÓRNIA
Proposição 65 Aviso

É do conhecimento do Estado da Califórnia que um ou vários produtos químicos deste produto podem provocar cancro, defeitos congénitos ou outros problemas reprodutivos.

Utilize o modelo adequado para a sua máquina como se segue:

- Modelo n.º 04063 — máquinas Greensmaster® 800, 1000 e 1600
- Modelo n.º 04064 — máquinas Greensmaster® Flex 1820/2120 ou eFlex 1820/2120

Nota: Determine os lados direito e esquerdo, parte da frente e traseira da máquina a partir da posição normal de utilização.

Peças soltas

Utilize a tabela abaixo para verificar se todas as peças foram enviadas.

Procedimento	Descrição	Quantidade	Utilização
1	Nenhuma peça necessária	–	Preparação da máquina.
2	Nenhuma peça necessária	–	Remoção da cobertura do painel de controlo (máquinas 1820 ou 2120).
3	Conjunto da luz LED Montagem das luzes Parafuso de cabeça flangeada (3/8 pol.) Porca flangeada (⅜ pol.)	2 2 4 2	Instalação das montagens das luzes nas máquinas da série 800, 1000 e 1600.
4	Conjunto da luz LED Montagem das luzes Placa de montagem Parafuso de cabeça flangeada (3/8 pol.) Parafuso de cabeça flangeada (5/16 pol. x 1 pol.) Parafuso de cabeça flangeada (5/16 pol. x 1½ pol.) Porca de bloqueio flangeada (5/16 pol.) Porca flangeada (⅜ pol.) Porca flangeada (5/16 pol.) Anilha	2 2 1 1 1 4 4 1 1 4	Instalação das montagens das luzes nas máquinas da série 1820 e 2120.
5	Cablagem	2	Monte as cablagens na máquina.
6	Interruptor de duas posições	1	Instale o Interruptor.

© 2017—The Toro® Company
8111 Lyndale Avenue South
Bloomington, MN 55420

Registe o seu produto em www.Toro.com.

CE

Tradução do original (PT)
Impresso nos E.U.A.
Todos os direitos reservados

3415-348 A

Procedimento	Descrição	Quanti-dade	Utilização
7	Braçadeira de cabos	10	Instalar as braçadeiras de cabos.
8	Nenhuma peça necessária	–	Finalização da instalação do kit de luzes.

1

Preparação da máquina

Nenhuma peça necessária

Desligar o cabo das velas de ignição

Máquinas da série 800, 1000 e 1600

1. Assegure que a alavanca da transmissão do cilindro está na posição DESENGATAR; consulte o *Manual do utilizador*.
2. Mova a máquina para uma superfície nivelada e engate a alavanca da transmissão da tração para a posição PONTO MORTO; consulte o *Manual do utilizador*.
3. Coloque o controlo do acelerador na posição LENTA e coloque o interruptor Ligar/Desligar na posição DESLIGAR; consulte o *Manual do utilizador*.
4. Engate o travão de serviço e mantenha no sítio com o manípulo do travão de mão; consulte o *Manual do utilizador*.
5. Remova o cabo da vela da ignição do terminal da vela da ignição (Figura 1).

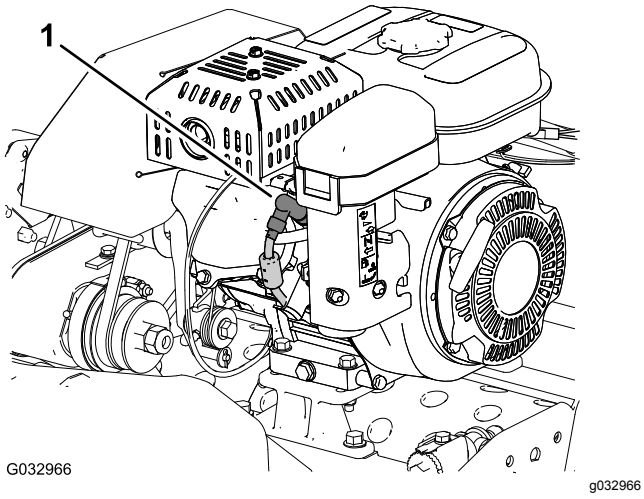

Figura 1

1. Fio da vela de ignição

Desligar o cabo das velas de ignição

Máquinas Flex das séries 1820 e 2120

1. Certifique-se de que a alavanca da tração e a alavanca de engate do cilindro se encontram na posição DESENGATAR; consulte o *Manual do utilizador*.
2. Mova a máquina para uma superfície nivelada e engate a alavanca de tração e de transmissão do cilindro para a posição PONTO MORTO; consulte o *Manual do Utilizador*.
3. Coloque o controlo do acelerador na posição LENTA e coloque o interruptor Ligar/Desligar na posição DESLIGAR; consulte o *Manual do utilizador*.
4. Puxe o travão de serviço para trás e mantenha no sítio com a patilha do travão de mão; consulte o *Manual do utilizador*.
5. Remova o cabo da vela da ignição do terminal da vela da ignição (Figura 1).

Desligar a bateria

Máquinas eFlex das séries 1820 e 2120

1. Certifique-se de que a alavanca da tração e a alavanca de engate do cilindro se encontram na posição DESENGATAR; consulte o *Manual do utilizador*.
2. Mova a máquina para uma superfície nivelada e engate a alavanca de tração e de transmissão do cilindro para a posição PONTO MORTO; consulte o *Manual do Utilizador*.
3. Rode a chave para a posição DESLIGAR; consulte o *Manual do utilizador*.
4. Puxe o travão de serviço para trás e mantenha no sítio com a patilha do travão de mão; consulte o *Manual do utilizador*.
5. Espere 10 a 15 minutos até os condensadores do motor descarregarem.
6. Desligue o cabo de ligação em T da cablagem do adaptador de bateria do cabo P04 da cablagem da bateria (Figura 2).

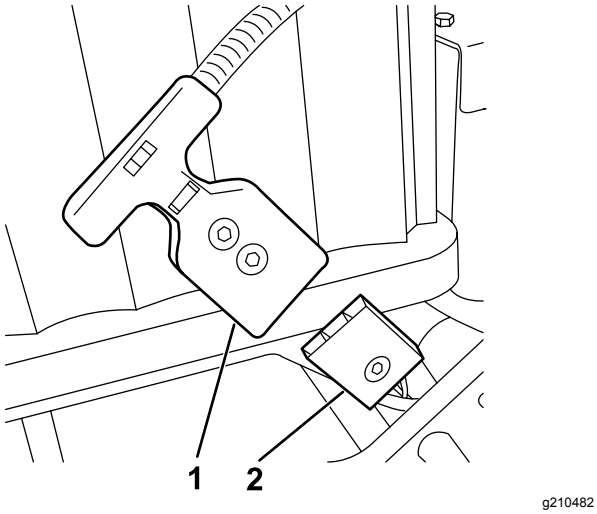

Figura 2

1. Cabo de ligação em T P04 (cablagem do adaptador de bateria)
2. Cabo P04 (cablagem da bateria)

2

Remoção da Cobertura do Painel de Controlo

Máquina da série 1820 ou 2120

Nenhuma peça necessária

Procedimento

1. Remova os 4 parafusos de cabeça flangeada (1/4 x 1/2 pol.) que prendem a cobertura do painel de controlo ao suporte de apoio da barra guia (Figura 3).

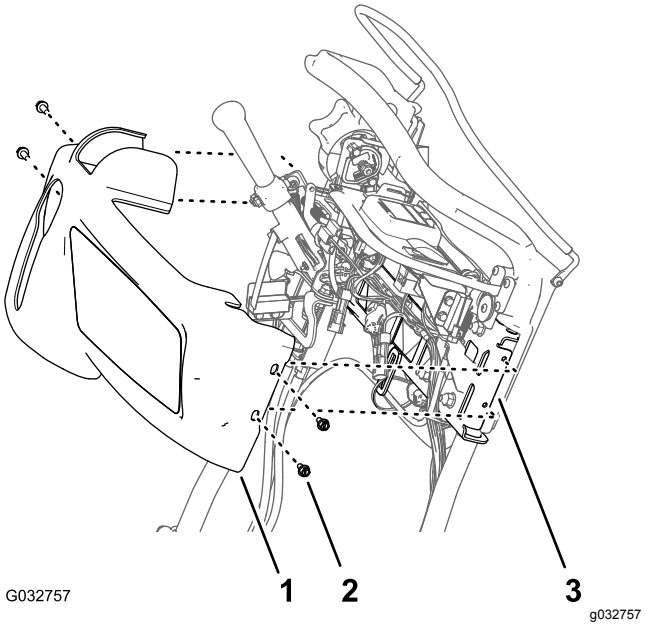

Figura 3

1. Cobertura do painel de controlo
2. Parafuso de cabeça flangeada (¼ x ½ pol.)
3. Suporte de apoio (barra guia)

2. Empurre a cobertura da parte da frente e de cima do painel de controlo e remova a cobertura da máquina (Figura 3).

   Nota: Guarde os parafusos de cabeça flangeada e a cobertura do painel de controlo para montar em Instalação da cobertura do painel de controlo (página 13).

3

Instalação das montagens das luzes nas máquinas da série 800, 1000 e 1600

Peças necessárias para este passo:

2	Conjunto da luz LED
2	Montagem das luzes
4	Parafuso de cabeça flangeada (3/8 pol.)
2	Porca flangeada (⅜ pol.)

Procedimento

1. Retire e deite fora o parafuso da estrutura superior de ambas as placas laterais como se mostra na Figura 4.

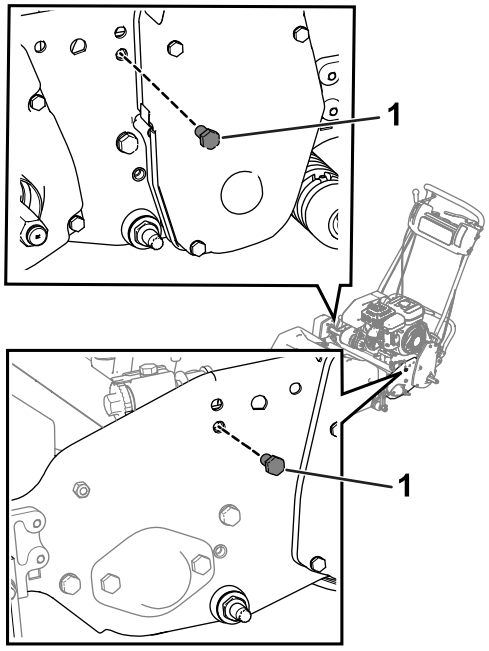

g210479

Figura 4

1. Parafuso

2. Desaperte os parafusos na cobertura da transmissão do cilindro direito e, em seguida, eleve a cobertura (Figura 5).

   Importante: **Desaperte, mas não retire, os parafusos.**

   Nota: Elevar a cobertura vai permitir-lhe utilizar uma chave para apertar o parafuso que está mais próximo da cobertura.

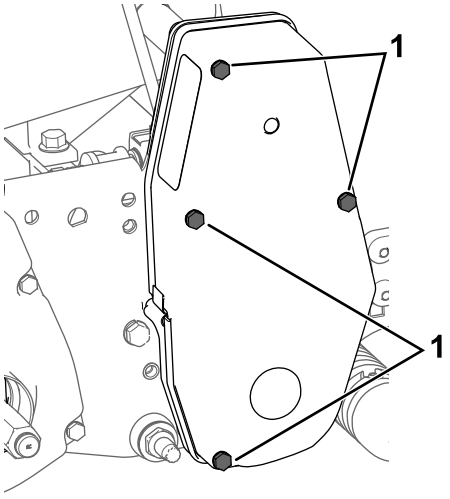

g207878

Figura 5

1. Parafuso—desapertado

3. Utilize dois parafusos de cabeça flangeada (3/8 pol.) e duas porcas flangeadas (3/8 pol.) para fixar as montagens das luzes a ambas as placas laterais (Figura 6).

   Nota: Certifique-se de que o cabo do acelerador está encaminhado para trás da montagem das luzes.

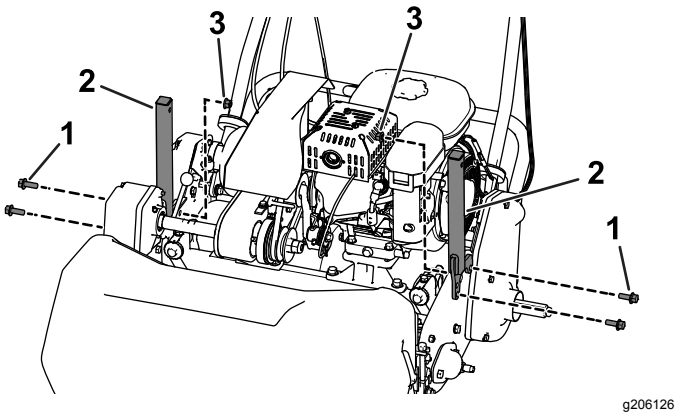

g206126

Figura 6

1. Parafuso de cabeça flangeada (3/8 pol.)
2. Montagem das luzes
3. Porca flangeada (⅜ pol.)

4. Retire a porca e a anilha de cada conjunto de luz LED, depois utilize a porca e a anilha para prender as luzes LED a cada montagem das luzes (Figura 7).

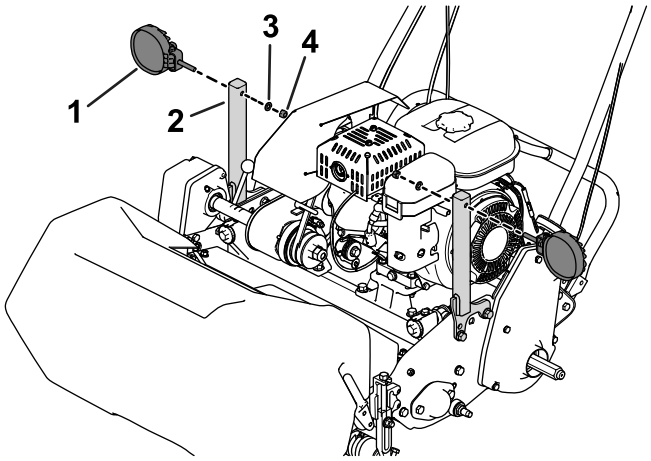

g200656

Figura 7

1. Luzes LED
2. Montagem das luzes
3. Anilha
4. Porca

4

Instalação das montagens das luzes nas máquinas da série 1820 e 2120

Peças necessárias para este passo:

2	Conjunto da luz LED
2	Montagem das luzes
1	Placa de montagem
1	Parafuso de cabeça flangeada (3/8 pol.)
1	Parafuso de cabeça flangeada (5/16 pol. x 1 pol.)
4	Parafuso de cabeça flangeada (5/16 pol. x 1½ pol.)
4	Porca de bloqueio flangeada (5/16 pol.)
1	Porca flangeada (⅜ pol.)
1	Porca flangeada (5/16 pol.)
4	Anilha

Procedimento

1. Utilize dois parafusos de cabeça flangeada (5/16 x 1½ pol.), duas anilhas e duas porcas flangeadas (5/16 pol.) para fixar a placa de montagem à placa do lado esquerdo (Figura 8 ou Figura 9).
   - **Máquinas Flex/eFlex 1820:** posicione a placa de montagem no **exterior** da placa lateral esquerda (Figura 8).
   - **Máquinas Flex/eFlex 2120:** posicione a placa de montagem no **interior** da placa lateral esquerda (Figura 9).

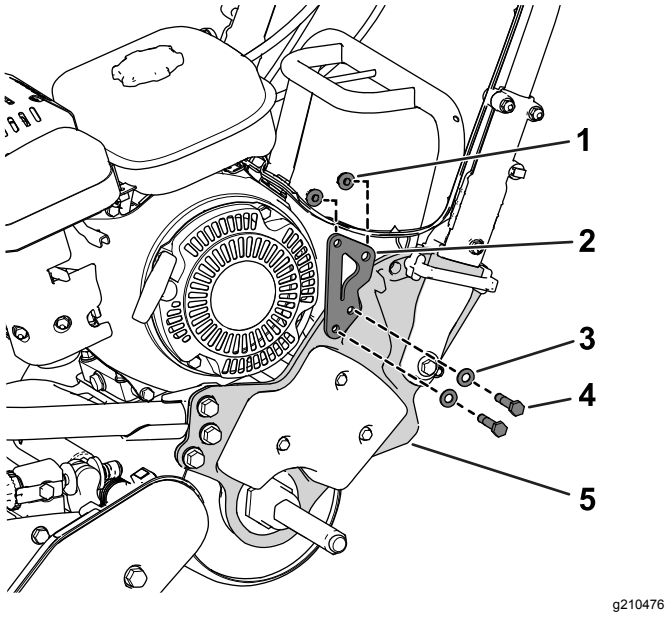

Figura 8

Mostrada máquina Flex/eFlex 1820

1. Porca de bloqueio flangeada (5/16 pol.)
2. Placa de montagem
3. Anilha
4. Parafuso de cabeça flangeada (5/16 pol. x 1½ pol.)
5. Placa do lado esquerdo

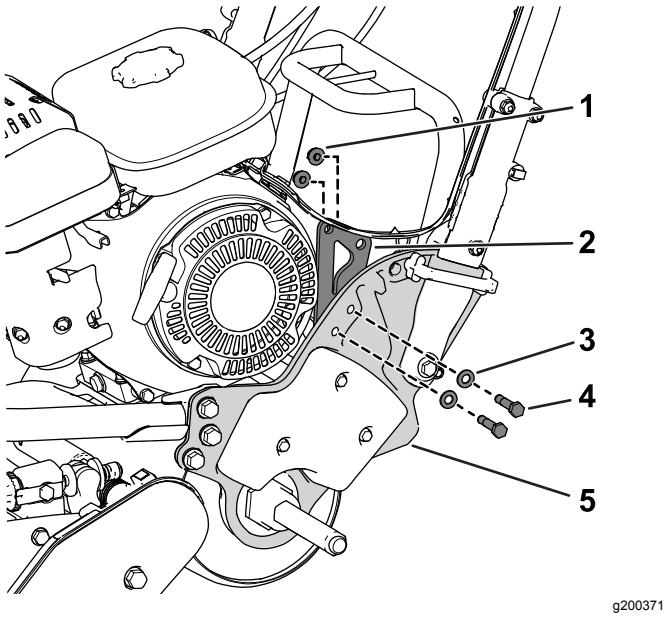

Figura 9

Mostrada máquina Flex/eFlex 2120

1. Porca de bloqueio flangeada (5/16 pol.)
2. Placa de montagem
3. Anilha
4. Parafuso de cabeça flangeada (5/16 pol. x 1½ pol.)
5. Placa do lado esquerdo

2. Utilize um parafuso de cabeça flangeada de 3/8 pol., um parafuso de cabeça flangeada de

5/16 x 1 pol., uma porca flangeada de 3/8 pol. e uma porca flangeada de 5/16 pol. para fixar a montagem das luzes à placa de montagem (Figura 10).

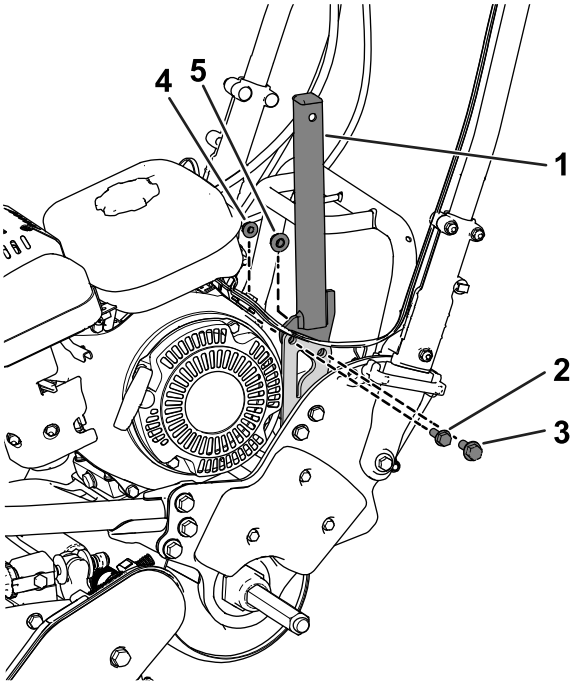

g206120

Figura 10

Mostrada máquina Flex/eFlex 2120

1. Montagem das luzes
2. Parafuso de cabeça flangeada (5/16 pol. x 1 pol.)
3. Parafuso de cabeça flangeada (3/8 pol.)
4. Porca flangeada (5/16 pol.)
5. Porca flangeada (⅜ pol.)

3. Utilize dois parafusos de cabeça flangeada (5/16 x 1½ pol.), duas anilhas e duas porcas flangeadas (5/16 pol.) para fixar a montagem das luzes à caixa de transmissão direita (Figura 11).

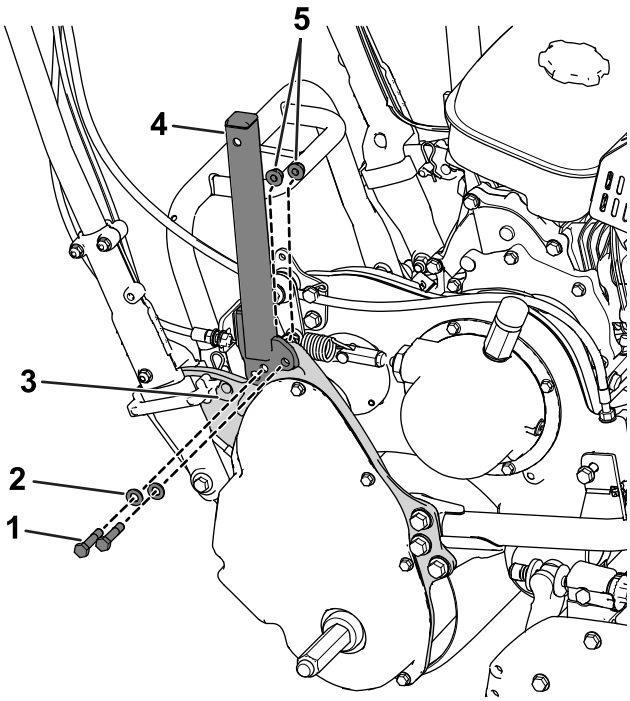

g206121

Figura 11

1. Parafuso de cabeça flangeada (5/16 pol. x 1½ pol.)
2. Anilha
3. Caixa de transmissão
4. Montagem das luzes
5. Porca de bloqueio flangeada (5/16 pol.)

4. Retire a porca e a anilha de cada conjunto de luz LED, depois utilize a porca e a anilha para prender as luzes LED a cada montagem das luzes (Figura 12).

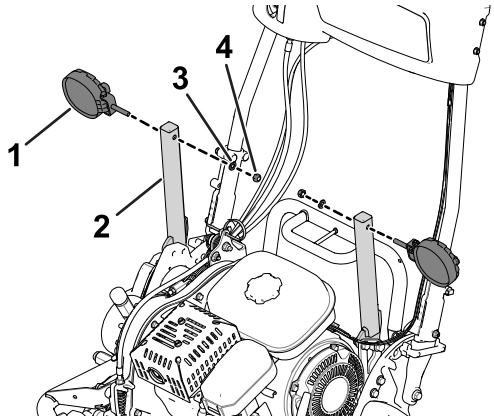

g200370

Figura 12

1. Luzes LED
2. Montagem das luzes
3. Anilha
4. Porca

5

Montagem das cablagens na máquina

Peças necessárias para este passo:

2	Cablagem

Montar as cablagens nas luzes LED

1. Ligue o conetor de dois pinos da luz LED no conetor de duas tomadas da cablagem das luzes LED (Figura 13).

   Certifique-se de que os conectores estão bem encaixados e o trinco dos conectores encaixam em conjunto com segurança.

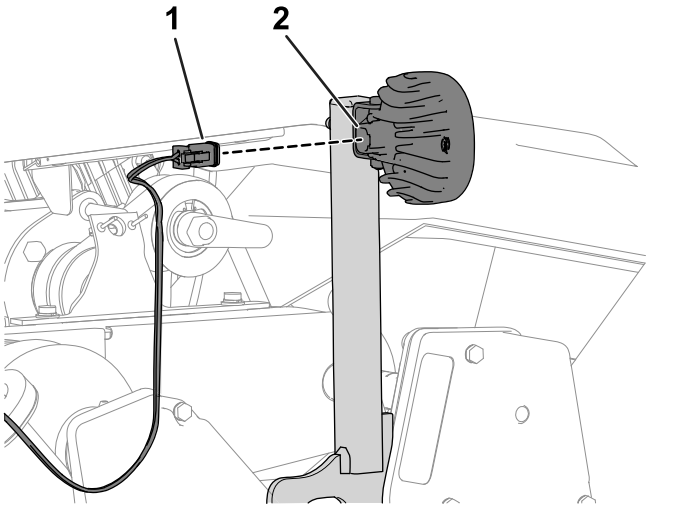

Figura 13

1. Conetor de duas tomadas (cablagem)
2. Conector de dois pinos (luz LED)

2. Repita o passo 1 para a outra cablagem e luz LED.

Encaminhar a cablagem

Encaminhe as cablagens para baixo em cada montagem das luzes e para cima em cada manípulo, como se mostra na Figura 14.

Nota: Certifique-se de que as cablagens são encaminhadas por baixo do eixo do diferencial (Figura 15).

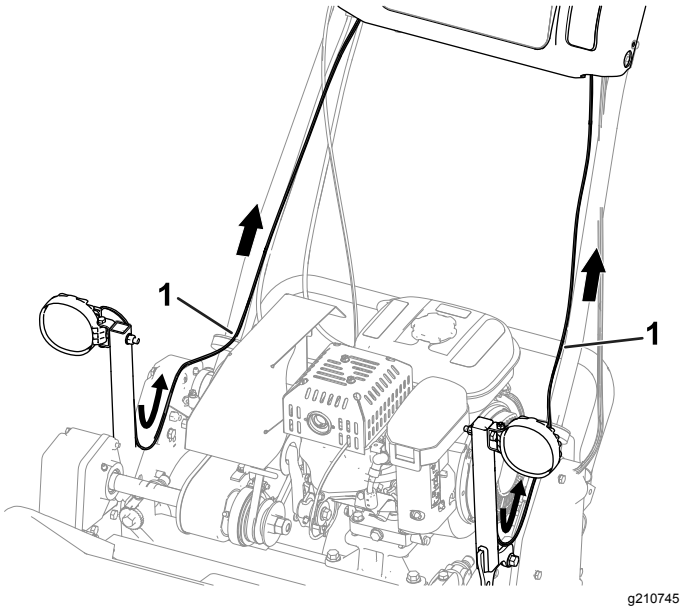

Figura 14

Mostrada máquina da série 800, 1000 e 1600

1. Cablagem

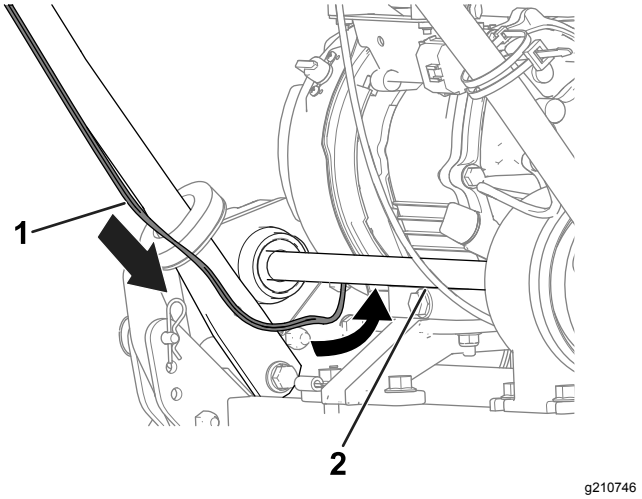

Figura 15

Mostrada máquina da série 800, 1000 e 1600

1. Cablagem
2. Eixo do diferencial

Ligação das cablagens das luzes LED às cablagens da máquina

Máquinas da série 800, 1000 e 1600

Nota: Execute os passos seguintes para as cablagens das luzes LED em ambos os lados da máquina.

1. Na parte de trás da consola, retire o tampão do conetor de duas tomadas da cablagem da máquina (Figura 16).

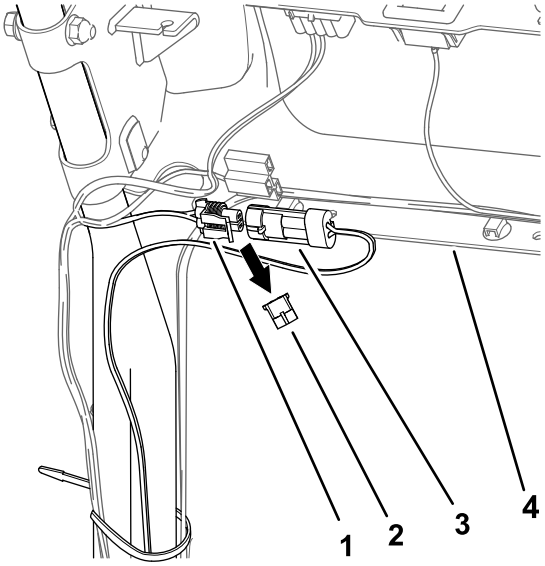

g206149

Figura 16

Mostrado o lado esquerdo da máquina

1. Conetor de duas tomadas (cablagem - máquina)
2. Tampão
3. Conector de dois pinos (cablagem – kit de luzes LED)
4. Consola

2. Ligue o conetor de dois pinos da cablagem de luz LED ao conetor de duas tomadas da cablagem da máquina (Figura 16).

   Certifique-se de que os conectores estão bem encaixados e o trinco dos conectores encaixam em conjunto com segurança.

3. Execute os passos anteriores para a cablagem do outro lado da máquina (Figura 17).

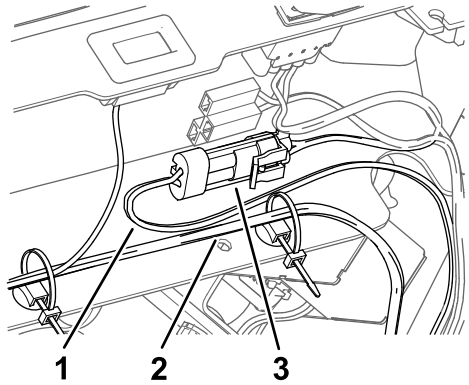

g210747

Figura 17

1. Cablagem—kit de luzes LED
2. Cablagem—máquina
3. Instalado conetor de dois pinos e conetor de duas tomadas

Ligação das cablagens das luzes LED às cablagens da máquina

Máquinas Flex das séries 1820 e 2120

Nota: Execute os passos seguintes para as cablagens das luzes LED em ambos os lados da máquina.

1. Na parte frontal da consola, retire o tampão do conetor de duas tomadas da cablagem da máquina (Figura 18).

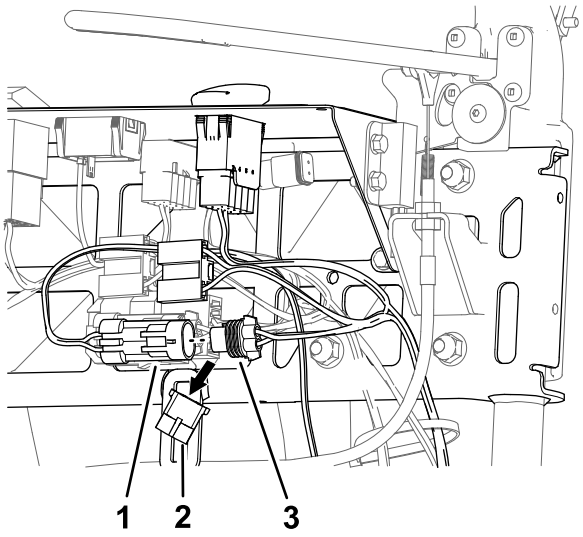

g210534

Figura 18

Mostrado o lado esquerdo da máquina

1. Conector de dois pinos (cablagem – kit de luzes LED)
2. Tampão
3. Conetor de duas tomadas (cablagem - máquina)

2. Ligue o conetor de dois pinos da cablagem de luz LED ao conetor de duas tomadas da cablagem da máquina (Figura 18).

   Certifique-se de que os conectores estão bem encaixados e o trinco dos conectores encaixam em conjunto com segurança.

3. Execute os passos anteriores para a cablagem do outro lado da máquina (Figura 19).

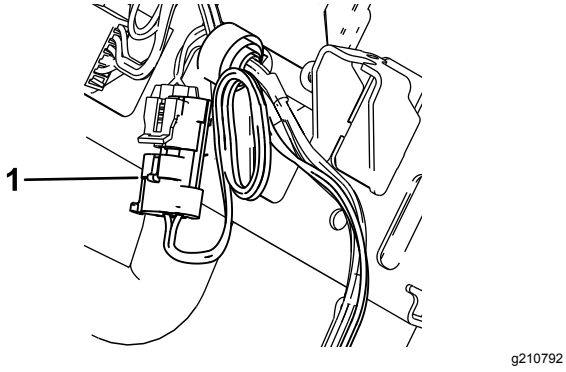

g210792

Figura 19

1. Instalado conetor de dois pinos (cablagem – kit de luzes LED)

Ligação das cablagens das luzes LED às cablagens da máquina

Máquinas eFlex das séries 1820 e 2120

Nota: Execute os passos seguintes para as cablagens das luzes LED em ambos os lados da máquina.

1. Na parte frontal da consola, retire o tampão do conetor de duas tomadas da cablagem da máquina (Figura 20).

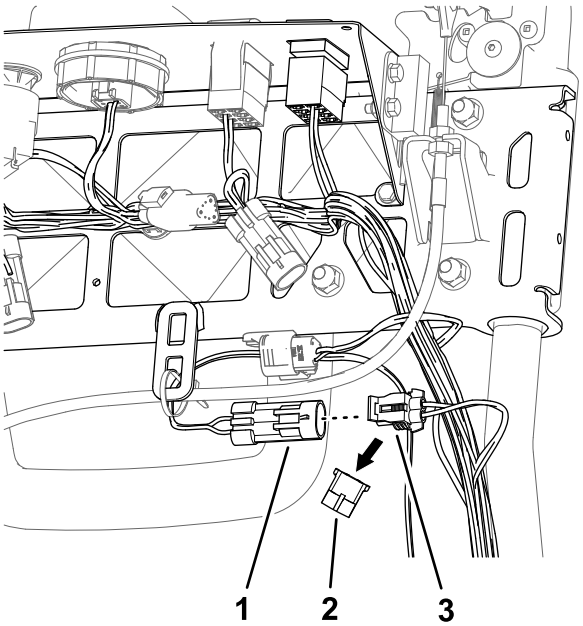

g210537

Figura 20

Mostrado o lado esquerdo da máquina

1. Conector de dois pinos (cablagem – kit de luzes LED)
2. Tampão
3. Conetor de duas tomadas (cablagem - máquina)

2. Ligue o conetor de dois pinos da cablagem de luz LED ao conetor de duas tomadas da cablagem da máquina (Figura 20).

   Certifique-se de que os conectores estão bem encaixados e o trinco dos conectores encaixam em conjunto com segurança.

3. Execute os passos anteriores para a cablagem do outro lado da máquina (Figura 21).

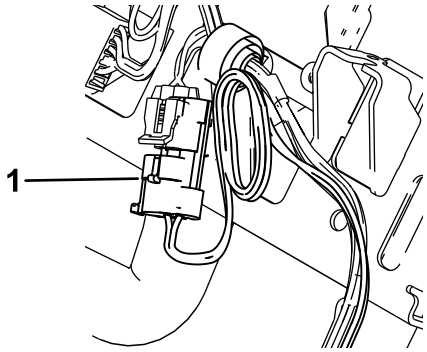

g210792

Figura 21

1. Instalado conetor de dois pinos (cablagem – kit de luzes LED)

6

Instalação do Interruptor

Peças necessárias para este passo:

1	Interruptor de duas posições

Instalação do interruptor das luzes (máquinas da série 800, 1000 e 1600)

1. Se equipado, remova o tampão da abertura na parte esquerda do painel de controlo (Figura 22).

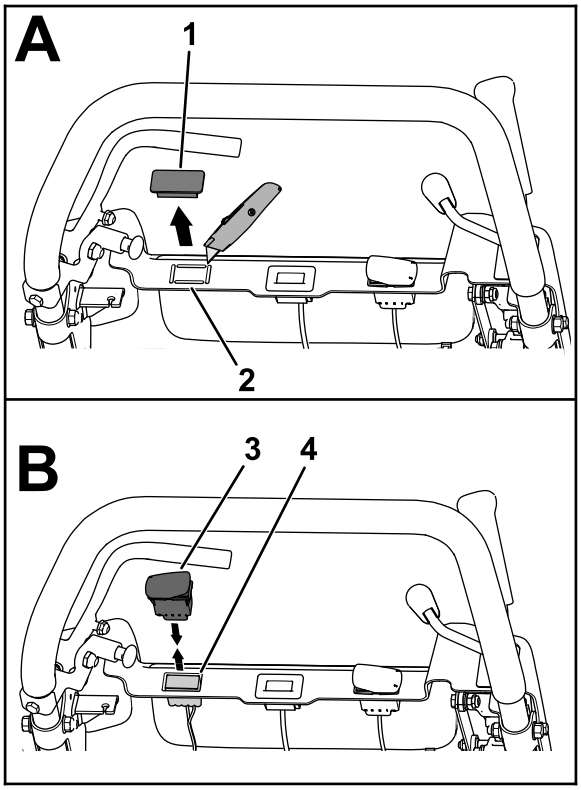

g207838

Figura 22

1. Tampão
2. Tampão amovível
3. Interruptor oscilador de duas posições
4. Conetor de 10 tomadas

2. Crie uma abertura para o interruptor removendo o tampão amovível, se equipado.
3. Puxe o conetor de 10 tomadas da cablagem da máquina através da abertura no painel de controlo (Figura 22).
4. Ligue o conetor de 10 pinos do interruptor oscilador de duas posições ao conetor de 10 tomadas da cablagem da máquina (Figura 22).

   Certifique-se de que os conectores estão bem encaixados e o trinco dos conectores encaixam em conjunto com segurança.
5. Alinhe o interruptor para que o entalhe no corpo do interruptor fique virado para o lado esquerdo do painel de controlo (Figura 23).

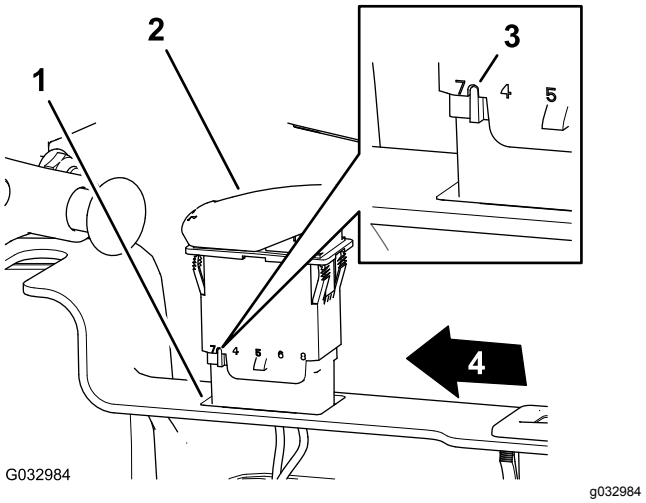

G032984

g032984

Figura 23

1. Abertura (painel de controlo)
2. Interruptor oscilador de duas posições
3. Entalhe (Corpo—interruptor oscilador)
4. Lado esquerdo do painel de controlo

6. Insira o interruptor na abertura no painel de controlo até o interruptor encaixar de forma segura no painel (Figura 23).

Instalação do interruptor das luzes (máquinas eFlex/Flex 1820 e 2120)

1. Remova o tampão da abertura na parte esquerda do painel de controlo (Figura 24 ou Figura 25).

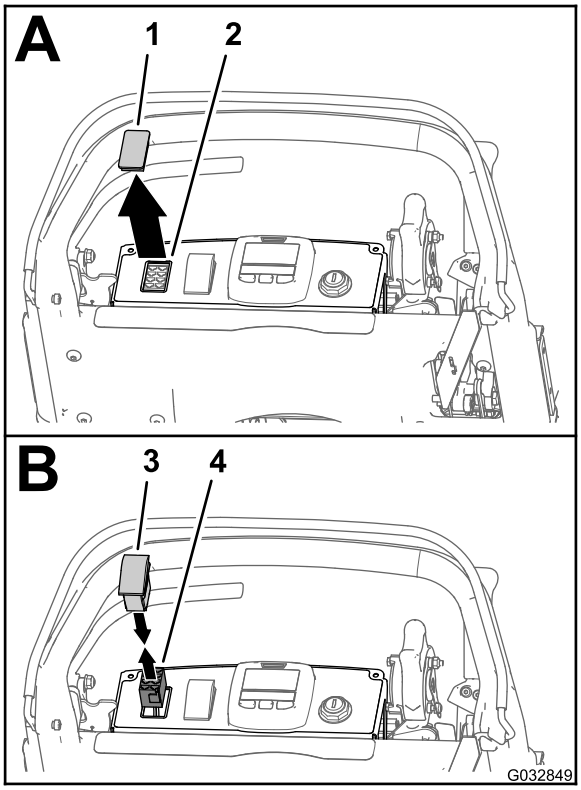

g032849

Figura 24

Mostrada máquina eFlex 1820/2120

1. Tampão
2. Abertura (painel de controlo)
3. Interruptor oscilador de duas posições
4. Conetor de oito tomadas (cablagem— kit de cablagem de luzes LED e de contador de horas sem fios)

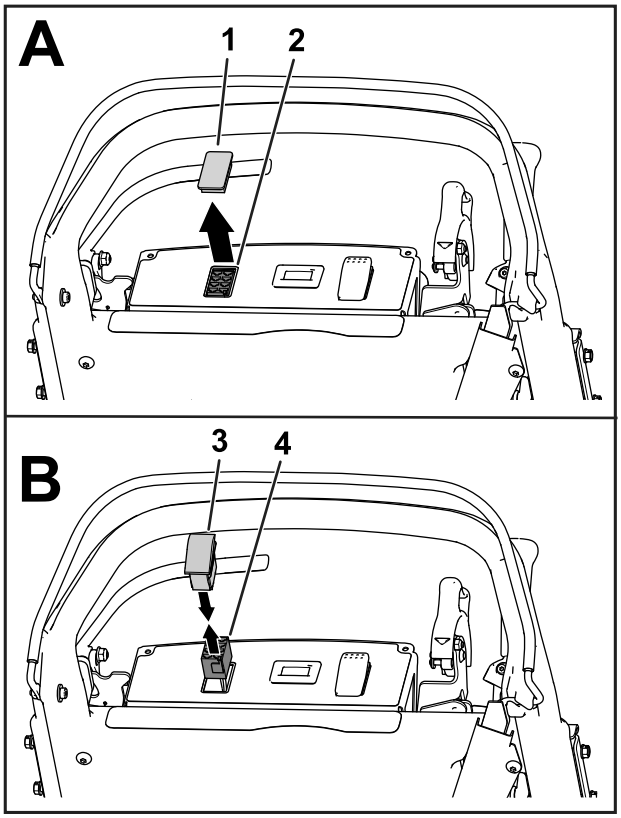

g208352

Figura 25

Mostrada máquina Flex 1820/2120

1. Tampão
2. Abertura (painel de controlo)
3. Interruptor oscilador de duas posições
4. Conetor de oito tomadas (cablagem— kit de cablagem de luzes LED e de contador de horas sem fios)

2. Puxe para cima o conetor de oito tomadas da cablagem da máquina através da abertura no painel de controlo (Figura 24 ou Figura 25).
3. Ligue o conetor de oito pinos do interruptor oscilador de duas posições ao conetor de oito tomadas da cablagem da máquina (Figura 24 ou Figura 25).

   Certifique-se de que os conectores estão bem encaixados e seguros.
4. Alinhe o interruptor de modo a que o entalhe no corpo do interruptor fique virado para a parte de trás do painel de controlo (Figura 26).

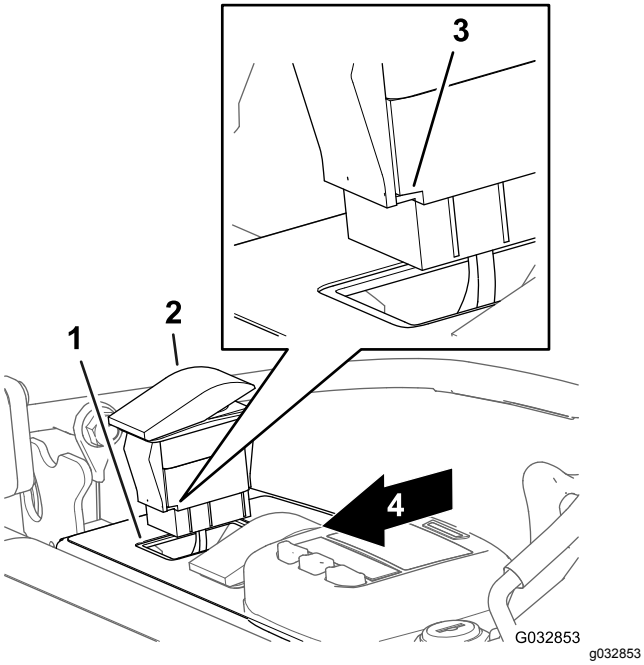

Figura 26

Mostrada máquina eFlex 1820/2120

1. Abertura (painel de controlo)
2. Interruptor oscilador
3. Entalhe (Corpo—interruptor oscilador)
4. Parte traseira do painel de controlo

5. Insira o interruptor na abertura no painel de controlo até o interruptor encaixar de forma segura no painel (Figura 26).

7

Instalar as braçadeiras de cabos

Peças necessárias para este passo:

10	Braçadeira de cabos

Procedimento

Importante: **Quando instalar as braçadeiras de cabos, certifique-se de que as cablagens têm folga suficiente para evitar pontos de stress e que estão afastadas de qualquer peças móveis.**

1. Utilize 8 braçadeiras de cabos para prender as cablagens na máquina (Figura 27).

   Nota: Prenda 4 braçadeiras de cabos às montagens das luzes e quatro braçadeiras de cabos ao manípulo.

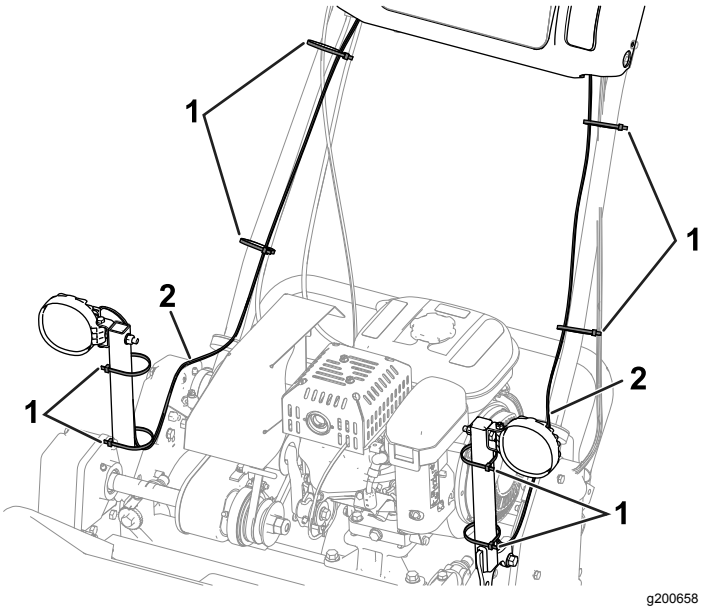

Figura 27

Mostrada máquina da série 800, 1000 e 1600

1. Abraçadeira (8)
2. Cablagem

2. Utilize as restantes braçadeiras de cabos como se segue:

   - **Máquinas da série 800, 1000 e 1600:**

     Prenda a cablagem do kit de luzes LED à cablagem da máquina como se mostra na Figura 28.

     Nota: Execute este passo para ambos os lados da máquina.

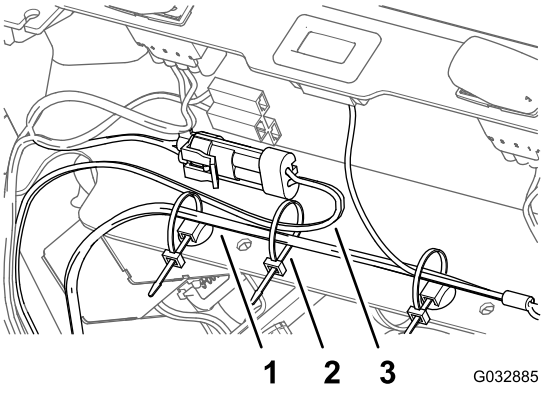

Figura 28

Mostrado o lado esquerdo da máquina

1. Cablagem (máquina)
2. Braçadeira de cabos
3. Cablagem (kit de luzes LED)

   - **Máquinas eFlex/Flex das séries 1820 e 2120:**

Utilize uma braçadeiras de cabos para prender o que sobrar da cablagem (Figura 29).

Nota: Execute este passo para ambos os lados da máquina.

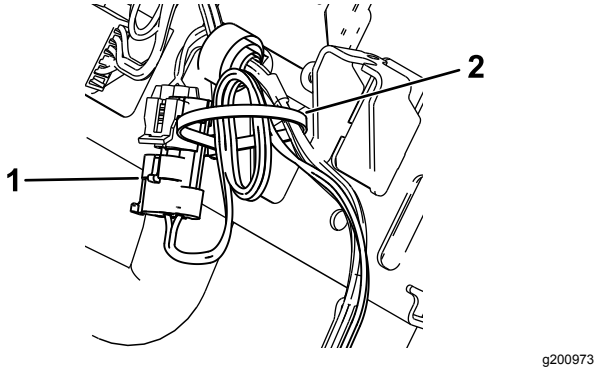

Figura 29

Mostrado o lado esquerdo da máquina

1. Instalado conetor de dois pinos (cablagem – kit de luzes LED)
2. Braçadeira de cabos

8

Finalização da instalação do kit de luzes

Nenhuma peça necessária

Instalação da cobertura do painel de controlo

Máquina da série 1820 ou 2120

1. Alinhe a ranhura da fechadura na cobertura do painel de controlo por cima da alavanca de tração e transmissão do cilindro (Figura 30).

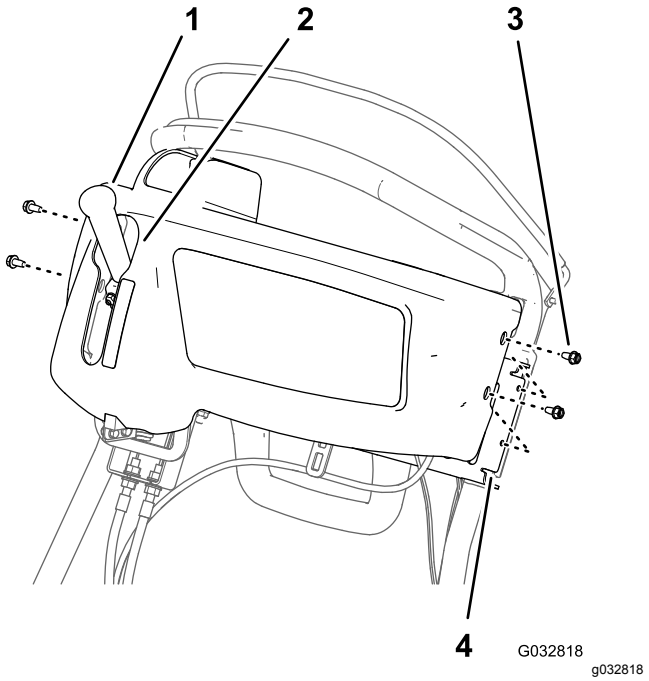

Figura 30

1. Alavanca de tração e transmissão do cilindro
2. Ranhura da fechadura (cobertura do painel de controlo)
3. Parafuso de cabeça flangeada (¼ x ½ pol.)
4. Suporte de apoio (barra guia)

2. Alinhe os orifícios na cobertura do painel de controlo com os furos no suporte da barra guia (Figura 30).
3. Prenda a cobertura ao suporte (Figura 30) com os 4 parafusos de cabeça flangeada (¼ x ½ pol.) que retirou em 2 Remoção da Cobertura do Painel de Controlo (página 3).

Ligação do fio da vela de ignição

Máquinas da série 800, 1000, 1600 e Flex 1820 e 2120.

Ligue o fio da vela de ignição ao terminal da vela de ignição; consulte a Figura 1 da Desligar o cabo das velas de ignição (página 2).

Ligação à bateria

Máquinas eFlex das séries 1820 e 2120

Ligue o cabo de ligação em T da cablagem do adaptador da bateria ao cabo P04 da cablagem da bateria; consulte a Figura 2 de Desligar a bateria (página 2).

Funcionamento

Operar o interruptor das luzes

Pressione o interruptor oscilador para ligar as luzes LED para a posição LIGAR ou DESLIGAR; consulte Figura 31.

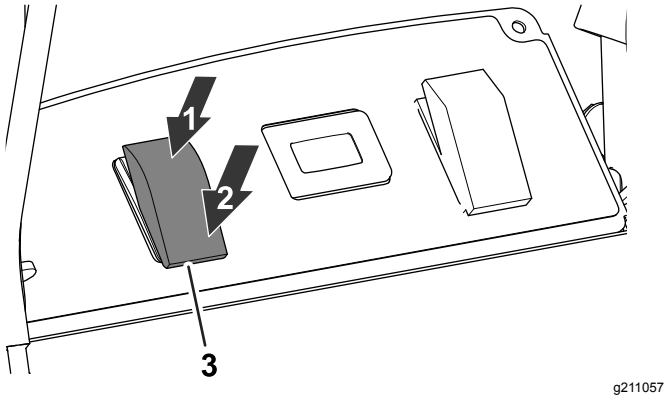

Figura 31

1. Posição LIGAR
2. Posição DESLIGAR
3. Interruptor das luzes LED

Utilizar o kit de luzes LED com o kit do contador de horas sem fios

Se o kit de luzes LED for utilizado com o kit do contador de horas sem fios, consulte o kit de contador de horas sem fios.

Nota: A utilização do kit de luzes LED com o kit do contador de horas sem fios pode causar que as luzes LED cintilem ligeiramente ao ralenti baixo.

Notas:



Count on it.