Form No. 3415-349 Rev A

Комплект светодиодного освещения

Газонокосилки Greensmaster® серий 800, 1000, 1600, Flex™ серии 1820/2120 и eFlex® серий 1820/2120 с серийным номером 400000000 и выше

Номер модели 04063

Номер модели 04064

Инструкции по монтажу

⚠ ПРЕДУПРЕЖДЕНИЕ

КАЛИФОРНИЯ
Положение 65, Предупреждение

В соответствии с информацией, имеющейся в распоряжении компетентных органов штата Калифорния, данное вещество содержит химическое соединение (соединения), отнесенные к категории канцерогенных, способных вызвать врождённые пороки и оказывающих вредное воздействие на репродуктивную систему человека.

Используйте подходящую модель для вашей машины следующим образом:

- Модель № 04063 – машины Greensmaster® серий 800, 1000 и 1600
- Модель № 04064 – машины Greensmaster® серий Flex 1820/2120 или eFlex 1820/2120

Примечание: Определите левую, правую, а также переднюю и заднюю стороны машины, если смотреть с рабочего места оператора.

Незакреплённые детали

Используя таблицу, представленную ниже, убедитесь в том, что все детали отгружены

Процедура	Наименование	Количество	Использование
1	Детали не требуются	–	Подготовьте машину.
2	Детали не требуются	–	Снимите крышку панели управления (машины серии 1820 или 2120)
3	Светодиодный осветительный прибор в сборе	2	Установите монтажные стойки осветительных приборов на машины серий 800, 1000 и 1600.
	Монтажная стойка осветительного прибора	2	
	Болт с фланцевой головкой (3/8 дюйма)	4	
	Фланцевая гайка (3/8 дюйма)	2	

© 2017—The Toro® Company
8111 Lyndale Avenue South
Bloomington, MN 55420

Регистрация в www.Toro.com.

EAC

Перевод исходного документа (RU)
Напечатано в США
Все права защищены

3415-349 A

Процедура	Наименование	Количество	Использование
4	Светодиодный осветительный прибор в сборе	2	Установите монтажные стойки осветительных приборов на машины серий 1820 или 2120.
	Монтажная стойка осветительного прибора	2	
	Монтажная пластина	1	
	Болт с фланцевой головкой (3/8 дюйма)	1	
	Болт с фланцевой головкой (5/16 x 1 дюйм)	1	
	Болт с фланцевой головкой (5/16 x 1-1/2 дюйма)	4	
	Фланцевая контргайка (5/16 дюйма)	4	
	Фланцевая гайка (3/8 дюйма)	1	
	Фланцевая гайка (5/16 дюйма)	1	
	Шайба	4	
5	Жгут проводов	2	Установите жгуты проводов на машину.
6	Двухпозиционный перекидной переключатель	1	Установите переключатель освещения.
7	Кабельная стяжка	10	Установите кабельные стяжки.
8	Детали не требуются	–	Завершите установку комплекта светодиодного освещения.

1

Подготовка машины

Детали не требуются

Отсоединение провода от свечи зажигания

Машины серий 800, 1000 и 1600

1. Убедитесь в том, что рычаг привода барабана находится в положении DISENGAGE (ВЫКЛЮЧЕНО), см. *Руководство оператора*.
2. Переместите машину на ровную горизонтальную поверхность и установите рычаг привода тяги в положение NEUTRAL (НЕЙТРАЛЬ); см. *Руководство оператора*.
3. Установите рычаг дроссельной заслонки в положение SLOW (МЕДЛЕННО) и переведите переключатель On/Off (Вкл./Выкл.) в положение OFF (ВЫКЛ.); см. *Руководство оператора*.
4. Включите рабочий тормоз и удерживайте его на месте с помощью ручки стояночного тормоза; см. *Руководство оператора*.
5. Отсоедините провод свечи зажигания от клеммы свечи (Рисунок 1).

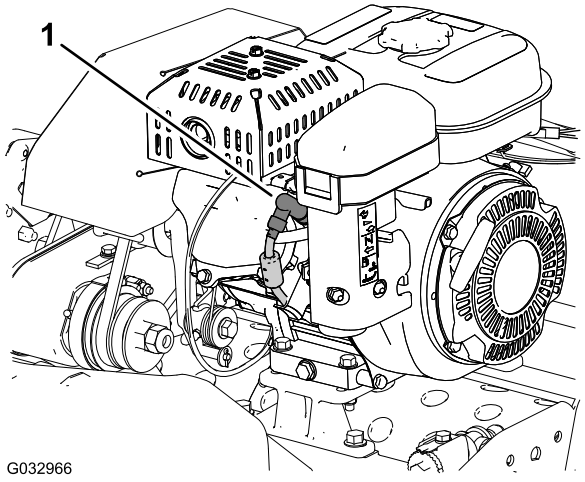

Рисунок 1

1. Провод свечи зажигания

Отсоединение провода свечи зажигания

Машины Flex серий 1820 и 2120

1. Убедитесь в том, что рычаг включения привода тяги и барабана находится в

положении DISENGAGE (ВЫКЛЮЧЕНО), см. *Руководство оператора*.

2. Переместите машину на ровную горизонтальную поверхность и установите рычаг включения привода тяги и барабана в положение NEUTRAL (НЕЙТРАЛЬ); см. *Руководство оператора*
3. Установите рычаг дроссельной заслонки в положение SLOW (МЕДЛЕННО) и переведите переключатель On/Off (Вкл./Выкл.) в положение OF (ВЫКЛ.); см. *Руководство оператора*.
4. Потяните рычаг рабочего тормоза назад и удерживайте его на месте с помощью защелки стояночного тормоза; см. *Руководство оператора*.
5. Отсоедините провод свечи зажигания от клеммы свечи (Рисунок 1).

Отсоединение аккумуляторной батареи

Машины eFlex серий 1820 и 2120

1. Убедитесь в том, что рычаг включения привода тяги и барабана находится в положении DISENGAGE (ВЫКЛЮЧЕНО), см. *Руководство оператора*.
2. Переместите машину на ровную горизонтальную поверхность и установите рычаг включения привода тяги и барабана в положение NEUTRAL (НЕЙТРАЛЬ); см. *Руководство оператора*.
3. Поверните пусковой переключатель в положение OF (ВЫКЛ.); см. *Руководство оператора*.
4. Потяните рычаг рабочего тормоза назад и удерживайте его на месте с помощью защелки стояночного тормоза; см. *Руководство оператора*.
5. Подождите 10-15 минут, чтобы разрядились конденсаторы двигателя.
6. Отсоедините разъем с Т-образной ручкой жгута проводов переходника аккумуляторной батареи от разъема P04 жгута проводов аккумуляторной батареи (Рисунок 2).

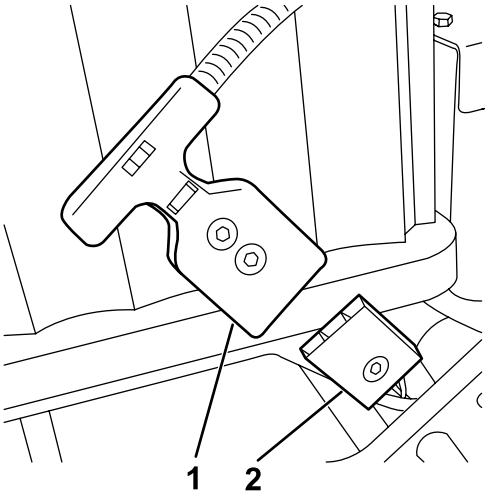

g210482

Рисунок 2

1. Т-образный разъем P04 (жгут проводов переходника аккумуляторной батареи)
2. Разъем P04 (жгут проводов аккумуляторной батареи)

2

Снятие крышки панели управления

Машины серии 1820 или 2120

Детали не требуются

Процедура

1. Выверните 4 винта с фланцевыми головками (1/4 x 1/2 дюйма), которые крепят крышку панели управления к опорному кронштейну штанги рукоятки (Рисунок 3).

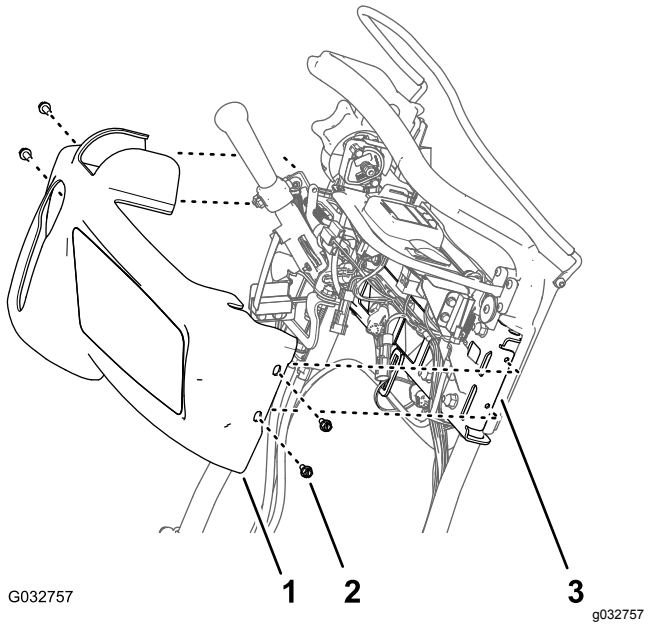

Рисунок 3

1. Крышка панели управления
2. Винт с фланцевой головкой (1/4 x 1/2 дюйма)
3. Опорный кронштейн (штанги рукоятки)

2. Сдвиньте крышку панели управления вверх и вперед от панели управления и снимите крышку с машины (Рисунок 3).

   Примечание: Сохраните винты с фланцевыми головками и крышку панели управления для сборки на этапе Установка крышки панели управления (страница 15).

3

Установка монтажных стоек осветительных приборов на машины серий 800, 1000 и 1600

Детали, требуемые для этой процедуры:

2	Светодиодный осветительный прибор в сборе
2	Монтажная стойка осветительного прибора
4	Болт с фланцевой головкой (3/8 дюйма)
2	Фланцевая гайка (3/8 дюйма)

Процедура

1. Отверните и удалите в отходы болты верхней рамы с обеих боковых пластин, как показано на Рисунок 4.

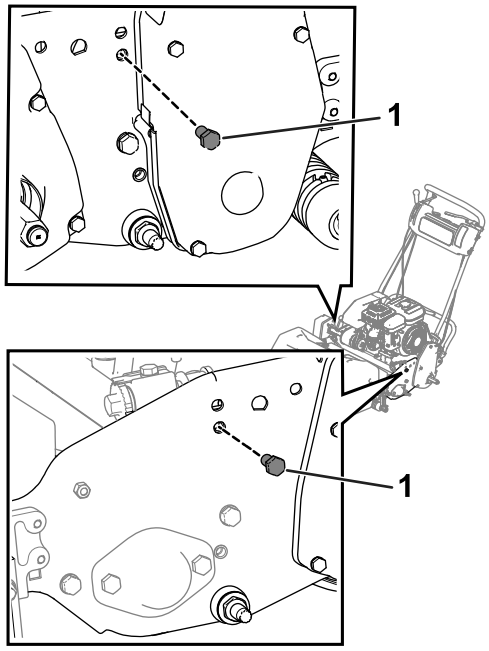

Рисунок 4

1. Болт

2. Ослабьте болты на правой крышке привода барабана, затем поднимите крышку (Рисунок 5).

   Внимание: **Ослабьте, но не выворачивайте полностью болты.**

Примечание: Поднятие крышки позволит использовать гаечный ключ для затяжки болта, находящегося ближе всего к крышке.

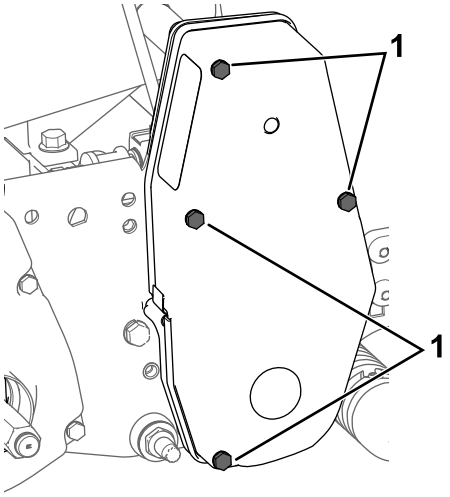

g207878

Рисунок 5

1. Болт – ослабьте

3. Используйте 4 болта с фланцевыми головками (3/8 дюйма) и 2 фланцевые гайки (3/8 дюйма) для крепления монтажных стоек осветительных приборов к обеим боковым пластинам (Рисунок 6).

   Примечание: Убедитесь в том, что трос дроссельной заслонки проложен за монтажной стойкой осветительного прибора.

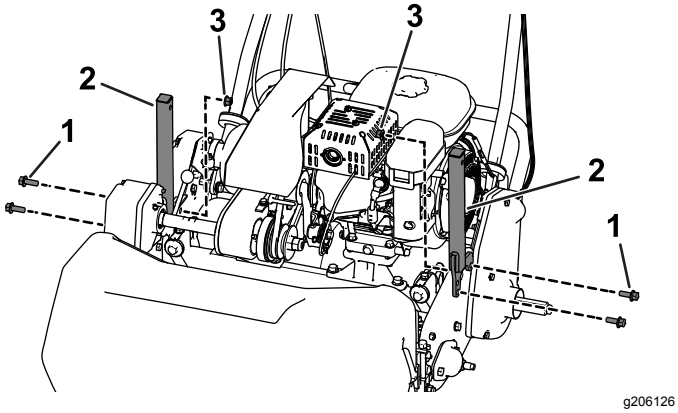

g206126

Рисунок 6

1. Болт с фланцевой головкой (3/8 дюйма)
2. Монтажная стойка осветительного прибора
3. Фланцевая гайка (3/8 дюйма)

4. Выверните гайку и снимите шайбу с каждого узла светодиодного осветительного прибора, затем используйте эту гайку с шайбой для крепления светодиодных осветительных приборов к каждой монтажной стойке осветительных приборов (Рисунок 7).

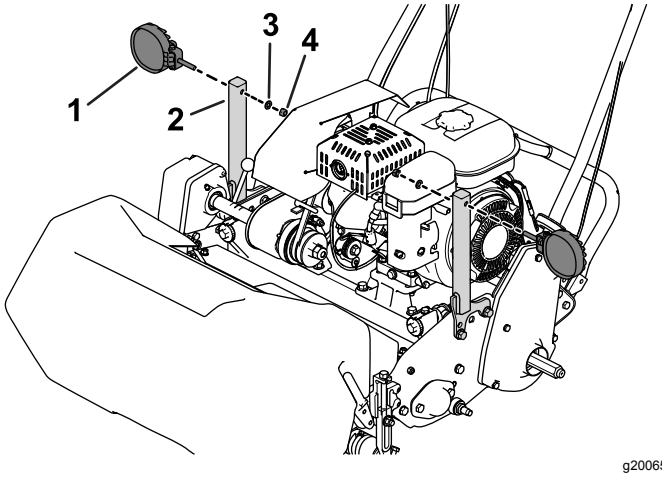

g200656

Рисунок 7

1. Светодиодный осветительный прибор
2. Монтажная стойка осветительного прибора
3. Шайба
4. Гайка

4

Установка монтажных стоек осветительных приборов на машины серий 1820 или 2120

Детали, требуемые для этой процедуры:

2	Светодиодный осветительный прибор в сборе
2	Монтажная стойка осветительного прибора
1	Монтажная пластина
1	Болт с фланцевой головкой (3/8 дюйма)
1	Болт с фланцевой головкой (5/16 x 1 дюйм)
4	Болт с фланцевой головкой (5/16 x 1-1/2 дюйма)
4	Фланцевая контргайка (5/16 дюйма)
1	Фланцевая гайка (3/8 дюйма)
1	Фланцевая гайка (5/16 дюйма)
4	Шайба

Процедура

1. Используйте 2 болта с фланцевыми головками (5/16 x 1-1/2 дюйма), 2 шайбы и 2 фланцевые гайки (5/16 дюйма) для крепления монтажной пластины к левой боковой пластине (Рисунок 8 или Рисунок 9).

- **Машины Flex/eFlex 1820:** расположите монтажную пластину на **наружной стороне** левой боковой пластины (Рисунок 8).
- **Машины Flex/eFlex 2120:** расположите монтажную пластину на **внутренней стороне** левой боковой пластины (Рисунок 9).

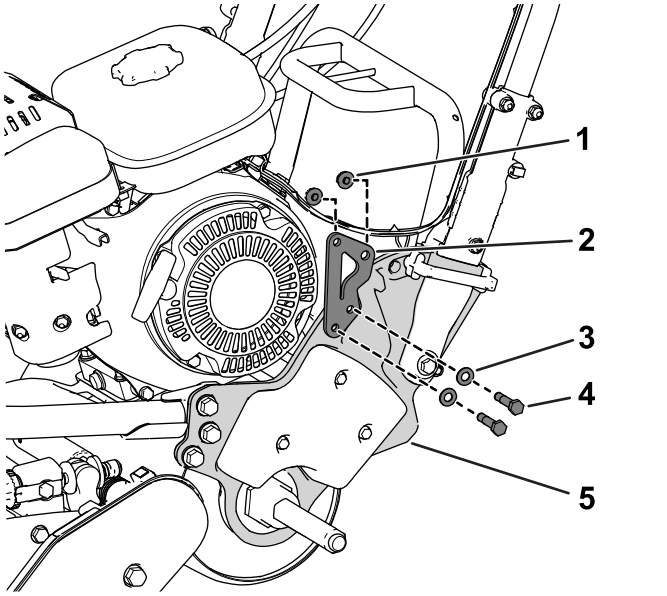

g210476

Рисунок 8

Показана машина Flex/eFlex 1820

1. Фланцевая контргайка (5/16 дюйма)
2. Монтажная пластина
3. Шайба
4. Болт с фланцевой головкой (5/16 x 1-1/2 дюйма)
5. Левая боковая пластина

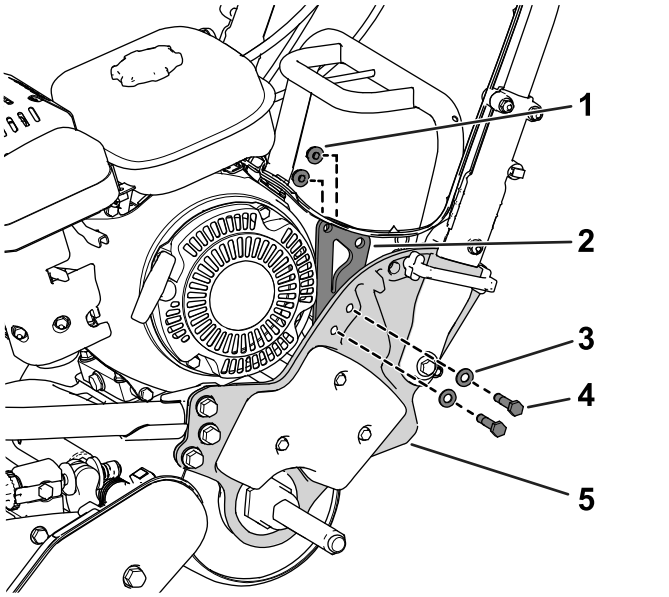

g200371

Рисунок 9

Показана машина Flex/eFlex 2120

1. Фланцевая контргайка (5/16 дюйма)
2. Монтажная пластина
3. Шайба
4. Болт с фланцевой головкой (5/16 x 1-1/2 дюйма)
5. Левая боковая пластина

2. Используйте 1 болт с фланцевой головкой (3/8 дюйма), 1 болт с фланцевой головкой (5/16 x 1 дюйм), 1 фланцевую гайку (3/8 дюйма) и 1 фланцевую гайку (5/16 дюйма) для крепления монтажной стойки осветительного прибора к монтажной пластине (Рисунок 10).

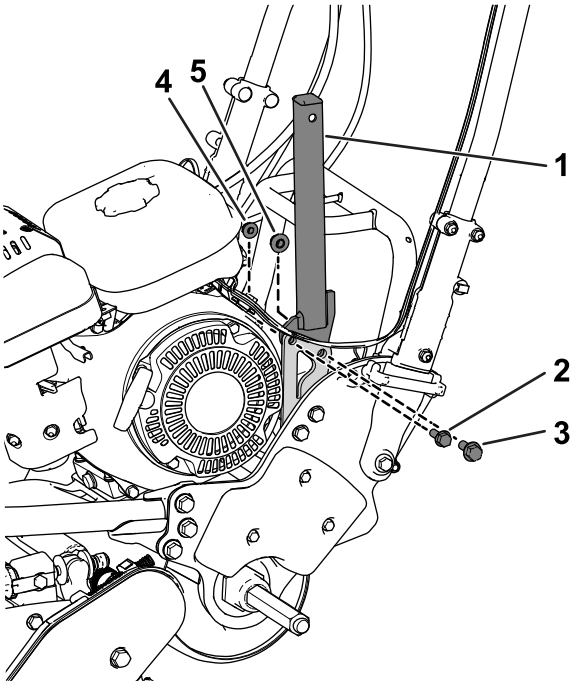

g206120

Рисунок 10

Показана машина Flex/eFlex 2120

1. Монтажная стойка осветительного прибора
2. Болт с фланцевой головкой (5/16 x 1 дюйм)
3. Болт с фланцевой головкой (3/8 дюйма)
4. Фланцевая гайка (5/16 дюйма)
5. Фланцевая гайка (3/8 дюйма)

3. Используйте 2 болта с фланцевыми головками (5/16 x 1-1/2 дюйма), 2 шайбы и 2 фланцевые гайки (5/16 дюйма) для крепления монтажной стойки осветительного прибора к корпусу правого привода (Рисунок 11).

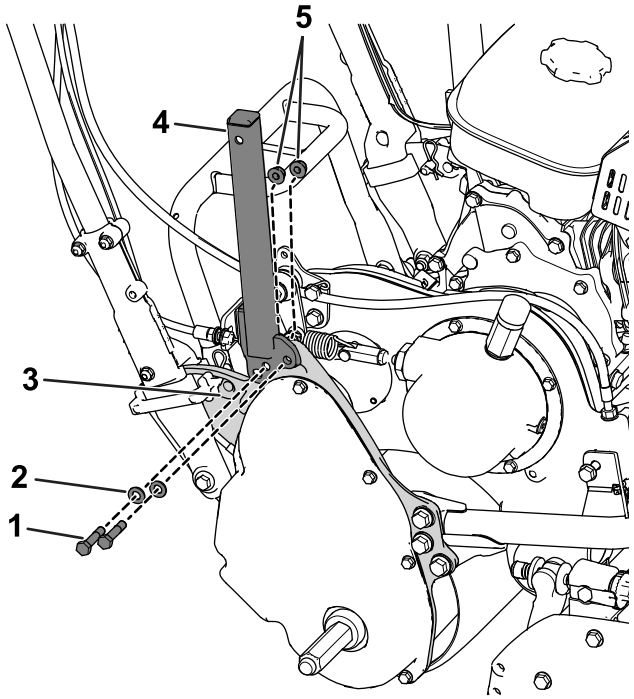

g206121

Рисунок 11

1. Болт с фланцевой головкой (5/16 x 1-1/2 дюйма)
2. Шайба
3. Корпус привода
4. Монтажная стойка осветительного прибора
5. Фланцевая контргайка (5/16 дюйма)

4. Выверните гайку и снимите шайбу с каждого узла светодиодного осветительного прибора, затем используйте эту гайку с шайбой для крепления светодиодных осветительных приборов к каждой монтажной стойке осветительных приборов (Рисунок 12).

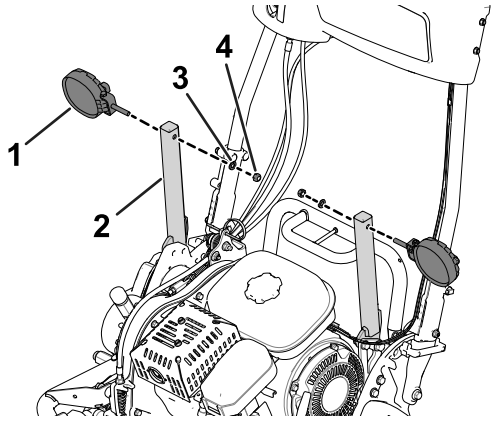

g200370

Рисунок 12

1. Светодиодный осветительный прибор
2. Монтажная стойка осветительного прибора
3. Шайба
4. Гайка

5

Установка жгутов проводов на машину

Детали, требуемые для этой процедуры:

2	Жгут проводов

Подсоединение жгутов проводов к светодиодным осветительным приборам

1. Подсоедините 2-штыревой разъем светодиодного осветительного прибора к 2-гнездовому разъему жгута проводов светодиодного осветительного прибора (Рисунок 13).

   Проверьте, чтобы разъемы были полностью посажены и надежно защелкнуты.

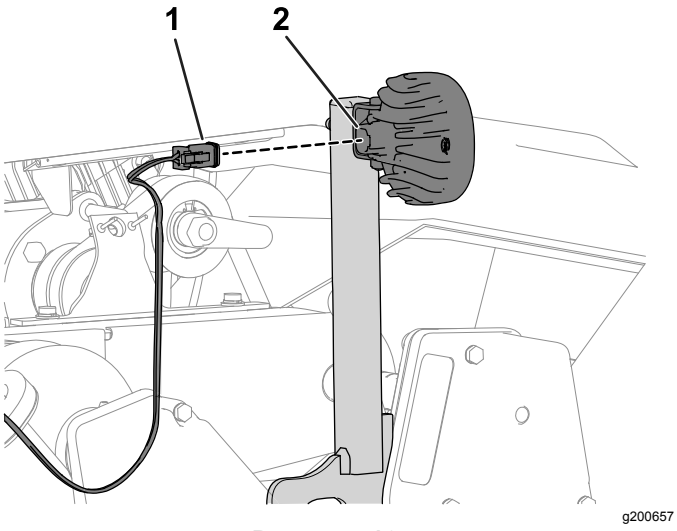

Рисунок 13

1. 2-гнездовой разъем (жгут проводов)
2. 2-штыревой разъем (светодиодный осветительный прибор)

2. Повторите действия, описанные в пункте 1, для другого жгута проводов и светодиодного осветительного прибора.

Прокладка жгута проводов

Проложите жгуты проводов вниз по каждой монтажной стойке осветительного прибора и вверх по каждой рукоятке, как показано на Рисунок 14.

Примечание: Убедитесь в том, что жгуты проводов проложены под валом дифференциала моста (Рисунок 15).

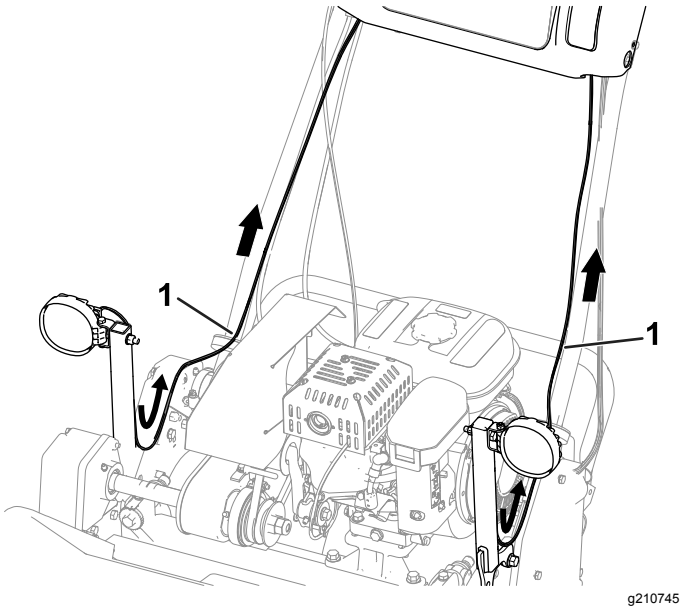

Рисунок 14

Показаны машины серий 800, 1000 и 1600

1. Жгут проводов

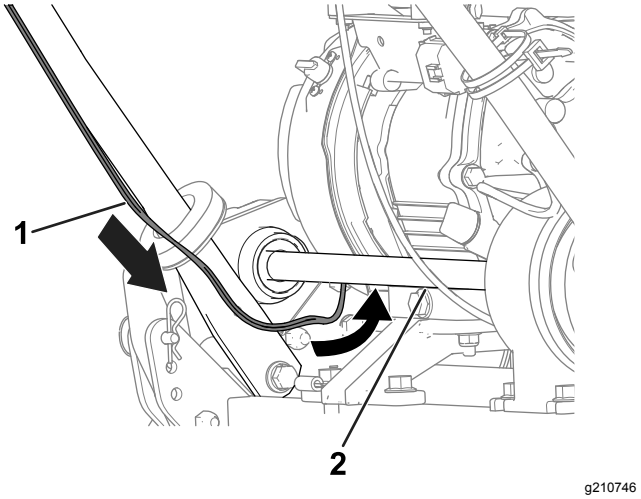

Рисунок 15

Показаны машины серий 800, 1000 и 1600

1. Жгут проводов
2. Вал дифференциала моста

Подсоединение жгутов проводов светодиодных осветительных приборов к жгуту проводов машины

Машины серий 800, 1000 и 1600

Примечание: Выполните следующие действия на жгутах проводов светодиодных осветительных приборов с обеих сторон машины.

1. В задней части пульта управления отсоедините заглушку от 2-гнездового разъема жгута проводов машины (Рисунок 16).

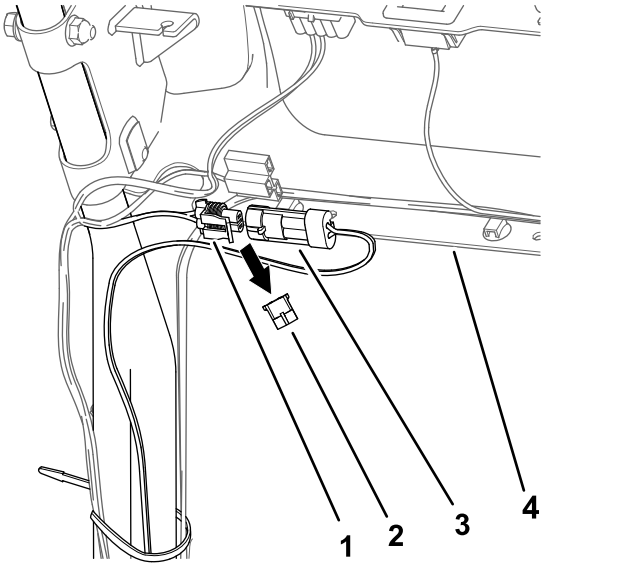

Рисунок 16

Показана левая сторона машины

1. 2-гнездовой разъем (жгут проводов машины)
2. Заглушка
3. 2-штыревой разъем (жгут проводов комплекта светодиодного освещения)
4. Пульт управления

2. Подсоедините 2-штыревой разъем жгута проводов светодиодного осветительного прибора к 2-гнездовому разъему жгута проводов машины (Рисунок 16).

   Проверьте, чтобы разъемы были полностью посажены и надежно защелкнуты.

3. Выполните действия, описанные в предыдущих пунктах, для жгута проводов на другой стороне машины (Рисунок 17).

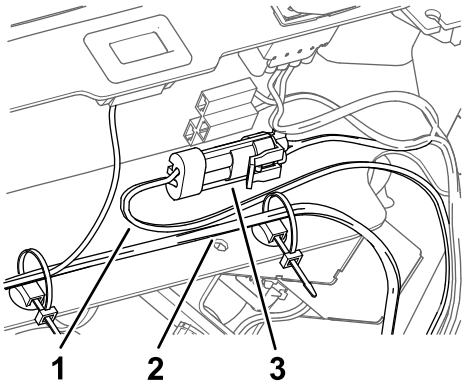

Рисунок 17

1. Жгут проводов – комплект светодиодного освещения
2. Жгут проводов – машина
3. Установленный 2-штыревой разъем и 2-гнездовой разъем

Подсоединение жгутов проводов светодиодных осветительных приборов к жгуту проводов машины

Машины Flex серий 1820 и 2120

Примечание: Выполните следующие действия на жгутах проводов светодиодных осветительных приборов с обеих сторон машины.

1. В передней части пульта управления отсоедините заглушку от 2-гнездового разъема жгута проводов машины (Рисунок 18).

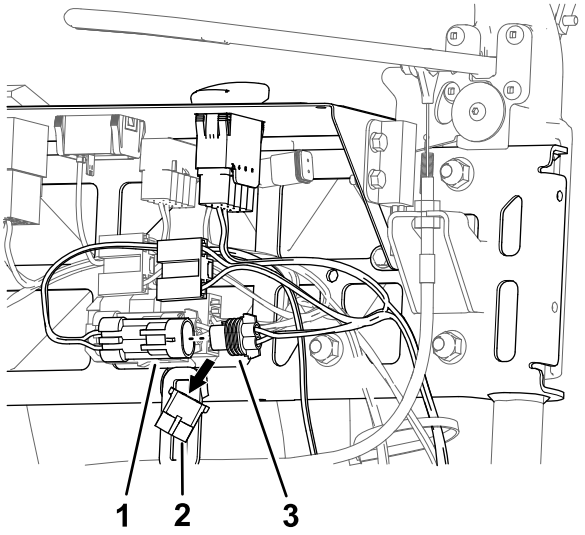

g210534

Рисунок 18

Показана левая сторона машины

1. 2-штыревой разъем (жгут проводов комплекта светодиодного освещения)
2. Заглушка
3. 2-гнездовой разъем (жгут проводов машины)

2. Подсоедините 2-штыревой разъем жгута проводов светодиодного осветительного прибора к 2-гнездовому разъему жгута проводов машины (Рисунок 18).

   Проверьте, чтобы разъемы были полностью посажены и надежно защелкнуты.

3. Выполните действия, описанные в предыдущих пунктах, для жгута проводов на другой стороне машины (Рисунок 19).

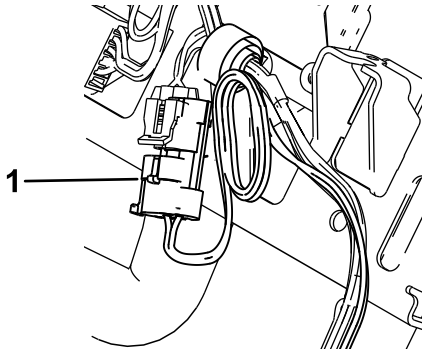

g210792

Рисунок 19

1. Установленный 2-штыревой разъем (жгут проводов – комплект светодиодного освещения)

Подсоединение жгутов проводов светодиодных осветительных приборов к жгуту проводов машины

Машины eFlex серий 1820 и 2120

Примечание: Выполните следующие действия на жгутах проводов светодиодных осветительных приборов с обеих сторон машины.

1. В передней части пульта управления отсоедините заглушку от 2-гнездового разъема жгута проводов машины (Рисунок 20).

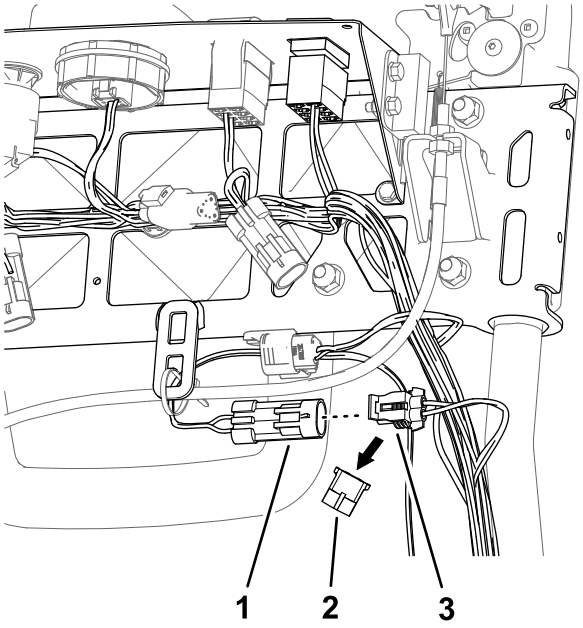

g210537

Рисунок 20

Показана левая сторона машины

1. 2-штыревой разъем (жгут проводов комплекта светодиодного освещения)
2. Заглушка
3. 2-гнездовой разъем (жгут проводов машины)

2. Подсоедините 2-штыревой разъем жгута проводов светодиодного осветительного прибора к 2-гнездовому разъему жгута проводов машины (Рисунок 20).

   Проверьте, чтобы разъемы были полностью посажены и надежно защелкнуты.

3. Выполните действия, описанные в предыдущих пунктах, для жгута проводов на другой стороне машины (Рисунок 21).

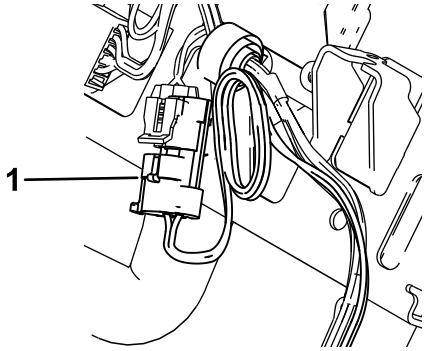

g210792

Рисунок 21

1. Установленный 2-штыревой разъем (жгут проводов – комплект светодиодного освещения)

6

Установка переключателя освещения

Детали, требуемые для этой процедуры:

1	Двухпозиционный перекидной переключатель

Установка переключателя освещения (машины серий 800, 1000 и 1600)

1. Извлеките заглушку (при наличии) из отверстия в левой передней поверхности панели управления (Рисунок 22).

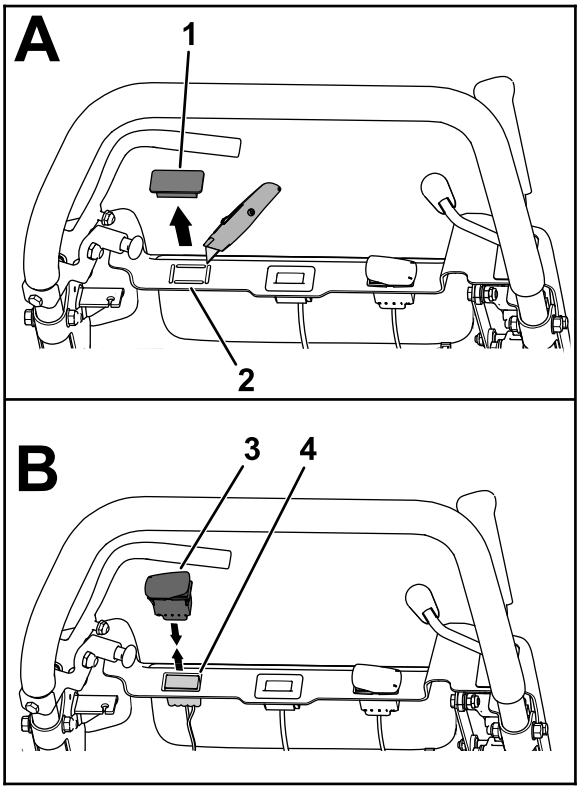

g207838

Рисунок 22

1. Заглушка
2. Выбивная заглушка
3. Двухпозиционный перекидной переключатель
4. 10-гнездовой разъем

2. Освободите отверстие для переключателя, удалив выбивную заглушку (при ее наличии).
3. Протяните 10-гнездовой разъем жгута проводов машины через отверстие в панели управления (Рисунок 22).
4. Подсоедините 10-штыревой разъем двухпозиционного перекидного переключателя к 10-гнездовому разъему жгута проводов машины (Рисунок 22).

   Проверьте, чтобы разъемы были полностью посажены и надежно защелкнуты.
5. Выровняйте переключатель таким образом, чтобы выемка в корпусе переключателя была обращена к левой стороне панели управления (Рисунок 23).

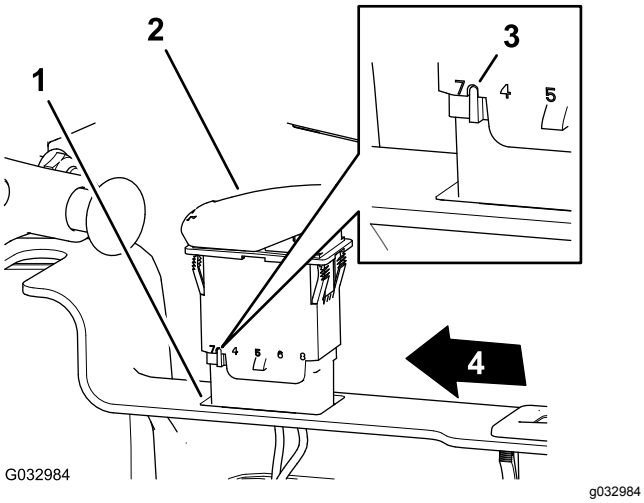

Рисунок 23

1. Отверстие (панель управления)
2. Двухпозиционный перекидной переключатель
3. Выемка (в корпусе перекидного переключателя)
4. Левая сторона панели управления

6. Вставьте переключатель в отверстие панели управления так, чтобы он со щелчком надежно зафиксировался на месте (Рисунок 23).

Установка переключателя освещения (машины eFlex/Flex серии 1820 и 2120)

1. Извлеките заглушку из отверстия в левой передней поверхности панели управления (Рисунок 24 или Рисунок 25).

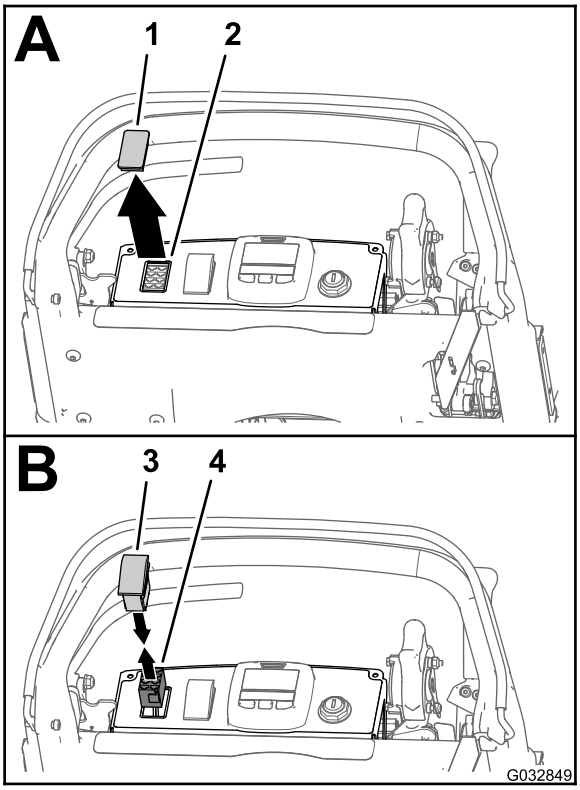

Рисунок 24

Показана машина eFlex 1820/2120

1. Заглушка
2. Отверстие (панель управления)
3. Двухпозиционный перекидной переключатель
4. 8-гнездовой разъем (жгут проводов комплекта жгута проводов светодиодного освещения и беспроводного счетчика моточасов)

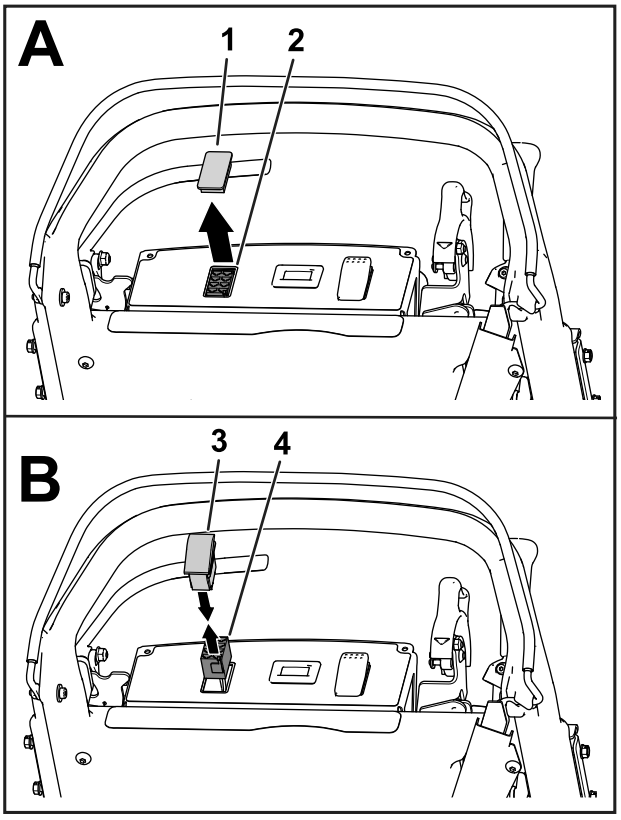

Рисунок 25

Показана машина Flex 1820/2120

1. Заглушка
2. Отверстие (панель управления)
3. Двухпозиционный перекидной переключатель
4. 8-гнездовой разъем (жгут проводов комплекта жгута проводов светодиодного освещения и беспроводного счетчика моточасов)

2. Протяните 8-гнездовой разъем жгута проводов машины через отверстие в панели управления (Рисунок 24 или Рисунок 25).
3. Подсоедините 8-штыревой разъем двухпозиционного перекидного переключателя к 8-гнездовому разъему жгута проводов машины (Рисунок 24 или Рисунок 25).

   Проверьте, чтобы разъемы были полностью посажены и надежно зафиксированы защелкой.
4. Расположите переключатель таким образом, чтобы выемка в корпусе переключателя была направлена в сторону задней части панели управления (Рисунок 26).

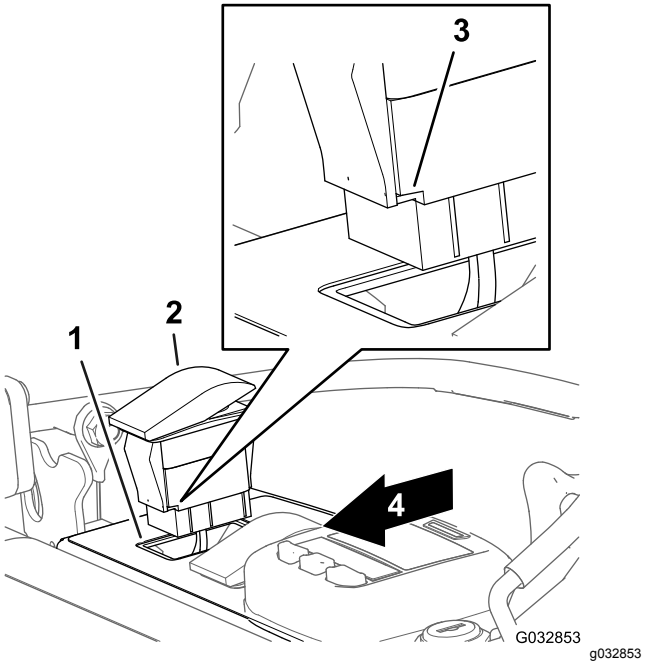

Рисунок 26

Показана машина eFlex 1820/2120

1. Отверстие (панель управления)
2. Перекидной переключатель
3. Выемка (в корпусе перекидного переключателя)
4. Задняя часть панели управления

5. Вставьте переключатель в отверстие панели управления так, чтобы он со щелчком надежно зафиксировался на месте (Рисунок 26).

7

Установка кабельных стяжек

Детали, требуемые для этой процедуры:

10	Кабельная стяжка

Процедура

Внимание: **При установке кабельных стяжек проследите, чтобы у жгутов проводов было достаточное провисание для предотвращения образования мест концентрации напряжений и чтобы они были на достаточном расстоянии от всех движущихся частей.**

1. Используйте 8 кабельных стяжек для крепления жгутов проводов к машине (Рисунок 27).

Примечание: Прикрепите 4 кабельные стяжки к монтажным стойкам осветительных приборов и 4 кабельные стяжки к рукоятке.

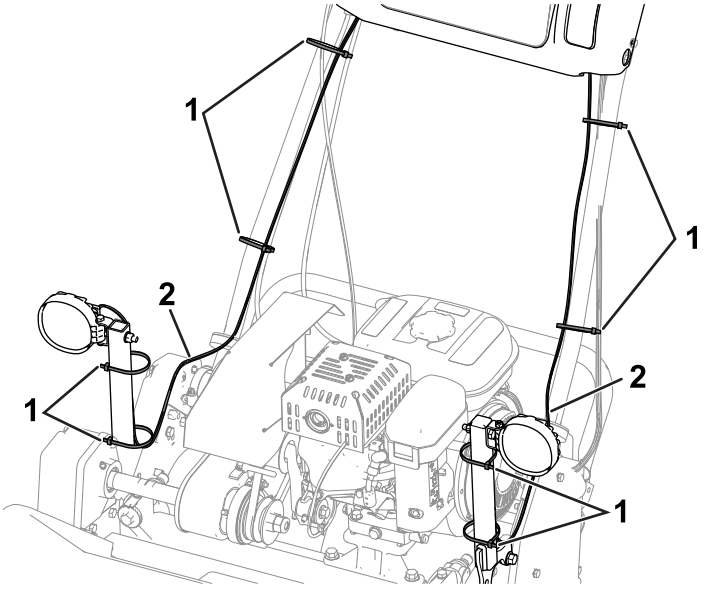

Рисунок 27

Показаны машины серий 800, 1000 и 1600

1. Кабельная стяжка (8 шт.)
2. Жгут проводов

2. Используйте оставшиеся 2 кабельные стяжки следующим образом:
   - **Машины серий 800, 1000 и 1600:**

     Прикрепите жгут проводов комплекта светодиодного освещения к жгуту проводов машины, как показано на Рисунок 28.

     Примечание: Выполните это действие на обеих сторонах машины.

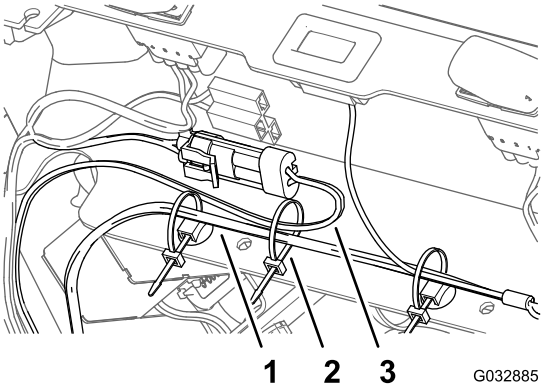

Рисунок 28

Показана левая сторона машины

1. Жгут проводов (машина)
2. Кабельная стяжка
3. Жгут проводов (комплект светодиодного освещения)

   - **Машины серий eFlex/Flex 1820 и 2120:**

     Используйте кабельную стяжку для крепления оставшейся длины жгута проводов в виде связки (Рисунок 29).

     Примечание: Выполните это действие на обеих сторонах машины.

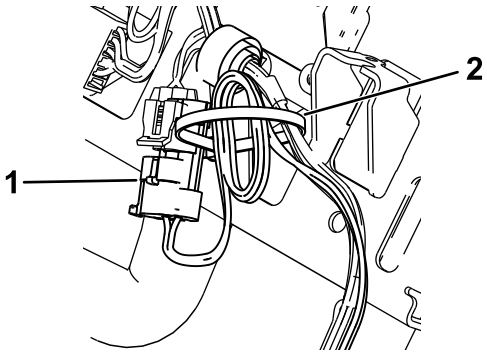

Рисунок 29

Показана левая сторона машины

1. Установленный 2-штыревой разъем (жгут проводов – комплект светодиодного освещения)
2. Кабельная стяжка

8

Завершение установки комплекта светодиодного освещения

Детали не требуются

Установка крышки панели управления

Машины серии 1820 или 2120

1. Расположите крышку панели управления так, чтобы рукоятка привода тяги и барабана прошла через профильный паз (Рисунок 30).

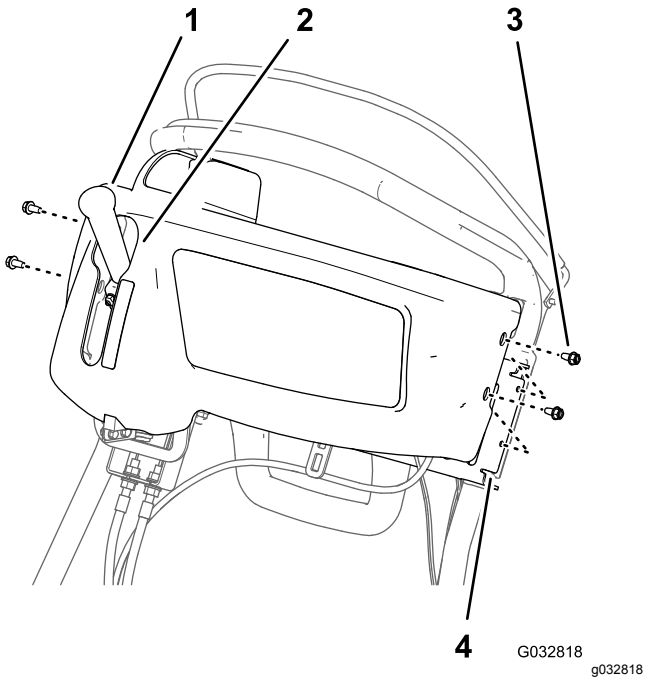

Рисунок 30

1. Рукоятка привода тяги и барабана
2. Профильный паз (крышка панели управления).
3. Винт с фланцевой головкой (1/4 x 1/2 дюйма)
4. Опорный кронштейн (штанга управления)

2. Совместите отверстия в крышке панели управления с отверстиями в опорном кронштейне штанги рукоятки (Рисунок 30).
3. Установите крышку на кронштейн (Рисунок 30) при помощи 4 винтов с фланцевыми головками (1/4 x 1/2 дюйма), снятых при выполнении действий, описанных в разделе Снятие крышки панели управления (страница 4).

Подсоединение провода свечи зажигания

Машины серий 800, 1000, 1600 и Flex серий 1820 и 2120

Подсоедините провод свечи зажигания к клемме свечи; см. Рисунок 1 в разделе Отсоединение провода от свечи зажигания (страница 2).

Подсоединение аккумуляторной батареи

Машины eFlex серий 1820 и 2120

Подсоедините разъем с Т-образной ручкой жгута проводов переходника аккумуляторной батареи к разъему P04 жгута проводов аккумуляторной батареи; см. Рисунок 2 в разделе Отсоединение аккумуляторной батареи (страница 3).

Эксплуатация

Принцип работы переключателя освещения

Нажимайте перекидной переключатель, устанавливая его в положение On (Вкл.) или Off (Выкл.), чтобы включать и выключать светодиодные осветительные приборы; см. Рисунок 31.

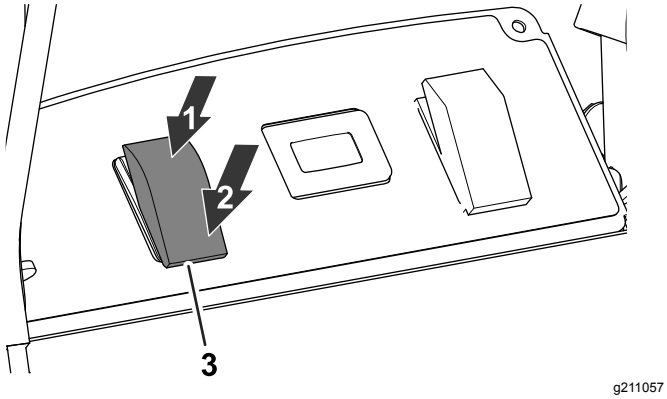

Рисунок 31

1. Положение On (Вкл.)
2. Положение Off (Выкл.)
3. Переключатель светодиодного осветительного прибора

Использование комплекта светодиодного освещения с беспроводным счетчиком моточасов

Если комплект светодиодных осветительных приборов используется вместе с комплектом беспроводного счетчика моточасов, см. инструкцию к комплекту беспроводного счетчика моточасов.

Примечание: При использовании комплекта светодиодного освещения вместе с комплектом беспроводного счетчика моточасов светодиодные осветительные приборы могут слегка мигать на малой частоте холостого хода.

Примечания:

Примечания:

Примечания:



Count on it.