Form No. 3415-350 Rev A

Lysdiodsats

Greensmaster®-gräsklippare i serie 800, 1000 och 1600 samt Flex™ 1820/2120 och eFlex® 1820/2120 med serienummer 400000000 och senare

Modellnr 04063

Modellnr 04064

Monteringsanvisningar

⚠ VARNING

KALIFORNIEN
Proposition 65 Varning

Den här produkten innehåller en eller flera kemikalier som av den amerikanska delstaten Kalifornien anses orsaka cancer, fosterskador och andra fortplantningsskador.

Använd rätt modell för maskinen enligt följande:

- Modellnr 04063 – maskiner i serierna Greensmaster® 800, 1000 och 1600
- Modellnr 04064 – maskiner i serierna Greensmaster® Flex 1820/2120 eller eFlex 1820/2120

Obs: Vänster och höger sida samt fram och bak på maskinen är sett ur förarens synvinkel vid normal körning.

Lösa delar

Använd diagrammet nedan för att kontrollera att alla delar finns med.

Tillvägagångssätt	Beskrivning	Antal	Användning
1	Inga delar krävs	–	Förbereda maskinen.
2	Inga delar krävs	–	Ta bort kontrollpanelens skydd (maskiner i 1820- och 2120-serien).
3	Lampenhet Lampans monteringsfäste Flänsskruv (3/8 tum) Flänsmutter (3/8 tum)	2 2 4 2	Montera lampans monteringsfästen på maskiner i 800-, 1000- och 1600-serierna.
4	Lampenhet Lampans monteringsfäste Fästplatta Flänsskruv (3/8 tum) Flänsskruv (5/16 x 1 tum) Flänsskruv (5/16 x 1 1/2 tum) Flänslåsmutter (5/16 tum) Flänsmutter (3/8 tum) Flänsmutter (5/16 tum) Bricka	2 2 1 1 1 4 4 1 1 4	Montera lampans monteringsfästen på maskiner i 1820- eller 2120-serierna.
5	Kablage	2	Montera kablagen på maskinen.
6	Vippomkopplare med två lägen	1	Montera belysningsomkopplaren.

© 2017—The Toro® Company
8111 Lyndale Avenue South
Bloomington, MN 55420

Registrera din produkt på www.Toro.com.

CE

Översättning av originalet (SV)
Tryckt i USA
Med ensamrätt

3415-350 A

Tillvägagångssätt	Beskrivning	Antal	Användning
7	Kabelband	10	Montera kabelbanden.
8	Inga delar krävs	–	Avsluta monteringen av lysdiodsatsen.

1

Förbereda maskinen

Inga delar krävs

Lossa tändkabeln

Maskiner i 800-, 1000- och 1600-serien

1. Se till att cylinderdrivningsspaken är i URKOPPLAT läge. Se *bruksanvisningen*.
2. Flytta maskinen till ett plant underlag och för hjuldrivningsspaken till NEUTRALLÄGET. Se *bruksanvisningen*.
3. Flytta gasreglaget till det LÅNGSAMMA läget och tryck på/av-omkopplaren till det AVSTÄNGDA läget. Mer information finns i *bruksanvisningen*.
4. Koppla in driftsbromsen och håll den intryckt med parkeringsbromsknoppen. Se *bruksanvisningen*.
5. Lossa tändkabeln från tändstiftets anslutning (Figur 1).

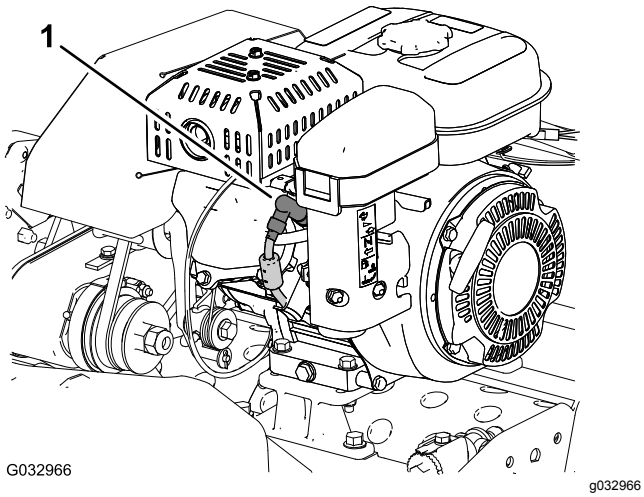

Figur 1

1. Tändkabel

Lossa tändkabeln

Maskiner i Flex 1820- och 2120-serien

1. Se till att hjul- och cylinderdrivningsspaken är i URKOPPLAT läge. Se *bruksanvisningen*.
2. Flytta maskinen till ett plant underlag och för hjul- och cylinderdrivningsspaken till NEUTRALLÄGET. Se *bruksanvisningen*.
3. Flytta gasreglaget till det LÅNGSAMMA läget och tryck på/av-omkopplaren till det AVSTÄNGDA läget. Mer information finns i *bruksanvisningen*.
4. Dra driftsbromsspaken bakåt och håll på plats med parkeringsbromsspärren. Se *bruksanvisningen*.
5. Lossa tändkabeln från tändstiftets anslutning (Figur 1).

Koppla loss batteriet

Maskiner i eFlex 1820- och 2120-serien

1. Se till att hjul- och cylinderdrivningsspaken är i URKOPPLAT läge. Se *bruksanvisningen*.
2. Flytta maskinen till ett plant underlag och för hjul- och cylinderdrivningsspaken till NEUTRALLÄGET. Se *bruksanvisningen*.
3. Vrid tändningsnyckeln till det AVSTÄNGDA läget. Se *bruksanvisningen*.
4. Dra driftsbromsspaken bakåt och håll på plats med parkeringsbromsspärren. Se *bruksanvisningen*.
5. Vänta i 10 till 15 minuter så att motorkondensatorerna kan tömmas.
6. Lossa den T-formade kontakten på batteriadapterns kablage från batterikablagets P04-kontakt (Figur 2).

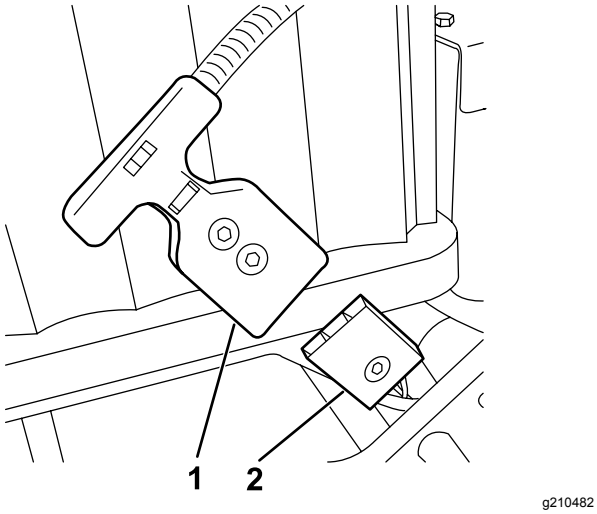

Figur 2

1. P04 T-formad kontakt (batteriadapterns kablage)
2. P04 anslutningsdon (batteriets kablage)

2

Ta bort kontrollpanelens skydd

Maskiner i 1820- och 2120-serien

Inga delar krävs

Tillvägagångssätt

1. Ta bort de fyra flänsskruvarna (1/4 x 1/2 tum) som håller fast kontrollpanelens skydd på handtagets stödfäste (Figur 3).

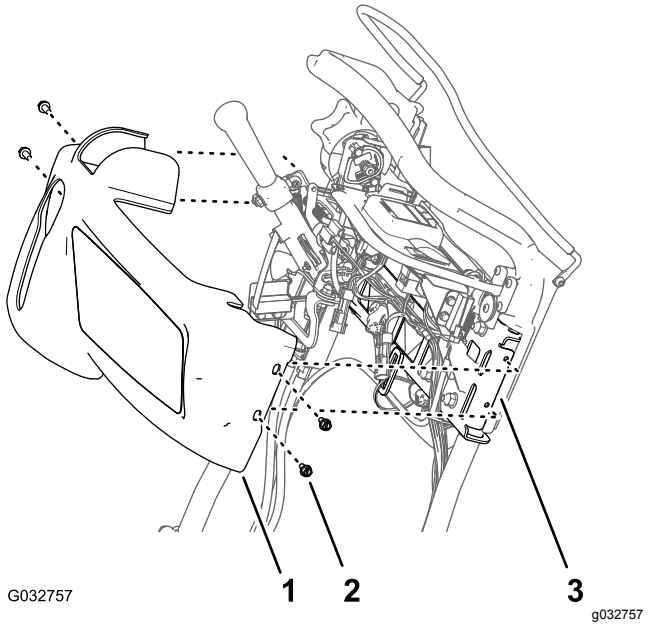

Figur 3

1. Kontrollpanelens skydd
2. Flänsskruv (1/4 x 1/2 tum)
3. Stödfäste (handtag)

2. För kontrollpanelens skydd uppåt och framåt från kontrollpanelen och ta bort skyddet från maskinen (Figur 3).

   Obs: Spara flänsskruvarna och kontrollpanelens skydd för monteringen i Montera kontrollpanelens skydd (sida 13).

3

Montera lampans monteringsfästen på maskiner i 800-, 1000- och 1600-serierna

Delar som behövs till detta steg:

2	Lampenhet
2	Lampans monteringsfäste
4	Flänsskruv (3/8 tum)
2	Flänsmutter (3/8 tum)

Tillvägagångssätt

1. Ta bort och kassera skruven från den övre ramen på båda sidoplåtarna enligt Figur 4.

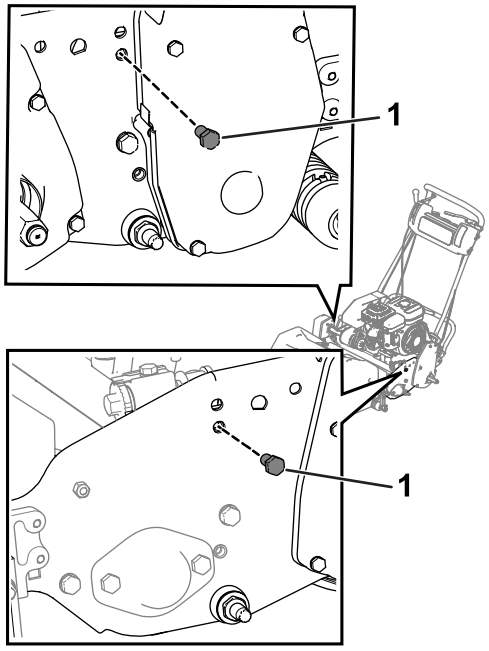

g210479

Figur 4

1. Skruv

2. Lossa skruvarna på högra cylinderdrivningens kåpa och lyft sedan upp locket (Figur 5).

   Viktigt: **Lossa, men ta inte bort skruvarna.**

   Obs: När du har höjt kåpan kan du använda en skiftnyckel för att dra åt skruven som sitter närmast kåpan.

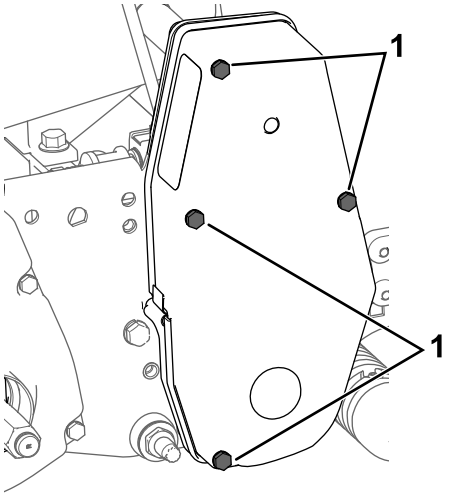

g207878

Figur 5

1. Skruv – lossa

3. Sätt fast lampornas monteringsfästen på de båda sidoplåtarna med hjälp av fyra flänsskruvar (3/8 tum) och två flänsmuttrar (3/8 tum) (Figur 6).

   Obs: Se till att gasvajern är dragen bakom lampans monteringsfäste.

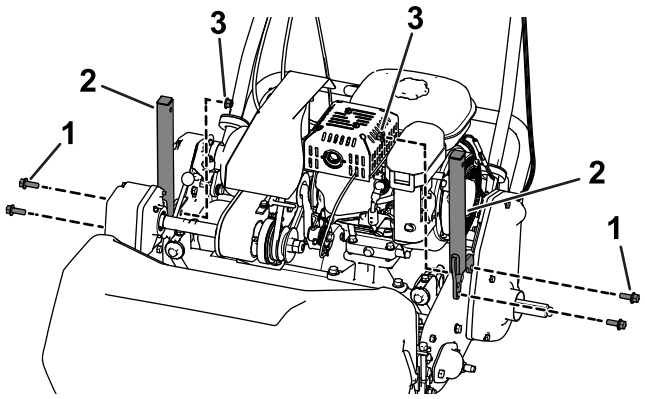

g206126

Figur 6

1. Flänsskruv (3/8 tum)
2. Lampans monteringsfäste
3. Flänsmutter (3/8 tum)

4. Ta bort muttern och brickan från båda lampenheterna. Använd sedan muttern och brickan för att fästa lysdioderna på båda monteringsfästena (Figur 7).

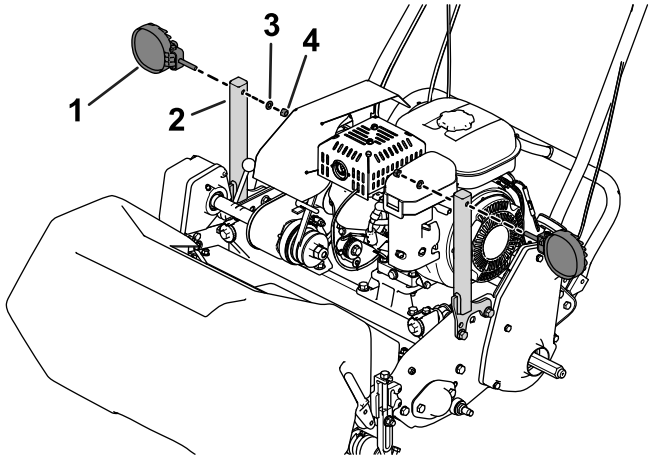

g200656

Figur 7

1. Lysdiod
2. Lampans monteringsfäste
3. Bricka
4. Mutter

4

Montera lampans monteringsfästen på maskiner i 1820- eller 2120-serierna

Delar som behövs till detta steg:

2	Lampenhet
2	Lampans monteringsfäste
1	Fästplatta
1	Flänsskruv (3/8 tum)
1	Flänsskruv (5/16 x 1 tum)
4	Flänsskruv (5/16 x 1 1/2 tum)
4	Flänslåsmutter (5/16 tum)
1	Flänsmutter (3/8 tum)
1	Flänsmutter (5/16 tum)
4	Bricka

Tillvägagångssätt

1. Sätt fast fästplattan på vänster sidoplåt med hjälp av två flänsskruvar (5/16 x 1 1/2 tum), två brickor och två flänsmuttrar (5/16 tum) (Figur 8 eller Figur 9).
   - **Flex/eFlex 1820-maskiner:** placera fästplattan på **utsidan** av den vänstra sidoplåten (Figur 8).
   - **Flex/eFlex 2120-maskiner:** placera fästplattan på **insidan** av den vänstra sidoplåten (Figur 9).

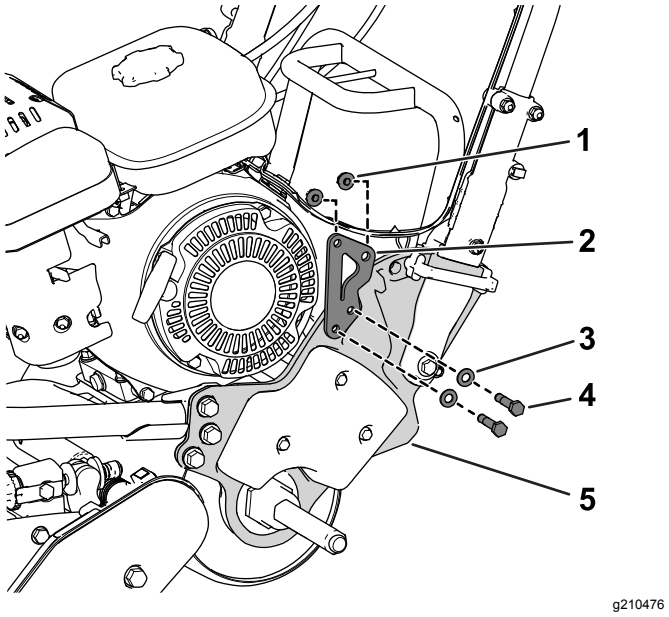

g210476

Figur 8

Flex/eFlex 1820-maskin visas

1. Flänslåsmutter (5/16 tum)
2. Fästplatta
3. Bricka
4. Flänsskruv (5/16 x 1 1/2 tum)
5. Vänster sidoplåt

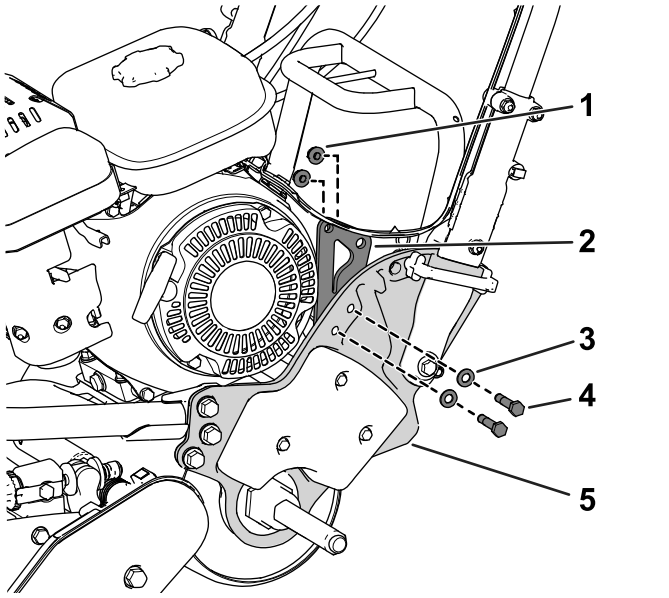

g200371

Figur 9

Flex/eFlex 2120-maskin visas

1. Flänslåsmutter (5/16 tum)
2. Fästplatta
3. Bricka
4. Flänsskruv (5/16 x 1 1/2 tum)
5. Vänster sidoplåt

2. Sätt fast det ena av lampornas monteringsfästen på fästplattan med hjälp av två olika flänsskruvar (3/8 tum respektive 5/16 x 1 tum) och två olika

flänsmuttrar (3/8 tum respektive 5/16 tum) (Figur 10).

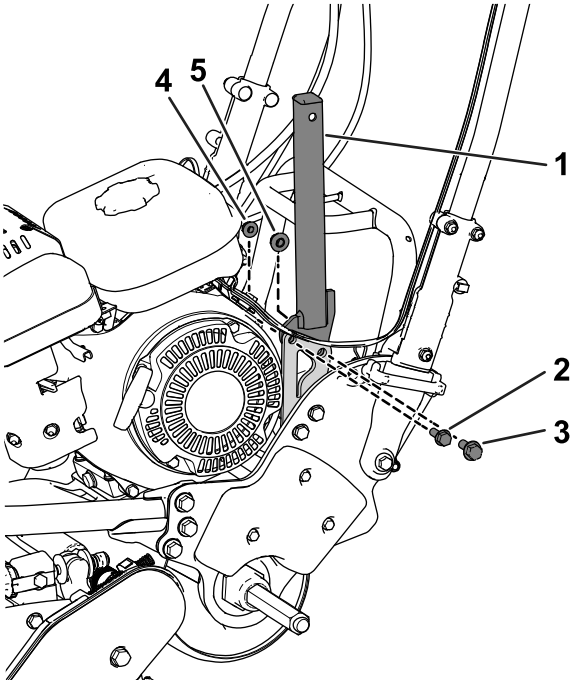

g206120

Figur 10

Flex/eFlex 2120-maskin visas

1. Lampans monteringsfäste
2. Flänsskruv (5/16 x 1 tum)
3. Flänsskruv (3/8 tum)
4. Flänsmutter (5/16 tum)
5. Flänsmutter (3/8 tum)

3. Sätt fast det ena av lampornas monteringsfästen på höger drivkåpa med hjälp av två flänsskruvar (5/16 x 1 1/2 tum), två brickor och två flänsmuttrar (5/16 tum) (Figur 11).

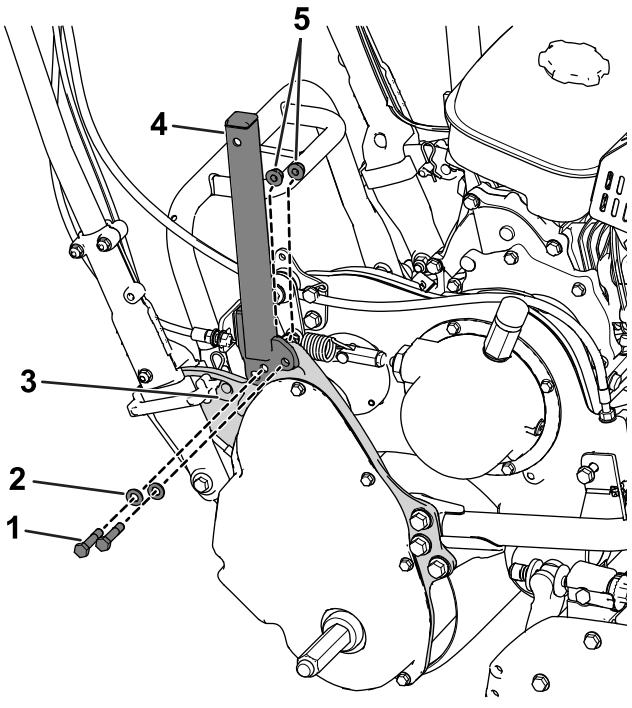

g206121

Figur 11

1. Flänsskruv (5/16 x 1 1/2 tum)
2. Bricka
3. Drivkåpa
4. Lampans monteringsfäste
5. Flänslåsmutter (5/16 tum)

4. Ta bort muttern och brickan från båda lampenheterna. Använd sedan muttern och brickan för att fästa lysdioderna på båda monteringsfästena (Figur 12).

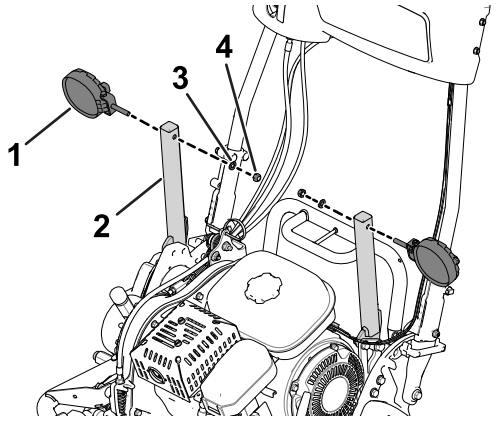

g200370

Figur 12

1. Lysdiod
2. Lampans monteringsfäste
3. Bricka
4. Mutter

5

Montera kablagen på maskinen

Delar som behövs till detta steg:

2	Kablage

Koppla ihop kablagen med lysdioderna

1. Anslut lysdiodens kontakt med två stift till kontakten med två uttag på lysdiodskablaget (Figur 13).

   Kontrollera att kontakterna är ordentligt isatta och att spärren på kontakterna klickar ihop ordentligt.

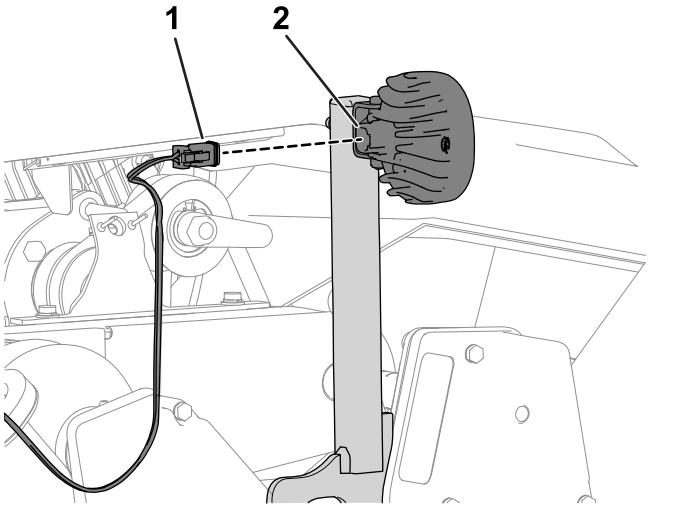

Figur 13

1. Kontakt med två uttag (kablage)
2. Kontakt med två stift (lysdiod)

2. Upprepa steg 1 för det andra kablaget och lysdioden.

Dra kablaget

Dra kablagen på båda sidorna nerför lampornas monteringsfästen och upp längs handtaget enligt Figur 14.

Obs: Se till att kablagen dras under differentialaxeln (Figur 15).

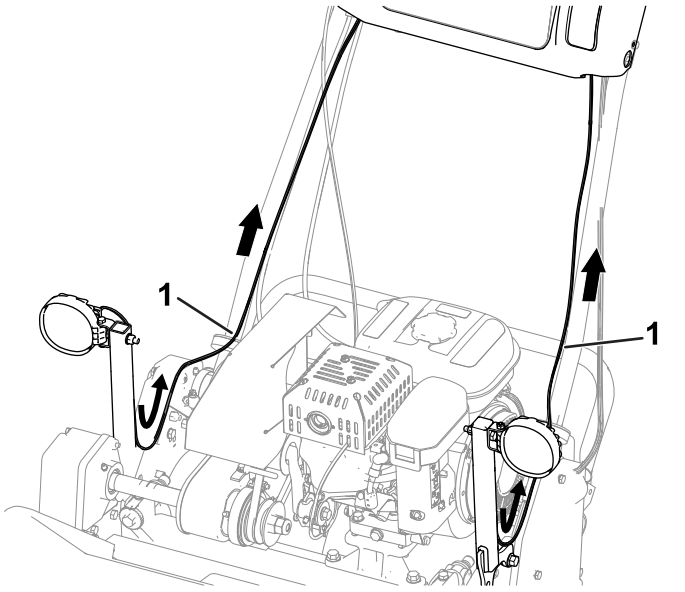

Figur 14

Maskin i 800-, 1000- och 1600-serien visas

1. Kablage

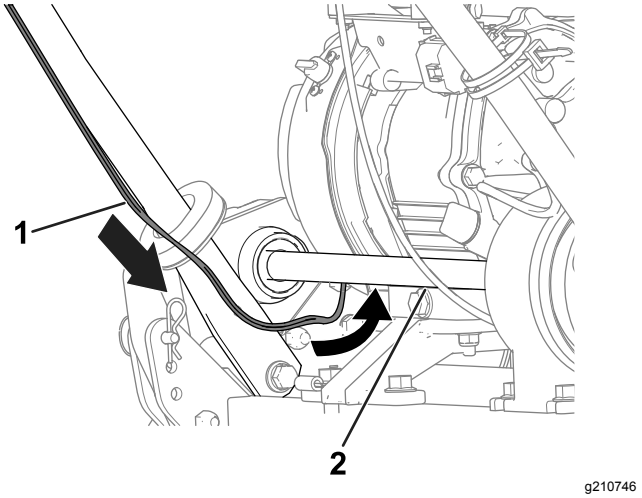

Figur 15

Maskin i 800-, 1000- och 1600-serien visas

1. Kablage
2. Differentialaxel

Ansluta lysdiodkablagen till maskinens kablage

Maskiner i 800-, 1000- och 1600-serien

Obs: Utför följande steg för lysdiodens kablage på båda sidor av maskinen.

1. På baksidan av konsolen tar du bort pluggen från kontakten med två uttag på maskinens kablage (Figur 16).

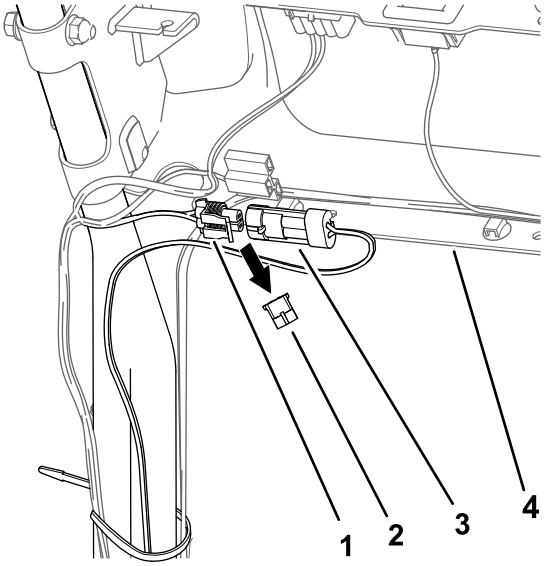

g206149

Figur 16

Visar maskinens vänstra sida

1. Kontakt med två uttag (maskinkablage)
2. Plugg
3. Kontakt med två stift (kablage för lysdiodsats)
4. Konsol

2. Anslut kontakten med två stift på lysdiodsatsens kablage till maskinkablagets kontakt med två uttag (Figur 16).

   Kontrollera att kontakterna är ordentligt isatta och att spärren på kontakterna klickar ihop ordentligt.

3. Utför föregående steg för kablaget på maskinens andra sida (Figur 17).

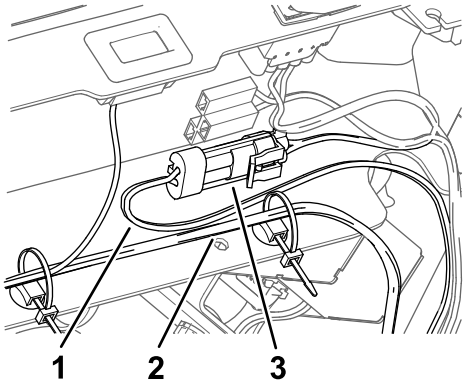

g210747

Figur 17

1. Lysdiodsatsens kablage
2. Maskinkablage
3. Ansluten kontakt med två stift och kontakt med två uttag

Ansluta lysdiodkablagen till maskinens kablage

Maskiner i Flex 1820- och 2120-serien

Obs: Utför följande steg för lysdiodens kablage på båda sidor av maskinen.

1. På framsidan av konsolen tar du bort pluggen från kontakten med två uttag på maskinens kablage (Figur 18).

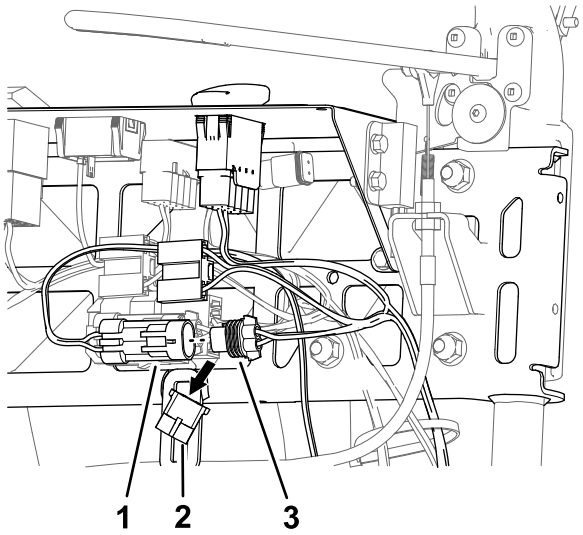

g210534

Figur 18

Visar maskinens vänstra sida

1. Kontakt med två stift (kablage för lysdiodsats)
2. Plugg
3. Kontakt med två uttag (maskinkablage)

2. Anslut kontakten med två stift på lysdiodsatsens kablage till maskinkablagets kontakt med två uttag (Figur 18).

   Kontrollera att kontakterna är ordentligt isatta och att spärren på kontakterna klickar ihop ordentligt.

3. Utför föregående steg för kablaget på maskinens andra sida (Figur 19).

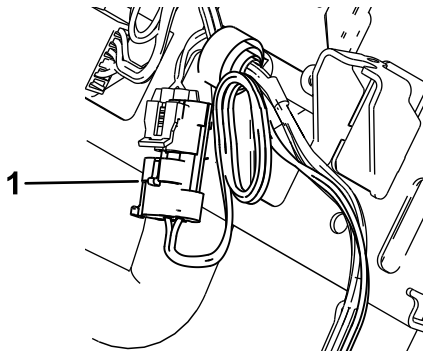

g210792

Figur 19

1. Ansluten kontakt med två stift (kablage – lysdiodsats)

Ansluta lysdiodkablagen till maskinens kablage

Maskiner i eFlex 1820- och 2120-serien

Obs: Utför följande steg för lysdiodens kablage på båda sidor av maskinen.

1. På framsidan av konsolen tar du bort pluggen från kontakten med två uttag på maskinens kablage (Figur 20).

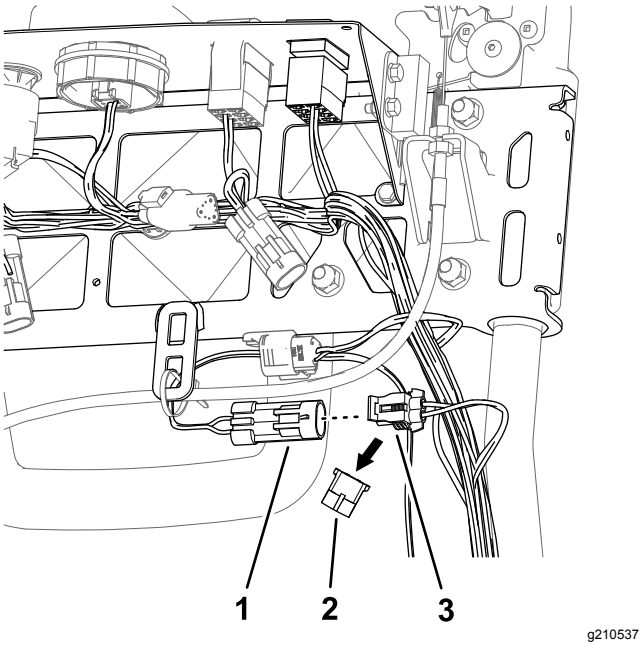

Figur 20

Visar maskinens vänstra sida

1. Kontakt med två stift (kablage för lysdiodsats)
2. Plugg
3. Kontakt med två uttag (maskinkablage)

2. Anslut kontakten med två stift på lysdiodsatsens kablage till maskinkablagets kontakt med två uttag (Figur 20).

   Kontrollera att kontakterna är ordentligt isatta och att spärren på kontakterna klickar ihop ordentligt.

3. Utför föregående steg för kablaget på maskinens andra sida (Figur 21).

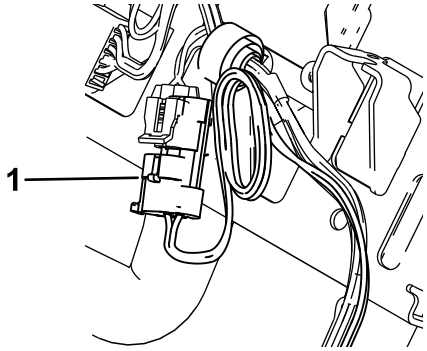

Figur 21

1. Ansluten kontakt med två stift (kablage – lysdiodsats)

6

Montera ljusomkopplaren

Delar som behövs till detta steg:

1	Vippomkopplare med två lägen

Montera ljusomkopplaren (maskiner i 800-, 1000- och 1600-serien)

1. Ta bort pluggen (om sådan finns) från öppningen till vänster på kontrollpanelen (Figur 22).

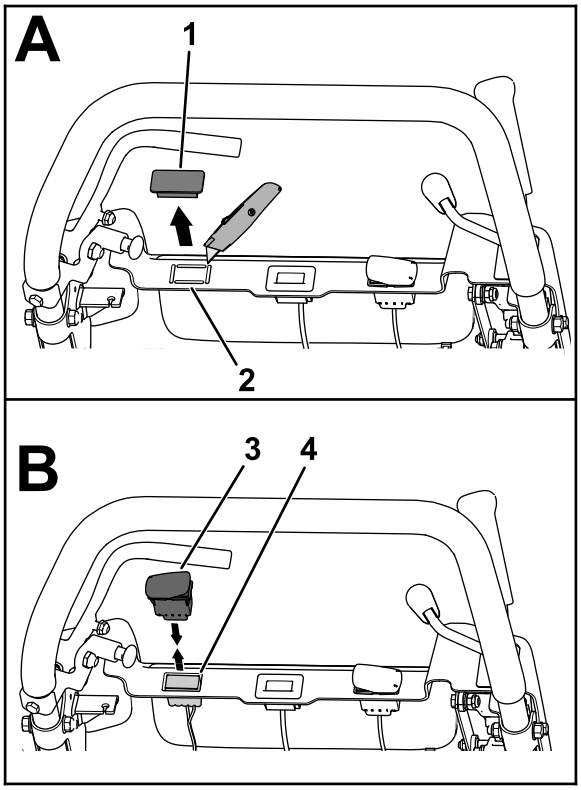

g207838

Figur 22

1. Plugg
2. Blindplugg
3. Vippomkopplare med två lägen
4. Kontakt med tio uttag

2. Skapa en öppning för omkopplaren genom att ta bort blindpluggen i förekommande fall.
3. Dra upp kontakten med tio uttag på maskinkablaget genom öppningen i kontrollpanelen (Figur 22).
4. Anslut kontakten med tio stift för vippomkopplaren med två lägen till maskinens kablagekontakt med tio uttag (Figur 22).

   Kontrollera att kontakterna är ordentligt isatta och att spärren på kontakterna klickar ihop ordentligt.
5. Passa in omkopplaren så att skåran i omkopplarstommen vänds mot kontrollpanelens vänstra sida (Figur 23).

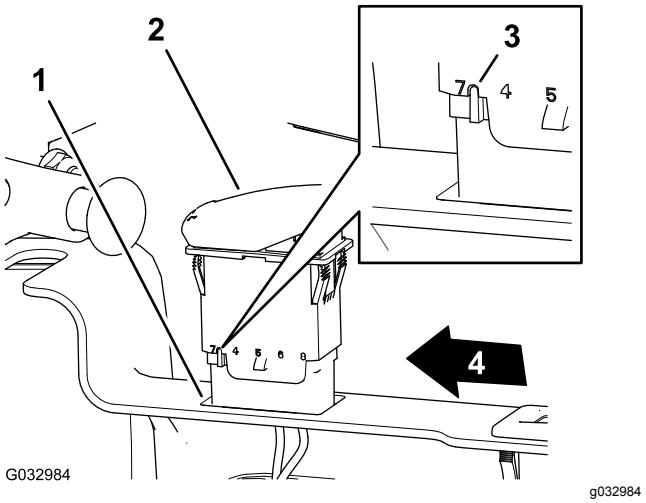

g032984

Figur 23

1. Öppning (kontrollpanel)
2. Vippomkopplare med två lägen
3. Skåra (stomme–vippomkopplare)
4. Kontrollpanelens vänstra sida

6. För in omkopplaren i öppningen i kontrollpanelen tills omkopplaren snäpper på plats i panelen (Figur 23).

Montera ljusomkopplaren (maskiner i eFlex/Flex 1820- och 2120-serien)

1. Ta bort pluggen från öppningen till vänster på kontrollpanelen (Figur 24 eller Figur 25).

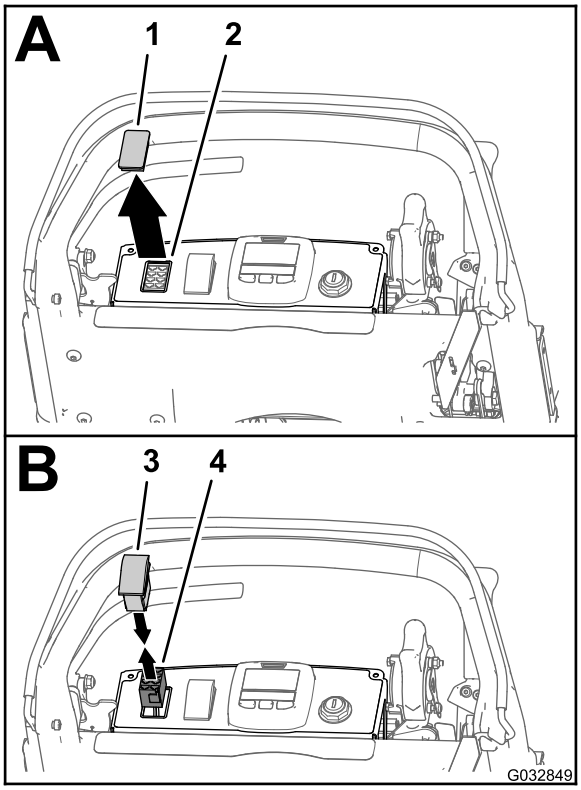

g032849

Figur 24

eFlex 1820/2120-maskin visas

1. Plugg
2. Öppning (kontrollpanel)
3. Vippomkopplare med två lägen
4. Kontakt med åtta uttag (kablage – kabelsats för lysdiod och trådlös timmätare)

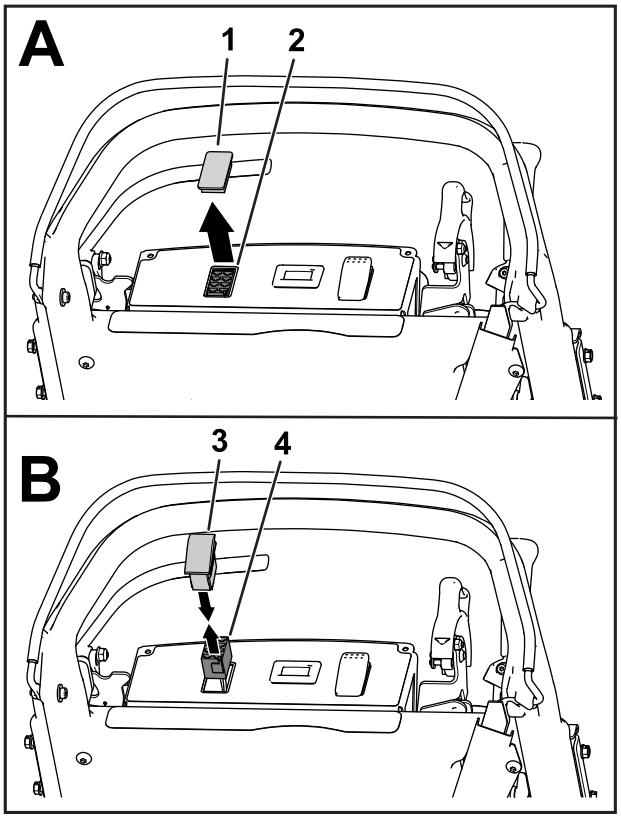

g208352

Figur 25

Flex 1820/2120-maskin visas

1. Plugg
2. Öppning (kontrollpanel)
3. Vippomkopplare med två lägen
4. Kontakt med åtta uttag (kablage – kabelsats för lysdiod och trådlös timmätare)

2. Dra upp maskinens kablagekontakt med åtta uttag genom öppningen i kontrollpanelen (Figur 24 eller Figur 25).
3. Anslut kontakten med åtta stift för vippomkopplaren med två lägen till maskinens kablagekontakt med åtta uttag (Figur 24 eller Figur 25).

   Kontrollera att kontakterna är ordentligt isatta och att spärren på kontakterna klickar ihop ordentligt.
4. Rikta in omkopplaren så att skåran i omkopplarstommen vänds mot kontrollpanelens bakre del (Figur 26).

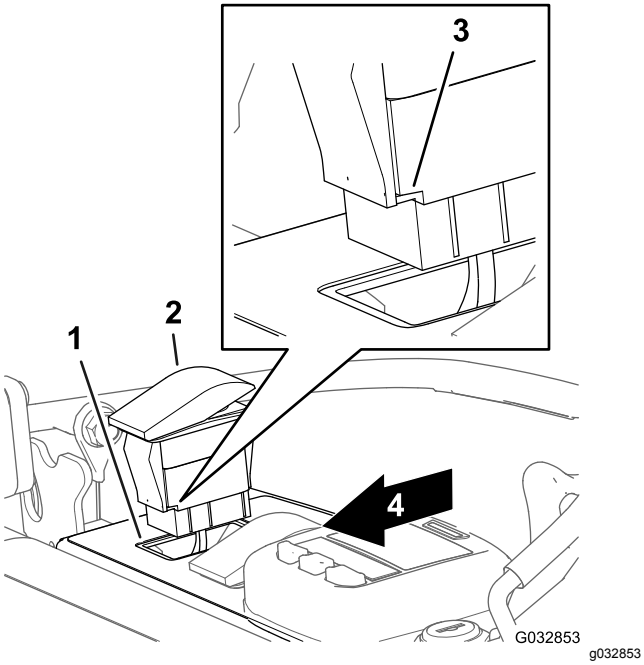

Figur 26

eFlex 1820/2120-maskin visas

1. Öppning (kontrollpanel)
2. Vippomkopplare
3. Skåra (stomme – vippomkopplare)
4. Kontrollpanelens bakre del

5. För in omkopplaren i öppningen i kontrollpanelen tills omkopplaren snäpper på plats i panelen (Figur 26).

7

Montera kabelbanden

Delar som behövs till detta steg:

10	Kabelband

Tillvägagångssätt

Viktigt: **När du monterar kabelbanden ska du se till att kablagen har tillräckligt med spel för att förhindra påfrestningar och säkerställa att de går fria från rörliga delar**

1. Använd åtta kabelband för att fästa kablagen vid maskinen (Figur 27).

   Obs: Sätt fast fyra kabelband på lampornas monteringsfästen och fyra kabelband på handtaget.

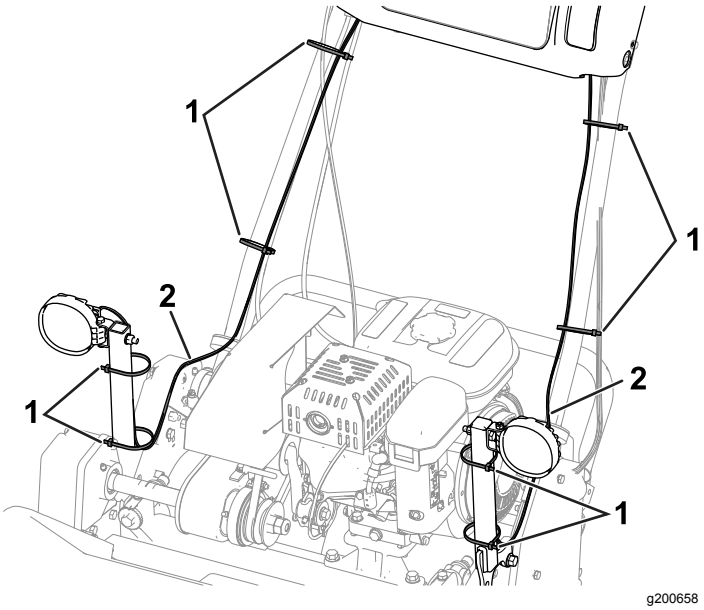

Figur 27

Maskin i 800-, 1000- och 1600-serien visas

1. Kabelband (8)
2. Kablage

2. Använd de två återstående kabelbanden på följande sätt:

   - **Maskiner i 800-, 1000- och 1600-serien:**

     Fäst kablaget för lysdiodsatsen till kablaget för maskinen enligt Figur 28.

     Obs: Upprepa detta steg på båda sidor av maskinen.

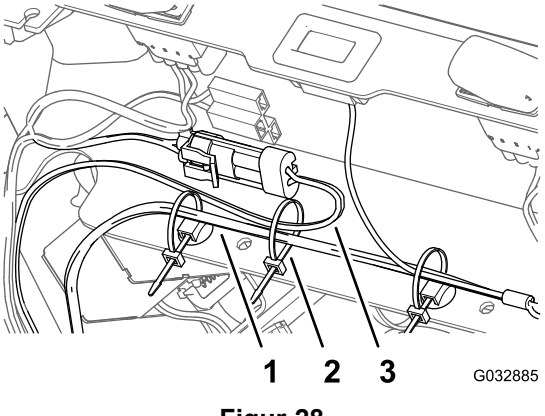

Figur 28

Visar maskinens vänstra sida

1. Maskinkablage
2. Kabelband
3. Lysdiodsatsens kablage

   - **Maskiner i eFlex/Flex 1820- och 2120-serien:**

     Använd ett kabelband för att binda ihop resten av kablaget (Figur 29).

     Obs: Upprepa detta steg på båda sidor av maskinen.

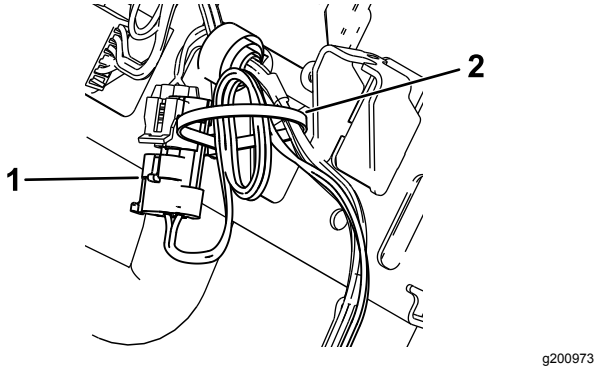

Figur 29

Visar maskinens vänstra sida

1. Ansluten kontakt med två stift (kablage – lysdiodsats)
2. Kabelband

8

Avsluta monteringen av lysdiodsatsen

Inga delar krävs

Montera kontrollpanelens skydd

Maskiner i 1820- och 2120-serien

1. Rikta in nyckelhålsskåran på kontrollpanelens skydd över hjul- och cylinderdrivningens handtag (Figur 30).

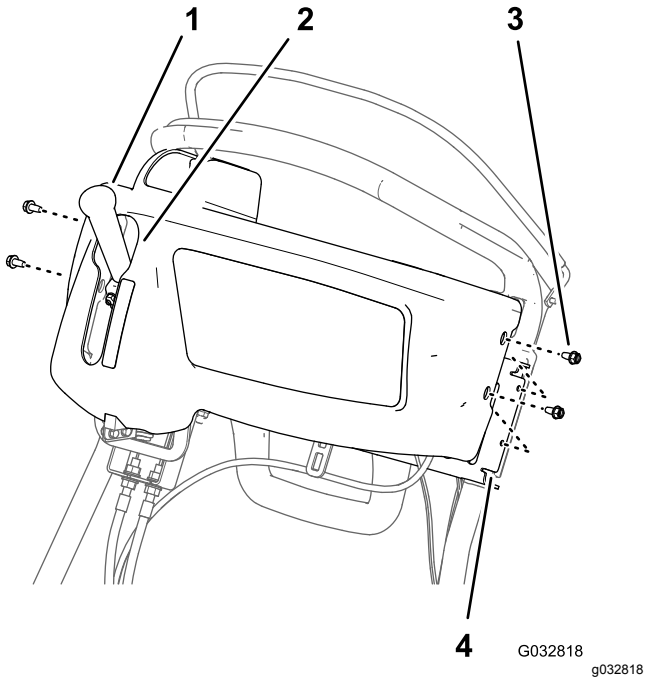

Figur 30

1. Drivnings- och cylinderdrivningens handtag
2. Nyckelhålsskåra (kontrollpanelens skydd)
3. Flänsskruv (1/4 x 1/2 tum)
4. Stödfäste (handtag)

2. Rikta in hålen i kontrollpanelens skydd med hålen i stödfästet på handtaget (Figur 30).
3. Montera skyddet på fästet (Figur 30) med de fyra flänsskruvar (1/4 x 1/2 tum) som du tog bort i avsnitt 2 Ta bort kontrollpanelens skydd (sida 3).

Ansluta tändkabeln

Maskiner i 800-, 1000- och 1600-serien samt Flex 1820- och 2120-serien

Anslut tändkabeln till tändstiftets anslutning. Se Figur 1 i Lossa tändkabeln (sida 2).

Ansluta till batteriet

Maskiner i eFlex 1820- och 2120-serien

Anslut den T-formade kontakten på batteriadapterns kablage till P04-kontakten på batteriets kablage. Se Figur 2 i Koppla loss batteriet (sida 2).

Körning

Använda lampomkopplaren

Tryck på vippomkopplaren för att slå PÅ eller AV lysdioderna. Se Figur 31.

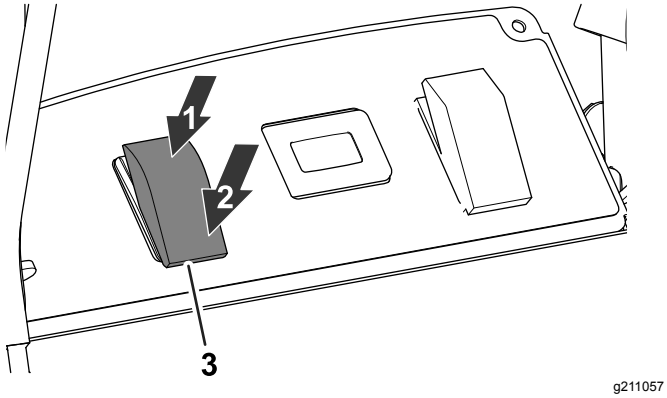

Figur 31

1. PÅ-läge
2. Av-läge
3. Lysdiodlampomkopplare

Använda lysdiodssatsen med den trådlösa timmätarsatsen

Om lysdiodsatsen används med den trådlösa timmätarsatsen, se den trådlösa timmätarsatsen.

Obs: Användning av lysdiodsatsen med den trådlösa timmätarsatsen kan leda till att lysdioderna blinkar något på låg tomgång.

Anteckningar:



Count on it.